5

Top

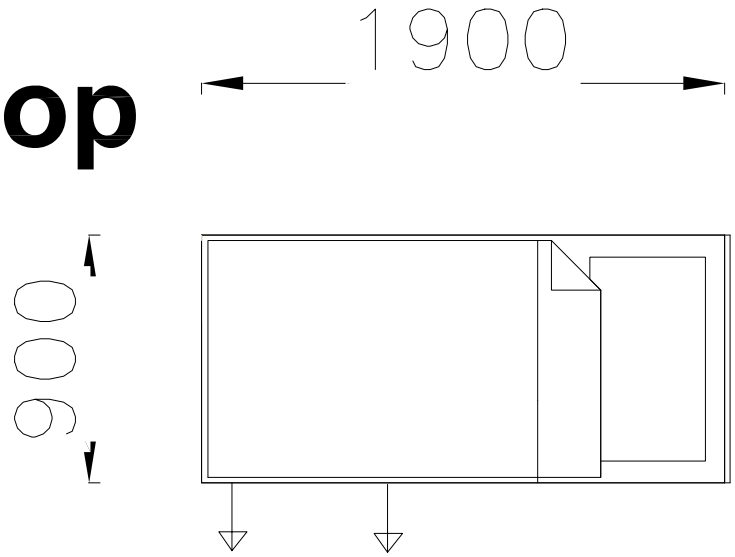

Front

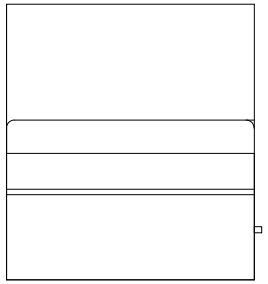

Side

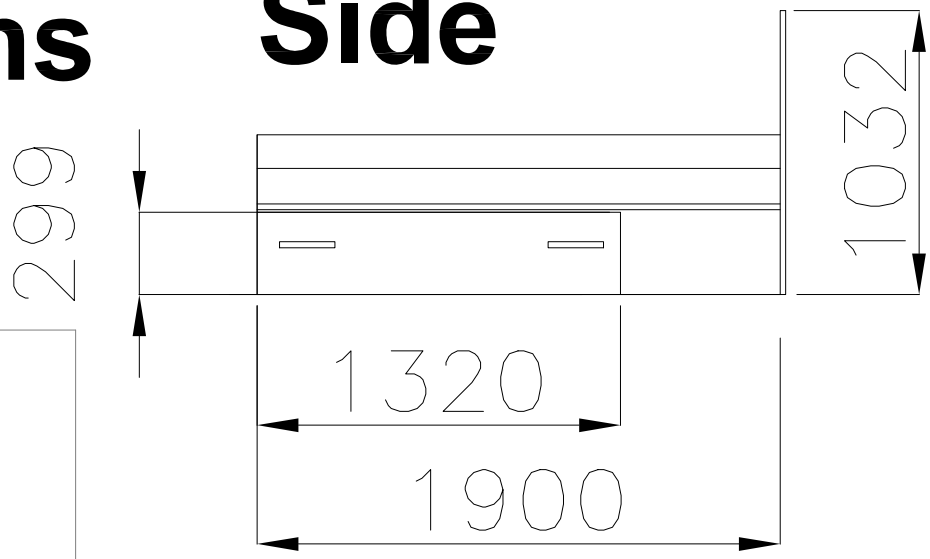

Single bed mattress mattress dimensions 90cm X190cm

გამოსაგორებელ უჯრას შიგნით უნდა ჰქონდეს გამყოფი ტიხარი
მასალა - მირითადი მზიდი კონსტრუქცია მყარი უნდა იყოს და სავარაუდოდ
MDF ისგან უნდა დამზადდეს დანარჩენი დეტალები შეიძლება
ლამინატისაგან იყოს
ფერი- ალტერნატივა 1 ნაცრისფერი
ალტერნატივა 2 კრემისფერი
ალტერნატივა 3 ღია ფერის ხის ტექსტურით

5

Top

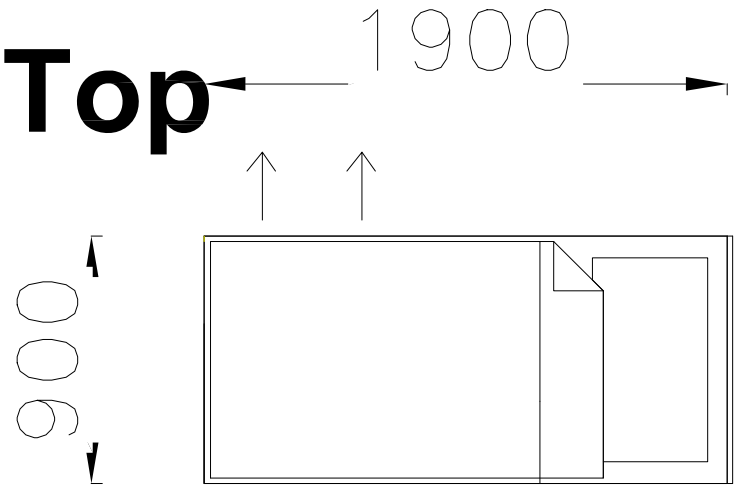

Front

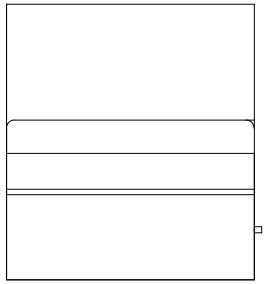

Side

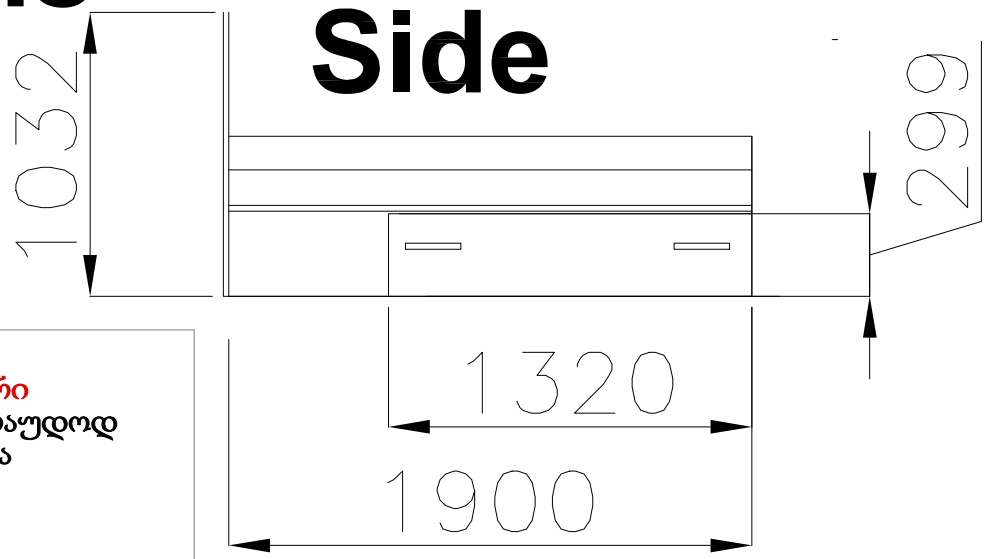

Single bed mattress mattress dimensions 90cm X190cm

გამოსაგორებელ უჯრას შიგნით უნდა ჰქონდეს გამყოფი ტიხარი
მასალა - მირითადი მზიდი კონსტრუქცია მყარი უნდა იყოს და სავარაუდოდ
MDF ისგან უნდა დამზადდეს დანარჩენი დეტალები შეიძლება
ლამინატისაგან იყოს
ფერი- ალტერნატივა 1 ნაცრისფერი
ალტერნატივა 2 კრემისფერი
ალტერნატივა 3 ღია ფერის ხის ტექსტურით