3

Top

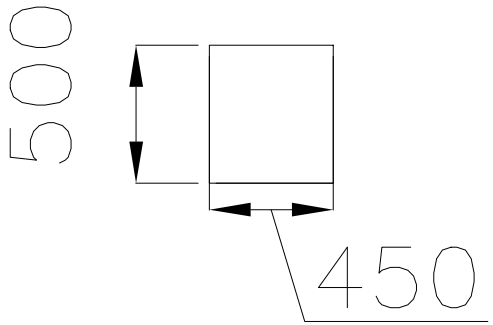

Front

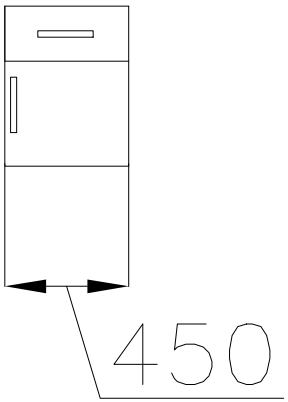

Side

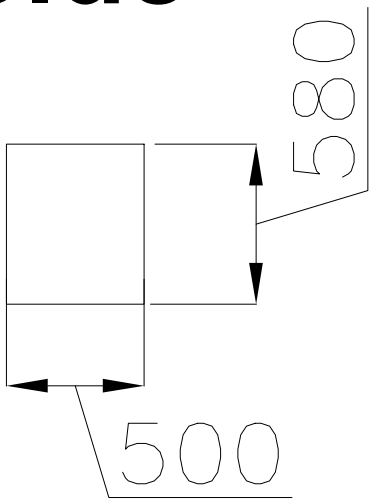

Inside

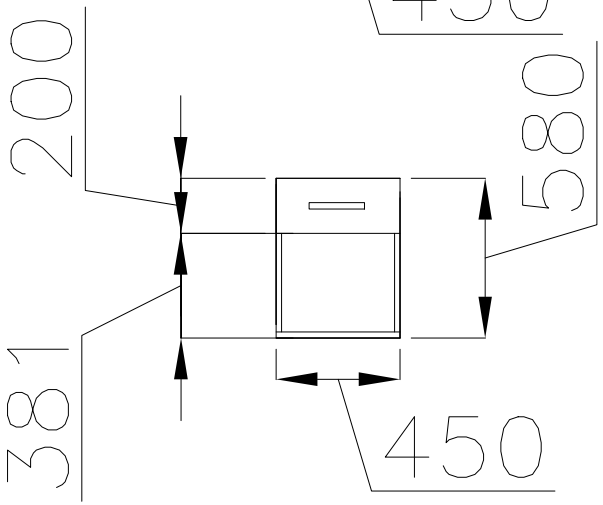

მასალა - ლამინატი
ფერი- ალტერნატივა 1 ნაცრისფერი
ალტერნატივა 2 კრემისფერი
ალტერნატივა 3 ღია ფერის ხის
ტექსტურით

17

Top

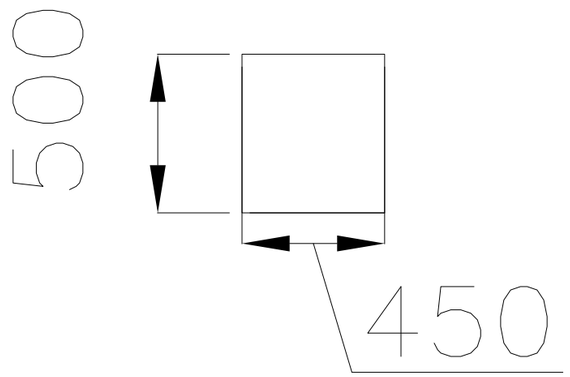

Front

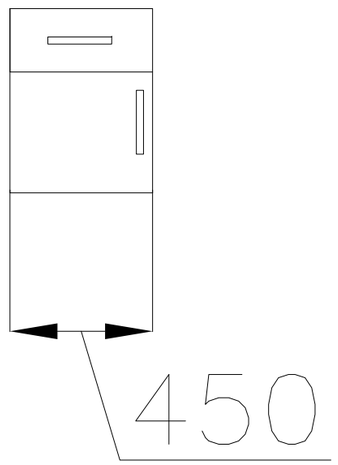

Side

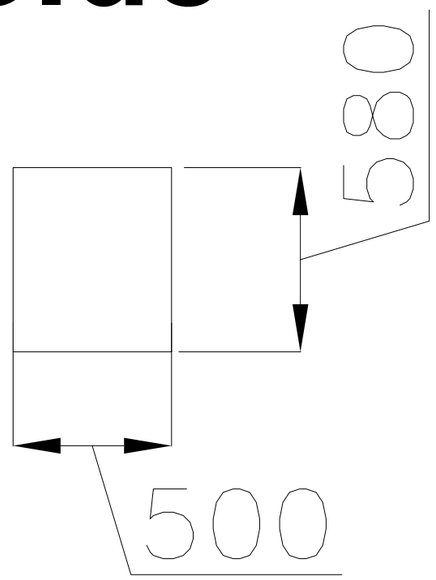
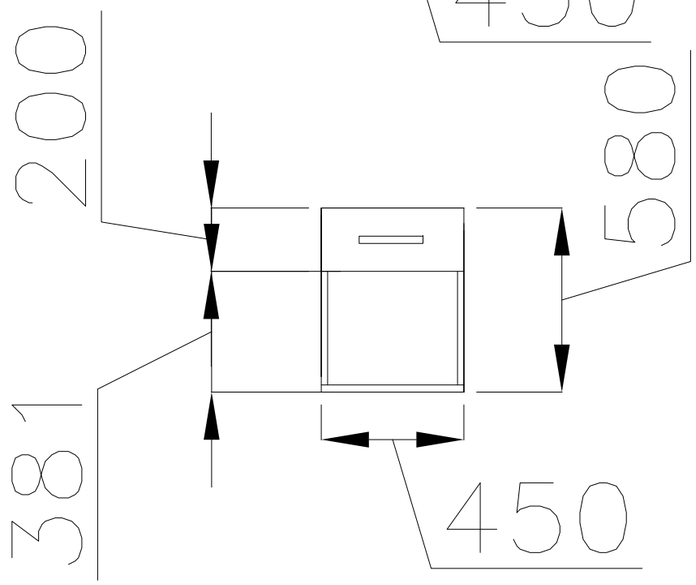
Inside