ოპერატორის სამუშაო ბლოკი შშმ პირტათვის

თბილისი 2021

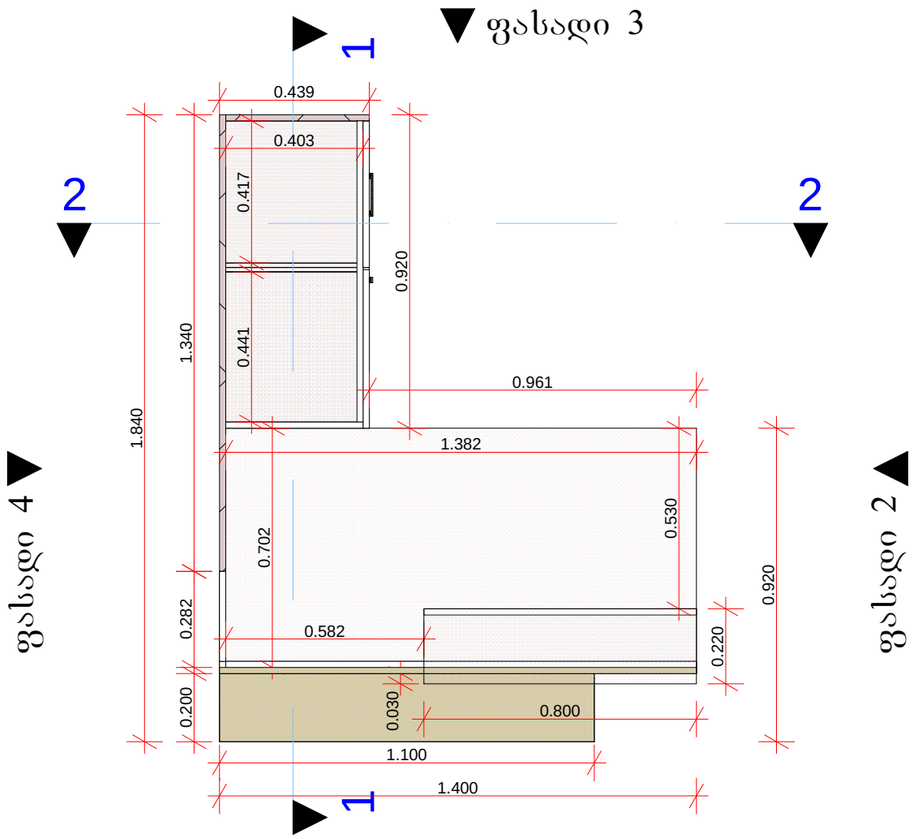

ჭრილი 1-1

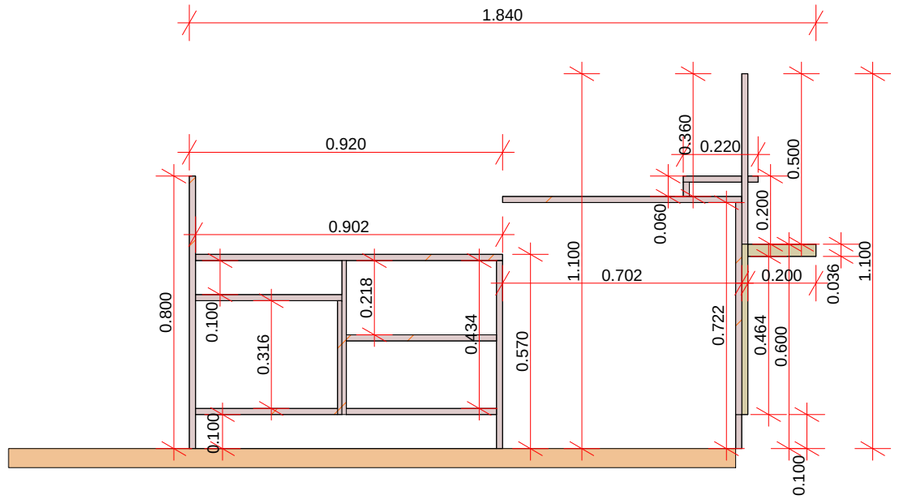

ჭრილი 2-2

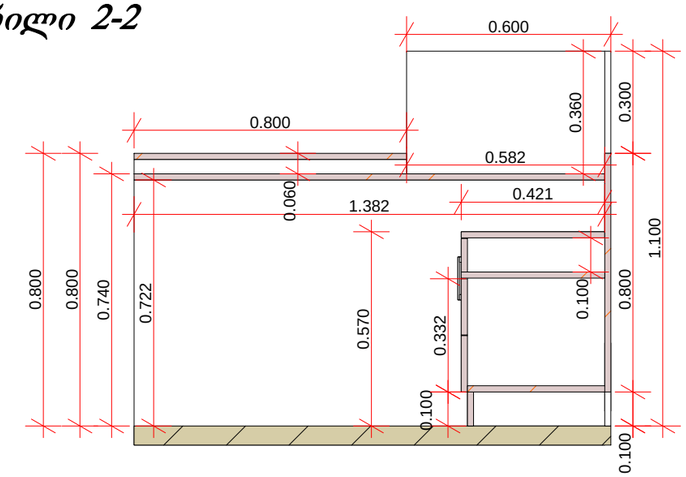

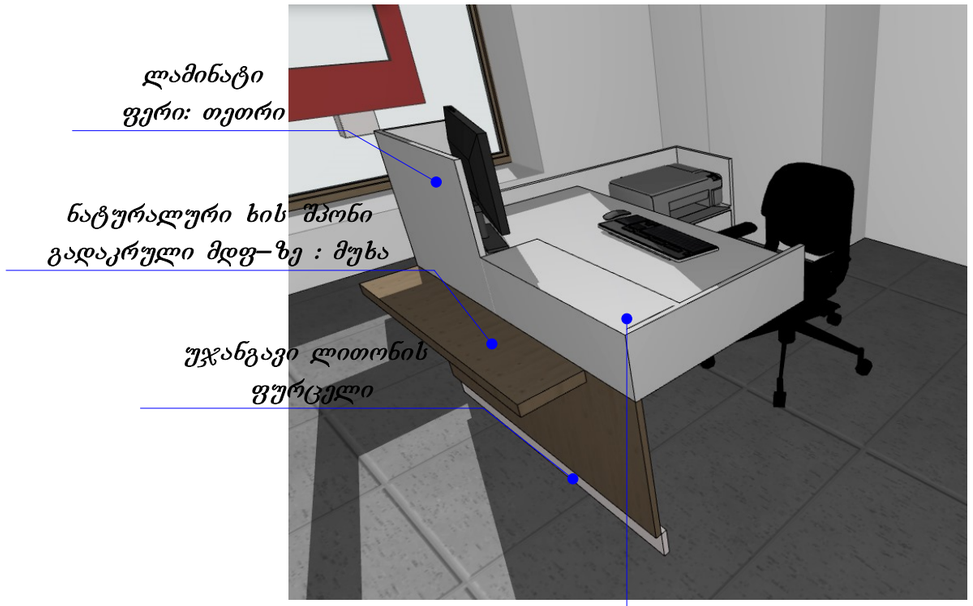

ფასადი 3

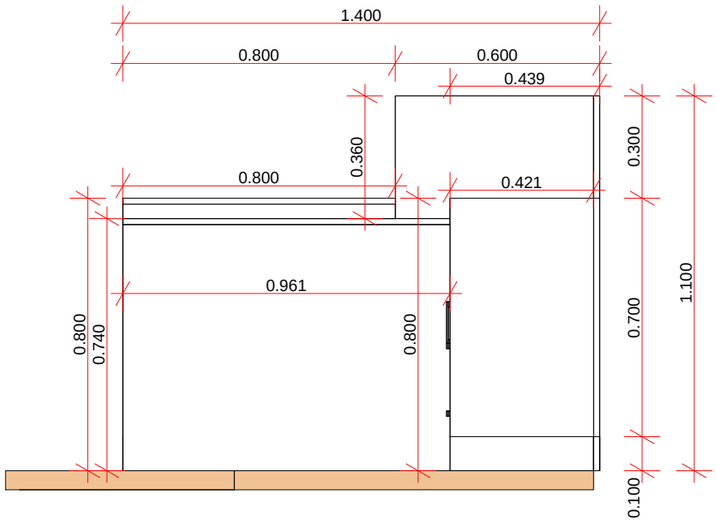

ფასადი 2

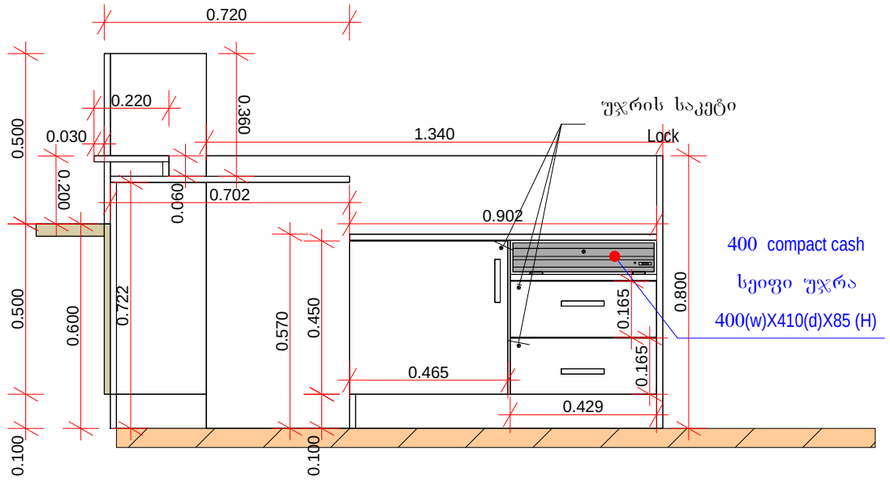

ფასადი 4

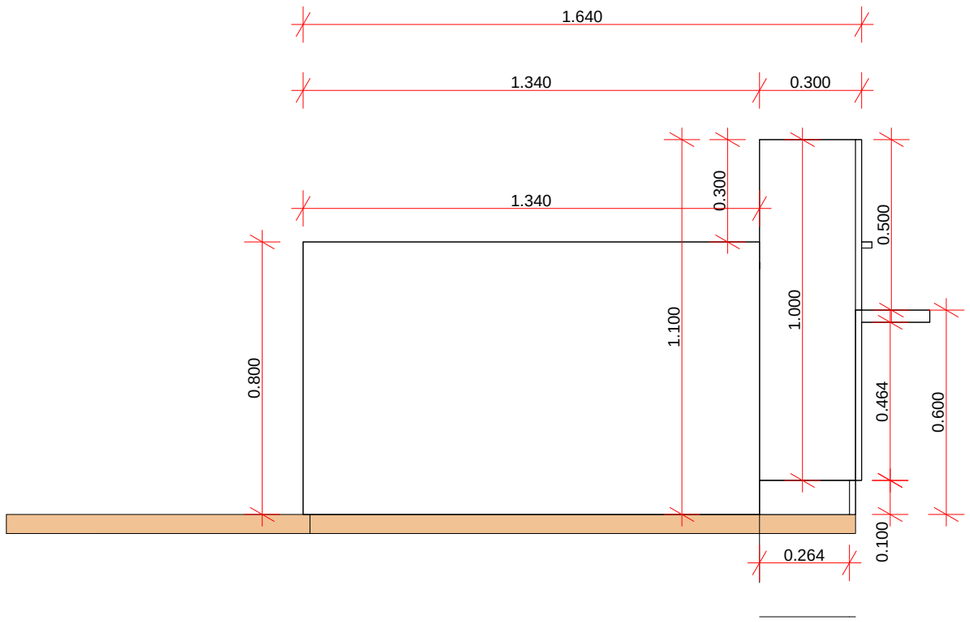

ფასადი 1

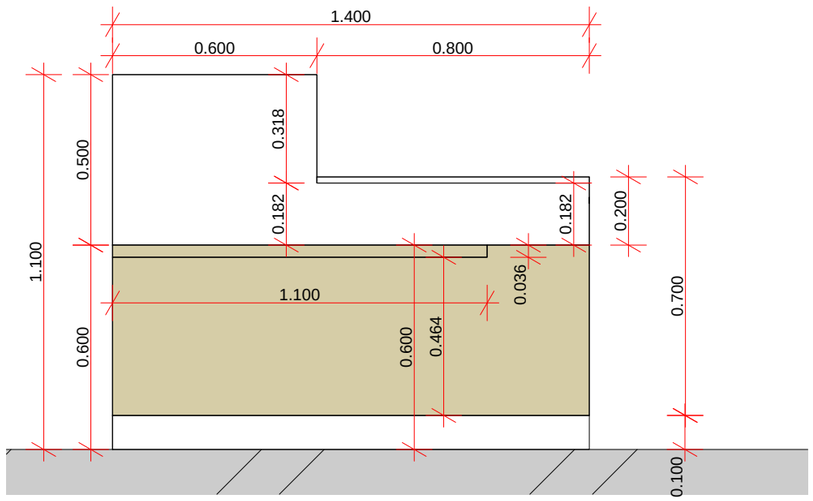
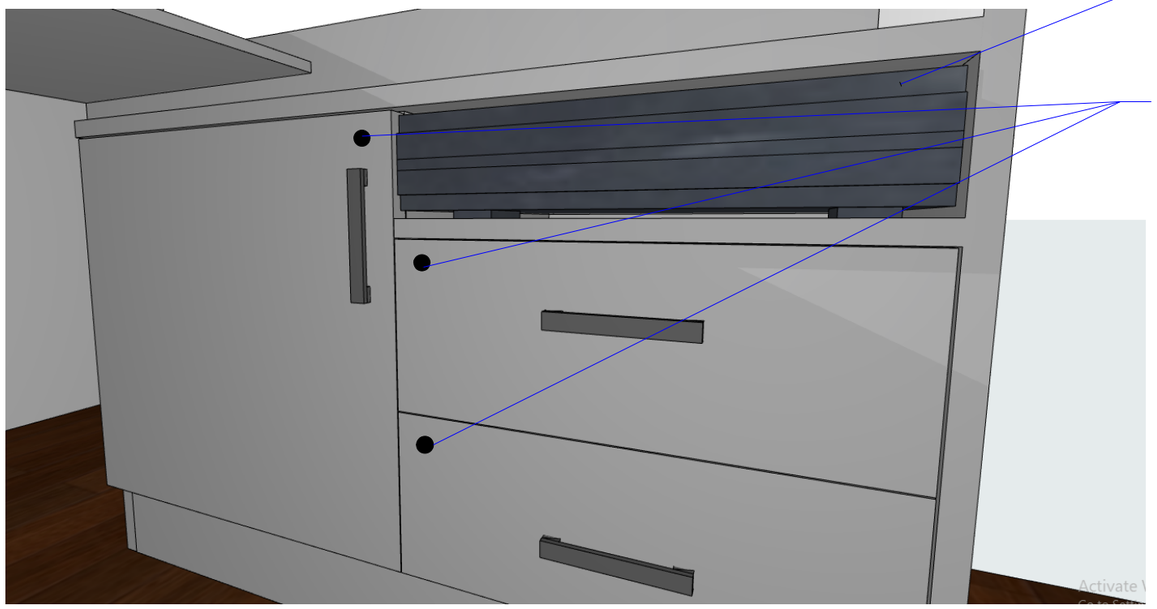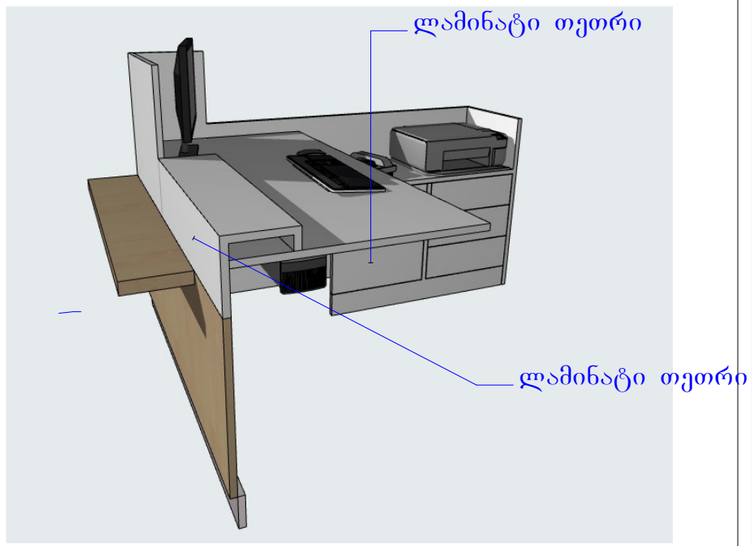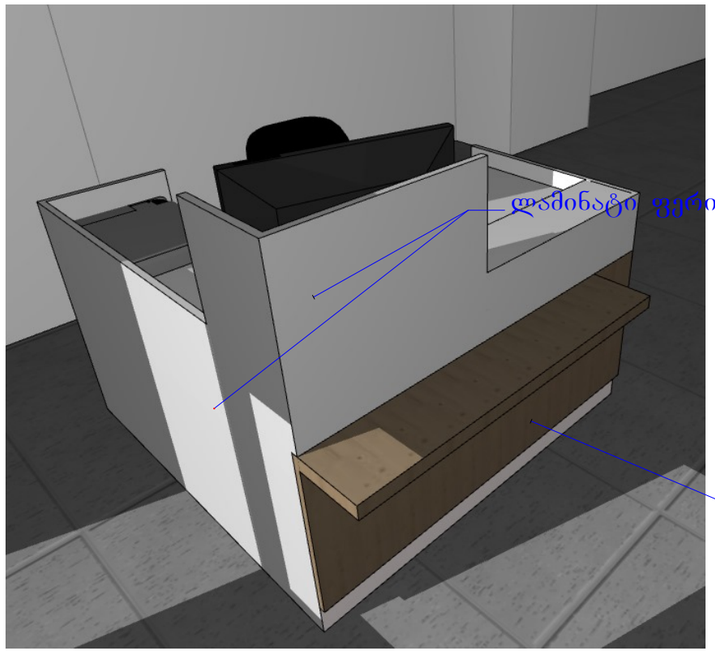
ფოტოვიზუალიზაცია