თხრილის გრძივი კვეთი
გამაგრების კვანძი
მ. 1:50

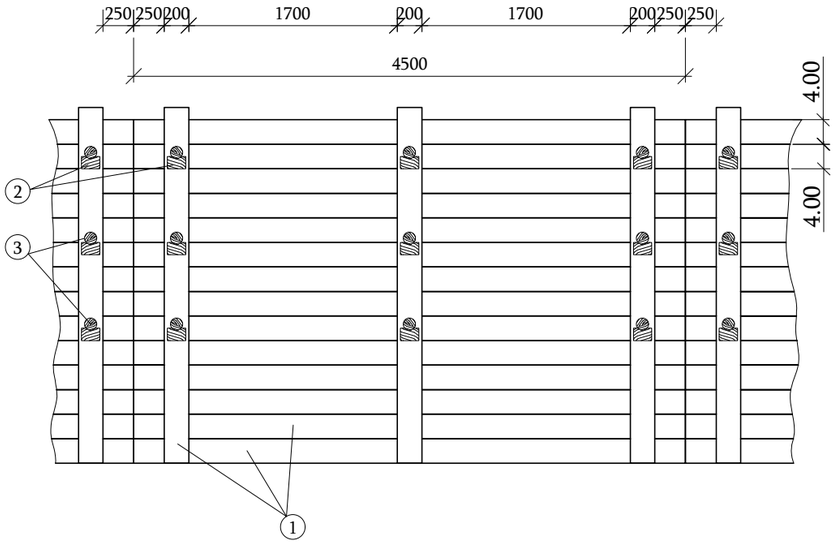

თხრილის გრძივი კვეთი
გამაგრების კვანძი
მ. 1:50

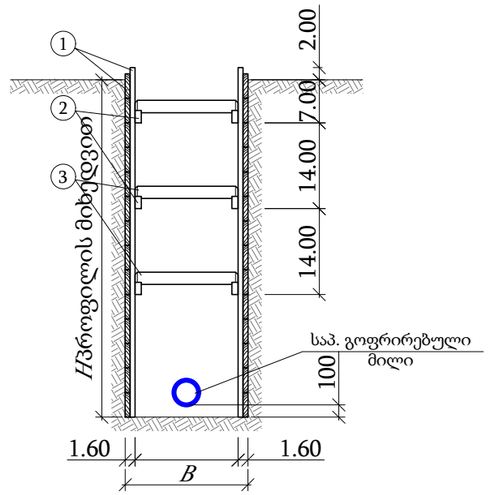

ფიცრის ნაჭერი
მ. 1:10

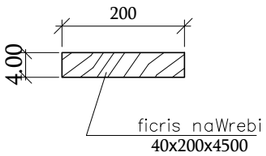

გამბრჯენის საყრდენი
მ. 1:10

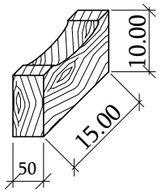

გამბრჯენი
მ. 1:10

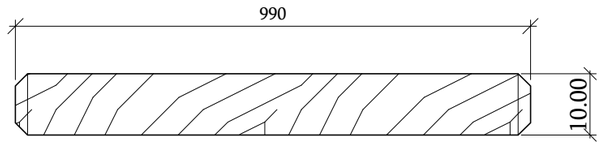

ექსპლიკაცია

1. ფიცრის ნაჭერი 40x200x4500 მმ.
2. გამბჯენის საყრდენი
3. გამბჯენი (მრგვალი კვეთის მორი) Ø=100 მმ.

შენიშვნები:

1. გამაგრება მოეწყოს 1.30 მ ჩაღრმავების შემდეგ მყარი და მშრალი თიხების შემთხვევაში.
2. მშენებლობის პერიოდში დაცული იქნას უსაფრთხოების წესები და ნორმები.

GEORGIA REAL ESTATE
GEORGIA REAL ESTATE
ალ.ყაზბეგის გამზ.15, 0160, თბილისი, საქართველო
ტელ: (+995 32) 2 444 111
ელ.ფოსტა: www.gre.ge

ცვლ.	რაოდ	ცვლ.	რაოდ	ხელმო.	თარ.
შეადგინა					
ვ.პუოჯუნას					2023-01-30
ლ.გუმბერიძე					
ი.კაპანაძე					

წყალმომრაგება და წყალარინება-გენ.გეგმა

გელოვანი

ტრანშეის გამაგრება	სტადია	გვერდი	გვ.რაოდ.
	3	1	1

მასშტაბი
1:10

SAXON MANAGEMENT SERVICES
შპს SAXON MANAGEMENT SERVICES
ალ.ყაზბეგის გამზ.47,ჩსართ.,ოფისი 420 ტელ:+995591216159
ელ.ფოსტა: info@saxonms.com

ფორმატი A1 ნომერი

GEL-DSG-GEN-HBK-(სანიაღვრე)

შეთანხმებულია			
ნაწილი	HBK		
ხელმოწერა და თარიღი			
ნომერი			