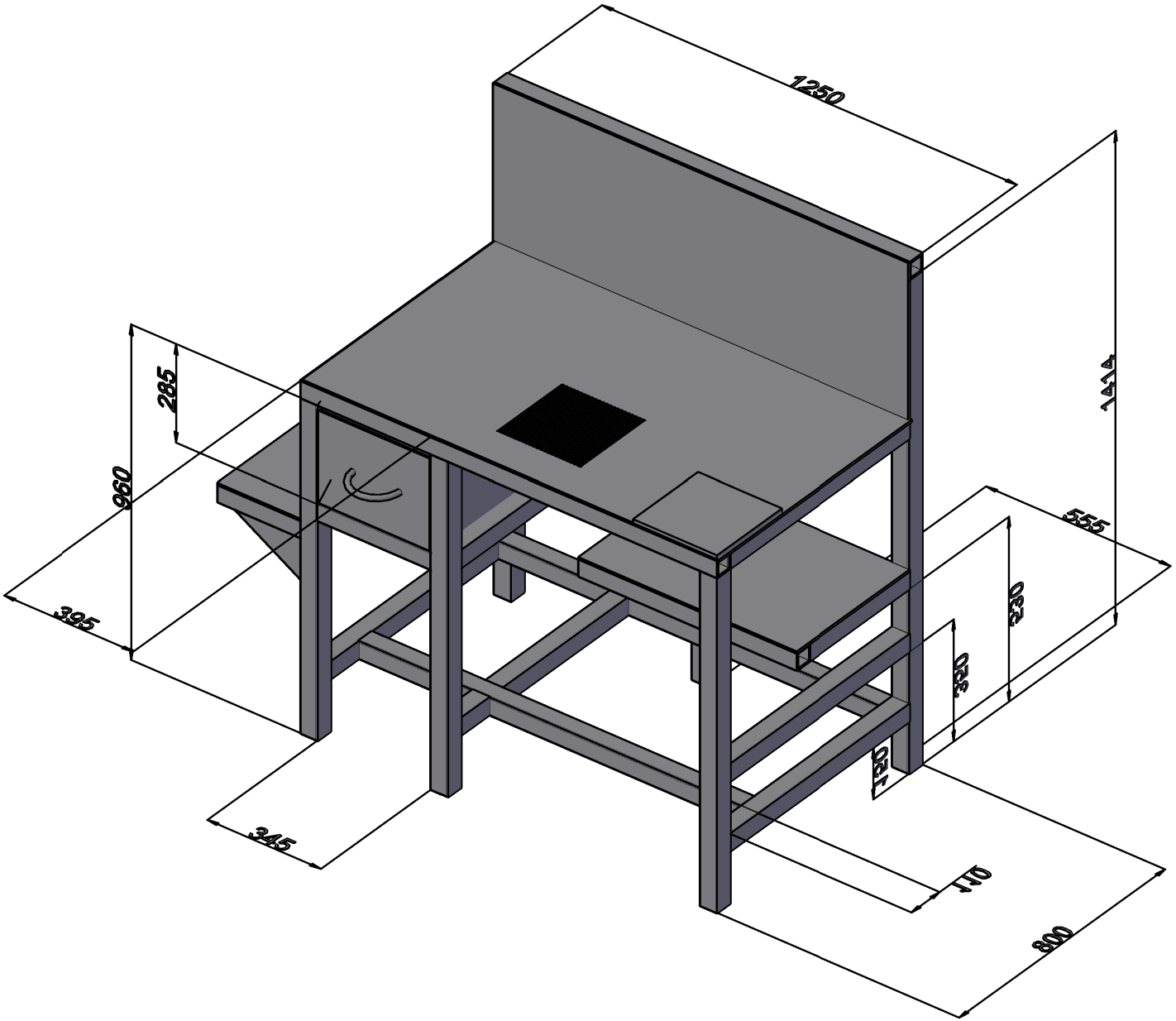
1250
1414
285
960
395
555
530
320
120
345
110
800

1250
565
445
1414
285
960
395
555
230
320
120
345
170
800

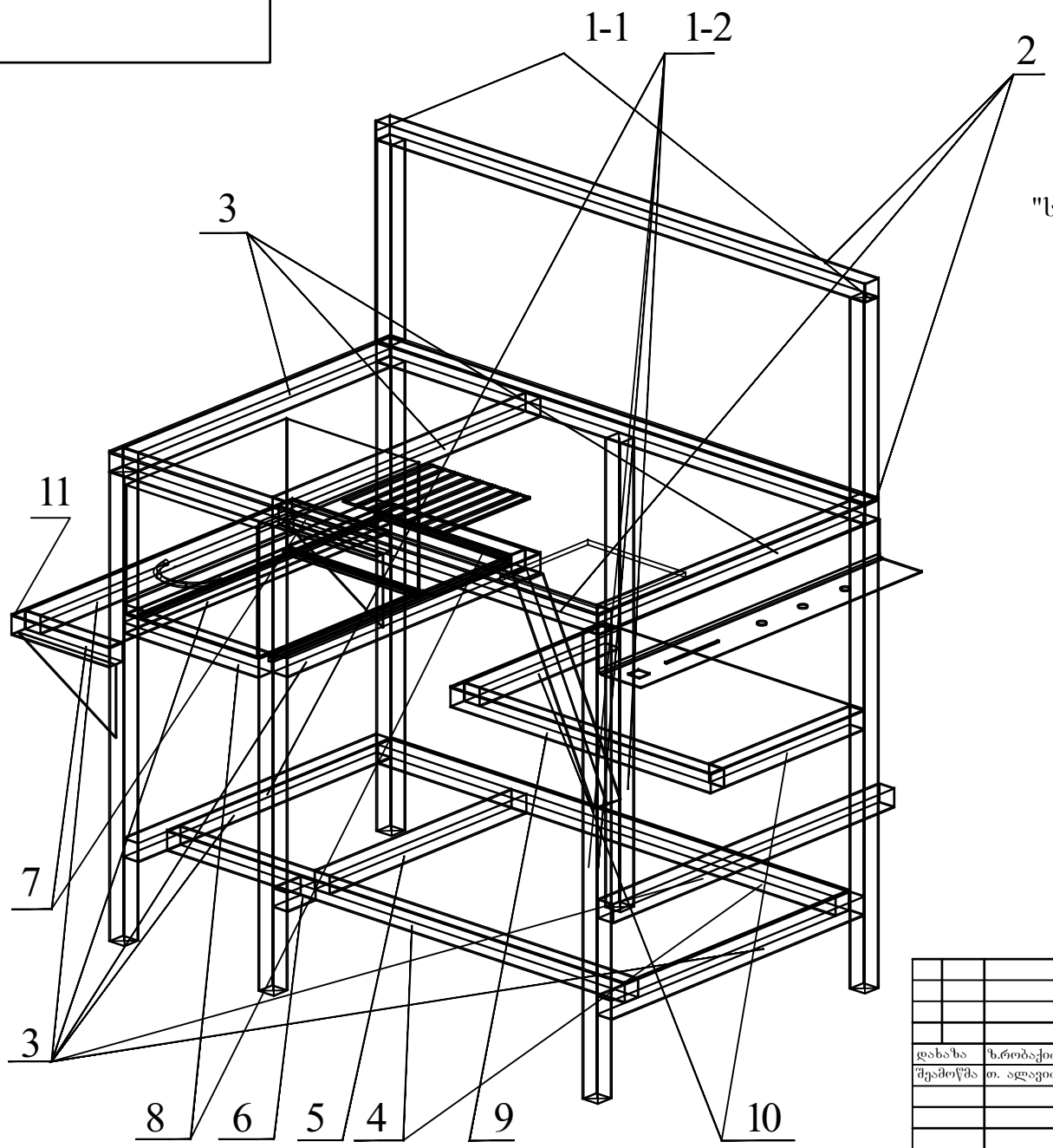

შეთანხმებულია

"სოკარ-ჯორჯია გაზი"-ს სასწავლო ცენტრთან:

---------- /ა. გაბრიჩიძე/

გამოყენებული მასალები:

1. მილ/კვადრატი 40*40*1,5 მმ
2. ფურცლოვანა სისქით 2,5 მმ
3. ფურცლოვანა სისქით 4,0 მმ

				ჯთდმ სხვ. 24 02 აკრ.	
					რაოდენობა
დახაზა	ზ.რობაქიძე			შედუღების მაგიდა	3 ცალი
შეამოწმა	თ. ალავიძე				
მიიღო	რ. შალამბერიძე			"სოკარ-ჯორჯია გაზი"-ს სასწავლო ცენტრი	

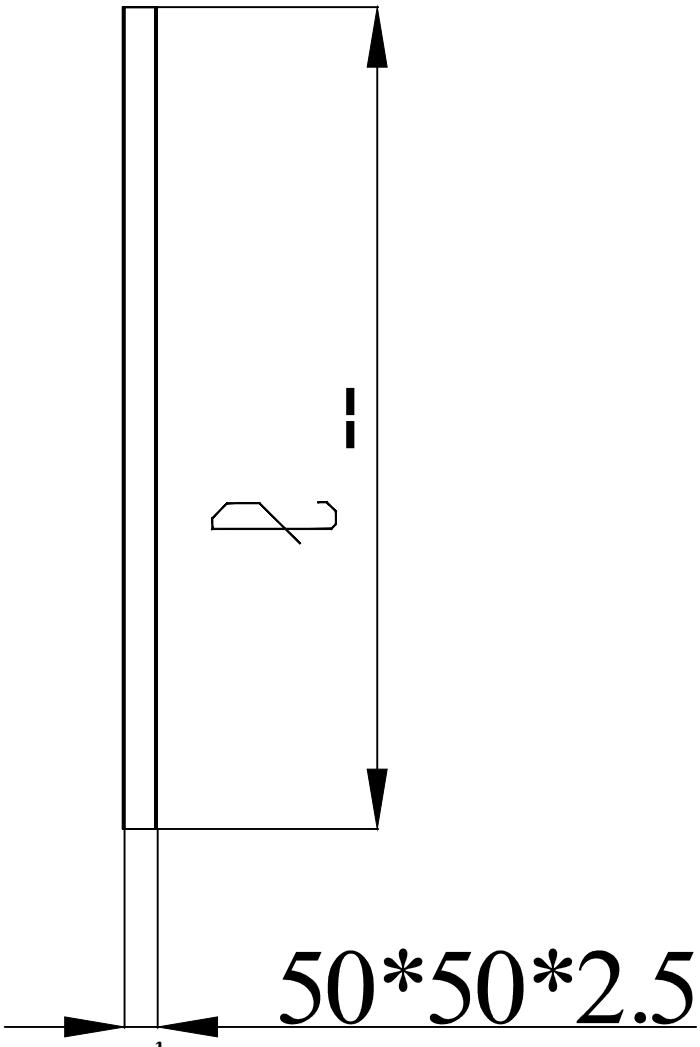

ბასრი პირები გასუფთავდეს

N	კონსტრუქციული ნომერი	L (მმ)	რაოდენობა (ც)
1	ჯთდმ სხვ. 24 02 001-01	1415	2
2	ჯთდმ სხვ. 24 02 001-02	960	4

დახაზა	ზ.რობაქიძე	დგარი	
შეამოწმა	თ. ალავიძე		
მიიღო	რ. შალამბერიძე	მილ/კვადრატი 50*50*2,5	

რაოდენობა	
6 ცალი	

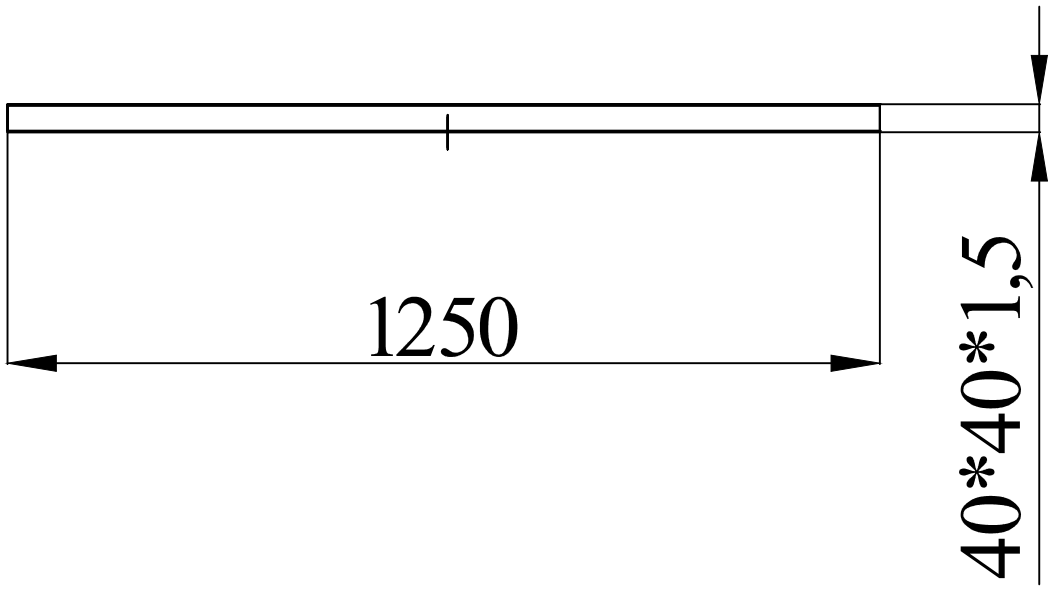

ბასრი პირები გასუფთავდეს

					ჯთდმ სხვ. 24 02 002		
							რაოდენობა
დახაზა	ზ.რობაქიძე						
შეამოწმა	თ. ალავიძე						3 ცალი
მიიღო	რ. შალამბერიძე				მილ/კვადრატი 40*40*1,5		

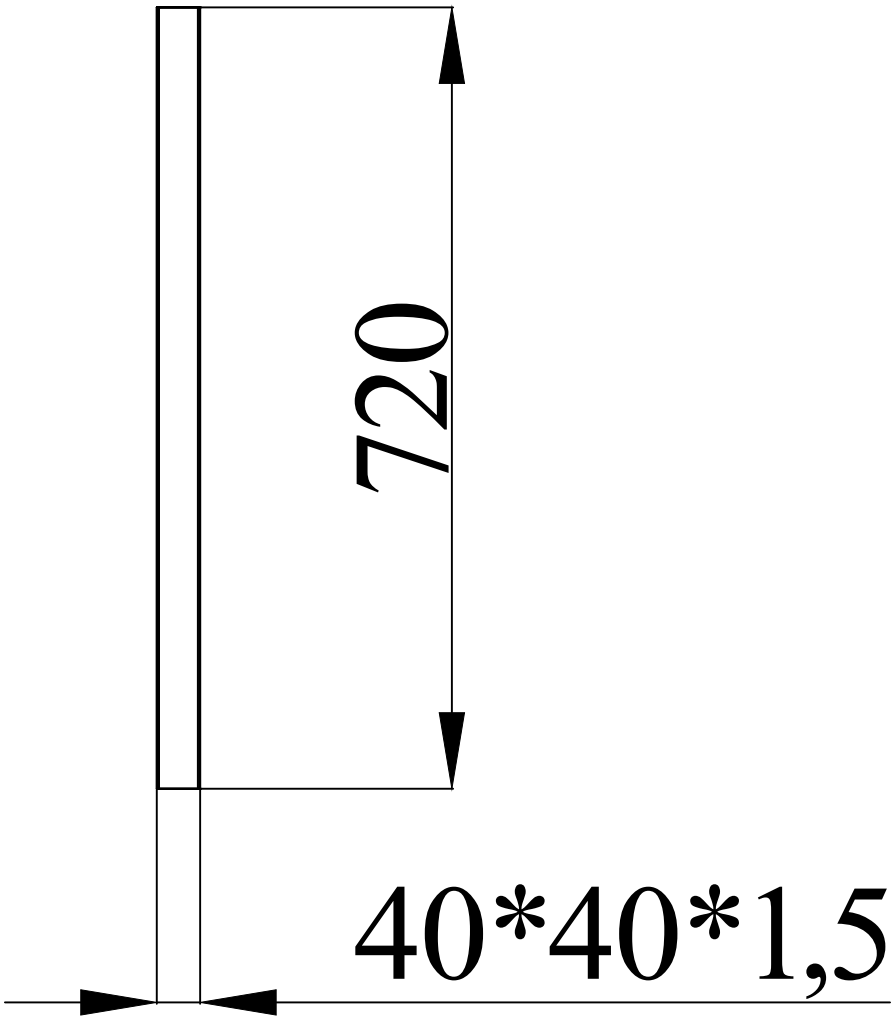

ბასრი პირები გასუფთავდეს

					ჯთდმ სხვ. 24 02 003			
								რაოდენობა
დახაზა		ზ.რობაქიძე						9 ცალი
შეამოწმა		თ. ალავიძე						
მიიღო		რ. შალამბერიძე			მილ/კვადრატი 40*40*1,5			

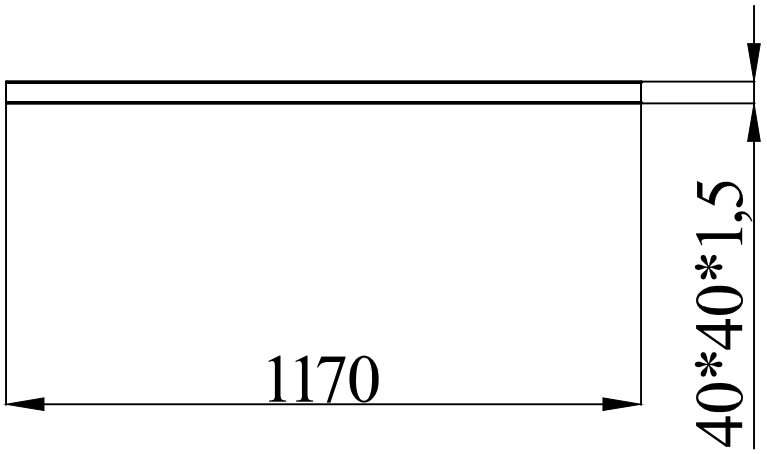

ბასრი პირები გასუფთავდეს

					ჯთდმ სხვ. 24 02 004		
							რაოდენობა
დახაზა	ზ.რობაქიძე						2 ცალი
შეამოწმა	თ. ალავიძე						
მიიღო	რ. შალამბერიძე				მილ/კვადრატი 40*40*1,5		

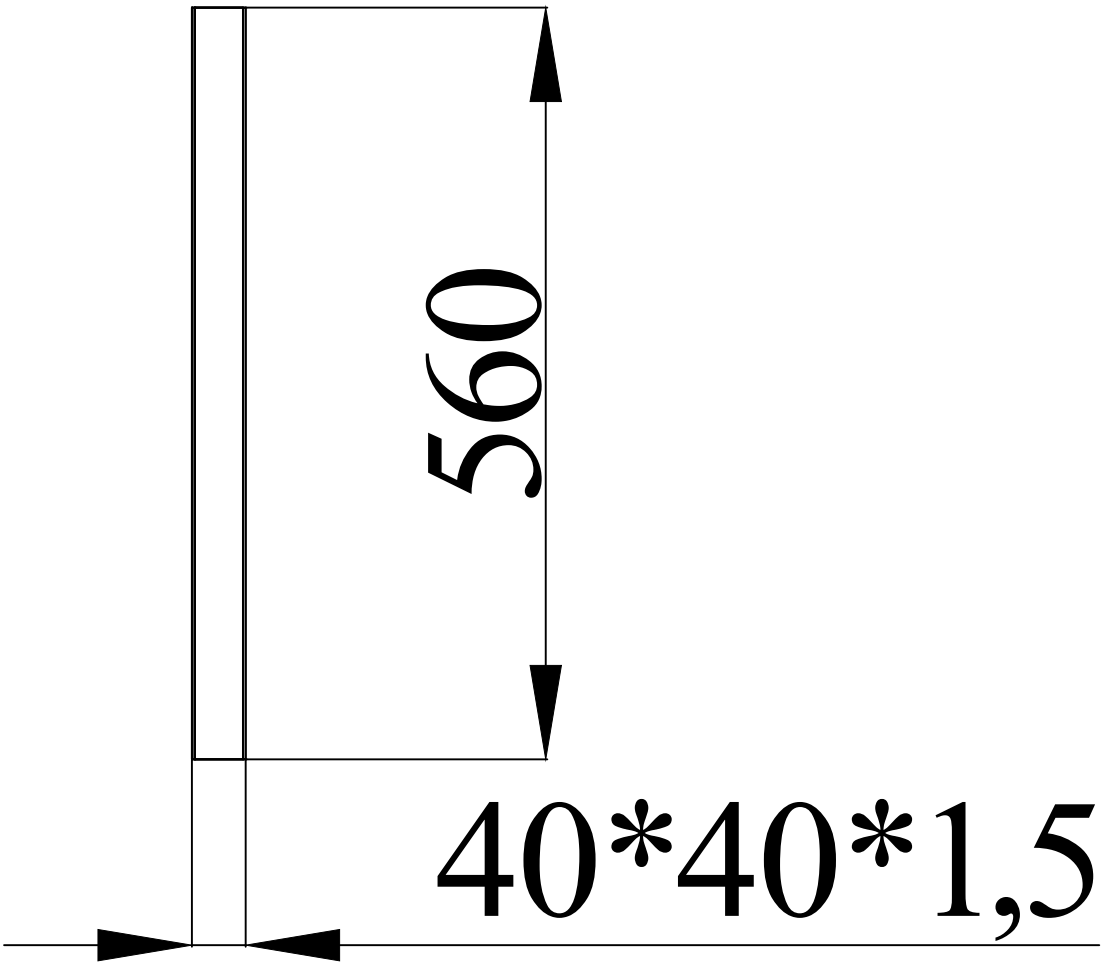

ბასრი პირები გასუფთავდეს

					ჯთდმ სხვ. 24 02 005		
							რაოდენობა
დახაზა	ზ.რობაქიძე						1 ცალი
შეამოწმა	თ. ალავიძე						
მიიღო	რ. შალამბერიძე				მილ/კვადრატი 40*40*1,5		

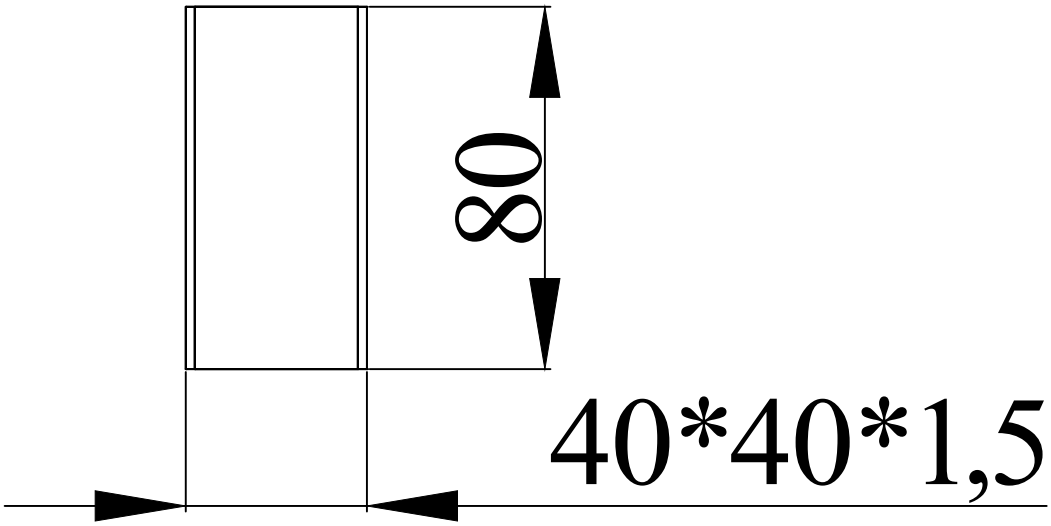

ბასრი პირები გასუფთავდეს

					ჯთდმ სხვ. 24 02 006			
								რაოდენობა
დახაზა		ზ.რობაქიძე						1 ცალი
შეამოწმა		თ. ალავიძე						
მიიღო		რ. შალამბერიძე			მილ/კვადრატი 40*40*1,5			

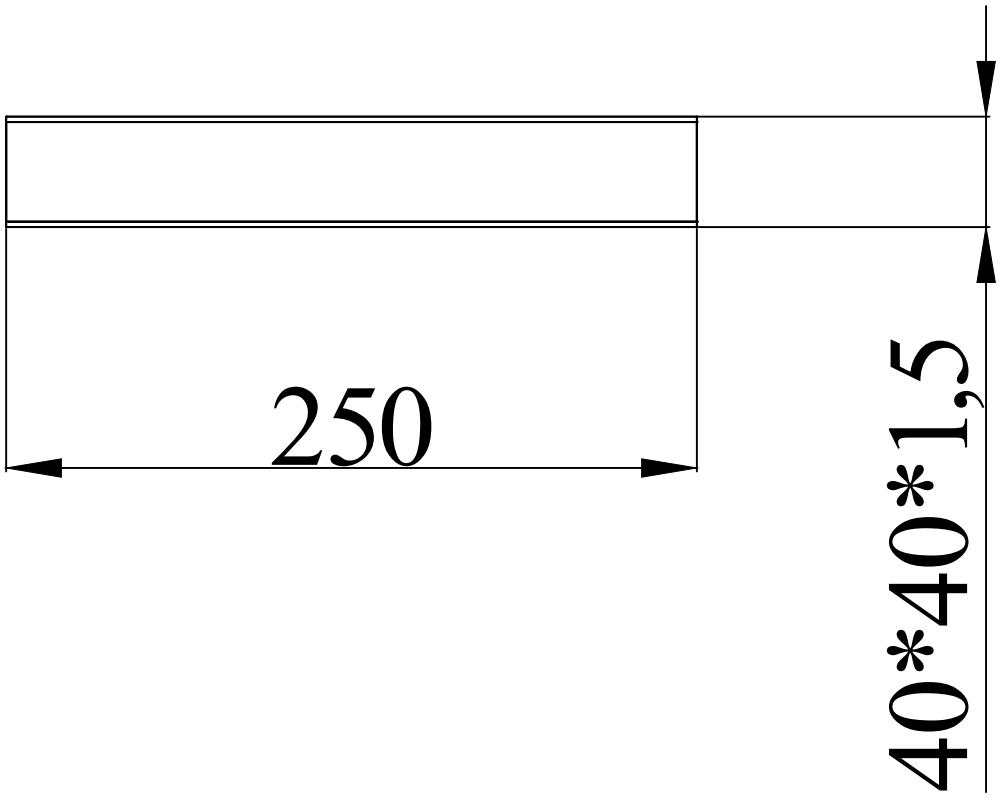

ბასრი პირები გასუფთავდეს

					ჯთდმ სხვ. 24 02 007		
							რაოდენობა
დახაზა		ზ.რობაქიძე					2 ცალი
შეამოწმა		თ. ალავიძე					
მიიღო		რ. შალამბერიძე			მილ/კვადრატი 40*40*1,5		

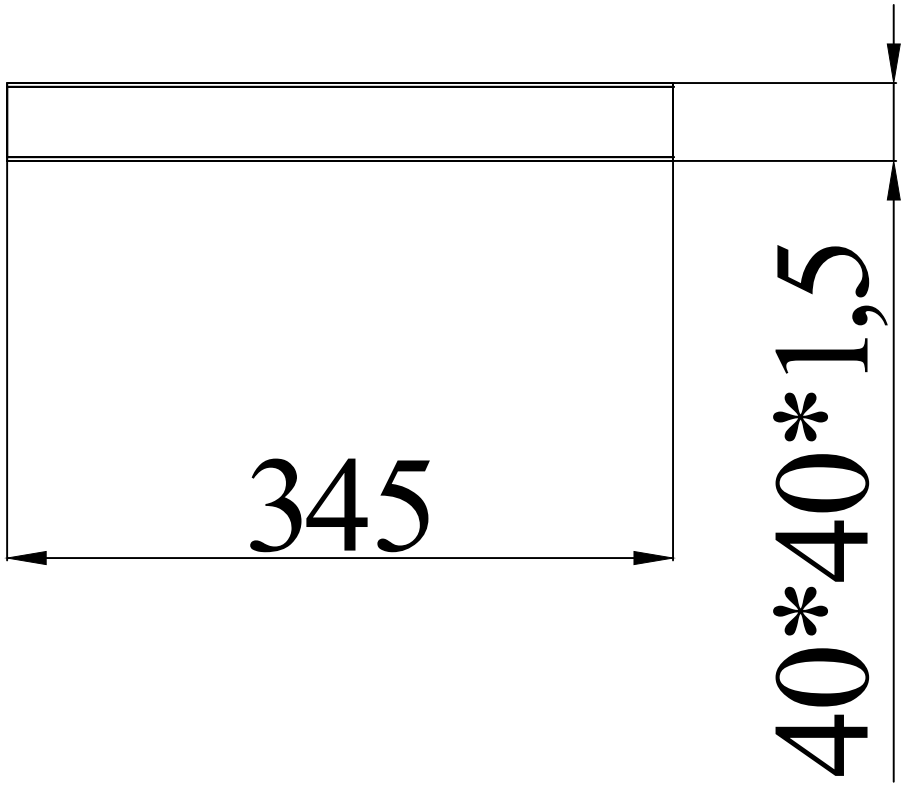

ბასრი პირები გასუფთავდეს

					ჯოდმ სხვ. 24 02 008			
								რაოდენობა
დახაზა		ზ.რობაქიძე						2 ცალი
შეამოწმა		თ. ალავიძე						
მიიღო		რ. შალამბერიძე			მილ/კვადრატი 40*40*1,5			

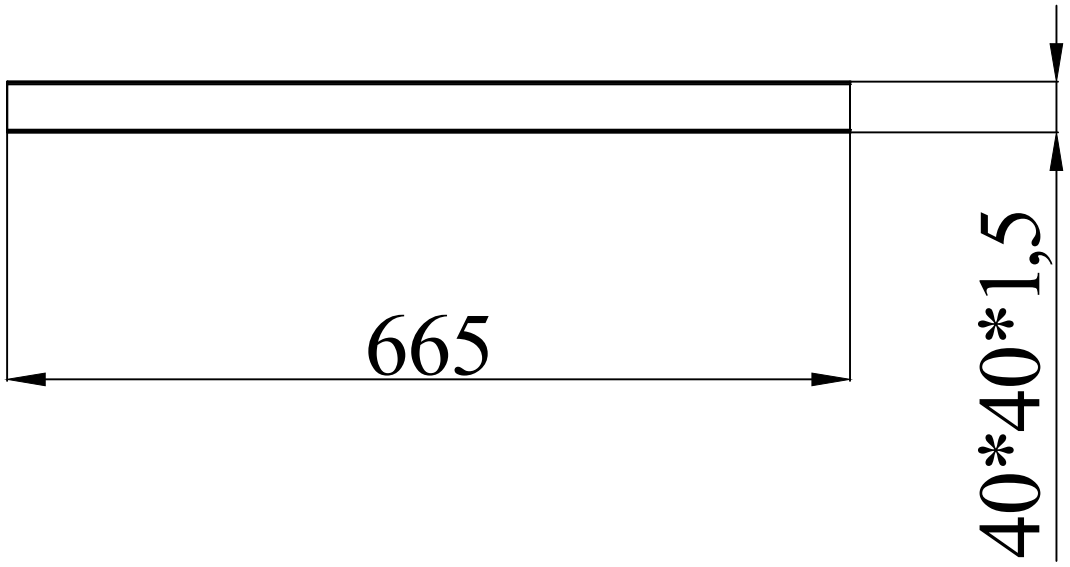

ბასრი პირები გასუფთავდეს

					ჯთდმ სხვ. 24 02 009			
								რაოდენობა
დახაზა		ზ.რობაქიძე						1 ცალი
შეამოწმა		თ. ალავიძე						
მიიღო		რ. შალამბერიძე			მილ/კვადრატი 40*40*1,5			

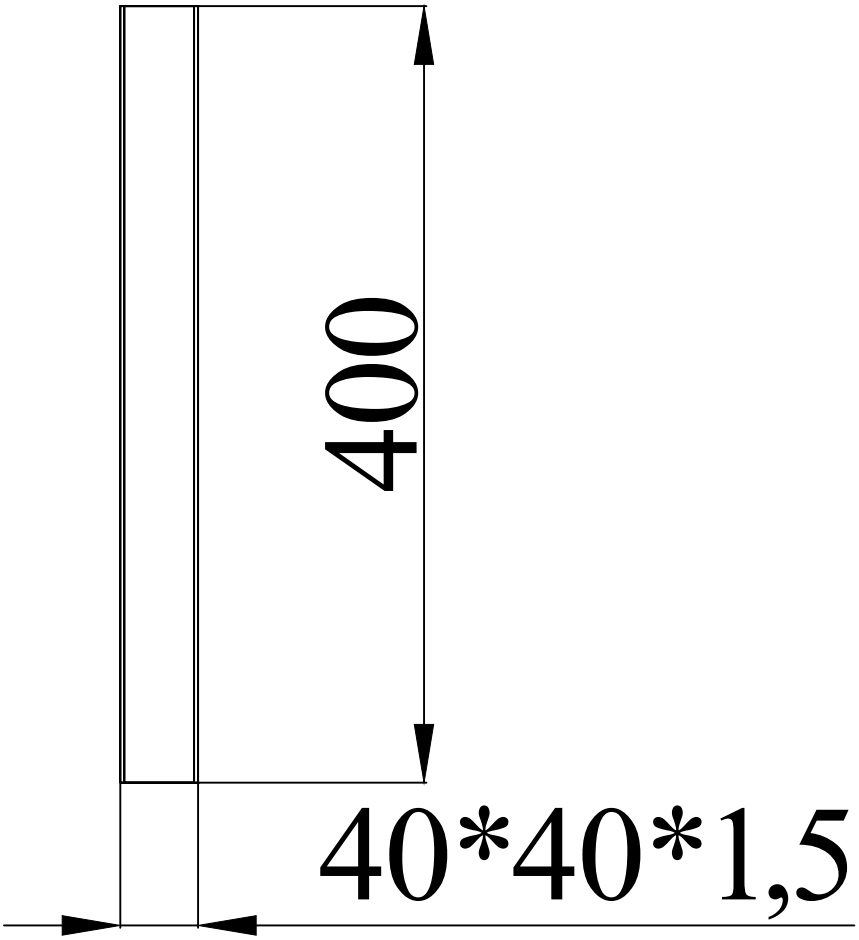

ბასრი პირები გასუფთავდეს

					ჯთდმ სხვ. 24 02 010			

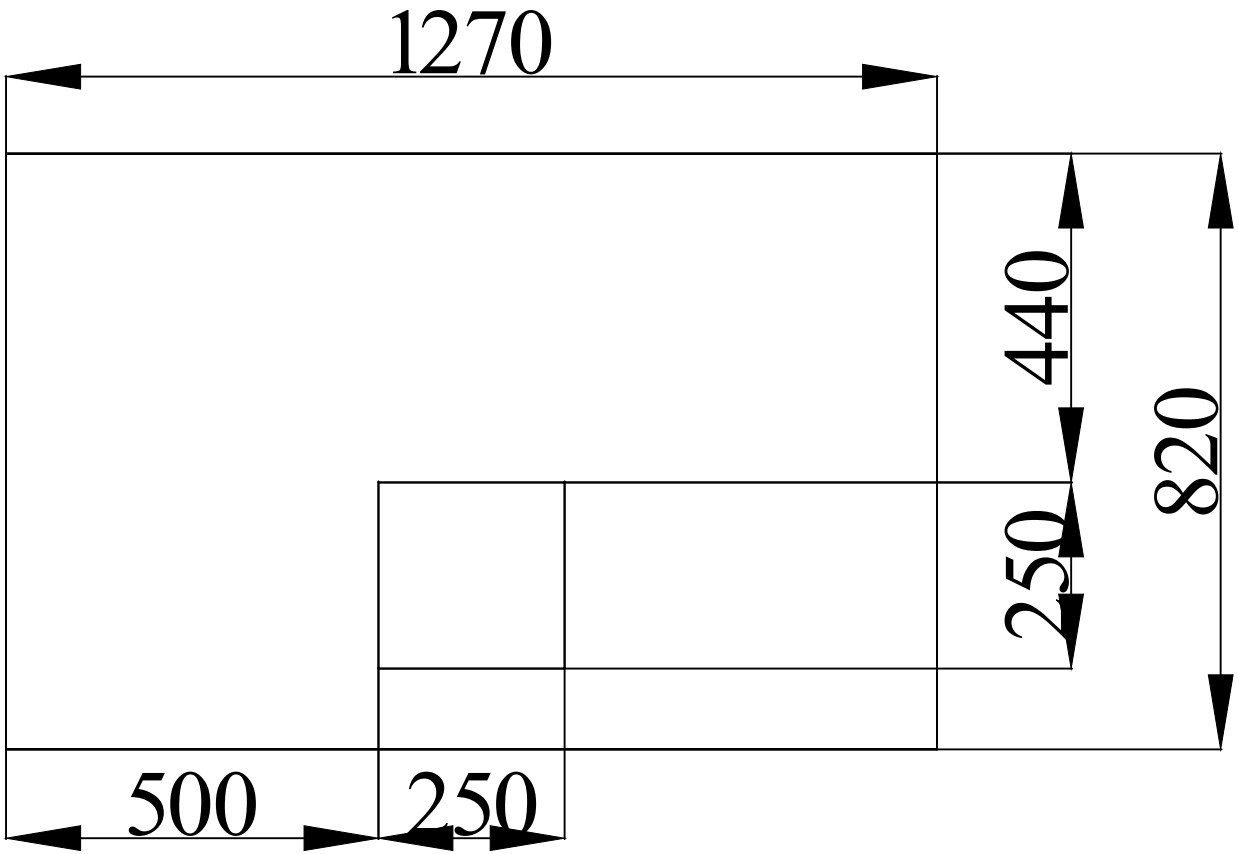
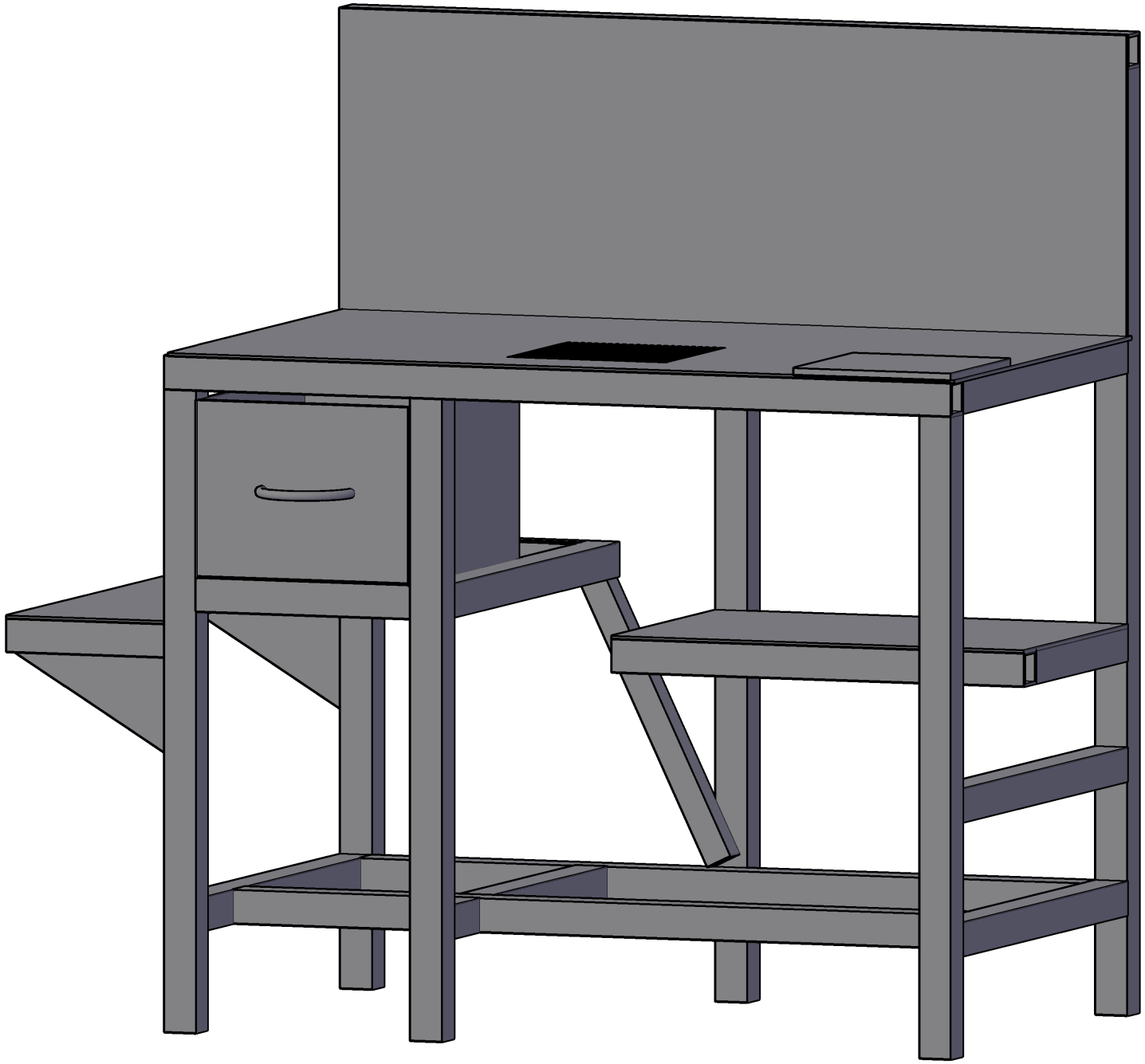
				ჯოდმ სხვ. 24 02 010