ადიგენის მუნიციპალიტეტის სოფელ უტყისუბანში საპიკნიკე ინფრასტრუქტურის მოწყობის საპროექტო დოკუმენტაცია

დამკვეთი: ბუნების დაცვის მსოფლიო ფონდის (WWF) კავკასიის პროგრამის ოფისი

2024

შპს „კონტინო"

საქართველო ახალციხე

მიქელიძე თევდორეს ქ. # 4 ტელ: 568 000 171 Mail: gogachikhladze73@gmail.com

განმარტებითი ბარათი

წინამდებარე პროექტი ითვალისწინებს ადიგენის მუნიციპალიტეტის სოფელ უტყისუბანში საპიკნიკე ადგილების მოწყობისათვის საჭირო სამუშაოების საპროექტო-სახარჯთაღრიცხვო დოკუმენტაციის მომზადებას. პროექტი დამუშავებულია მოქმედი ნორმებისა და წესების შესაბამისადდამკვეთის მოთხოვნილებებისა და ადგილობრივი პირობების გათვალისწინებით.

ობიექტის სახარჯთაღრიცხვო დოკუმენტაცია შედგენილია 2024 წლის III კვარტლის ფასების დონეზე მშენებლობის შემფასებელთა კავშირის მიერ დამუშავებული სამშენებლო რესურსების ფასების საფუძველზე.

პროექტი მოიცავს შემდეგ სამუშაოებს:

პარკინგის ადგილისა და მისასვლელი გზის მოწყობა-
საფეხმავლო ბილიკების ქსელის მოწყობა -
საინფორმაციო დაფის მოწყობა-1ც
კოცონის ორმოების ირგვლივ სკამების მოწყობა-2ც
გადახურული საპიკნიკე ფარდულების მნოწყობა -2ც
ფარდულის შიოგნით სკამების მოწყობა 4 ც
სასმელი წყლის წყაროს მოწყობა-1ც
სანაგვე ურნების მოწყობა-3 ც
კოტეჯის მოწყობა- 1 ც
WC-ს მოწყობა -2ც

ყველა პრობლემატური საკითხი, ასევე სავარაუდო ცვლილება მშენებლობის ორგანიზაციის მხრიდან შეთანხმებული უნდა იყოს დამკვეთთან.

არქიტექტორი: გ. ჩიხლაძე

სიტუაციური გეგმა მ 1:4500

დამკვეთი PRINCIPAL	ბუნების დაცვის მსოფლიო ფონდის (WWF) კავკასიის პროგრამის ოფისი
პროექტი PROJECT	საპიკნიკე ინფრასტრუქტურის მოწყობა
misamarTi ADDRESS	ადიგენის მუნიციპალიტეტი სოფელი უტყისუბანი

თანამდებობა	სახელი, გვარი	ხელმოწერა
პრ.-ს ხელმძღვანელი		
პრ.-ს . არქიტექტორი	g. CixlaZe	
მთ. კონსტრუქტორი		
კონსტრუქტორი		
მეასრულა		
მეამოწმა		

შპს „კონტიო“
საქართველო ახალციხე
მღვდელი თევდორეს ქ. # 4 ტელ:568 000 171
Mail: gogachikhladze73@gmail.com

masS. SCALE		TariRi DATE OF ISSUE	
naxazi DRWG.		koreqtireba REVISIONS	
		#	koreq. REV.	TariRi DATE
		1		
		2		
		3		
		4		
		5		
stadia STAGE		indeqsi INDEX	furc. PAGES
muSa proeqti			

GEORGIA LTD KONTIO 224092746

არსებული სიტუაციის ფოტომასალა

დამკვეთი PRINCIPAL	ბუნების დაცვის მსოფლიო ფონდის (WWF) კავკასიის პროგრამის ოფისი
პროექტი PROJECT	საპიკნიკე ინფრასტრუქტურის მოწყობა
misamarTi ADDRESS	ადიგენის მუნიციპალიტეტი სოფელი უტყისუბანი

თანამდებობა	სახელი, გვარი	ხელმოწერა
პრ.-ს ხელმძღვანელი		
პრ.-ს . არქიტექტორი	g. CixlaZe	
მთ. კონსტრუქტორი		
კონსტრუქტორი		
მეასრულა		
მეამოწმა		

შპს „კონტიო“
საქართველო ახალციხე
მღვდელი თევდორეს ქ. # 4 ტელ:568 000 171
Mail: gogachikhladze73@gmail.com

masS. SCALE		TariRi DATE OF ISSUE		
naxazi DRWG.		koreqtireba REVISIONS		
		#	koreq. REV.	TariRi DATE
		1		
		2		
		3		
		4		
		5		
stadia STAGE		indeqsi INDEX		furc. PAGES
muSa proeqti				

გენგეგმა მ 1:1250

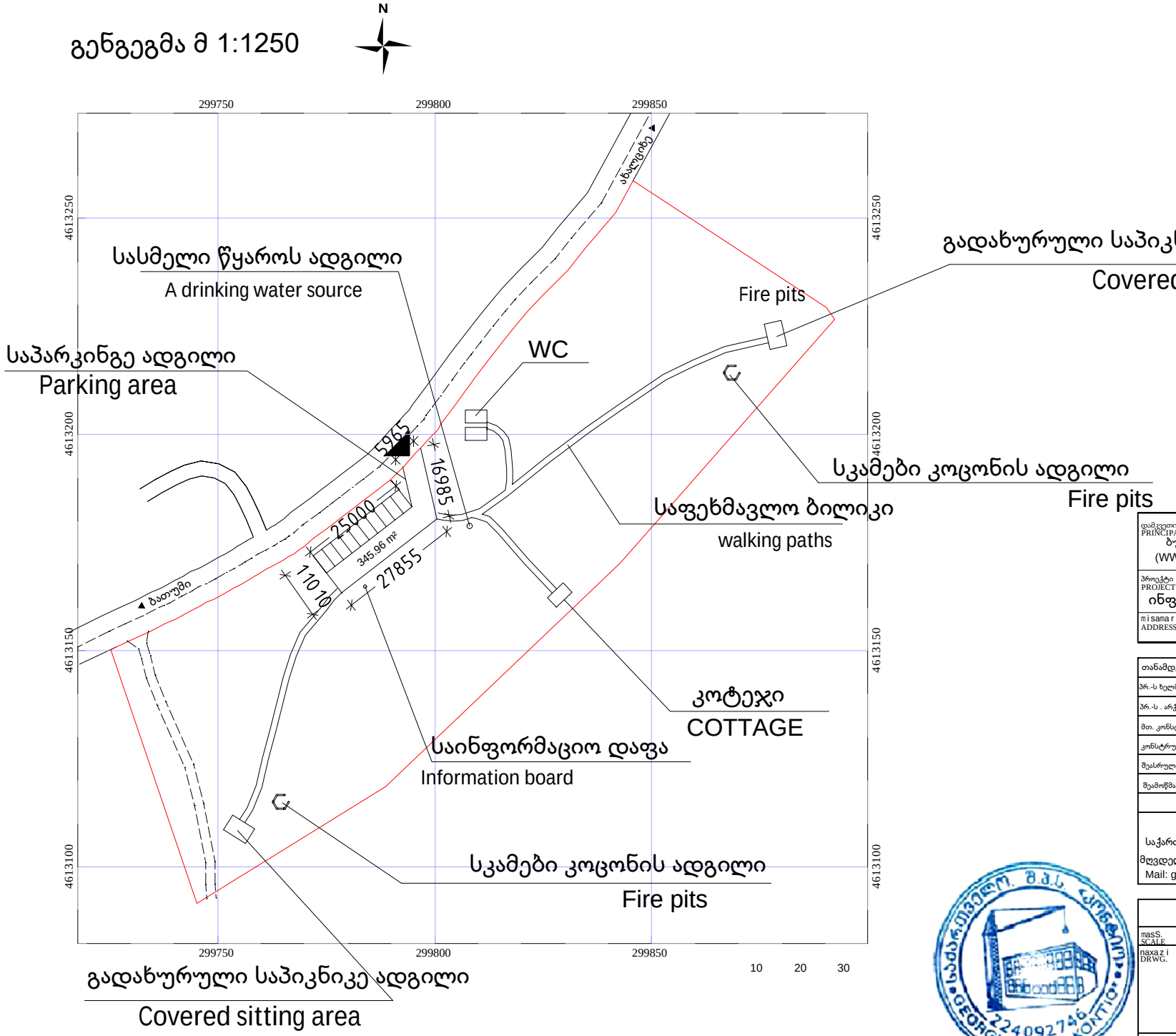

დამკვეთი PRINCIPAL	ბუნების დაცვის მსოფლიო ფონდის (WWF) კავკასიის პროგრამის ოფისი
პროექტი PROJECT	საპიკნიკე ინფრასტრუქტურის მოწყობა
misamarTi ADDRESS	ადიგენის მუნიციპალიტეტი სოფელი უტყისუბანი

თანამდებობა	სახელი, გვარი	ხელმოწერა
პრ.-ს ხელმძღვანელი		
პრ.-ს . არქიტექტორი	g. CixlaZe	
მთ. კონსტრუქტორი		
კონსტრუქტორი		
მეასრულა		
მეამოწმა		

შპს „კონტიო“
საქართველო ახალციხე
მღვდელი თევდორეს ქ. # 4 ტელ:568 000 171
Mail: gogachikhladze73@gmail.com

masS. SCALE		TariRi DATE OF ISSUE	
naxazi DRWG.		koreqtireba REVISIONS	
		#	koreq. REV.	TariRi DATE
		1		
		2		
		3		
		4		
		5		
stadia STAGE		indeqsi INDEX	furc. PAGES
muSa proeqti			

საქართველო. შპს „კონტიო“ GEORGIA LTD „KONTIO“ 224092746

საპარკინგე ადგილის გეგმა მ 1:150

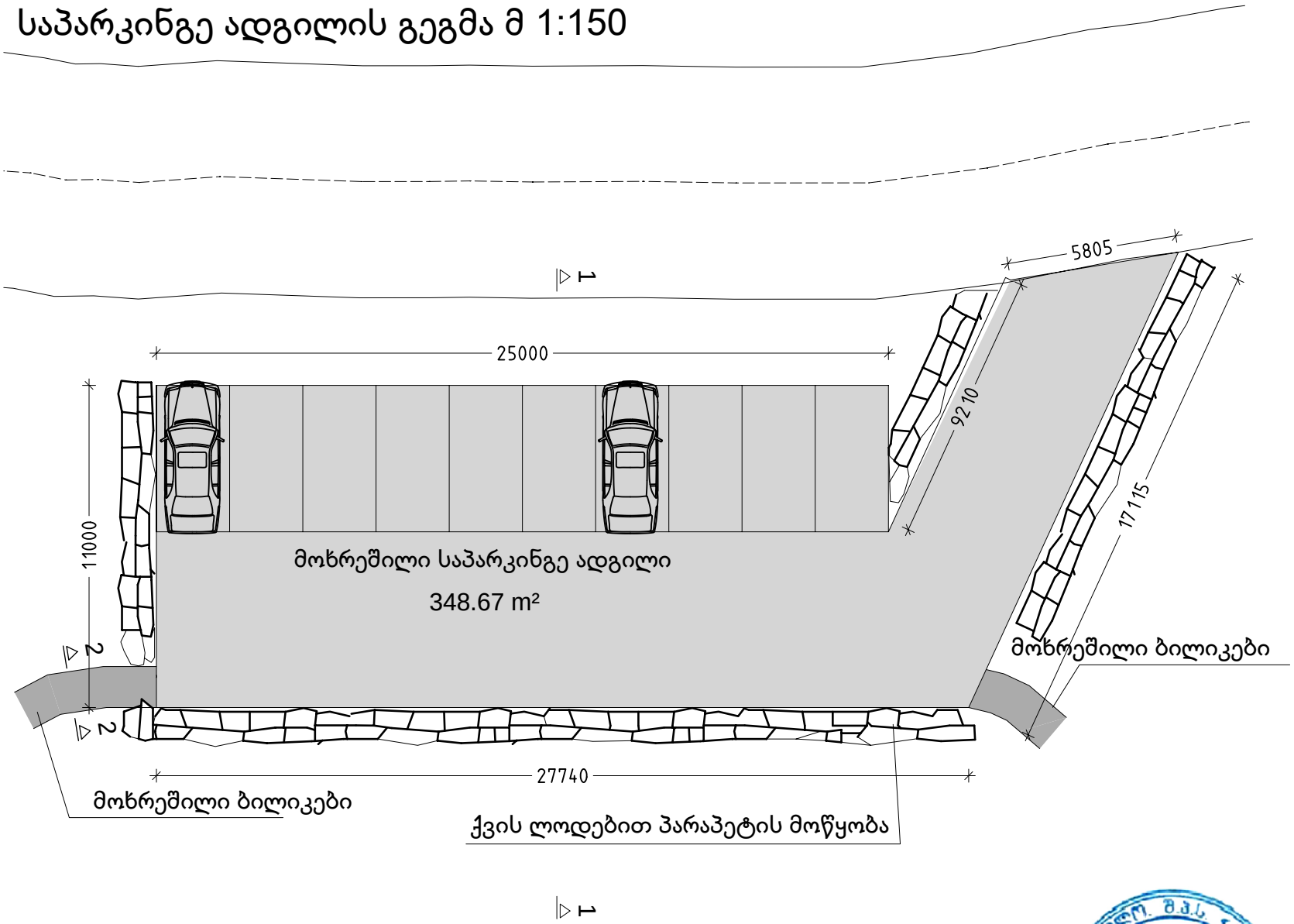

დამკვეთი PRINCIPAL	ბუნების დაცვის მსოფლიო ფონდის (WWF) კავკასიის პროგრამის ოფისი
პროექტი PROJECT	საპიკნიკე ინფრასტრუქტურის მოწყობა
misamarTi ADDRESS	ადიგენის მუნიციპალიტეტი სოფელი უტყისუბანი

თანამდებობა	სახელი, გვარი	ხელმოწერა
პრ.-ს ხელმძღვანელი		
პრ.-ს . არქიტექტორი	g. CixlaZe	
მთ. კონსტრუქტორი		
კონსტრუქტორი		
მეასრულა		
მეამოწმა		

შპს „კონტიო“
საქართველო ახალციხე
მღვდელი თევდორეს ქ. # 4 ტელ:568 000 171
Mail: gogachikhladze73@gmail.com

masS. SCALE		TariRi DATE OF ISSUE	
naxazi DRWG.		koreqtireba REVISIONS	
		#	koreq. REV.	TariRi DATE
		1		
		2		
		3		
		4		
		5		
stadia STAGE		indeqsi INDEX	furc. PAGES
muSa proeqti			

საქართველო. შ.პ.ს. „კონტიო“ GEORGIA LTD „KONTIO“ 224092746

ჭრილი 1-1 მ 1:100

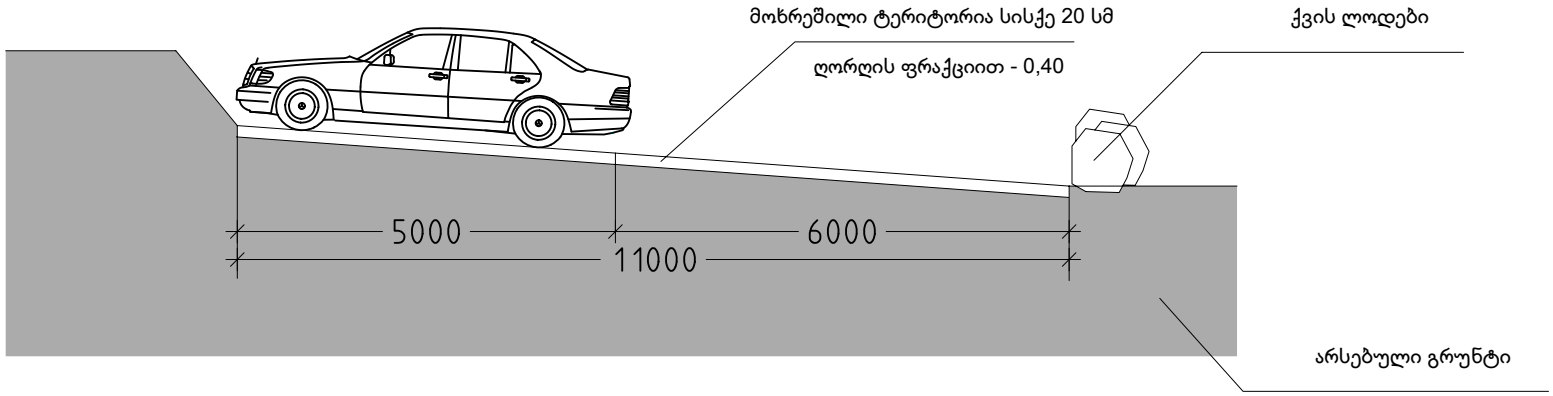

ჭრილი 2-2 მ 1:50

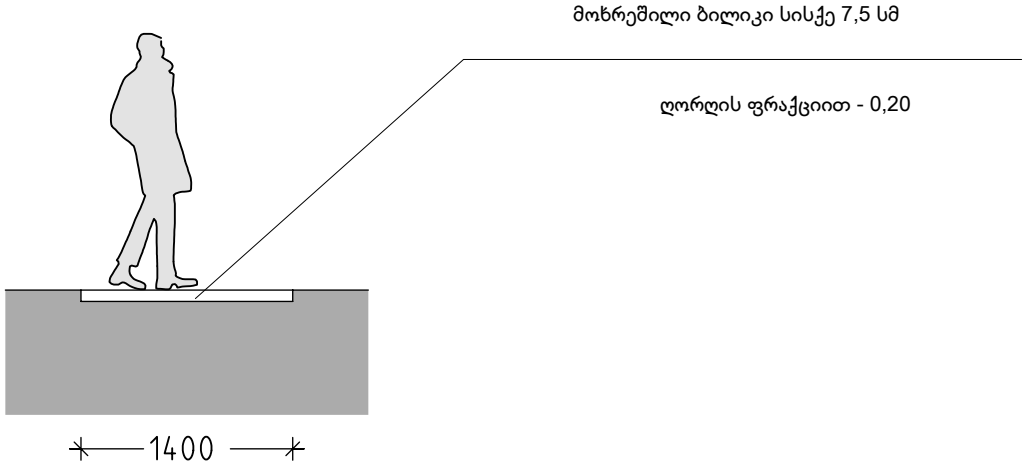

დამკვეთი PRINCIPAL	ბუნების დაცვის მსოფლიო ფონდის (WWF) კავკასიის პროგრამის ოფისი
პროექტი PROJECT	საპიკნიკე ინფრასტრუქტურის მოწყობა
misamarTi ADDRESS	ადიგენის მუნიციპალიტეტი სოფელი უტყისუბანი

თანამდებობა	სახელი, გვარი	ხელმოწერა
პრ.-ს ხელმძღვანელი		
პრ.-ს . არქიტექტორი	g. CixlaZe	
მთ. კონსტრუქტორი		
კონსტრუქტორი		
მეასრულა		
მეამოწმა		

შპს „კონტიო“
საქართველო ახალციხე
მღვდელი თევდორეს ქ. # 4 ტელ:568 000 171
Mail: gogachikhladze73@gmail.com

masS. SCALE		TariRi DATE OF ISSUE	
naxazi DRWG.		koreqtireba REVISIONS	
		#	koreq. REV.	TariRi DATE
		1		
		2		
		3		
		4		
		5		
stadia STAGE		indeqsi INDEX	furc. PAGES
muSa proeqti			

სკამის გეგმა მ 1:50

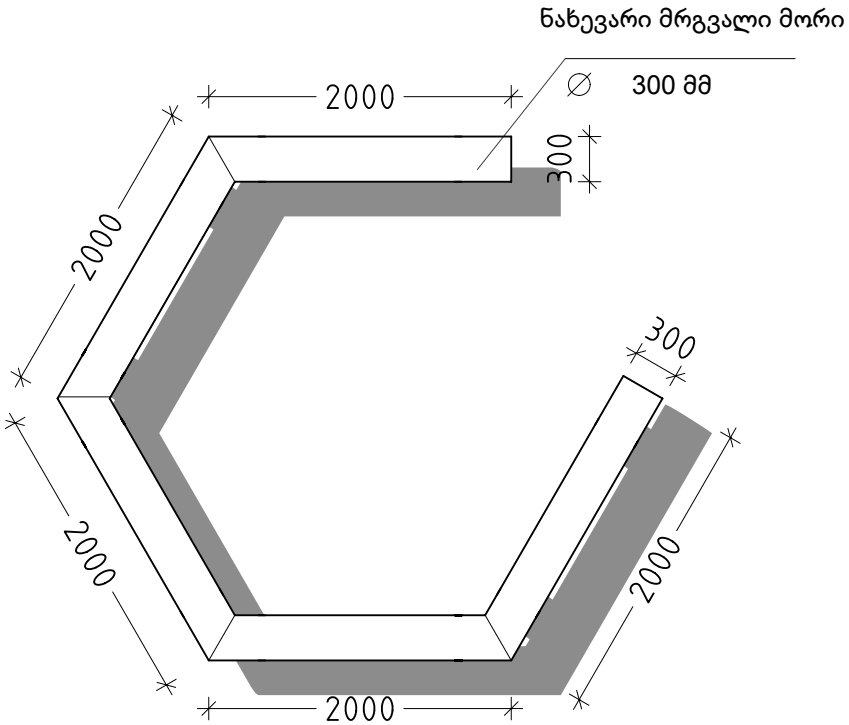

ესკიზი

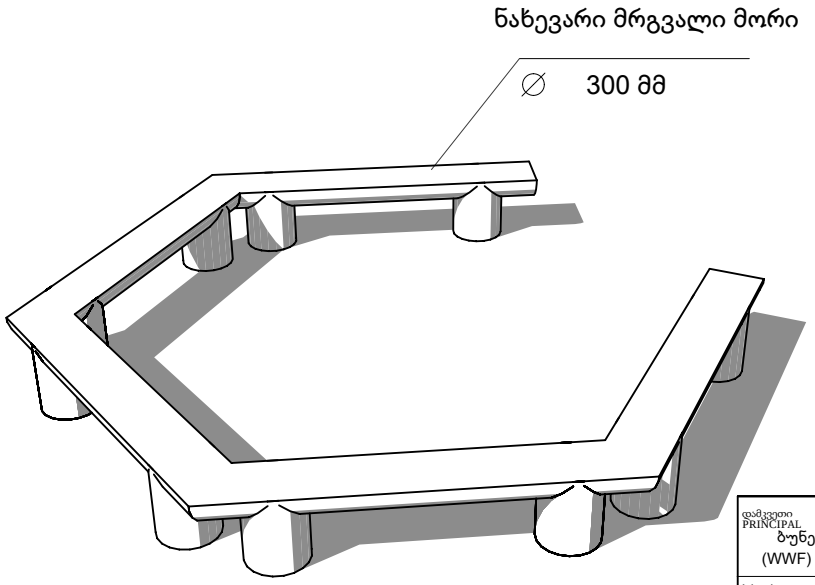

გვერდითი ხედი მ 1:50

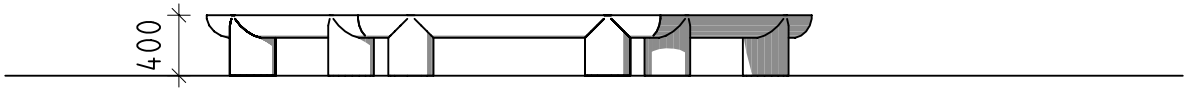

დამკვეთი PRINCIPAL	ბუნების დაცვის მსოფლიო ფონდის (WWF) კავკასიის პროგრამის ოფისი
პროექტი PROJECT	საპიკნიკე ინფრასტრუქტურის მოწყობა
misamarTi ADDRESS	ადიგენის მუნიციპალიტეტი სოფელი უტყისუბანი

თანამდებობა	სახელი, გვარი	ხელმოწერა
პრ.-ს ხელმძღვანელი		
პრ.-ს . არქიტექტორი	g. CixlaZe	
მთ. კონსტრუქტორი		
კონსტრუქტორი		
მეასრულა		
მეამოწმა		

შპს „კონტიო“
საქართველო ახალციხე
მღვდელი თევდორეს ქ. # 4 ტელ:568 000 171
Mail: gogachikhladze73@gmail.com

masS. SCALE		TariRi DATE OF ISSUE	
naxazi DRWG.		koreqtireba REVISIONS	
	#	koreq. REV.	TariRi DATE
	1		
	2		
	3		
	4		
	5		
stadia STAGE	indeqsi INDEX	furc. PAGES	
muSa proeqti			

სკამის გეგმა მ 1:50

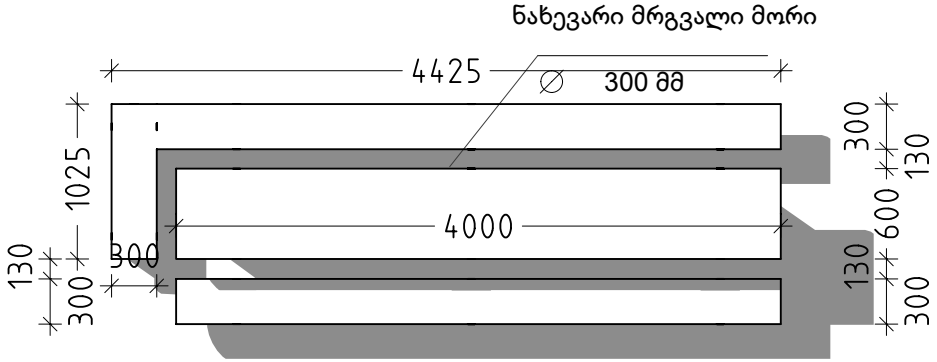

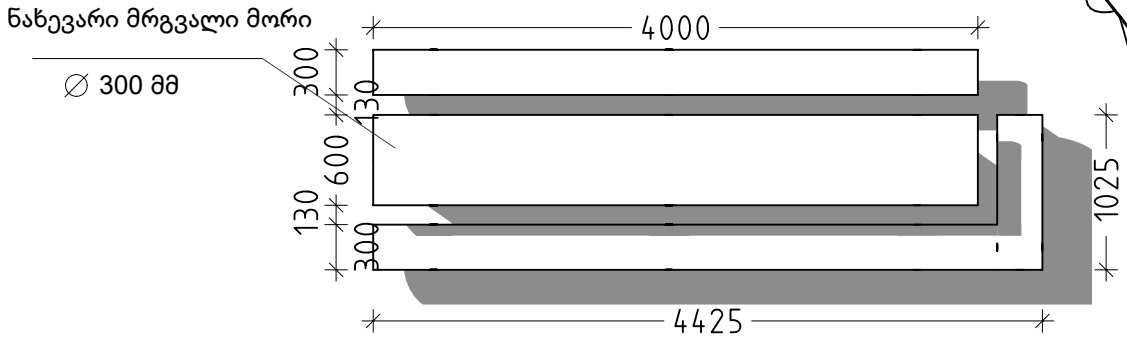

ესკიზი

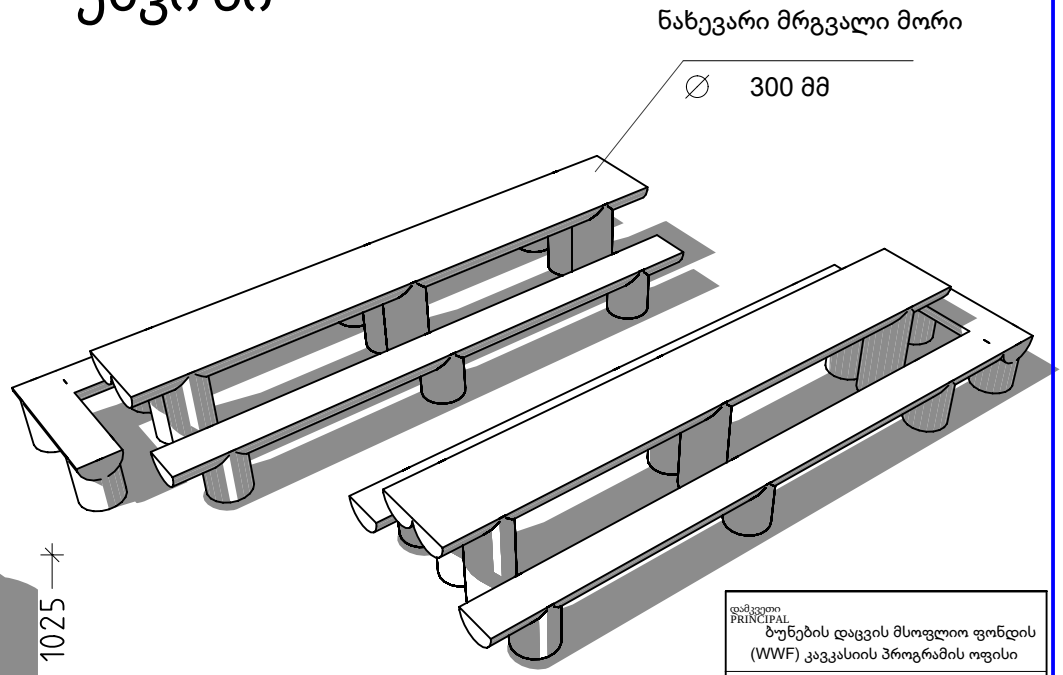

გვერდითი ხედი მ 1:50

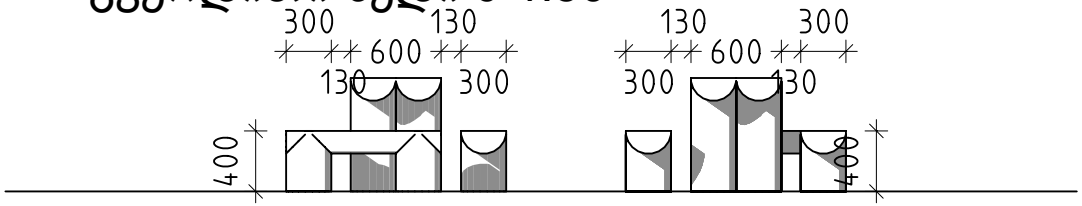

დამკვეთი PRINCIPAL	ბუნების დაცვის მსოფლიო ფონდის (WWF) კავკასიის პროგრამის ოფისი
პროექტი PROJECT	საპიკნიკე ინფრასტრუქტურის მოწყობა
misamarTi ADDRESS	ადიგენის მუნიციპალიტეტი სოფელი უტყისუბანი

თანამდებობა	სახელი, გვარი	ხელმოწერა
პრ.-ს ხელმძღვანელი		
პრ.-ს . არქიტექტორი	g. CixlaZe	
მთ. კონსტრუქტორი		
კონსტრუქტორი		
მეასრულა		
მეამოწმა		

შპს „კონტიო“
საქართველო ახალციხე
მღვდელი თევდორეს ქ. # 4 ტელ:568 000 171
Mail: gogachikhladze73@gmail.com

masS. SCALE		TariRi DATE OF ISSUE	
naxazi DRWG.		koreqtireba REVISIONS	
		#	koreq. REV.	TariRi DATE
		1		
		2		
		3		
		4		
		5		
stadia STAGE		indeqsi INDEX		furc. PAGES
muSa proeqti				

224092746 GEORGIA LTD „KONTIO“

კომპიუტერული მოდელი

დამკვეთი PRINCIPAL	ბუნების დაცვის მსოფლიო ფონდის (WWF) კავკასიის პროგრამის ოფისი
პროექტი PROJECT	საპიკნიკე ინფრასტრუქტურის მოწყობა
misamarTi ADDRESS	ადიგენის მუნიციპალიტეტი სოფელი უტყისუბანი

თანამდებობა	სახელი, გვარი	ხელმოწერა
პრ.-ს ხელმძღვანელი		
პრ.-ს . არქიტექტორი	g. CixlaZe	
მთ. კონსტრუქტორი		
კონსტრუქტორი		
მეასრულა		
მეამოწმა		

შპს „კონტიო“
საქართველო ახალციხე
მღვდელი თევდორეს ქ. # 4 ტელ:568 000 171
Mail: gogachikhladze73@gmail.com

masS. SCALE		TariRi DATE OF ISSUE	
naxazi DRWG.		koreqtireba REVISIONS	
		#	koreq. REV.	TariRi DATE
		1		
		2		
		3		
		4		
		5		
stadia STAGE		indeqsi INDEX	furc. PAGES
muSa proeqti			

ფარდულის გეგმა მ 1:50

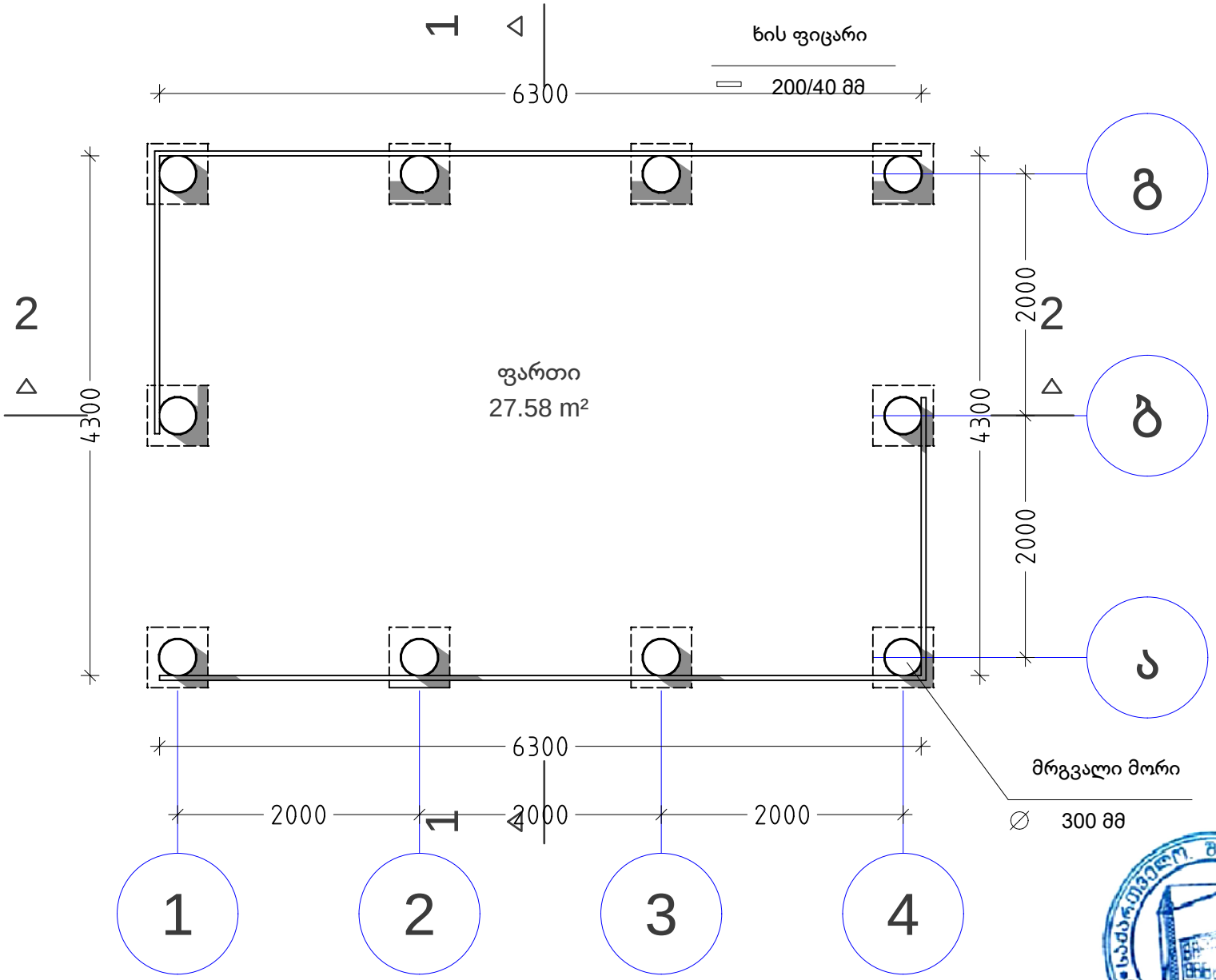

დამკვეთი PRINCIPAL	ბუნების დაცვის მსოფლიო ფონდის (WWF) კავკასიის პროგრამის ოფისი
პროექტი PROJECT	საპიკნიკე ინფრასტრუქტურის მოწყობა
misamarTi ADDRESS	ადიგენის მუნიციპალიტეტი სოფელი უტყისუბანი

თანამდებობა	სახელი, გვარი	ხელმოწერა
პრ.-ს ხელმძღვანელი		
პრ.-ს . არქიტექტორი	g. CixlaZe	
მთ. კონსტრუქტორი		
კონსტრუქტორი		
მეასრულა		
მეამოწმა		

შპს „კონტიო“
საქართველო ახალციხე
მღვდელი თევდორეს ქ. # 4 ტელ:568 000 171
Mail: gogachikhladze73@gmail.com

masS. SCALE		TariRi DATE OF ISSUE	
naxazi DRWG.		koreqtireba REVISIONS	
		#	koreq. REV.	TariRi DATE
		1		
		2		
		3		
		4		
		5		
stadia STAGE		indeqsi INDEX	furc. PAGES
muSa proeqti			

საპიკნიკე ფარდულის სახურავის გეგმა მ 1:50

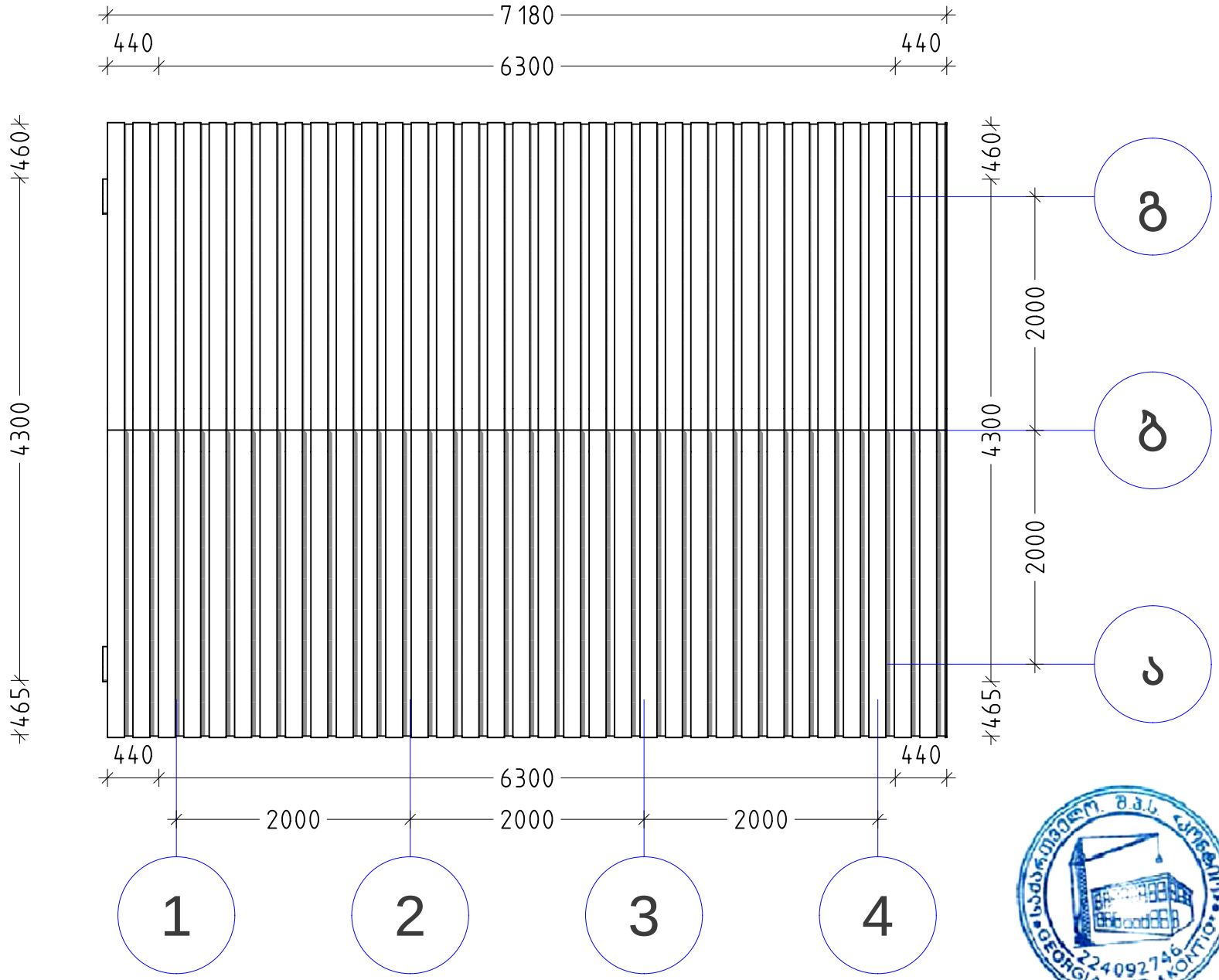

დამკვეთი PRINCIPAL	ბუნების დაცვის მსოფლიო ფონდის (WWF) კავკასიის პროგრამის ოფისი
პროექტი PROJECT	საპიკნიკე ინფრასტრუქტურის მოწყობა
misamarTi ADDRESS	ადიგენის მუნიციპალიტეტი სოფელი უტყისუბანი

თანამდებობა	სახელი, გვარი	ხელმოწერა
პრ.-ს ხელმძღვანელი		
პრ.-ს . არქიტექტორი	g. CixlaZe	
მთ. კონსტრუქტორი		
კონსტრუქტორი		
მეასრულა		
მეამოწმა		

შპს „კონტიო“
საქართველო ახალციხე
მღვდელი თევდორეს ქ. # 4 ტელ:568 000 171
Mail: gogachikhladze73@gmail.com

masS. SCALE		TariRi DATE OF ISSUE	
naxazi DRWG.		koreqtireba REVISIONS	
		#	koreq. REV.	TariRi DATE
		1		
		2		
		3		
		4		
		5		
stadia STAGE		indeqsi INDEX	furc. PAGES
muSa proeqti			

საპიკნიკე ფარდულის ხედი გ-ა ღერძებში მ 1:50

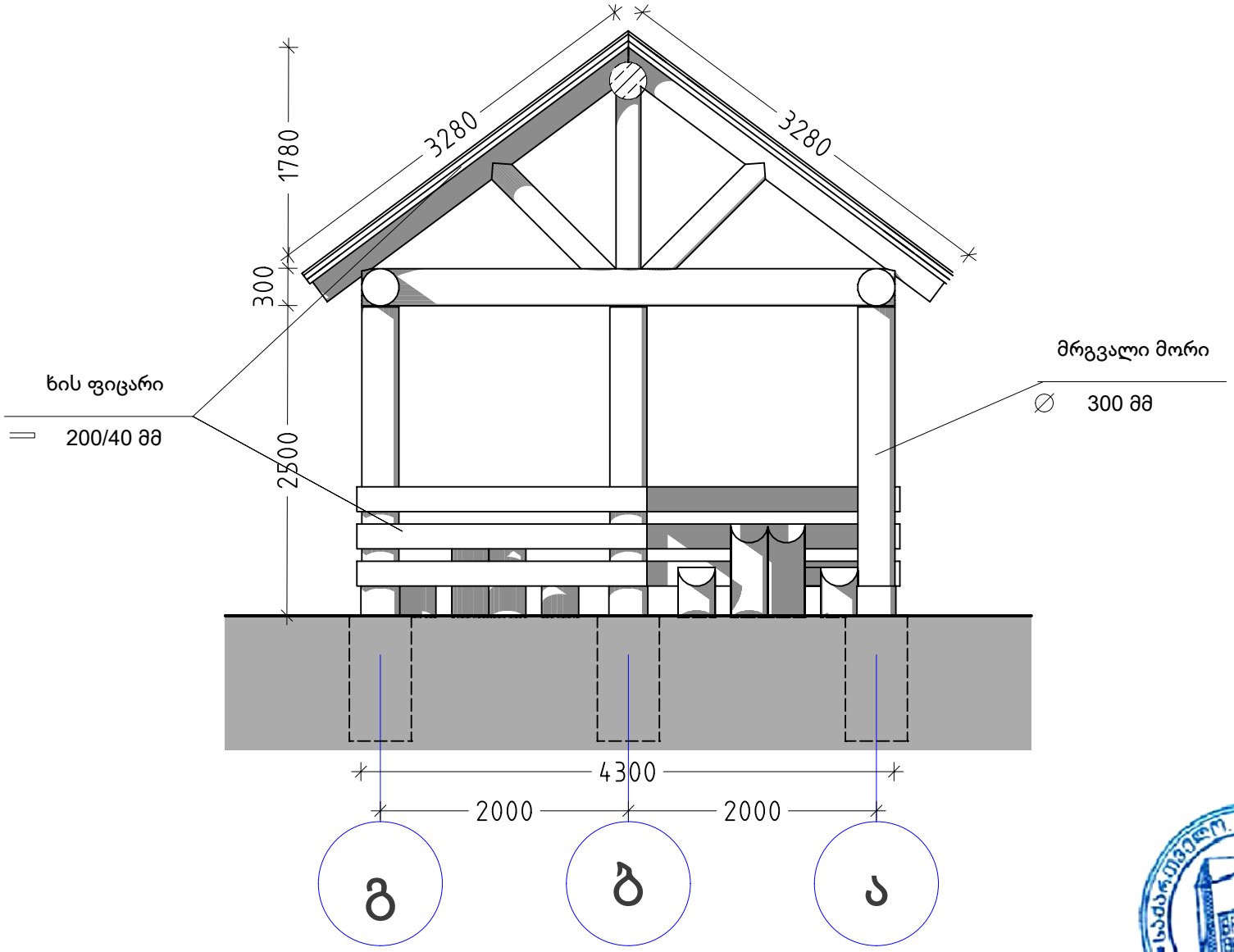

დამკვეთი PRINCIPAL	ბუნების დაცვის მსოფლიო ფონდის (WWF) კავკასიის პროგრამის ოფისი
პროექტი PROJECT	საპიკნიკე ინფრასტრუქტურის მოწყობა
misamarTi ADDRESS	ადიგენის მუნიციპალიტეტი სოფელი უტყისუბანი

თანამდებობა	სახელი, გვარი	ხელმოწერა
პრ.-ს ხელმძღვანელი		
პრ.-ს . არქიტექტორი	g. CixlaZe	
მთ. კონსტრუქტორი		
კონსტრუქტორი		
მეასრულა		
მეამოწმა		

შპს „კონტიო“
საქართველო ახალციხე
მღვდელი თევდორეს ქ. # 4 ტელ:568 000 171
Mail: gogachikhladze73@gmail.com

masS. SCALE		TariRi DATE OF ISSUE	
naxazi DRWG.		koreqtireba REVISIONS	
		#	koreq. REV.	TariRi DATE
		1		
		2		
		3		
		4		
		5		
stadia STAGE		indeqsi INDEX	furc. PAGES
muSa proeqti			

საპიკნიკე ფარდულის ხედი1-4 ღერძებში მ 1:50

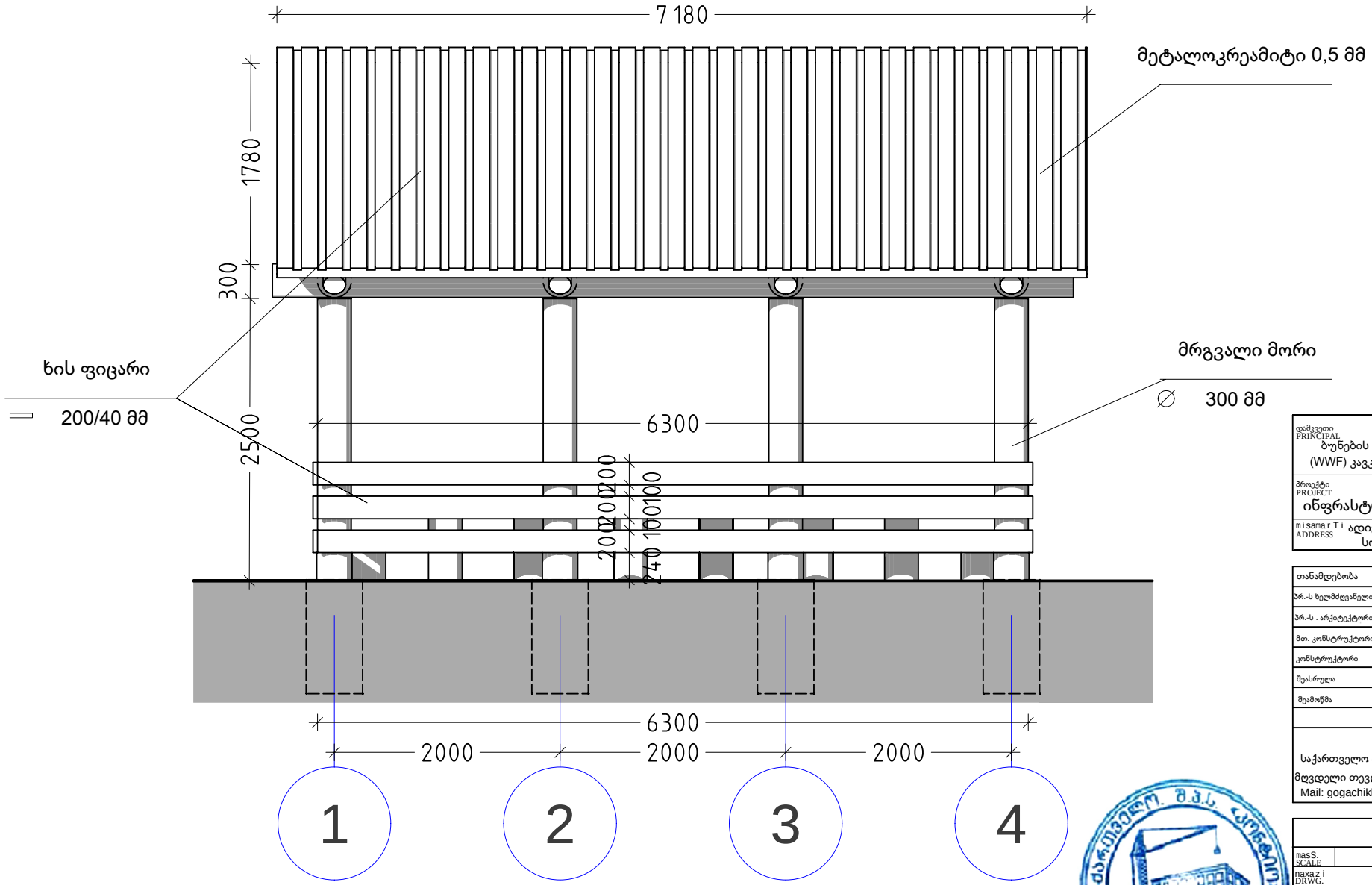

დამკვეთი PRINCIPAL	ბუნების დაცვის მსოფლიო ფონდის (WWF) კავკასიის პროგრამის ოფისი
პროექტი PROJECT	საპიკნიკე ინფრასტრუქტურის მოწყობა
misamarTi ADDRESS	ადიგენის მუნიციპალიტეტი სოფელი უტყისუბანი

თანამდებობა	სახელი, გვარი	ხელმოწერა
პრ.-ს ხელმძღვანელი		
პრ.-ს . არქიტექტორი	g. CixlaZe	
მთ. კონსტრუქტორი		
კონსტრუქტორი		
მეასრული		
მეამოწმე		

შპს „კონტიო“
საქართველო ახალციხე
მღვდელი თევდორეს ქ. # 4 ტელ:568 000 171
Mail: gogachikhladze73@gmail.com

masS. SCALE		TariRi DATE OF ISSUE	
naxazi DRWG.		koreqtireba REVISIONS	
		#	koreq. REV.	TariRi DATE
		1		
		2		
		3		
		4		
		5		
stadia STAGE		indeqsi INDEX		furc. PAGES
muSa proeqti				

საპიკნიკე ფარდულის ხედი 4-1 ღერძებში მ 1:50

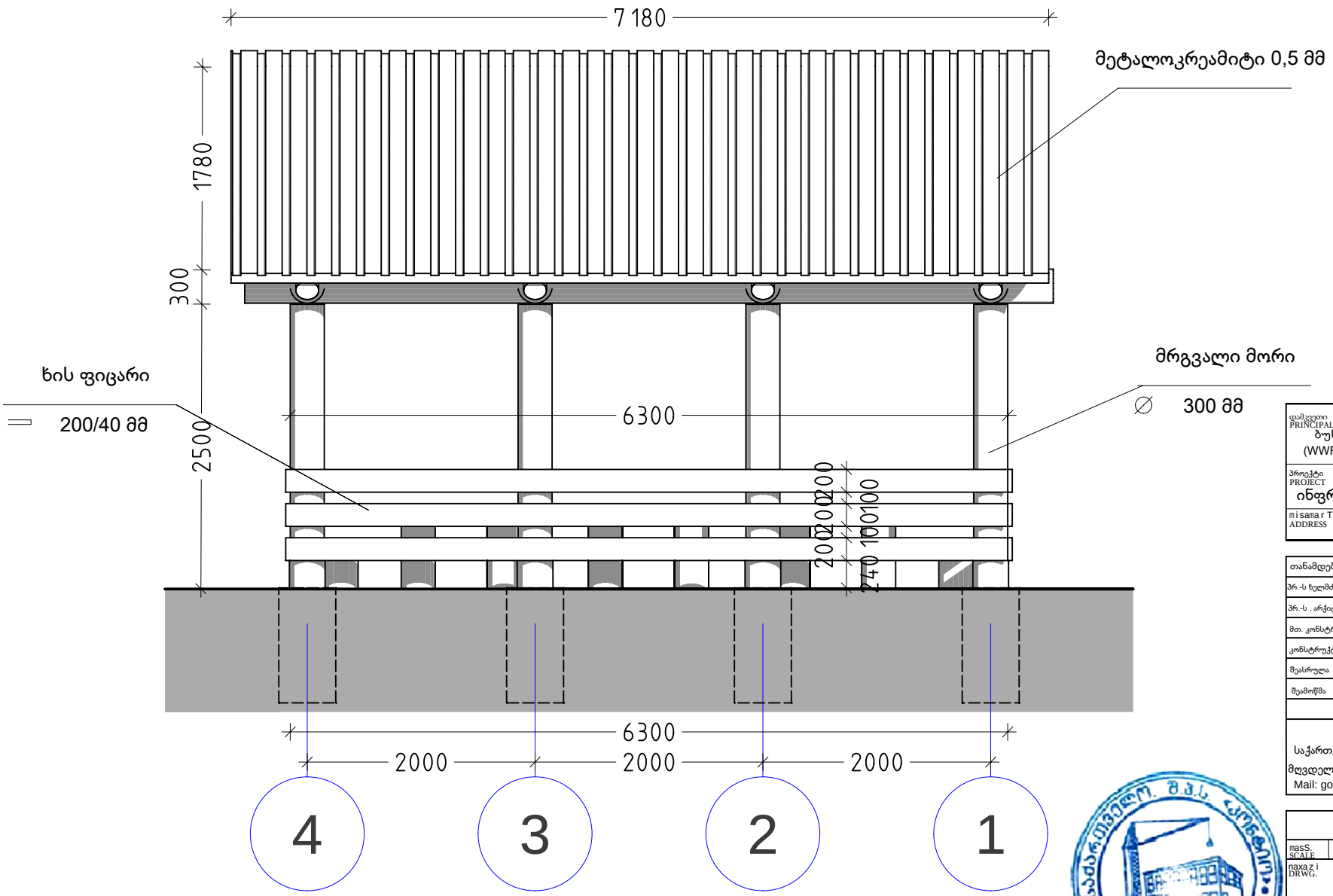

დამკვეთი PRINCIPAL	ბუნების დაცვის მსოფლიო ფონდის (WWF) კავკასიის პროგრამის ოფისი
პროექტი PROJECT	საპიკნიკე ინფრასტრუქტურის მოწყობა
misamarTi ADDRESS	ადიგენის მუნიციპალიტეტი სოფელი უტყისუბანი

თანამდებობა	სახელი, გვარი	ხელმოწერა
პრ.-ს ხელმძღვანელი		
პრ.-ს . არქიტექტორი	g. Cix l aZe	
მთ. კონსტრუქტორი		
კონსტრუქტორი		
მეასრულა		
მეამოწმა		

შპს „კონტიო“
საქართველო ახალციხე
მღვდელი თევდორეს ქ. # 4 ტელ:568 000 171
Mail: gogachikhladze73@gmail.com

masS. SCALE		TariRi DATE OF ISSUE	
naxazi DRWG.		koreqtireba REVISIONS	
		#	koreq. REV.	TariRi DATE
		1		
		2		
		3		
		4		
		5		
stadia STAGE		indeqsi INDEX	furc. PAGES
muSa proeqti			

საპიკნიკე ფარდულის ხედი ა-გ ღერძებში მ 1:50

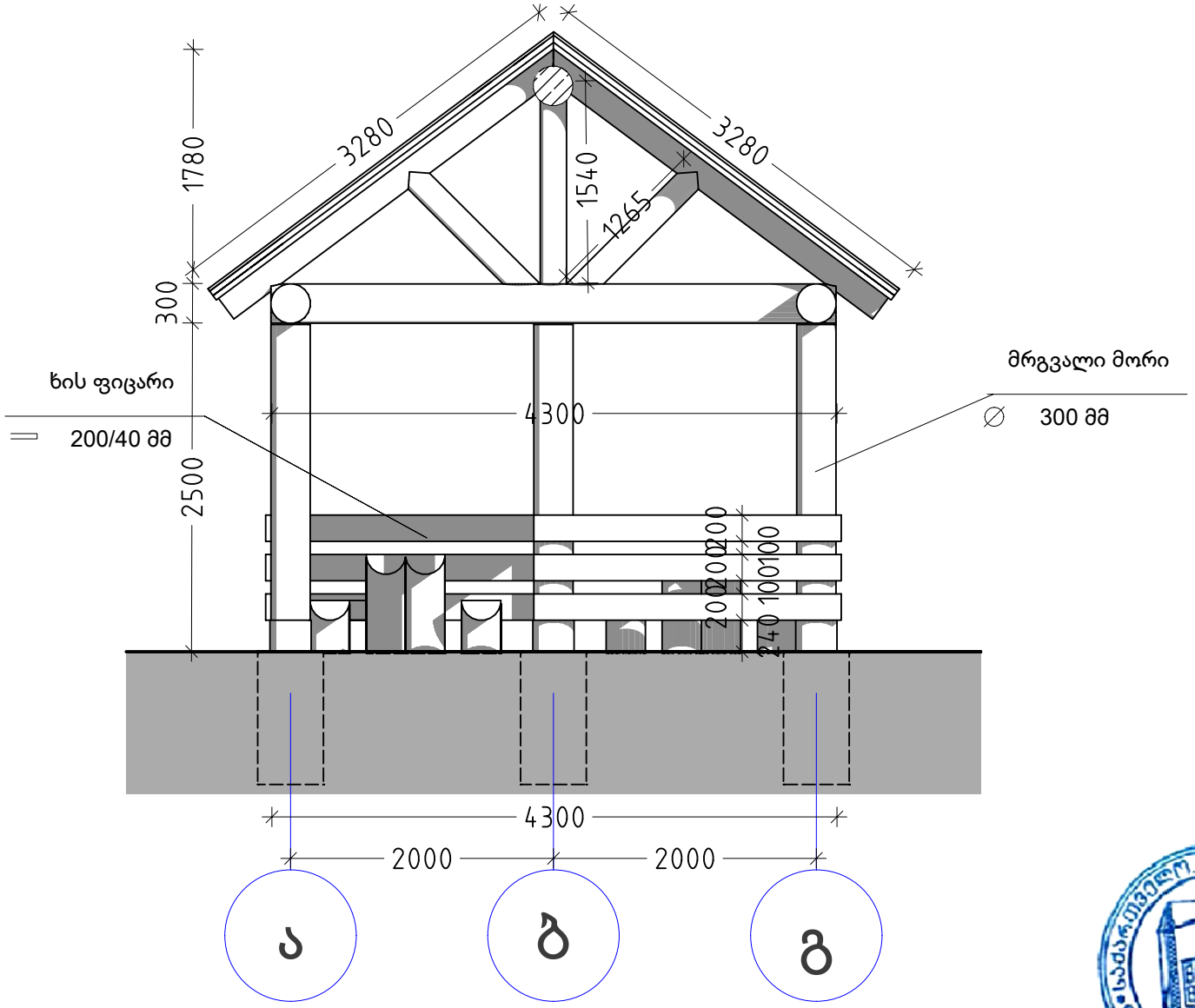

დამკვეთი PRINCIPAL	ბუნების დაცვის მსოფლიო ფონდის (WWF) კავკასიის პროგრამის ოფისი
პროექტი PROJECT	საპიკნიკე ინფრასტრუქტურის მოწყობა
misamarTi ADDRESS	ადიგენის მუნიციპალიტეტი სოფელი უტყისუბანი

თანამდებობა	სახელი, გვარი	ხელმოწერა
პრ.-ს ხელმძღვანელი		
პრ.-ს . არქიტექტორი	g. CixlaZe	
მთ. კონსტრუქტორი		
კონსტრუქტორი		
მეასრულა		
მეამოწმა		

შპს „კონტიო“
საქართველო ახალციხე
მღვდელი თევდორეს ქ. # 4 ტელ:568 000 171
Mail: gogachikhladze73@gmail.com

masS. SCALE		TariRi DATE OF ISSUE	
naxazi DRWG.		koreqtireba REVISIONS	
		#	koreq. REV.	TariRi DATE
		1		
		2		
		3		
		4		
		5		
stadia STAGE		indeqsi INDEX		furc. PAGES
muSa proeqti				

ჭრილი 1-1 მ 1:50

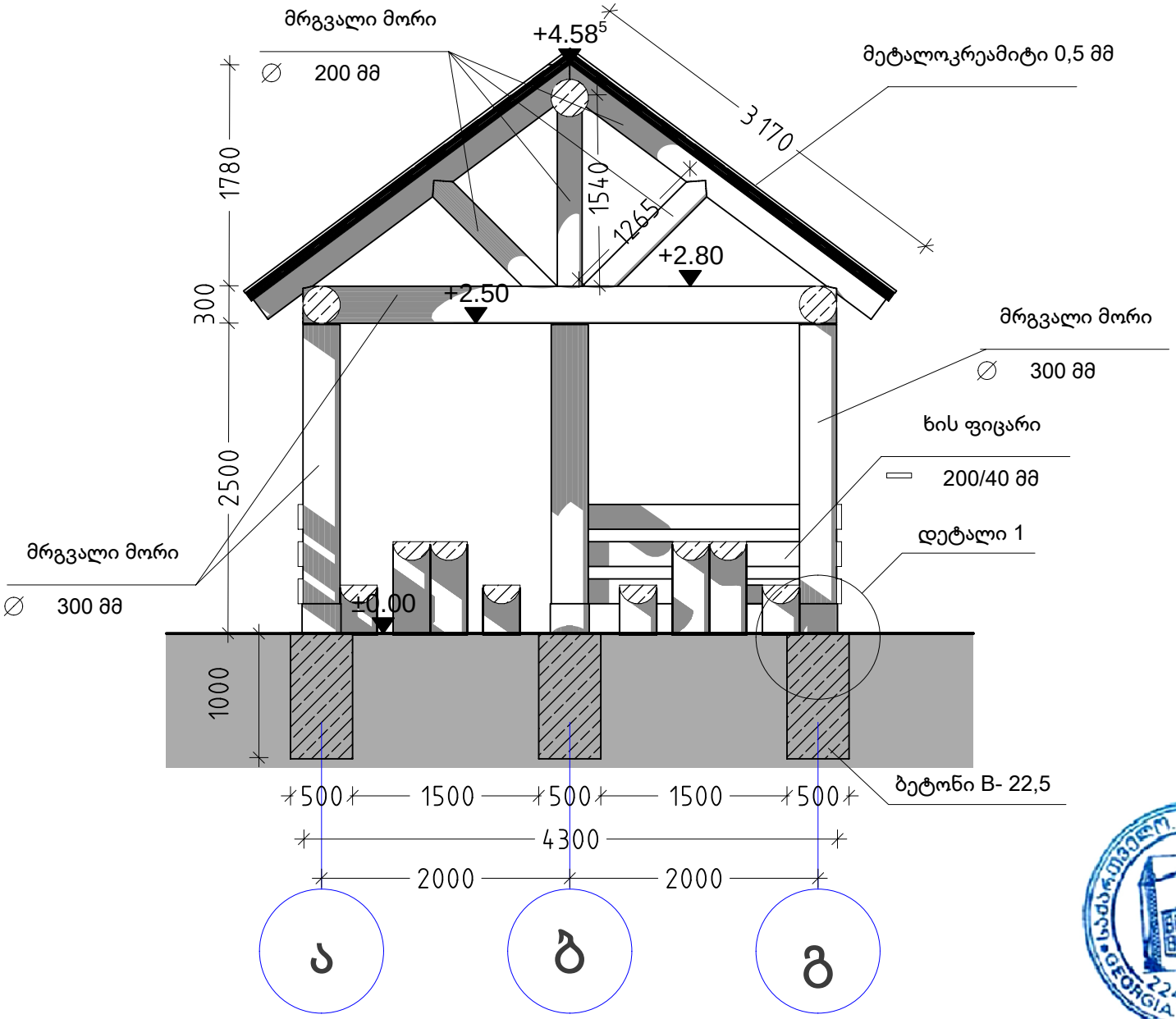

დამკვეთი PRINCIPAL	ბუნების დაცვის მსოფლიო ფონდის (WWF) კავკასიის პროგრამის ოფისი
პროექტი PROJECT	საპიკნიკე ინფრასტრუქტურის მოწყობა
misamarTi ADDRESS	ადიგენის მუნიციპალიტეტი სოფელი უტყისუბანი

თანამდებობა	სახელი, გვარი	ხელმოწერა
პრ.-ს ხელმძღვანელი		
პრ.-ს . არქიტექტორი	g. Cix l aZe	
მთ. კონსტრუქტორი		
კონსტრუქტორი		
მეასრულა		
მეამოწმა		

შპს „კონტიო“

საქართველო ახალციხე

მღვდელი თევდორეს ქ. # 4 ტელ:568 000 171

Mail: gogachikhladze73@gmail.com

masS. SCALE		TariRi DATE OF ISSUE	
naxazi DRWG.		koreqtireba REVISIONS	
		#	koreq. REV.	TariRi DATE
		1		
		2		
		3		
		4		
		5		
stadia STAGE		indeqsi INDEX	furc. PAGES
muSa proeqti			

ჭრილი 2-2 მ 1:50

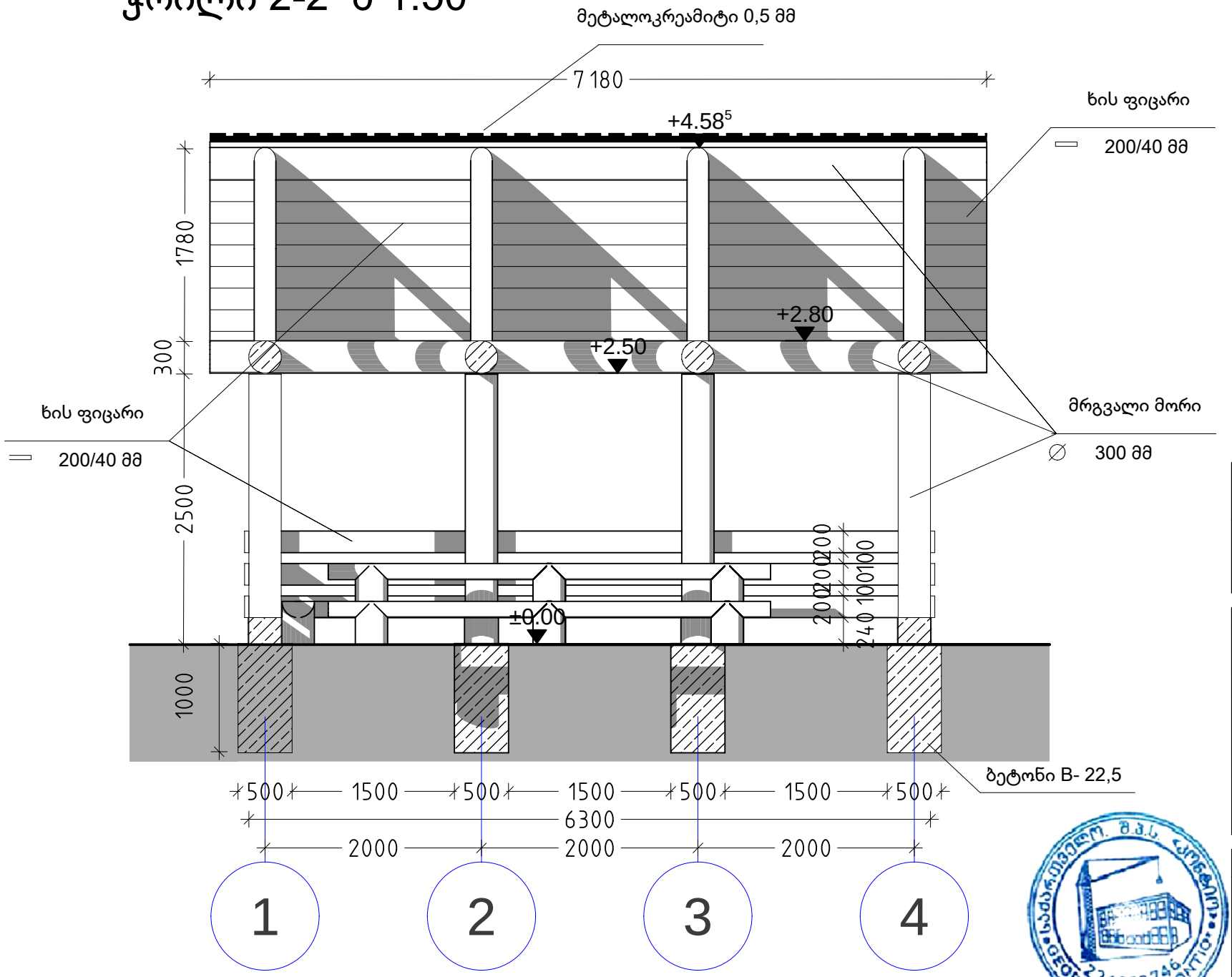

დამკვეთი PRINCIPAL	ბუნების დაცვის მსოფლიო ფონდის (WWF) კავკასიის პროგრამის ოფისი
პროექტი PROJECT	საპიკნიკე ინფრასტრუქტურის მოწყობა
misamarTi ADDRESS	ადიგენის მუნიციპალიტეტი სოფელი უტყისუბანი

თანამდებობა	სახელი, გვარი	ხელმოწერა
პრ.-ს ხელმძღვანელი		
პრ.-ს . არქიტექტორი	g. Cix l aZe	
მთ. კონსტრუქტორი		
კონსტრუქტორი		
მეასრულა		
მეამოწმა		

შპს „კონტიო“
საქართველო ახალციხე
მღვდელი თევდორეს ქ. # 4 ტელ:568 000 171
Mail: gogachikhladze73@gmail.com

masS. SCALE		TariRi DATE OF ISSUE	
naxazi DRWG.		koreqtireba REVISIONS	
		# koreq. REV.	TariRi DATE
		1	
		2	
		3	
		4	
		5	
stadia STAGE		indeqsi INDEX	furc. PAGES
muSa proeqti			

ფარდულის საძირკველის გეგმა მ 1:50

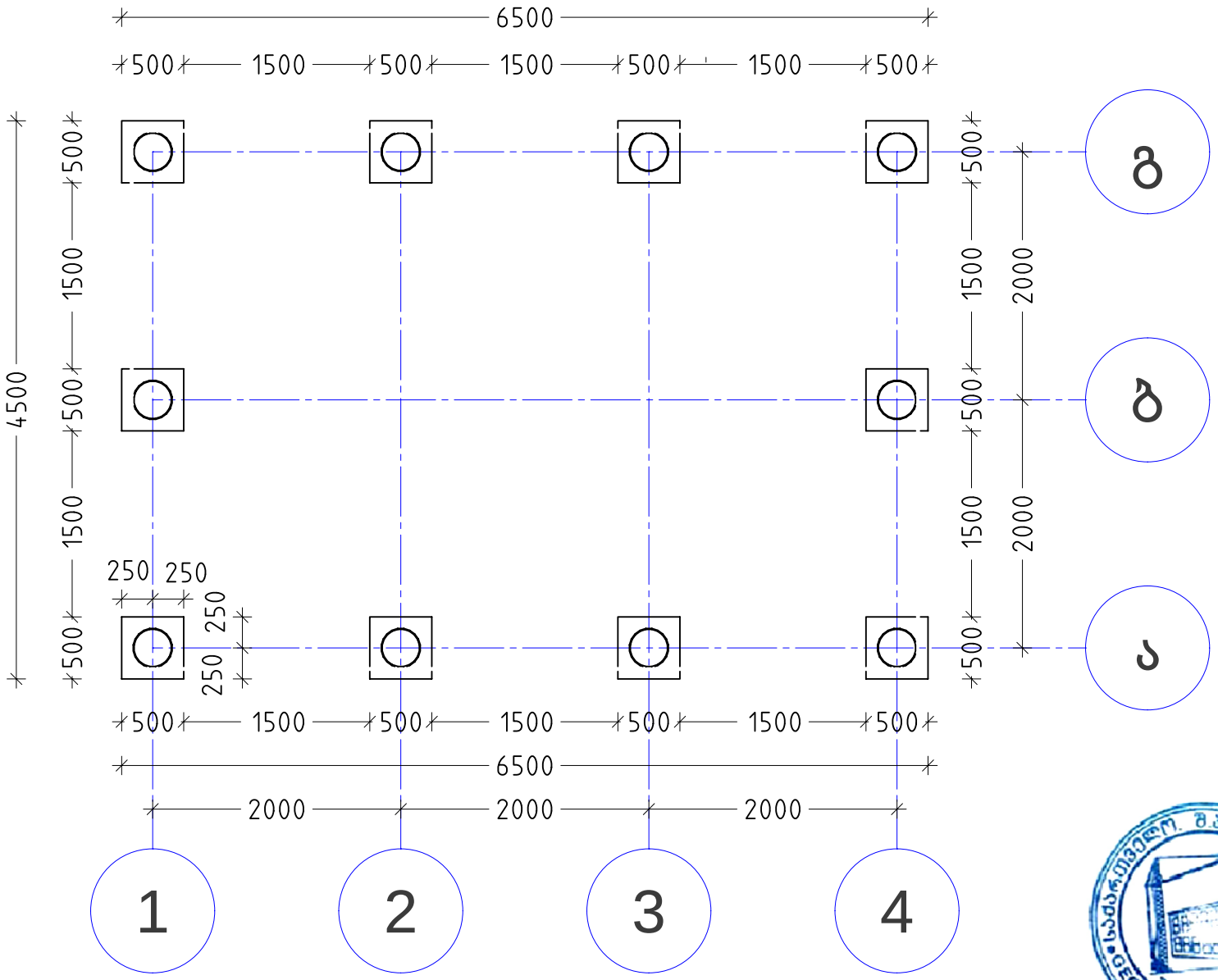

დამკვეთი PRINCIPAL	ბუნების დაცვის მსოფლიო ფონდის (WWF) კავკასიის პროგრამის ოფისი
პროექტი PROJECT	საპიკნიკე ინფრასტრუქტურის მოწყობა
misamarTi ADDRESS	ადიგენის მუნიციპალიტეტი სოფელი უტყისუბანი

თანამდებობა	სახელი, გვარი	ხელმოწერა
პრ.-ს ხელმძღვანელი		
პრ.-ს . არქიტექტორი	g. CixlaZe	
მთ. კონსტრუქტორი		
კონსტრუქტორი		
მეასრულა		
მეამოწმა		

შპს „კონტიო“
საქართველო ახალციხე
მღვდელი თევდორეს ქ. # 4 ტელ:568 000 171
Mail: gogachikhladze73@gmail.com

masS. SCALE		TariRi DATE OF ISSUE	
naxazi DRWG.		koreqtireba REVISIONS	
		#	koreq. REV.	TariRi DATE
		1		
		2		
		3		
		4		
		5		
stadia STAGE		indeqsi INDEX	furc. PAGES
muSa proeqti			

ფარდული სივრცული მოწყობის გეგმა

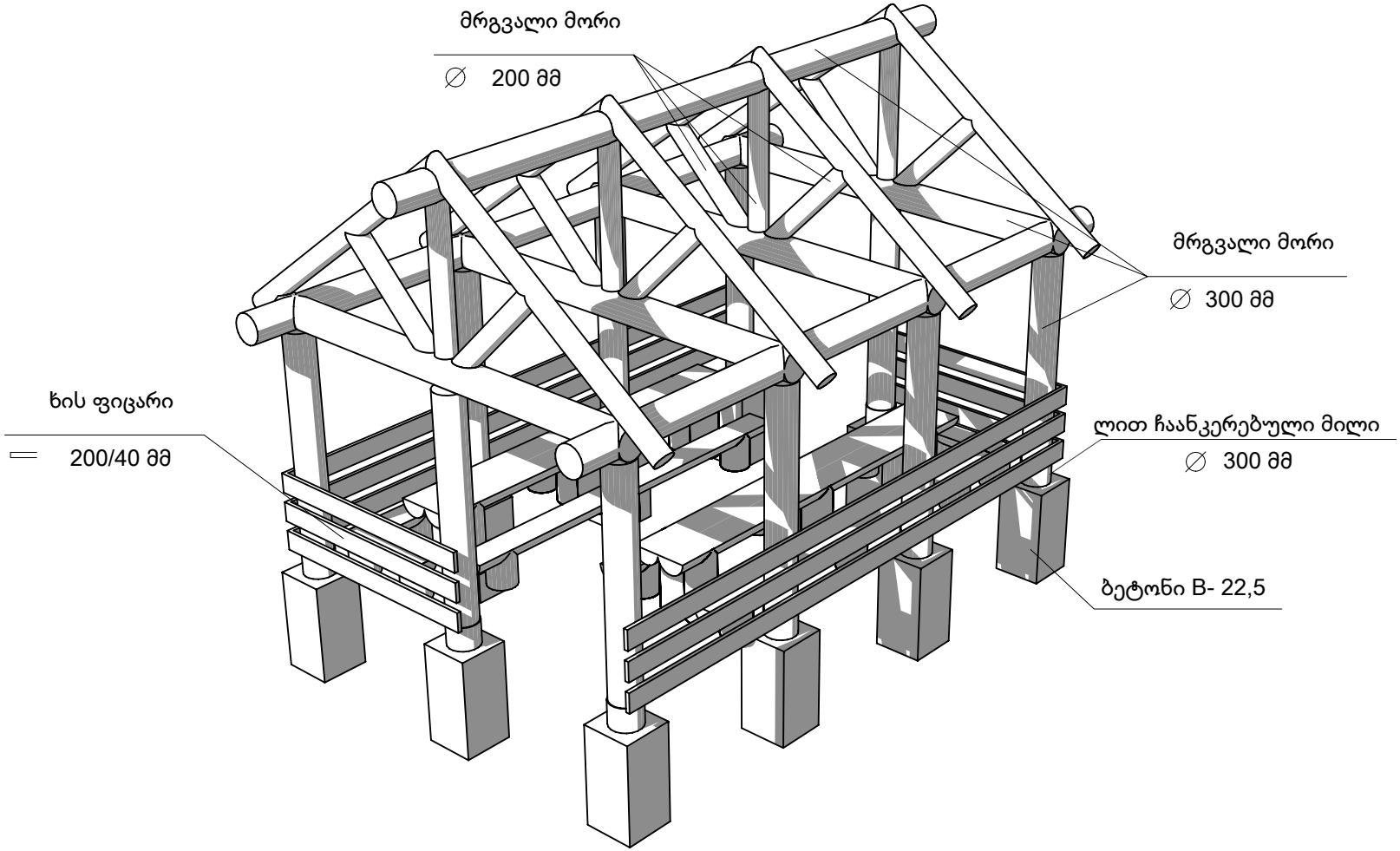

დამკვეთი PRINCIPAL	ბუნების დაცვის მსოფლიო ფონდის (WWF) კავკასიის პროგრამის ოფისი
პროექტი PROJECT	საპიკნიკე ინფრასტრუქტურის მოწყობა
misamarTi ADDRESS	ადიგენის მუნიციპალიტეტი სოფელი უტყისუბანი

თანამდებობა	სახელი, გვარი	ხელმოწერა
პრ.-ს ხელმძღვანელი		
პრ.-ს . არქიტექტორი	g. CixlaZe	
მთ. კონსტრუქტორი		
კონსტრუქტორი		
მეასრული		
მეამოწმა		

შპს „კონტიო“
საქართველო ახალციხე
მღვდელი თევდორეს ქ. # 4 ტელ:568 000 171
Mail: gogachikhladze73@gmail.com

masS. SCALE		TariRi DATE OF ISSUE	
naxazi DRWG.		koreqtireba REVISIONS	
		#	koreq. REV.	TariRi DATE
		1		
		2		
		3		
		4		
		5		
stadia STAGE		indeqsi INDEX		furc. PAGES
muSa proeqti				

დეტალი 1 მ 1:10

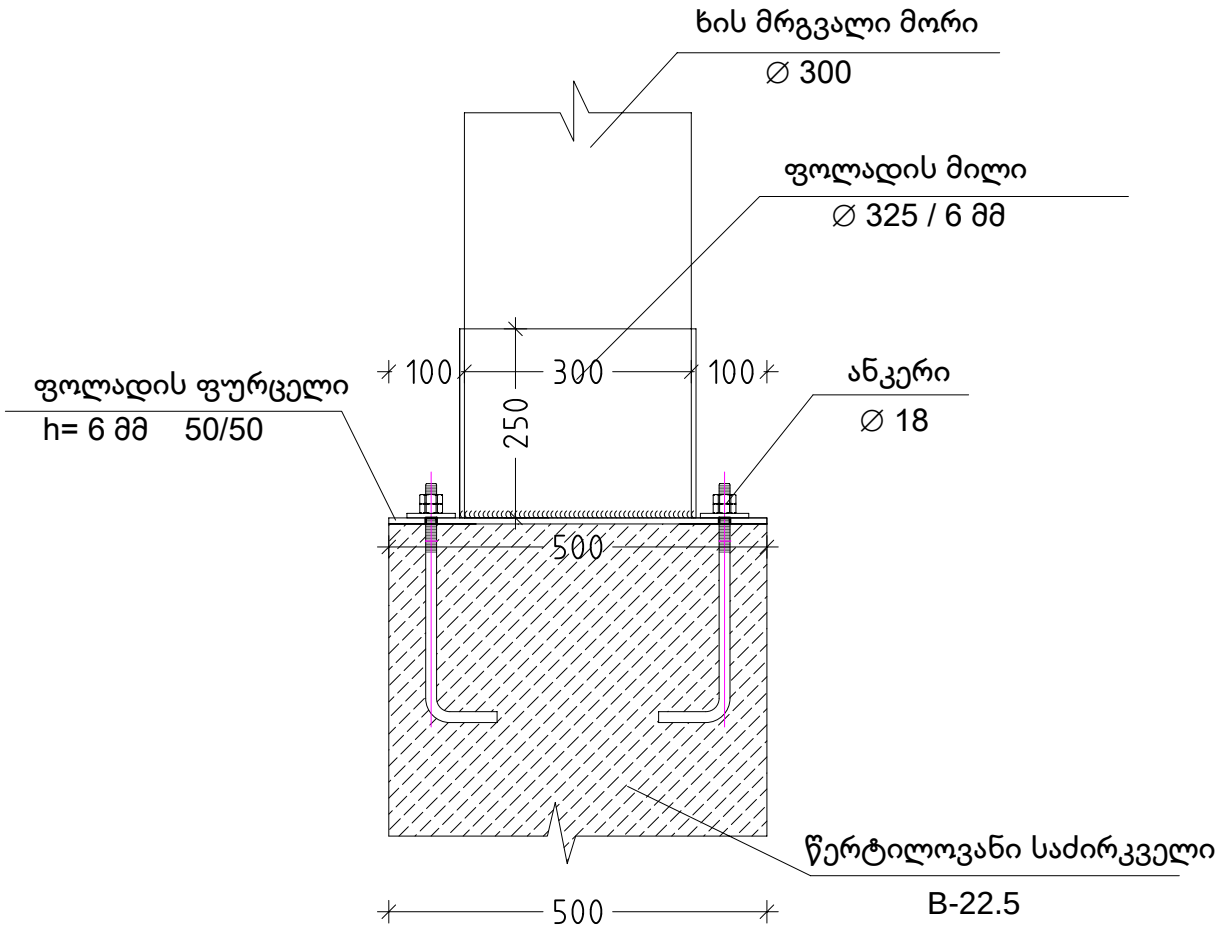

დამკვეთი PRINCIPAL	ბუნების დაცვის მსოფლიო ფონდის (WWF) კავკასიის პროგრამის ოფისი
პროექტი PROJECT	საპიკნიკე ინფრასტრუქტურის მოწყობა
misamarTi ADDRESS	ადიგენის მუნიციპალიტეტი სოფელი უტყისუბანი

თანამდებობა	სახელი, გვარი	ხელმოწერა
პრ.-ს ხელმძღვანელი		
პრ.-ს . არქიტექტორი	g. CixlaZe	
მთ. კონსტრუქტორი		
კონსტრუქტორი		
მეასრული		
მეამოწმა		

შპს „კონტიო“
საქართველო ახალციხე
მღვდელი თევდორეს ქ. # 4 ტელ:568 000 171
Mail: gogachikhladze73@gmail.com

masS. SCALE		TariRi DATE OF ISSUE	
naxazi DRWG.		koreqtireba REVISIONS	
		#	koreq. REV.	TariRi DATE
		1		
		2		
		3		
		4		
		5		
stadia STAGE		indeqsi INDEX	furc. PAGES
muSa proeqti			

კომპიუტერული მოდელი

დამკვეთი PRINCIPAL	ბუნების დაცვის მსოფლიო ფონდის (WWF) კავკასიის პროგრამის ოფისი
პროექტი PROJECT	საპიკნიკე ინფრასტრუქტურის მოწყობა
misamarTi ADDRESS	ადიგენის მუნიციპალიტეტი სოფელი უტყისუბანი

თანამდებობა	სახელი, გვარი	ხელმოწერა
პრ.-ს ხელმძღვანელი		
პრ.-ს . არქიტექტორი	g. CixlaZe	
მთ. კონსტრუქტორი		
კონსტრუქტორი		
მეასრულა		
მეამოწმა		

შპს „კონტიო“
საქართველო ახალციხე
მღვდელი თევდორეს ქ. # 4 ტელ:568 000 171
Mail: gogachikhladze73@gmail.com

masS. SCALE		TariRi DATE OF ISSUE	
naxazi DRWG.		koreqtireba REVISIONS	
		#	koreq. REV.	TariRi DATE
		1		
		2		
		3		
		4		
		5		
stadia STAGE		indeqsi INDEX	furc. PAGES
muSa proeqti			

GEORGIA LTD KONTIO 224092746

კოტეჯის გეგმა მ 1:50

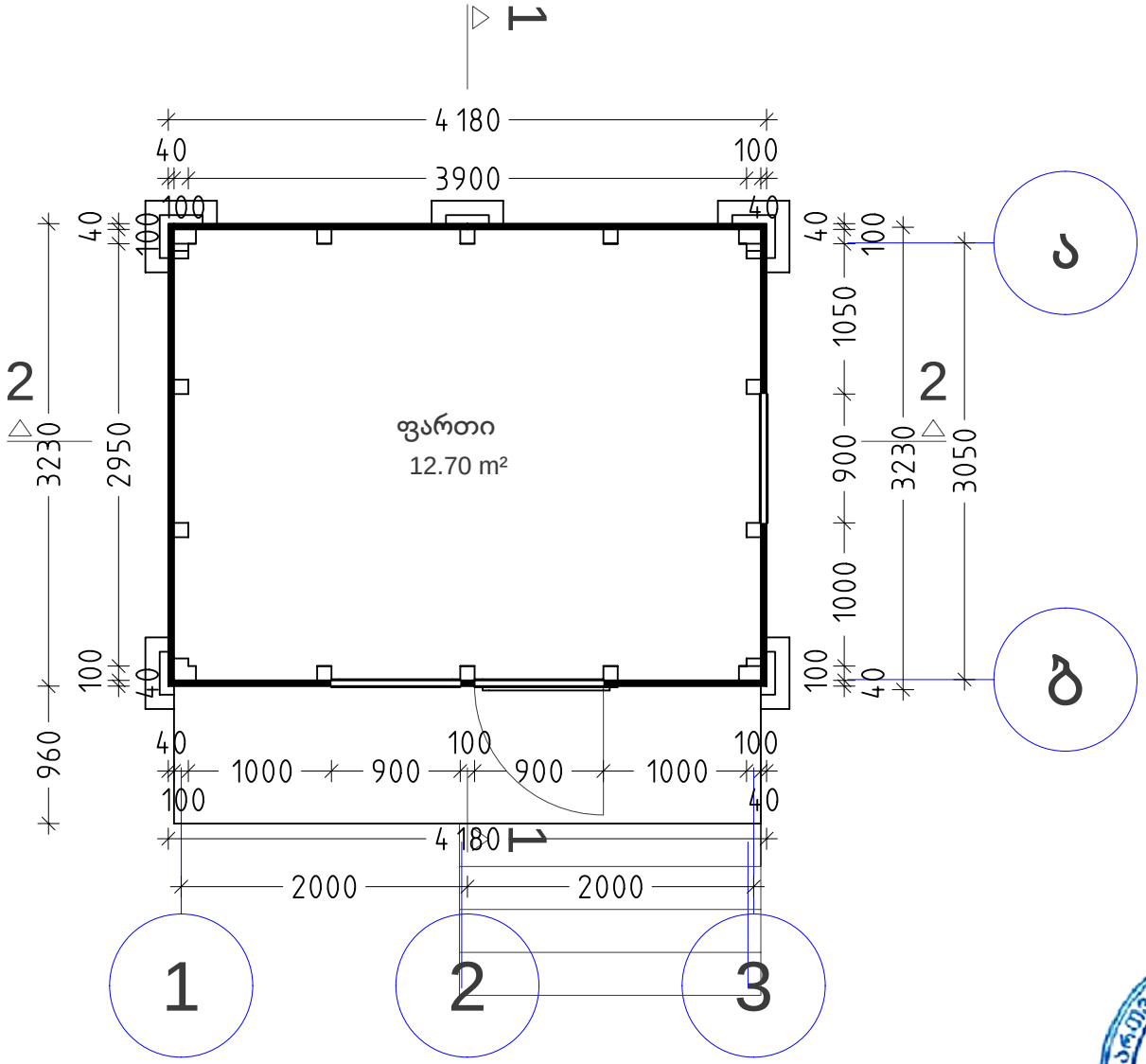

დამკვეთი PRINCIPAL	ბუნების დაცვის მსოფლიო ფონდის (WWF) კავკასიის პროგრამის ოფისი
პროექტი PROJECT	საპიკნიკე ინფრასტრუქტურის მოწყობა
misamarTi ADDRESS	ადიგენის მუნიციპალიტეტი სოფელი უტყისუბანი

თანამდებობა	სახელი, გვარი	ხელმოწერა
პრ.-ს ხელმძღვანელი		
პრ.-ს . არქიტექტორი	g. CixlaZe	
მთ. კონსტრუქტორი		
კონსტრუქტორი		
მეასრული		
მეამოწმა		

შპს „კონტიო“
საქართველო ახალციხე
მღვდელი თევდორეს ქ. # 4 ტელ:568 000 171
Mail: gogachikhladze73@gmail.com

masS. SCALE		TariRi DATE OF ISSUE	
naxazi DRWG.		koreqtireba REVISIONS	
		#	koreq. REV.	TariRi DATE
		1		
		2		
		3		
		4		
		5		
stadia STAGE		indeqsi INDEX	furc. PAGES
muSa proeqti			

GEORGIA LTD • KONTIO • 224092746

კოტეჯის სახურავის გეგმა მ 1:50

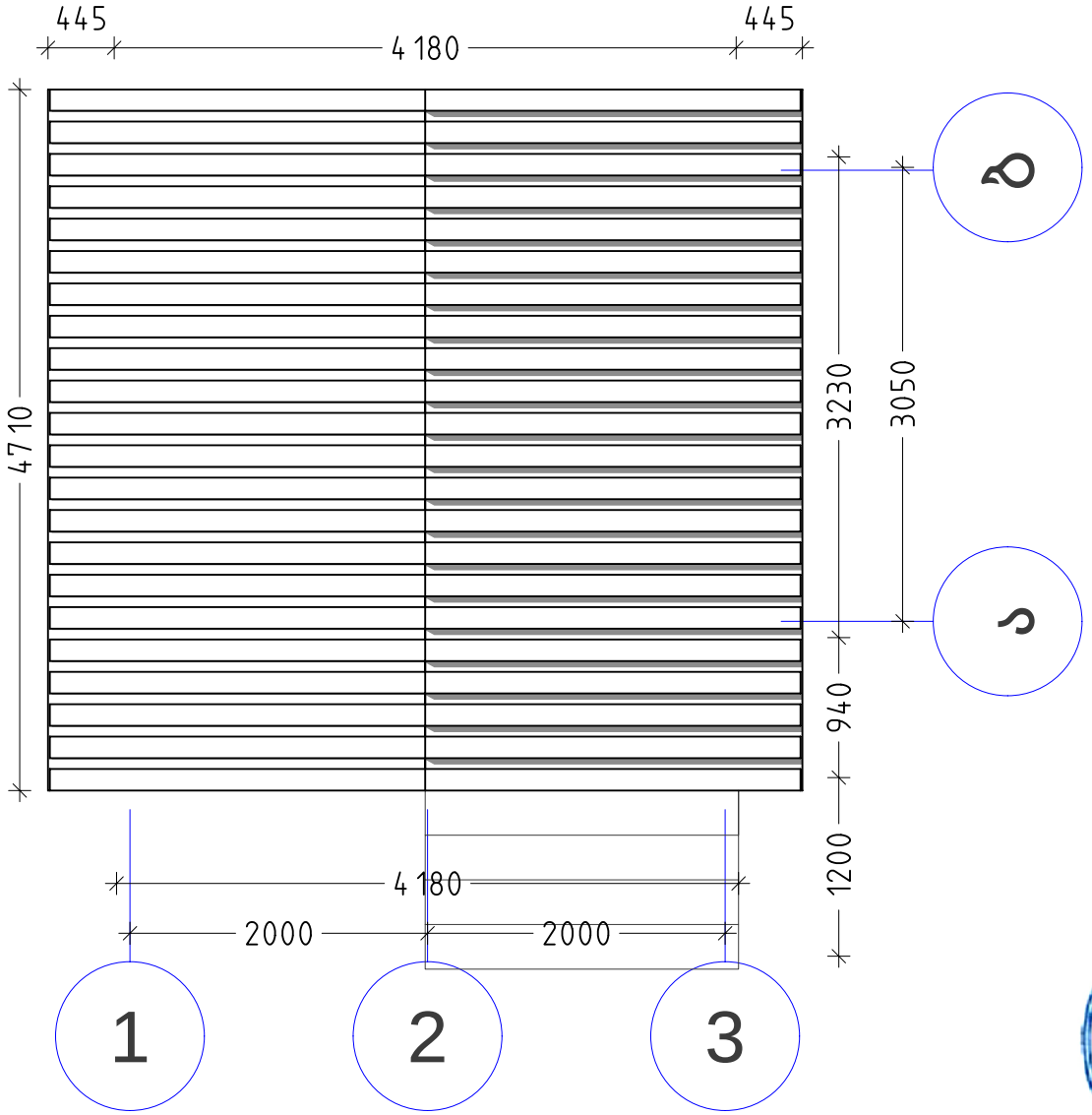

დამკვეთი PRINCIPAL	ბუნების დაცვის მსოფლიო ფონდის (WWF) კავკასიის პროგრამის ოფისი
პროექტი PROJECT	საპიკნიკე ინფრასტრუქტურის მოწყობა
misamarTi ADDRESS	ადიგენის მუნიციპალიტეტი სოფელი უტყისუბანი

თანამდებობა	სახელი, გვარი	ხელმოწერა
პრ.-ს ხელმძღვანელი		
პრ.-ს . არქიტექტორი	g. CixlaZe	
მთ. კონსტრუქტორი		
კონსტრუქტორი		
მეასრულა		
მეამოწმა		

შპს „კონტიო“
საქართველო ახალციხე
მღვდელი თევდორეს ქ. # 4 ტელ:568 000 171
Mail: gogachikhladze73@gmail.com

masS. SCALE		TariRi DATE OF ISSUE	
naxazi DRWG.		koreqtireba REVISIONS	
		#	koreq. REV.	TariRi DATE
		1		
		2		
		3		
		4		
		5		
stadia STAGE		indeqsi INDEX		furc. PAGES
muSa proeqti				

კოტეჯის ხედი 3-1 ღერძებში მ 1:50

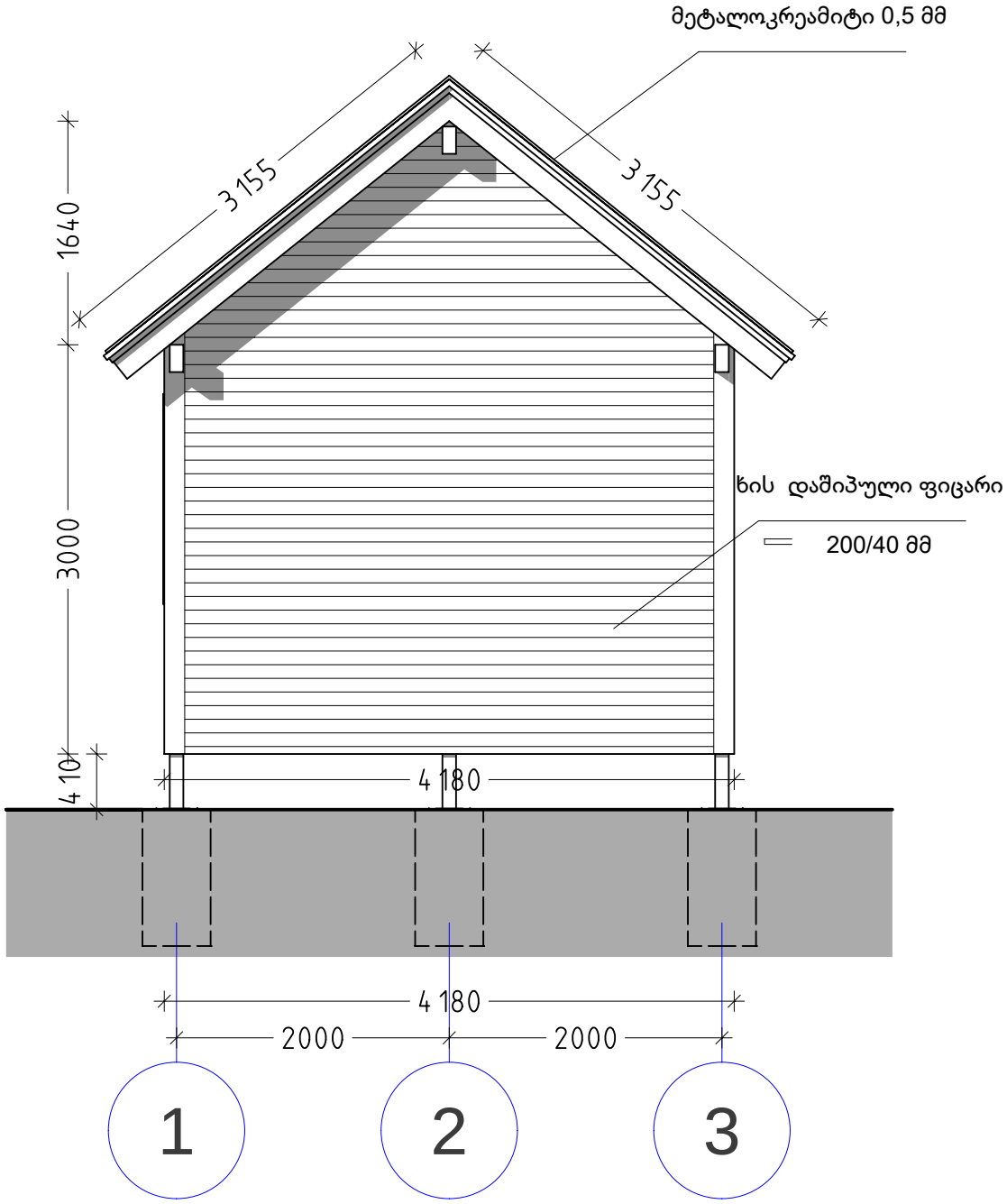

დამკვეთი PRINCIPAL	ბუნების დაცვის მსოფლიო ფონდის (WWF) კავკასიის პროგრამის ოფისი
პროექტი PROJECT	საპიკნიკე ინფრასტრუქტურის მოწყობა
misamarTi ADDRESS	ადიგენის მუნიციპალიტეტი სოფელი უტყისუბანი

თანამდებობა	სახელი, გვარი	ხელმოწერა
პრ.-ს ხელმძღვანელი		
პრ.-ს . არქიტექტორი	g. CixlaZe	
მთ. კონსტრუქტორი		
კონსტრუქტორი		
მეასრულა		
მეამოწმა		

შპს „კონტიო“
საქართველო ახალციხე
მღვდელი თევდორეს ქ. # 4 ტელ:568 000 171
Mail: gogachikhladze73@gmail.com

masS. SCALE		TariRi DATE OF ISSUE	
naxazi DRWG.		koreqtireba REVISIONS	
		# koreq. REV.	TariRi DATE
		1	
		2	
		3	
		4	
		5	
stadia STAGE		indeqsi INDEX	furc. PAGES
muSa proeqti			

კოტეჯის ხედი ბ-ა ღერძებში მ 1:50

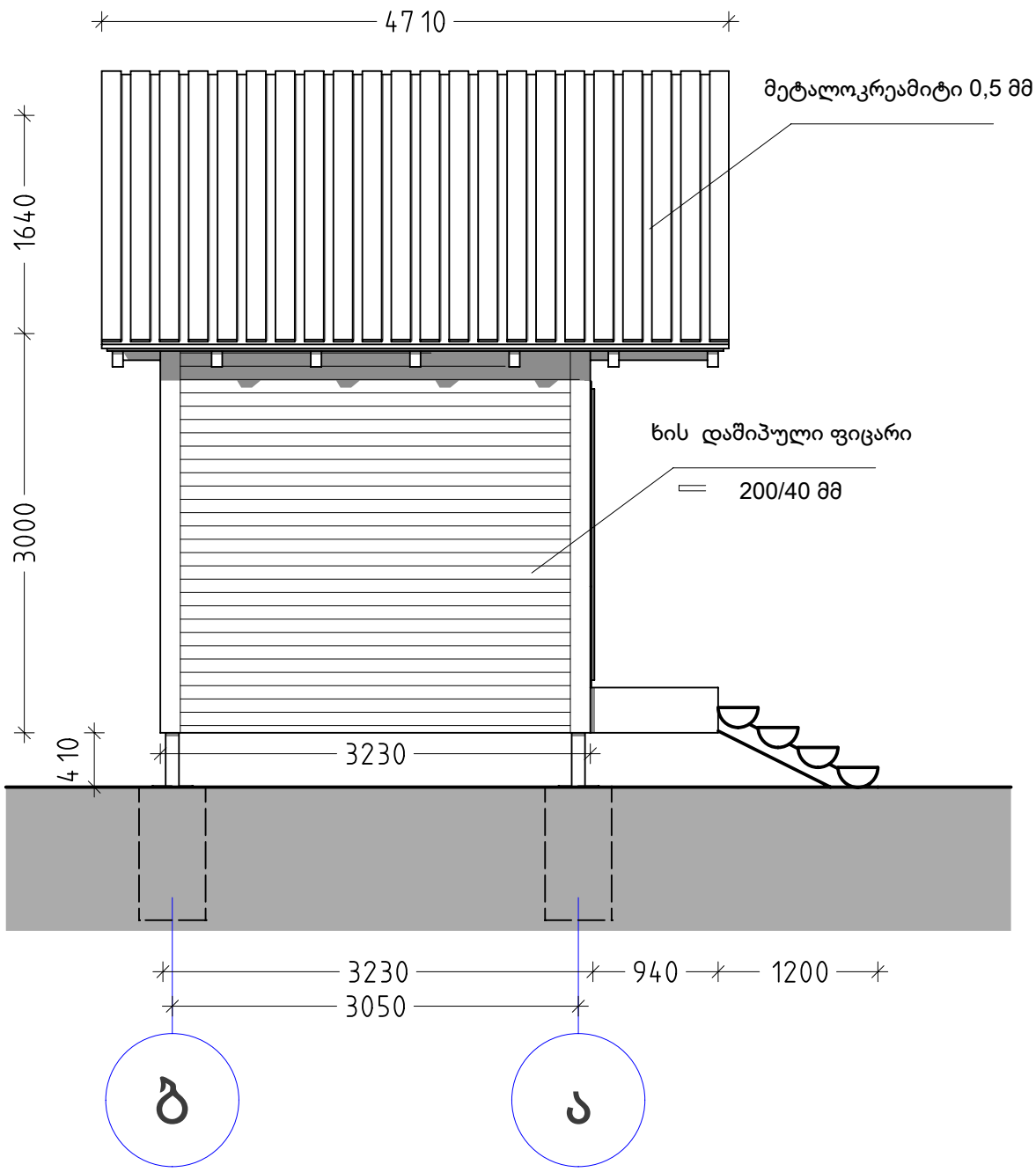

დამკვეთი PRINCIPAL	ბუნების დაცვის მსოფლიო ფონდის (WWF) კავკასიის პროგრამის ოფისი
პროექტი PROJECT	საპიკნიკე ინფრასტრუქტურის მოწყობა
misamarTi ADDRESS	ადიგენის მუნიციპალიტეტი სოფელი უტყისუბანი

თანამდებობა	სახელი, გვარი	ხელმოწერა
პრ.-ს ხელმძღვანელი		
პრ.-ს . არქიტექტორი	g. CixlaZe	
მთ. კონსტრუქტორი		
კონსტრუქტორი		
მეასრულა		
მეამოწმა		

შპს „კონტიო“
საქართველო ახალციხე
მღვდელი თევდორეს ქ. # 4 ტელ:568 000 171
Mail: gogachikhladze73@gmail.com

masS. SCALE		TariRi DATE OF ISSUE	
naxazi DRWG.		koreqtireba REVISIONS	
		#	koreq. REV.	TariRi DATE
		1		
		2		
		3		
		4		
		5		
stadia STAGE		indeqsi INDEX		furc. PAGES
muSa proeqti				

კოტეჯის ხედი 1-3 ღერძებში მ 1:50

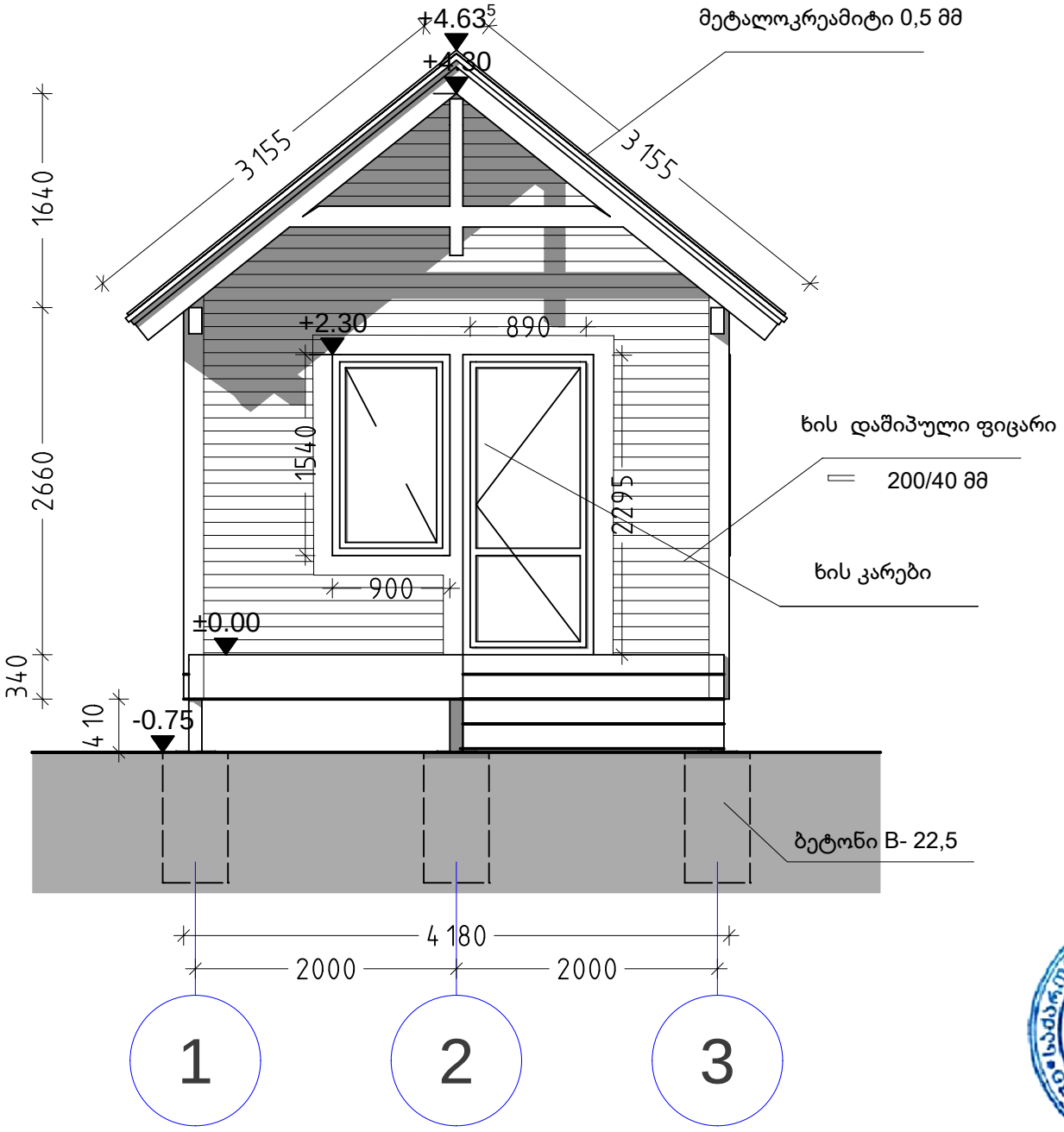

დამკვეთი PRINCIPAL	ბუნების დაცვის მსოფლიო ფონდის (WWF) კავკასიის პროგრამის ოფისი
პროექტი PROJECT	საპიკნიკე ინფრასტრუქტურის მოწყობა
misamarTi ADDRESS	ადიგენის მუნიციპალიტეტი სოფელი უტყისუბანი

თანამდებობა	სახელი, გვარი	ხელმოწერა
პრ.-ს ხელმძღვანელი		
პრ.-ს . არქიტექტორი	g. CixlaZe	
მთ. კონსტრუქტორი		
კონსტრუქტორი		
მეასრულა		
მეამოწმა		

შპს „კონტიო“
საქართველო ახალციხე
მღვდელი თევდორეს ქ. # 4 ტელ:568 000 171
Mail: gogachikhladze73@gmail.com

masS. SCALE		TariRi DATE OF ISSUE	
naxazi DRWG.		koreqtireba REVISIONS	
		# koreq. REV.	TariRi DATE
		1	
		2	
		3	
		4	
		5	
stadia STAGE		indeqsi INDEX	furc. PAGES
muSa proeqti			

კოტეჯის ხედი ა-ბ ღერძებში მ 1:50

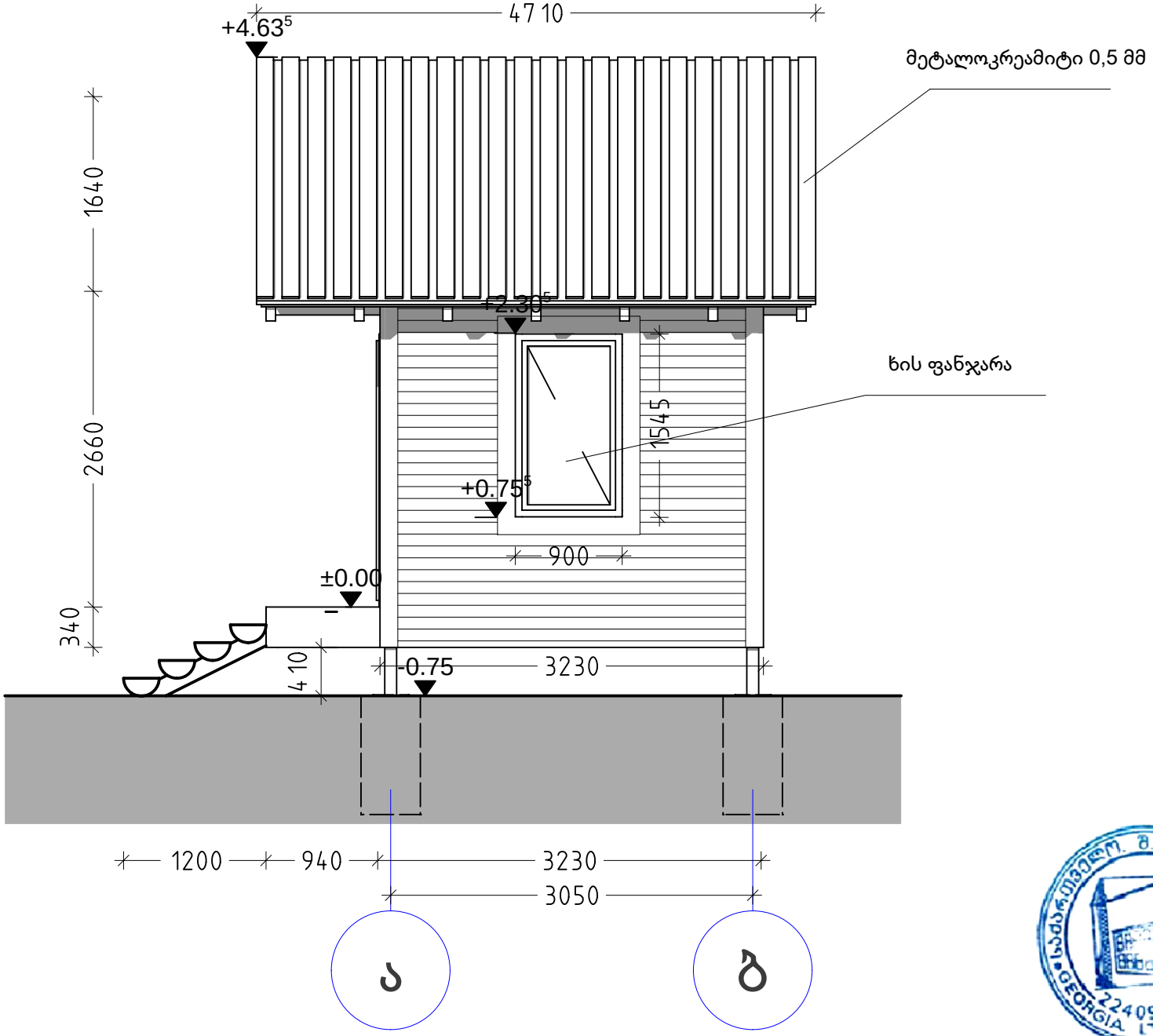

დამკვეთი PRINCIPAL	ბუნების დაცვის მსოფლიო ფონდის (WWF) კავკასიის პროგრამის ოფისი
პროექტი PROJECT	საპიკნიკე ინფრასტრუქტურის მოწყობა
misamarTi ADDRESS	ადიგენის მუნიციპალიტეტი სოფელი უტყისუბანი

თანამდებობა	სახელი, გვარი	ხელმოწერა
პრ.-ს ხელმძღვანელი		
პრ.-ს . არქიტექტორი	g. CixlaZe	
მთ. კონსტრუქტორი		
კონსტრუქტორი		
მეასრულა		
მეამოწმა		

შპს „კონტიო“

საქართველო ახალციხე

მღვდელი თევდორეს ქ. # 4 ტელ:568 000 171

Mail: gogachikhladze73@gmail.com

masS. SCALE		TariRi DATE OF ISSUE	
naxazi DRWG.		koreqtireba REVISIONS	
		#	koreq. REV.	TariRi DATE
		1		
		2		
		3		
		4		
		5		
stadia STAGE	indeqsi INDEX	furc. PAGES	
muSa proeqti			

ჭრილი 1-1 მ 1:50

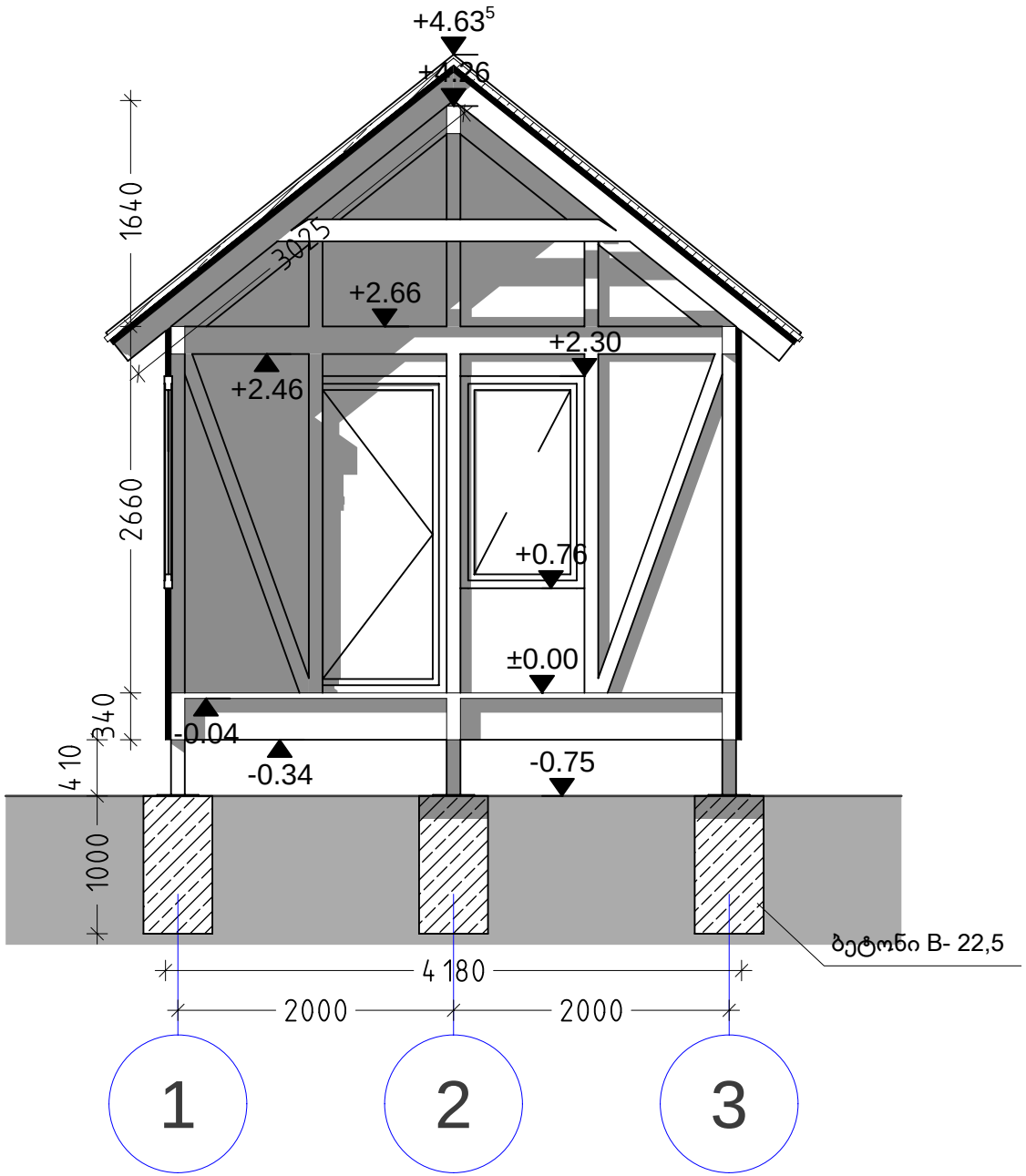

დამკვეთი PRINCIPAL	ბუნების დაცვის მსოფლიო ფონდის (WWF) კავკასიის პროგრამის ოფისი
პროექტი PROJECT	საპიკნიკე ინფრასტრუქტურის მოწყობა
misamarTi ADDRESS	ადიგენის მუნიციპალიტეტი სოფელი უტყისუბანი

თანამდებობა	სახელი, გვარი	ხელმოწერა
პრ.-ს ხელმძღვანელი		
პრ.-ს . არქიტექტორი	g. CixlaZe	
მთ. კონსტრუქტორი		
კონსტრუქტორი		
მეასრულა		
მეამოწმა		

შპს „კონტიო“
საქართველო ახალციხე
მღვდელი თევდორეს ქ. # 4 ტელ:568 000 171
Mail: gogachikhladze73@gmail.com

masS. SCALE		TariRi DATE OF ISSUE	
naxazi DRWG.		koreqtireba REVISIONS	
		#	koreq. REV.	TariRi DATE
		1		
		2		
		3		
		4		
		5		
stadia STAGE		indeqsi INDEX	furc. PAGES
muSa proeqti			

GEORGIA LTD KONTIO 224092746

ჭრილი 2-2 მ 1:50

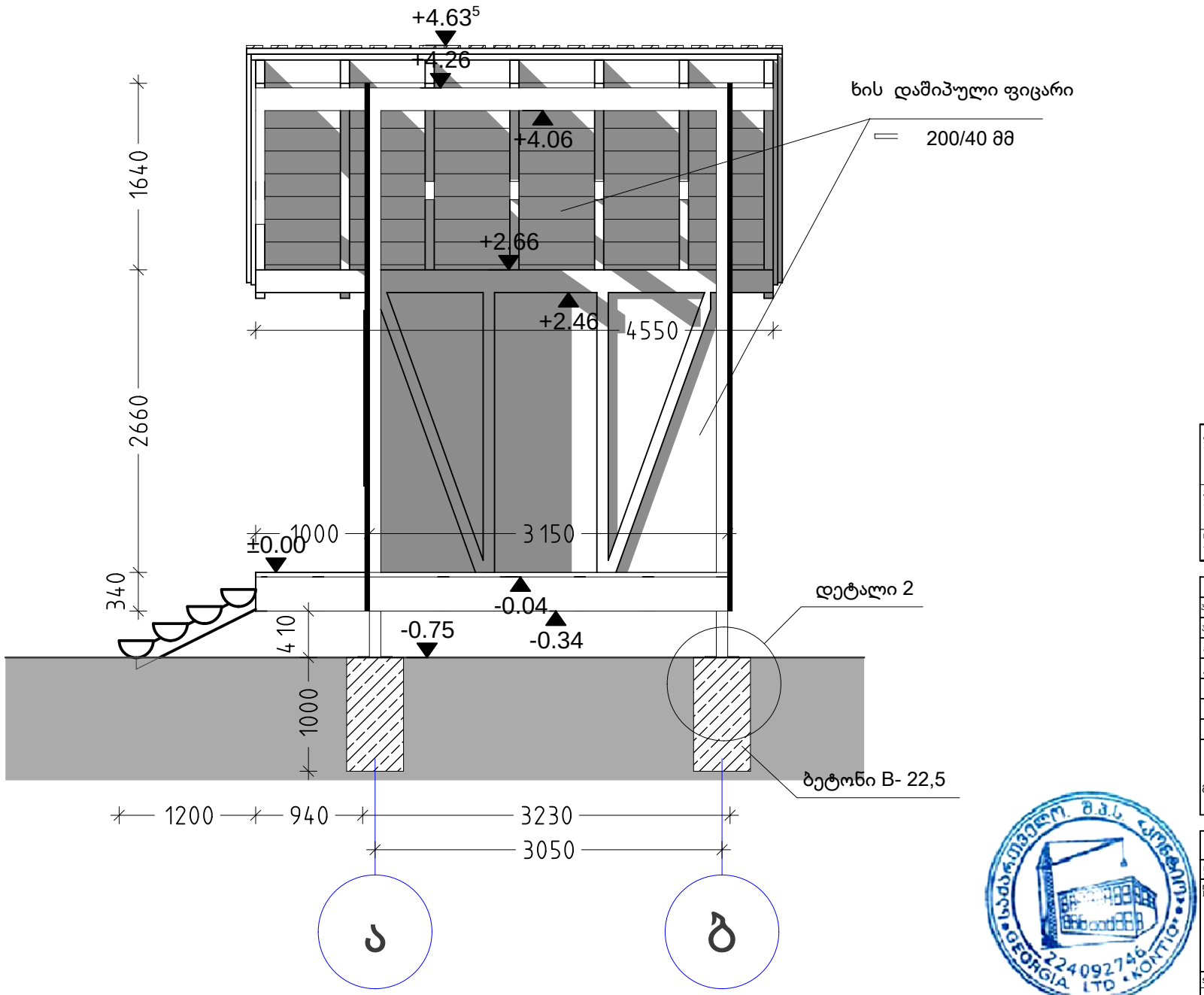

დამკვეთი PRINCIPAL	ბუნების დაცვის მსოფლიო ფონდის (WWF) კავკასიის პროგრამის ოფისი
პროექტი PROJECT	საპიკნიკე ინფრასტრუქტურის მოწყობა
misamarTi ADDRESS	ადიგენის მუნიციპალიტეტი სოფელი უტყისუბანი

თანამდებობა	სახელი, გვარი	ხელმოწერა
პრ.-ს ხელმძღვანელი		
პრ.-ს . არქიტექტორი	g. CixlaZe	
მთ. კონსტრუქტორი		
კონსტრუქტორი		
მეასრული		
მეამოწმა		

შპს „კონტიო“
საქართველო ახალციხე
მღვდელი თევდორეს ქ. # 4 ტელ:568 000 171
Mail: gogachikhladze73@gmail.com

masS. SCALE		TariRi DATE OF ISSUE	
naxazi DRWG.		koreqtireba REVISIONS	
	#	koreq. REV.	TariRi DATE
	1		
	2		
	3		
	4		
	5		
stadia STAGE	indeqsi INDEX	furc. PAGES	
muSa proeqti			

კოტეჯის საძირკველის გეგმა მ 1:50

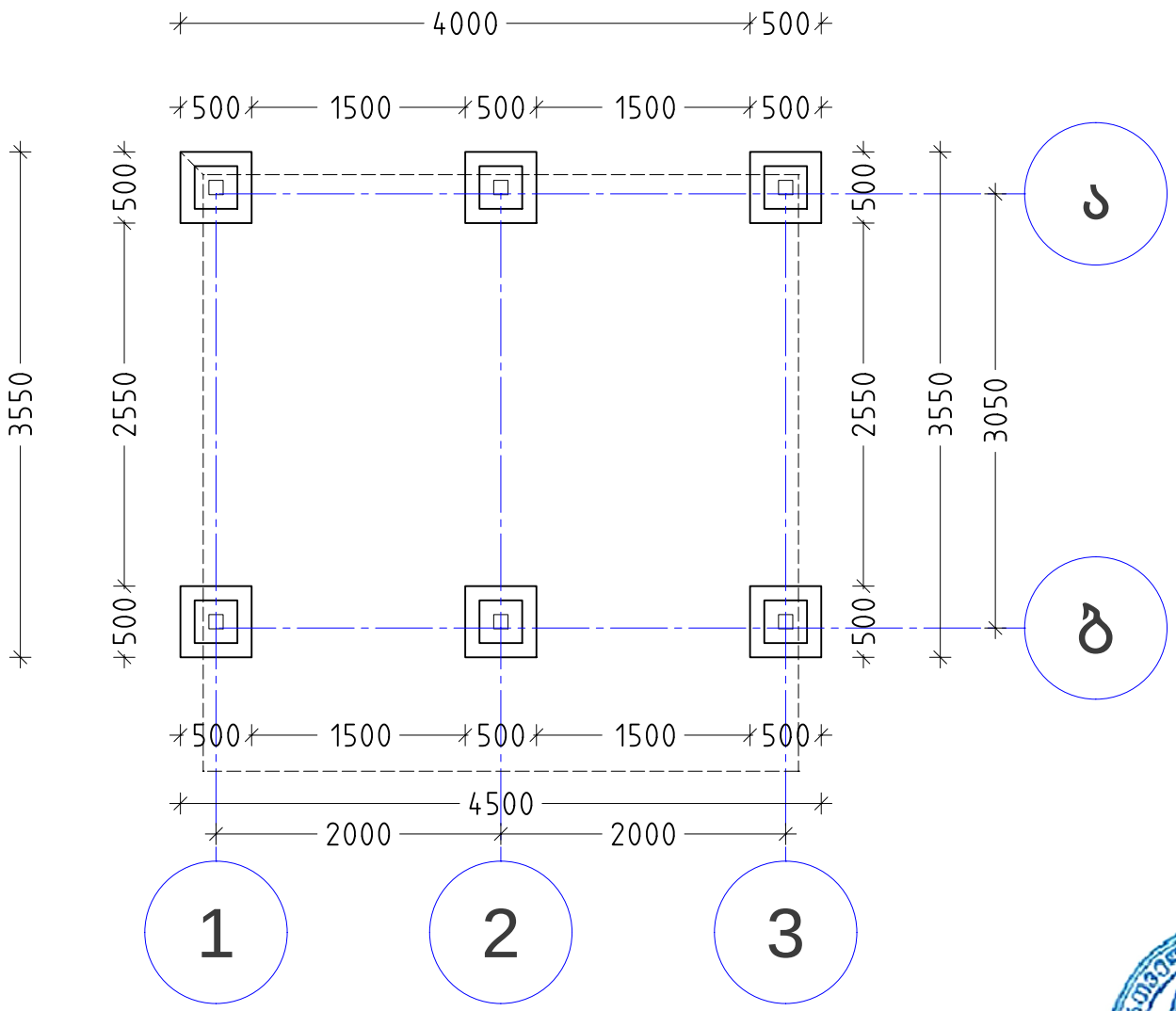

დამკვეთი PRINCIPAL	ბუნების დაცვის მსოფლიო ფონდის (WWF) კავკასიის პროგრამის ოფისი
პროექტი PROJECT	საპიკნიკე ინფრასტრუქტურის მოწყობა
misamarTi ADDRESS	ადიგენის მუნიციპალიტეტი სოფელი უტყისუბანი

თანამდებობა	სახელი, გვარი	ხელმოწერა
პრ.-ს ხელმძღვანელი		
პრ.-ს . არქიტექტორი	g. CixlaZe	
მთ. კონსტრუქტორი		
კონსტრუქტორი		
მეასრულა		
მეამოწმა		

შპს „კონტიო“
საქართველო ახალციხე
მღვდელი თევდორეს ქ. # 4 ტელ:568 000 171
Mail: gogachikhladze73@gmail.com

masS. SCALE		TariRi DATE OF ISSUE	
naxazi DRWG.		koreqtireba REVISIONS	
		#	koreq. REV.	TariRi DATE
		1		
		2		
		3		
		4		
		5		
stadia STAGE		indeqsi INDEX	furc. PAGES
muSa proeqti			

ფარდულის სივრცული მოწყობის გეგმა

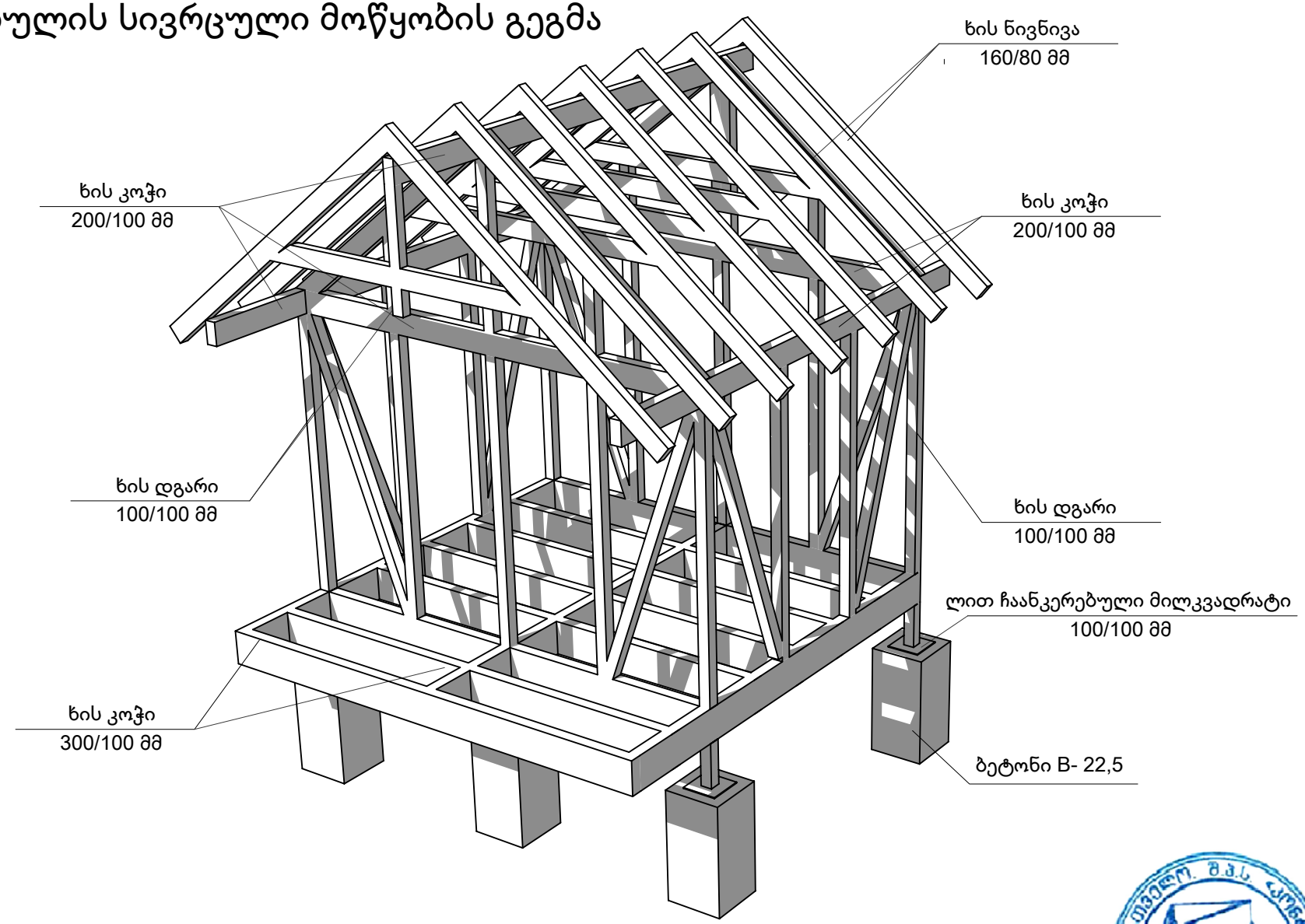

დამკვეთი PRINCIPAL	ბუნების დაცვის მსოფლიო ფონდის (WWF) კავკასიის პროგრამის ოფისი
პროექტი PROJECT	საპიკნიკე ინფრასტრუქტურის მოწყობა
misamarTi ADDRESS	ადიგენის მუნიციპალიტეტი სოფელი უტყისუბანი

თანამდებობა	სახელი, გვარი	ხელმოწერა
პრ.-ს ხელმძღვანელი		
პრ.-ს . არქიტექტორი	g. CixlaZe	
მთ. კონსტრუქტორი		
კონსტრუქტორი		
მეასრულა		
მეამოწმა		

შპს „კონტიო“
საქართველო ახალციხე
მღვდელი თევდორეს ქ. # 4 ტელ:568 000 171
Mail: gogachikhladze73@gmail.com

masS. SCALE		TariRi DATE OF ISSUE		
naxazi DRWG.		koreqtireba REVISIONS		
		#	koreq. REV.	TariRi DATE
		1		
		2		
		3		
		4		
		5		
stadia STAGE		indeqsi INDEX		furc. PAGES
muSa proeqti				

დეტალი 2 მ 1:10

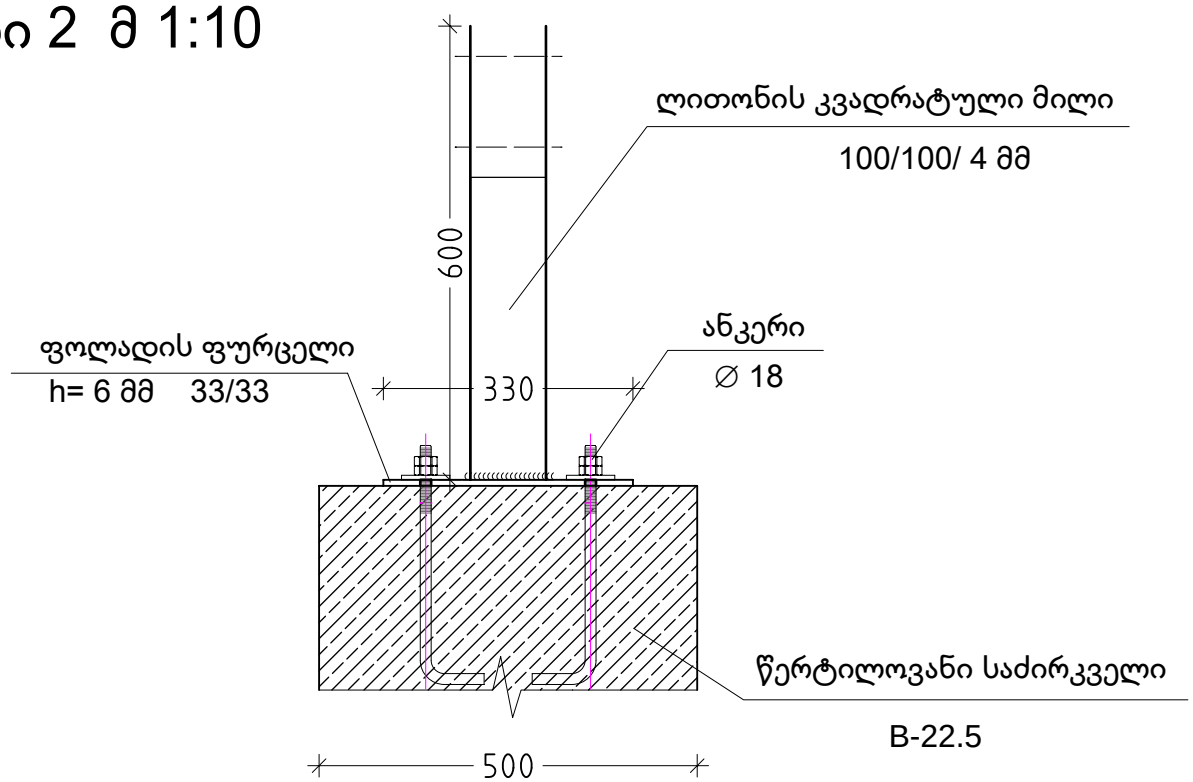

დამკვეთი PRINCIPAL	ბუნების დაცვის მსოფლიო ფონდის (WWF) კავკასიის პროგრამის ოფისი
პროექტი PROJECT	საპიკნიკე ინფრასტრუქტურის მოწყობა
misamarTi ADDRESS	ადიგენის მუნიციპალიტეტი სოფელი უტყისუბანი

თანამდებობა	სახელი, გვარი	ხელმოწერა
პრ.-ს ხელმძღვანელი		
პრ.-ს . არქიტექტორი	g. CixlaZe	
მთ. კონსტრუქტორი		
კონსტრუქტორი		
მეასრულა		
მეამოწმა		

შპს „კონტიო“
საქართველო ახალციხე
მღვდელი თევდორეს ქ. # 4 ტელ:568 000 171
Mail: gogachikhladze73@gmail.com

masS. SCALE		TariRi DATE OF ISSUE	
naxazi DRWG.		koreqtireba REVISIONS	
		#	koreq. REV.	TariRi DATE
		1		
		2		
		3		
		4		
		5		
stadia STAGE		indeqsi INDEX	furc. PAGES
muSa proeqti			

კომპიუტერული მოდელი

დამკვეთი PRINCIPAL	ბუნების დაცვის მსოფლიო ფონდის (WWF) კავკასიის პროგრამის ოფისი
პროექტი PROJECT	საპიკნიკე ინფრასტრუქტურის მოწყობა
misamarTi ADDRESS	ადიგენის მუნიციპალიტეტი სოფელი უტყისუბანი

თანამდებობა	სახელი, გვარი	ხელმოწერა
პრ.-ს ხელმძღვანელი		
პრ.-ს . არქიტექტორი	g. CixlaZe	
მთ. კონსტრუქტორი		
კონსტრუქტორი		
მეასრულა		
მეამოწმა		

შპს „კონტიო“
საქართველო ახალციხე
მღვდელი თევდორეს ქ. # 4 ტელ:568 000 171
Mail: gogachikhladze73@gmail.com

masS. SCALE		TariRi DATE OF ISSUE	
naxazi DRWG.		koreqtireba REVISIONS	
		#	koreq. REV.	TariRi DATE
		1		
		2		
		3		
		4		
		5		
stadia STAGE		indeqsi INDEX	furc. PAGES
muSa proeqti			

224092746 GEORGIA LTD „KONTIO“

WC გეგმა მ 1:50

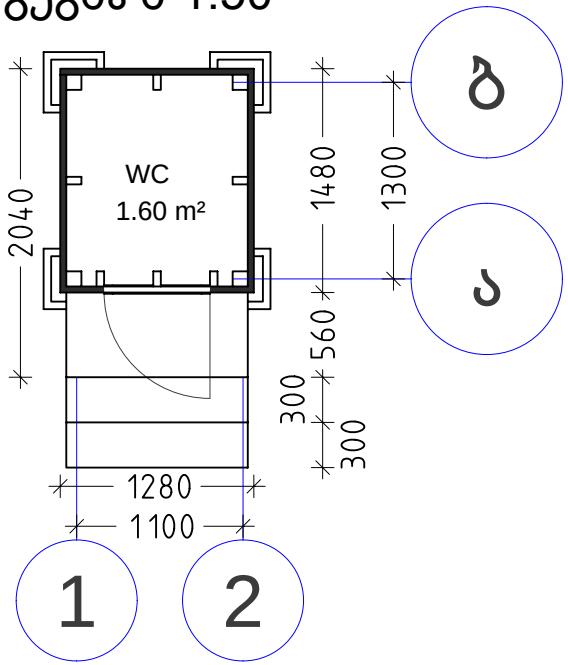

დამკვეთი PRINCIPAL	ბუნების დაცვის მსოფლიო ფონდის (WWF) კავკასიის პროგრამის ოფისი
პროექტი PROJECT	საპიკნიკე ინფრასტრუქტურის მოწყობა
misamarTi ADDRESS	ადიგენის მუნიციპალიტეტი სოფელი უტყისუბანი

თანამდებობა	სახელი, გვარი	ხელმოწერა
პრ.-ს ხელმძღვანელი		
პრ.-ს . არქიტექტორი	g. Cix l aZe	
მთ. კონსტრუქტორი		
კონსტრუქტორი		
მეასრული		
მეამოწმა		

შპს „კონტიო“
საქართველო ახალციხე
მღვდელი თევდორეს ქ. # 4 ტელ:568 000 171
Mail: gogachikhladze73@gmail.com

masS. SCALE		TariRi DATE OF ISSUE	
naxazi DRWG.		koreqtireba REVISIONS	
		#	koreq. REV.	TariRi DATE
		1		
		2		
		3		
		4		
		5		
stadia STAGE		indeqsi INDEX	furc. PAGES
muSa proeqti			

WC ხედი ა-ბ ღერძებში მ 1:50

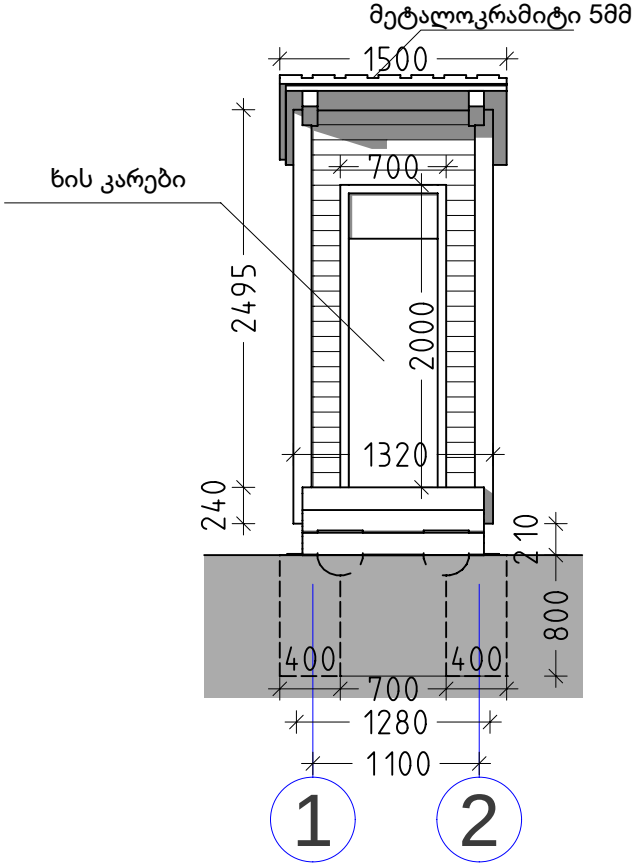

WC ხედი ა-ბ ღერძებში მ 1:50

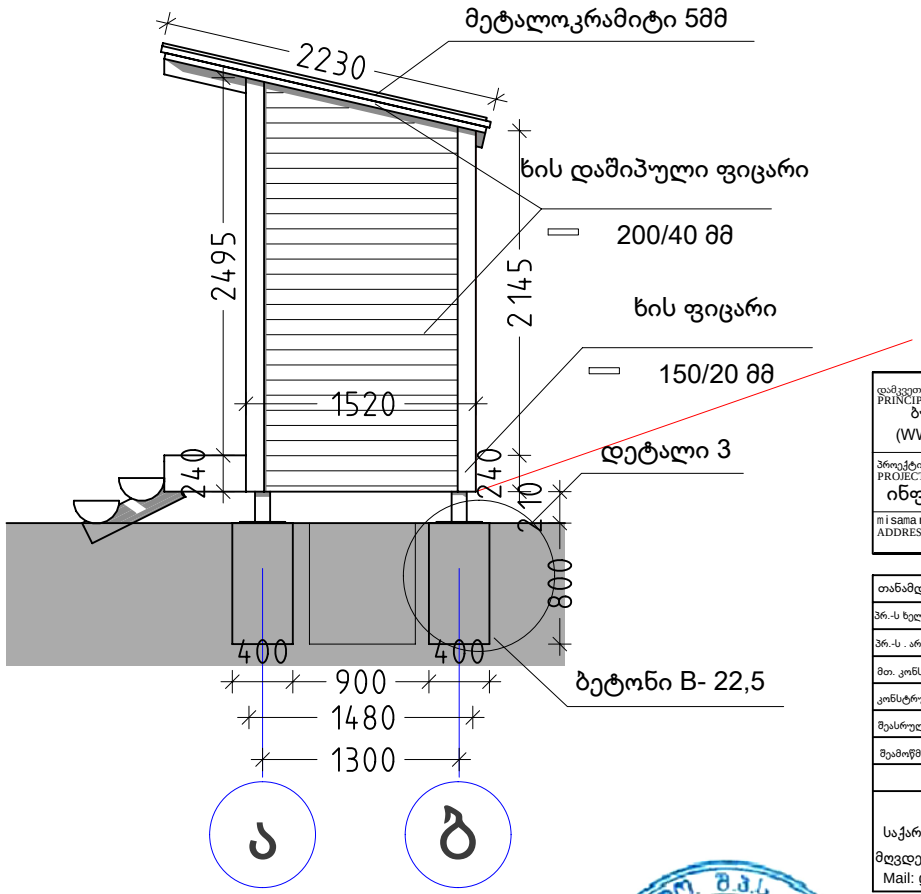

დამკვეთი PRINCIPAL	ბუნების დაცვის მსოფლიო ფონდის (WWF) კავკასიის პროგრამის ოფისი
პროექტი PROJECT	საპიკნიკე ინფრასტრუქტურის მოწყობა
misamarTi ADDRESS	ადიგენის მუნიციპალიტეტი სოფელი უტყისუბანი

თანამდებობა	სახელი, გვარი	ხელმოწერა
პრ.-ს ხელმძღვანელი		
პრ.-ს . არქიტექტორი	g. Cix l aZe	
მთ. კონსტრუქტორი		
კონსტრუქტორი		
მეასრულა		
მეამოწმა		

შპს „კონტიო“
საქართველო ახალციხე
მღვდელი თევდორეს ქ. # 4 ტელ:568 000 171
Mail: gogachikhladze73@gmail.com

masS. SCALE		TariRi DATE OF ISSUE	
naxazi DRWG.		koreqtireba REVISIONS	
		#	koreq. REV.	TariRi DATE
		1		
		2		
		3		
		4		
		5		
stadia STAGE		indeqsi INDEX	furc. PAGES
muSa proeqti			

WC სივრცული მოწყობის სქემა

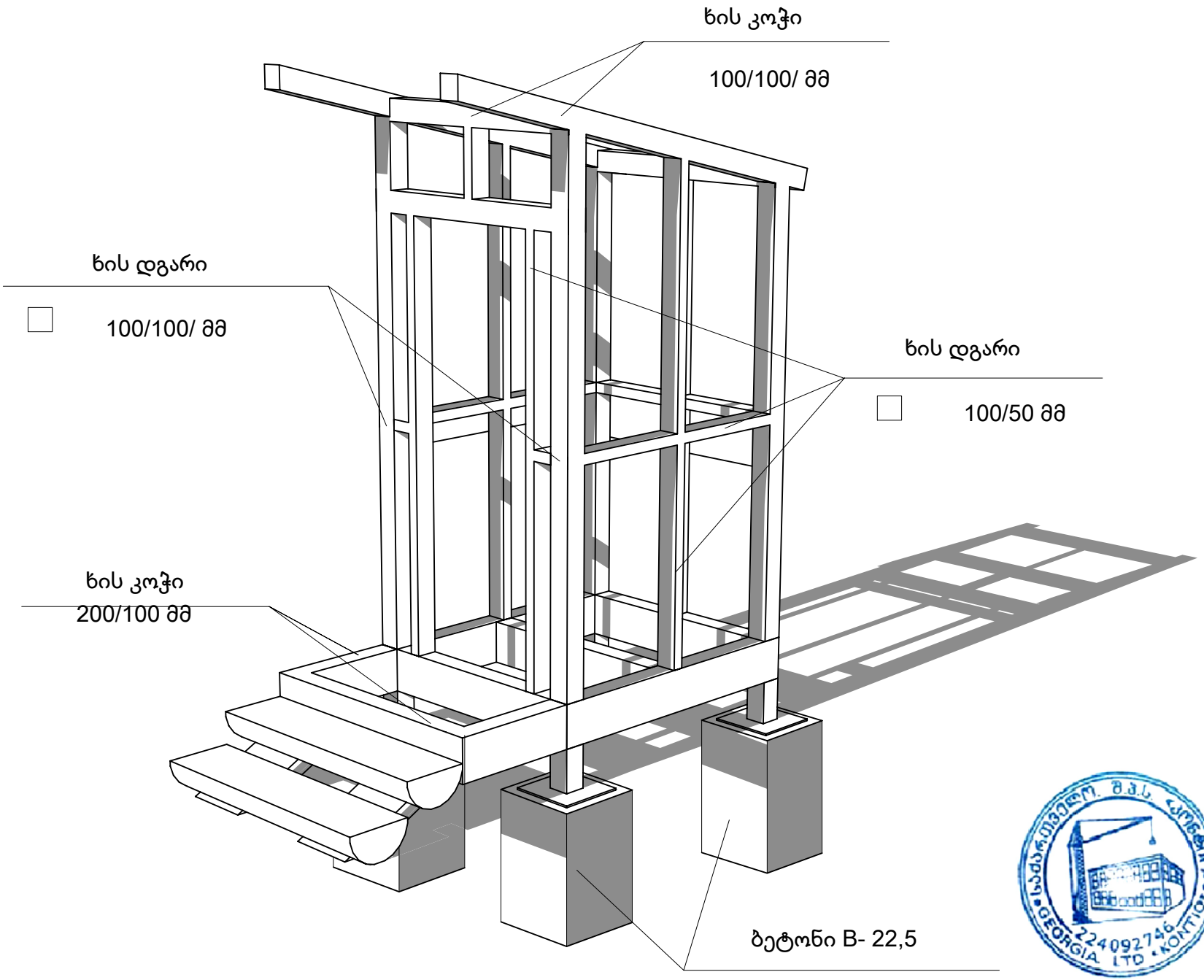

დამკვეთი PRINCIPAL	ბუნების დაცვის მსოფლიო ფონდის (WWF) კავკასიის პროგრამის ოფისი
პროექტი PROJECT	საპიკნიკე ინფრასტრუქტურის მოწყობა
misamarTi ADDRESS	ადიგენის მუნიციპალიტეტი სოფელი უტყისუბანი

თანამდებობა	სახელი, გვარი	ხელმოწერა
პრ.-ს ხელმძღვანელი		
პრ.-ს . არქიტექტორი	g. CixlaZe	
მთ. კონსტრუქტორი		
კონსტრუქტორი		
მეასრულა		
მეამოწმა		

შპს „კონტიო“
საქართველო ახალციხე
მღვდელი თევდორეს ქ. # 4 ტელ:568 000 171
Mail: gogachikhladze73@gmail.com

masS. SCALE		TariRi DATE OF ISSUE	
naxazi DRWG.		koreqtireba REVISIONS	
		#	koreq. REV.	TariRi DATE
		1		
		2		
		3		
		4		
		5		
stadia STAGE		indeqsi INDEX	furc. PAGES
muSa proeqti			

დეტალი 4 მ 1:10

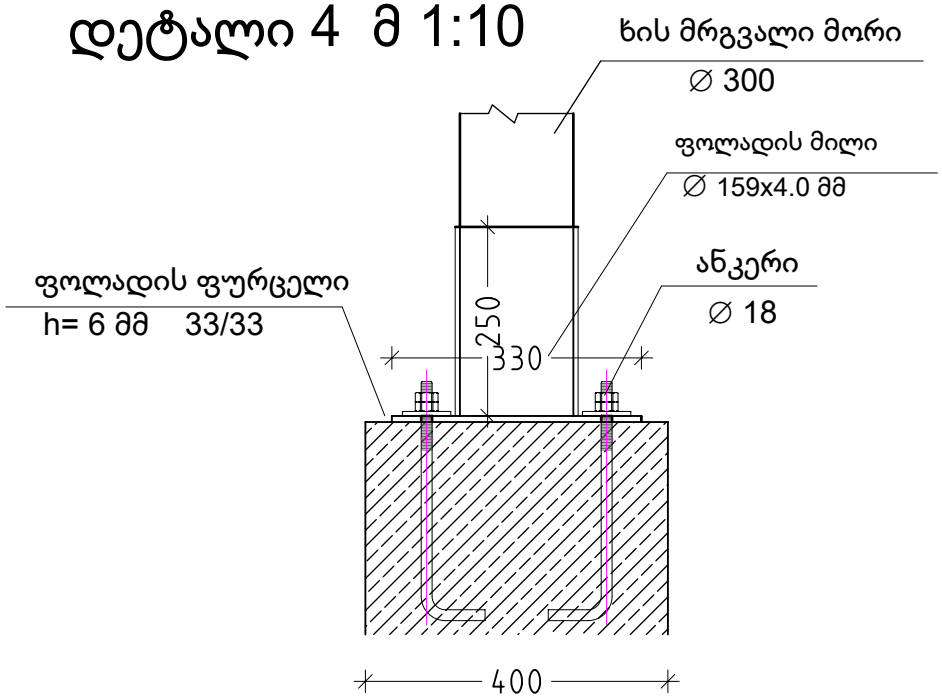

დამკვეთი PRINCIPAL	ბუნების დაცვის მსოფლიო ფონდის (WWF) კავკასიის პროგრამის ოფისი
პროექტი PROJECT	საპიკნიკე ინფრასტრუქტურის მოწყობა
misamarTi ADDRESS	ადიგენის მუნიციპალიტეტი სოფელი უტყისუბანი

თანამდებობა	სახელი, გვარი	ხელმოწერა
პრ.-ს ხელმძღვანელი		
პრ.-ს . არქიტექტორი	g. CixlaZe	
მთ. კონსტრუქტორი		
კონსტრუქტორი		
მეასრულა		
მეამოწმა		

შპს „კონტიო“
საქართველო ახალციხე
მღვდელი თევდორეს ქ. # 4 ტელ:568 000 171
Mail: gogachikhladze73@gmail.com

masS. SCALE		TariRi DATE OF ISSUE		
naxazi DRWG.		koreqtireba REVISIONS		
		#	koreq. REV.	TariRi DATE
		1		
		2		
		3		
		4		
		5		
stadia STAGE		indeqsi INDEX		furc. PAGES
muSa proeqti				

პარკინგის ადგილისა და მისასვლელი გზის მოწყობის სპეციფიკაცია

პოზიცია	დასახელება	სტანდარტი	რაოდენობა		მასალა
			ზომა	მასა,კგ	
	გრუნტის მოჭრა		52,3 მ³		
	დატკეპნილი ღორღის საფარის მოწყობა ფრ. 0-40მმ/h=20 სმ		69,8 მ³		348,7 მ²
	ქვის ლოდებით პარაპეტის მოწყობა		37,5 მ³		67 გ/მ

საფეხმავლო ბილიკების მოწყობის სპეციფიკაცია

	დასახელება	სტანდარტი	რაოდენობა		მასალა
			ზომა	მასა,კგ	
	გრუნტის მოჭრა		13,5 მ³		
	დატკეპნილი ღორღის საფარის მოწყობა ფრ. 0-20მმ სისქე h=7,5 სმ		19,8 მ³		265,3 მ²

საინფორმაციო დაფის მოწყობის სპეციფიკაცია

პოზიცია	დასახელება	სტანდარტი	რაოდენობა		მასალა
			ზომა	მასა,კგ	
	გრუნტის მოჭრა		0,2 მ³		
	საძირკველის მოწყობა B-22.5		0,2 მ³		
	ფოლადის ფურცელი h= 4 მმ C345		0,2 მ³	6.3 კგ	
	ფოლადის მილი მ ∅ 159x4.0 მმ C345		0,4 გ/მ	6.1 კგ	
	ანკერი Ø18		8 ც	16 კგ	
	დაფის კარკასის მოწყობა		2,0 მ³		
	სახურავის მოწყობა მეტალოკრამიტი 0,5 მმ		2,6 მ²		ფერი RAL 7000
	ხის ლაქი (ცვილის ანტისეპტიკური)		13,2 მ²		
	ანტიკოროზიული (შავი) საღებავი		0,8 მ²		

დამკვეთი PRINCIPAL	ბუნების დაცვის მსოფლიო ფონდის (WWF) კავკასიის პროგრამის ოფისი
პროექტი PROJECT	საპიკნიკე ინფრასტრუქტურის მოწყობა
misamarTi ADDRESS	ადიგენის მუნიციპალიტეტი სოფელი უტყისუბანი

თანამდებობა	სახელი, გვარი	ხელმოწერა
პრ.-ს ხელმძღვანელი		
პრ.-ს . არქიტექტორი	g. CixlaZe	
მთ. კონსტრუქტორი		
კონსტრუქტორი		
მეასრულა		
მეამოწმა		

შპს „კონტიო“
საქართველო ახალციხე
მღვდელი თევდორეს ქ. # 4 ტელ:568 000 171
Mail: gogachikhladze73@gmail.com

masS. SCALE		TariRi DATE OF ISSUE	
naxazi DRWG.		koreqtireba REVISIONS	
		#	koreq. REV.	TariRi DATE
		1		
		2		
		3		
		4		
		5		
stadia STAGE		indeqsi INDEX	furc. PAGES
muSa proeqti			

კოტეჯის მოწყობის სპეციფიკაცია

0.2 მ² 6.3 კგ

პოზიცია	დასახელება	სტანდარტი	რაოდენობა		მასალა
			ზომა	მასა,კგ	
	გრუნტის მოჭრა		1,5 მ³		
	საძირკველის მოწყობა B-22.5		1,5 მ³		
	ფოლადის ფურცელი h= 6 მმ C345		0,7 მ²	98.9 კგ	
	მილკვადრატი 100/100/4 მმ C345		3,6 გ/მ	42.7 კგ	
	ანკერი Ø18		24 ც	48 კგ	
	კოტეჯის მზიდი კარკასის მოწყობა		4,4 მ³		
	კოტეჯის იატაკის მოპირკეთება დაშიპული ფიცრით 200/50 მმ		17,2 მ²	0,9 მ³	
	კოტეჯის კედლებისა და სახურავის მოპირკეთება დაშიპული ფიცრით 200/40 მმ		50,9 მ²	0,65 მ³	
	ხის კარები		2,1 მ²		
	ხის ფანჯარა		2,8 მ²		
	სახურავის მოწყობა მეტალოკრამიტი 0,5 მმ		30,2 მ²		ფერი RAL 7000
	ხის ლაქი (ცვილის ანტისეპტიკური)		196.8 მ²		
	ანტიკოროზიული (შავი) საღებავი		4.2 მ²		

გადახურული საპიკნიკე ფარდულების მნოწყობა 1ც-ზე X 2

პოზიცია	დასახელება	სტანდარტი	რაოდენობა		მასალა
			ზომა	მასა,კგ	
	გრუნტის მოჭრა		2.5 მ³		
	საძირკველის მოწყობა B-22.5		2,5 მ³		
	ფოლადის ფურცელი h= 6 მმ C345		2,5 მ²	353.4 კგ	
	ლითონის მილი ∅ 325 / 6 მმ C345		2,5 გ/მ	118 კგ	
	ანკერი Ø18		40 ც	80 კგ	
	ფარდული მზიდი კარკასის მოწყობა		4,43 მ³		
	ფარდულის ჭერის მოპირკეთება დაშიპული ფიცრით 200/40 მმ		46 მ²	0,4 მ³	
	ფარდულის მოაჯირი ფიცრით 200/40 მმ		4,5 მ²	0,04 მ³	
	სახურავის მოწყობა მეტალოკრამიტი 0,5 მმ		46 მ²		ფერი RAL 7000
	ხის ლაქი (ცვილის ანტისეპტიკური)		223 მ²		
	ანტიკოროზიული (შავი) საღებავი		5,5 მ²		
	სკამების მოწყობა ფარდულში Ø 300 მორის ნახევარი		46,2 გ/მ	1,7 მ³	

დამკვეთი PRINCIPAL
ბუნების დაცვის მსოფლიო ფონდის (WWF) კავკასიის პროგრამის ოფისი

პროექტი PROJECT
საპიკნიკე ინფრასტრუქტურის მოწყობა

misamarTi ADDRESS
ადიგენის მუნიციპალიტეტი სოფელი უტყისუბანი

თანამდებობა	სახელი, გვარი	ხელმოწერა
პრ.-ს ხელმძღვანელი		
პრ.-ს . არქიტექტორი	g. CixlaZe	
მთ. კონსტრუქტორი		
კონსტრუქტორი		
მეასრულა		
მეამოწმა		

შპს „კონტიო“
საქართველო ახალციხე
მღვდელი თევდორეს ქ. # 4 ტელ:568 000 171
Mail: gogachikhladze73@gmail.com

masS. SCALE

TariRi DATE OF ISSUE

naxazi DRWG.

koreqtireba REVISIONS

#	koreq. REV.	TariRi DATE
1		
2		
3		
4		
5		

stadia STAGE | indeqsi INDEX | furc. PAGES

muSa proeqti

WC- მოწყობის სპეციფიკაცია 1 ც-ზე X 2

პოზიცია	დასახელება	სტანდარტი	რაოდენობა		მასალა
			ზომა	მასა,კგ	
	გრუნტის მოჭრა		0,6 მ³		
	საძირკველის მოწყობა B-22.5		0,6 მ³		
	ფოლადის ფურცელი h= 6 მმ C345		0,5 მ²	70,7 კგ	
	მილკვადრატი 100*100*4 მმ C345		1,6 გ/მ	19 კგ	
	ანკერი Ø18		16 ც	32 კგ	
	WC-ს მზიდი კარკასის მოწყობა		0,6 მ³		
	WC-ს იატაკის მოპირკეთება დაშიპული ფიცრით 200/50 მმ		2,6 მ²	0.13 მ³	
	WC-ს კედლებისა და სახურავის მოპირკეთება დაშიპული ფიცრით 200/40 მმ		17.8 მ²		
	ხის კარები		1,4 მ²		
	სახურავის მოწყობა მეტალოკრამიტი 0,5 მმ		3,3 მ²		ფერი RAL 7000
	ხის ლაქი (ცვილის ანტისეპტიკური)		58.2 მ²		
	ანტიკოროზიული (შავი) საღებავი		2,2 მ²		

სკამების მოწყობა კოცონის ადგილის ირგვლივ-1ც ზე X 2

პოზიცია	დასახელება	სტანდარტი	რაოდენობა		მასალა
			ზომა	მასა,კგ	
	სკამების მოწყობა Ø 300 მორის ნახევარი		14 გ/მ	0,5 მ³	
	ხის ლაქი (ცვილის ანტისეპტიკური)		10,8 მ²		

დამკვეთი PRINCIPAL
ბუნების დაცვის მსოფლიო ფონდის (WWF) კავკასიის პროგრამის ოფისი

პროექტი PROJECT
საპიკნიკე ინფრასტრუქტურის მოწყობა

misamarTi ADDRESS
ადიგენის მუნიციპალიტეტი სოფელი უტყისუბანი

თანამდებობა	სახელი, გვარი	ხელმოწერა
პრ.-ს ხელმძღვანელი		
პრ.-ს . არქიტექტორი	g. CixlaZe	
მთ. კონსტრუქტორი		
კონსტრუქტორი		
მეასრულა		
მეამოწმა		

შპს „კონტიო“
საქართველო ახალციხე
მღვდელი თევდორეს ქ. # 4 ტელ:568 000 171
Mail: gogachikhladze73@gmail.com

masS. SCALE		TariRi DATE OF ISSUE	
naxazi DRWG.		koreqtireba REVISIONS	
		#	koreq. REV.	TariRi DATE
		1		
		2		
		3		
		4		
		5		
stadia STAGE		indeqsi INDEX	furc. PAGES
muSa proeqti			

სასმელი წყლის წყაროს მოწყობის სპეციფიკაცია

პოზიცია	დასახელება	სტანდარტი	რაოდენობა		მასალა
			ზომა	მასა,კგ	
	წყაროს მოწყობა		0,75 მ³		
	ხის ლაქი (ცვილის ანტისეპტიკური)		5,4 მ²		

სანაგვე ურნების მოწყობა-1 ც ზე X 3

პოზიცია	დასახელება	სტანდარტი	რაოდენობა		მასალა
			ზომა	მასა,კგ	
	მილი მართკუთხა 50*50*3 მმ C345		3 გ/მ	13 კგ	
	ფოლადის ფურცელი 4 მმ C345		0,7 მ²	22 კგ	
	ხის ძელაკი 60*50 მმ		8 გ/მ	0,1 მ³	
	თუნუქის ფურცელი 5 მმ		0,7 მ²		

დამკვეთი PRINCIPAL	ბუნების დაცვის მსოფლიო ფონდის (WWF) კავკასიის პროგრამის ოფისი
პროექტი PROJECT	საპიკნიკე ინფრასტრუქტურის მოწყობა
misamarTi ADDRESS	ადიგენის მუნიციპალიტეტი სოფელი უტყისუბანი

თანამდებობა	სახელი, გვარი	ხელმოწერა
პრ.-ს ხელმძღვანელი		
პრ.-ს . არქიტექტორი	g. CixlaZe	
მთ. კონსტრუქტორი		
კონსტრუქტორი		
მეასრულა		
მეამოწმა		

შპს „კონტიო“
საქართველო ახალციხე
მღვდელი თევდორეს ქ. # 4 ტელ:568 000 171
Mail: gogachikhladze73@gmail.com

masS. SCALE		TariRi DATE OF ISSUE	
naxazi DRWG.		koreqtireba REVISIONS	
		#	koreq. REV.	TariRi DATE
		1		
		2		
		3		
		4		
		5		
stadia STAGE		indeqsi INDEX	furc. PAGES
muSa proeqti			

საპიკნიკე ადგილის მშენებლობის კალენდარული გრაფიკი

#	სამუშაოთა დასახელება	სამუშაო დღეები			
		1 Tve	2 Tve	3 Tve	4 Tve
		25	25	25	25
1	პარკინგის ადგილისა და მისასვლელი გზის მოწყობა				
2	საფეხმავლო ბილიკების ქსელის მოწყობა -				
3	საინფორმაციო დაფის მოწყობა-1ც				
4	კოცონის ორმოების ირგვლივ სკამების მოწყობა-2ც				
5	გადახურული საპიკნიკე ფარდულების მნოწყობა -2ც				
6	ფარდულის შიოგნით სკამების მოწყობა 4 ც				
7	სასმელი წყლის წყაროს მოწყობა-1ც				
8	სანაგვე ურნების მოწყობა-3 ც				
9	კოტეჯის მოწყობა- 1 ც				
10	WC-ს მოწყობა -2ც				
11	ტერიტორიის კეთილმოწყობა დასრულება				

მშენებლობის დასრულების ვადა 4 თვე

სამშენებლო პერიოდის ათვლა დაიწყება მშენებლობის ნებართვის გაცემის დღიდან

დამკვეთი PRINCIPAL	ბუნების დაცვის მსოფლიო ფონდის (WWF) კავკასიის პროგრამის ოფისი
პროექტი PROJECT	საპიკნიკე ინფრასტრუქტურის მოწყობა
misamarTi ADDRESS	ადიგენის მუნიციპალიტეტი სოფელი უტყისუბანი

თანამდებობა	სახელი, გვარი	ხელმოწერა
პრ.-ს ხელმძღვანელი		
პრ.-ს . არქიტექტორი	g. CixlaZe	
მთ. კონსტრუქტორი		
კონსტრუქტორი		
მეასრული		
მეამოწმა		

შპს „კონტიო“
საქართველო ახალციხე
მღვდელი თევდორეს ქ. # 4 ტელ:568 000 171
Mail: gogachikhladze73@gmail.com

masS. SCALE		TariRi DATE OF ISSUE	
naxazi DRWG.		koreqtireba REVISIONS	
		#	koreq. REV.	TariRi DATE
		1		
		2		
		3		
		4		
		5		
stadia STAGE	indeqsi INDEX	furc. PAGES	
muSa proeqti			