ნახაზების სია

ფურცლის დასახელება	ფურცლის მარკა
ნახაზების სია, განმარტებითი ბარათი	კ-1
საძირკვლების გეგმა	კ-2
ს-1, ს-2, კვეთი 1-1, 2-2, 3-3	კ-3
ს-4, კვეთი 4-4, სპეციფიკაციები	კ-4
კედლების მოწყობის გეგმა, ჭრილი 1-1	კ-5
ჭრილი 2-2, 3-3, სპეციფიკაციები	კ-6
გადახურვის გეგმა ნიშნ. -3.50, სპეციფიკაციები	კ-7
მონ. რკ.ბ. კოჭი სკ-1, კვანძი კვ-1, 2, 3, 4, ჩასატანებელი დეტალი ჩდ-1, ჭრილი 1-1, ა-ა	კ-8
ჩარჩო ჩ-1, სპეციფიკაციები	კ-9
მონ. რკ.ბ. სვეტი მს-1, კვეთი 1-1	კ-10
მონ. რკ.ბ. კოჭი მრ-1, მრ-2, ჭრილი 2-2, 3-3	კ-11
გადახურვის გეგმა ნიშნ. -0.08	კ-12
გადახურვის გეგმა ნიშნ. 3.32, დეტალი დეტ. A	კ-13
მფ-2, კვანძი კვ-1, კვ-2	კ-14
გადახურვის გეგმა ნიშნ. 6.72, 10.12	კ-15
გადახურვის გეგმა 3.32, 6.72, 10.12, მონ. რკ.ბ. კოჭი მკ-1, 2, ჭრილი 1-1, 2-2	კ-16
სპეციფიკაციები	კ-17
ჩარჩო ჩ-2, ჭრილი 1-1, 2-2, 3-3, სპეციფიკაციები	კ-18
მანსარდის გეგმა, მონ. რკ.ბ. კოჭი მკ-1, ჭრილი ა-ა, ბ-ბ, სპეციფიკაციები	კ-19
სახურავის გეგმა, ჭრილი 1-1, კვანძი კვ-1, კვ-2	კ-20
მასალების უწყისი	კ-21

<u>განმარტებითი ბარათი</u>

პროექტი დამუშავებულია არქიტექტურული გეგმარების საფუძველზე და წარმოადგენს არსებული შენობის ფასადის ნაწილის ჩაშენებას. ზომებით გეგმაში ჩაშენება 6.3X3.0 მ. 4 სართულიანია სიმაღლით H=4.30 მ.

არსებული სამშენებლო მოედანი განისაზღვრება შემდეგი კლიმატური პირობებით: ქარის დატვირთვა - 50 კგძ/მ²

თოვლის დატვირთვა - 50 კგძ/მ²

სეისმურობა 8 ბალი.

გეოლოგიური დასკვნის საფუძველზე საძირკვლის ფუძედ მიღებულია გამოფიტული ქვიშაქვები და სუბარგილიტები, რომლის სიმტკიცის მნიშვნელობაა ერთღერძა კუმშვაზე წყალგაჯერებულ პირობებში Rc=10.1 კპა.

ჩაშენება კონსტრუქციულად წარმოადგენს სუფთა კარკასს, რომელის ხისტად შეიკვრება არსებულ კონსტრუქციებთან.

სამუშაოთა წარმოების თანმიმდევრობა:

1) გაითხაროს ქვაბული არსებულ საძირკვლების ძირამდე წარმოდგენილი ნახაზის მიხედვით;

2) გასუფთავდეს მტვრისა და ჭუჭყისაგან;

3) არსებული საძირკვლის გვერდითა და ზედაპირი მოიკეჭროს, გასუფთავდეს და ჩაირეცხის წყლის ნაკადით;

4) შემდგომ ნახაზის მიხედვით, ტექნოლოგიის დაცვით დაარმირდეს და დაბეტონდეს.

არსებული კონსოლური ფილების ნაწილობრივ მონგრევის შემდეგ ბეტონის ზედაპირი გაირეცხოს წყლის ნაკადით, არსებულ არმატურას მიედუღოს საპროექტო არმატურა არა ნაკლებ დიამეტრის 12 d.

ყველა ეტაპები სართულების მიხედვით უნდა იყოს მიღებული და <u>შემოწმებული ტექნიკური ზედამხედველის მიერ. ბეტონის გახსნის შემდეგ თუ აღმოჩნდა არმატურა განსხვავებული დიამეტრის ან ბიჯით – ყველა გადაწყვეტილება უნდა იყოს შეთანხმებული საპროექტო ორგანიზაციასთან.</u>

პროექტით გათვალისწინებულია რკ.ბ. კონსტრუქციების ჰიდროიზოლაცია გრუნტთან შეხების მთელ პერიმეტრზე.

MGS		2015	შპს „ემ-ჯი სტუდიო”		
			ქ. თბილისი. ვირსალაძის ქ. 5		
დირექტორი	მარგალიტაშვილი		საოფისე შენობის რეკონსტრუქციის კორექტირებული პროექტი	სტადია	ფურცელი	სულ
არ აგტორი	მარგალიტაშვილი			პრ	კ-1	21
კონსტრუქტორი	მექვაბიშვილი					
			ნახაგების სია, განმარტებითი ბარათი	დაგვვითი სს. „კორ სტანდარტ ბანკი"		

საძირკვლების გეგმა მ. 1:50

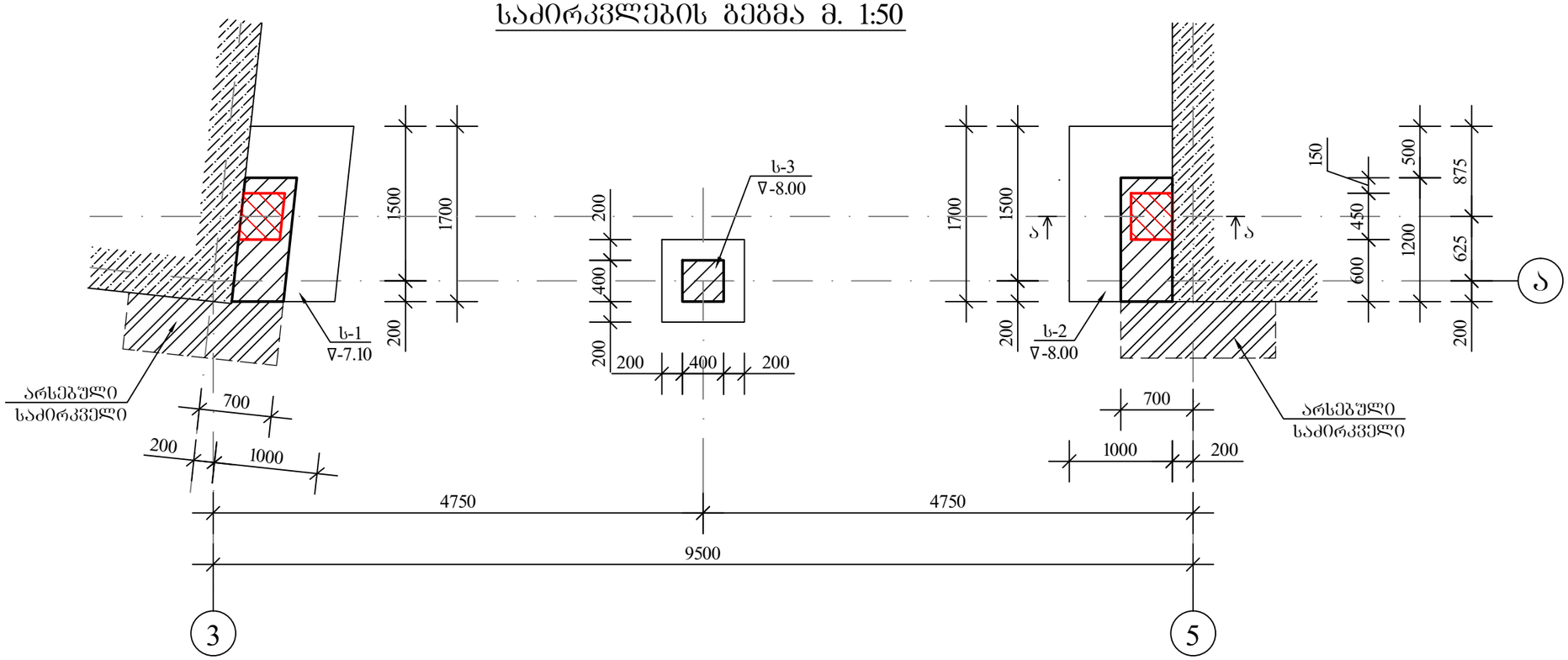

შენიშვნა

ს-1, ს-2, ს-3, ჭრილი ა-ა, ბ-ბ იხ. ფურცელი კ-3, კ-4.

MGS		2015	შპს „ემ-ჯი სტუდიო”			
			ქ. თბილისი. ვირსალაძის ქ. 5			
დირექტორი	მარგალიტაშვილი		საოფისე შენობის რეკონსტრუქციის კორექტირებული პროექტი	სტადია	ფურცელი	სულ
პრ აუტორი	მარგალიტაშვილი			პრ	კ-2	21
კონსტრუქტორი	მექვაბიშვილი					
			საძირკვლების გეგმა	დაკვეთი სს. „კორ სტანდარტ ბანკი"		

ს-1 (ს-2)
(ჭრილი ა-ა)
მ. 1:25

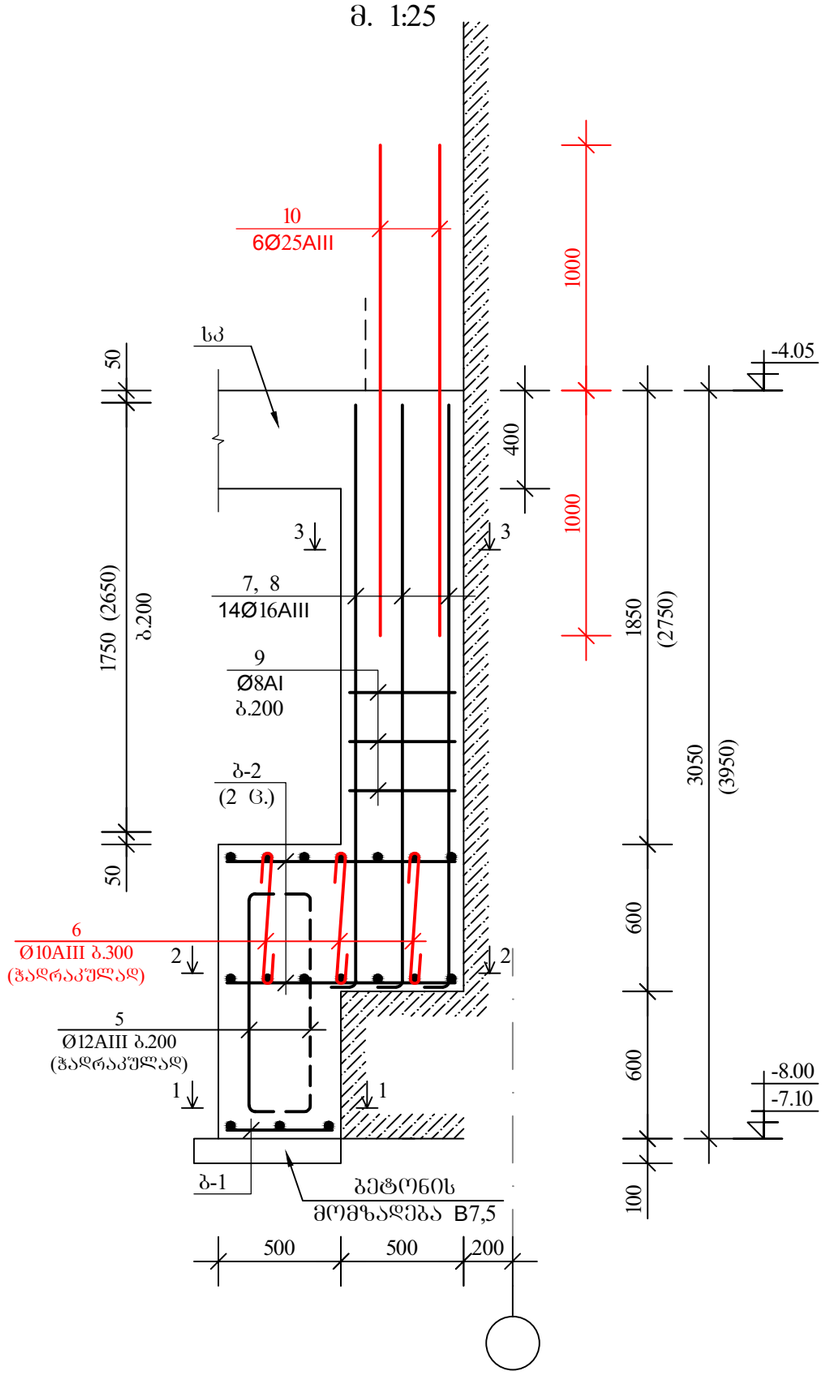

კვეთი 3-3
მ 1:25

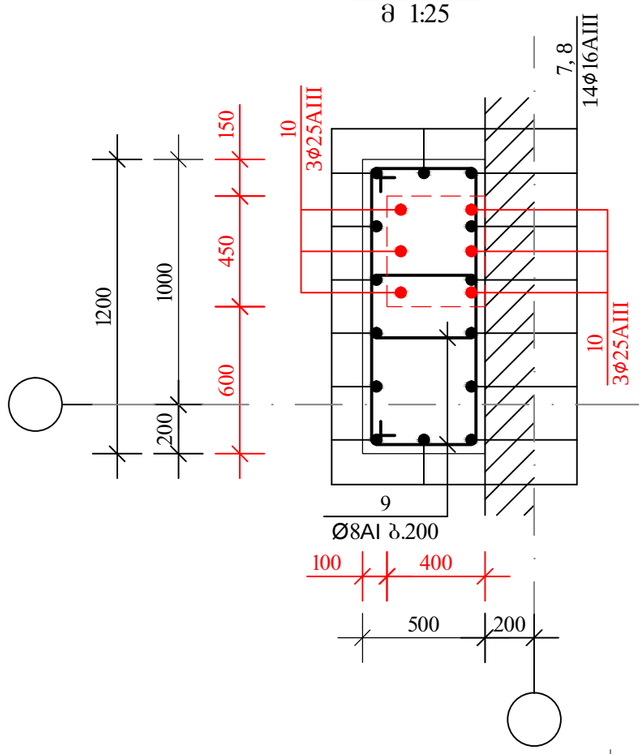

კვეთი 1-1 (ბ.1)
მ 1:25

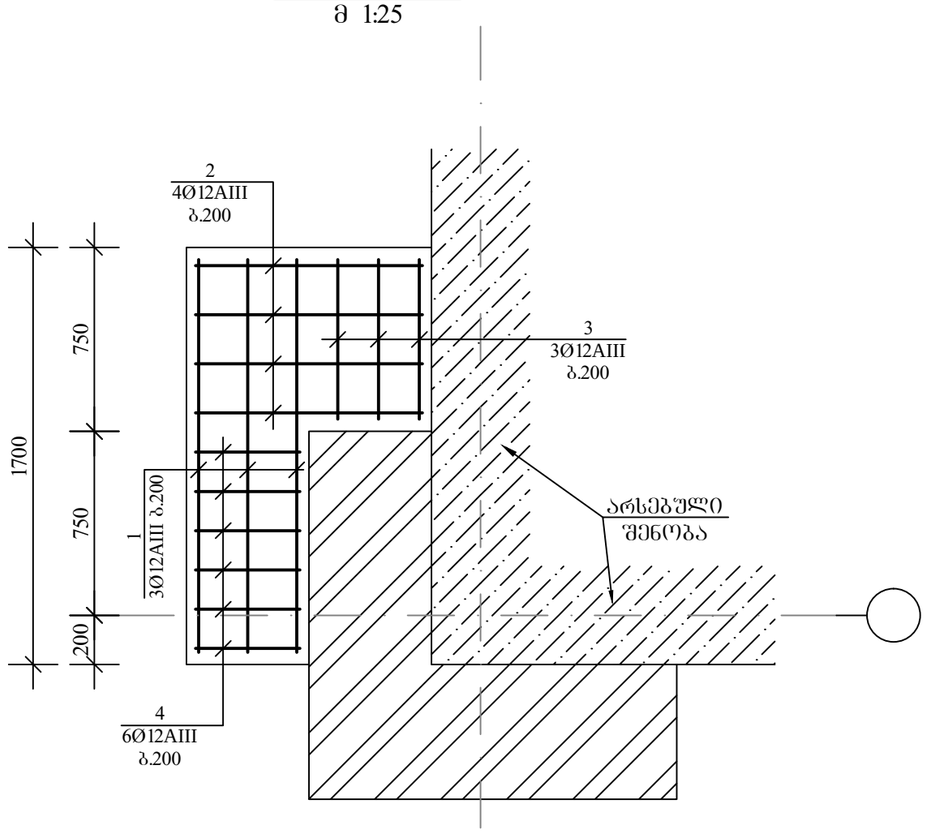

კვეთი 2-2 (ბ.2)
მ 1:25

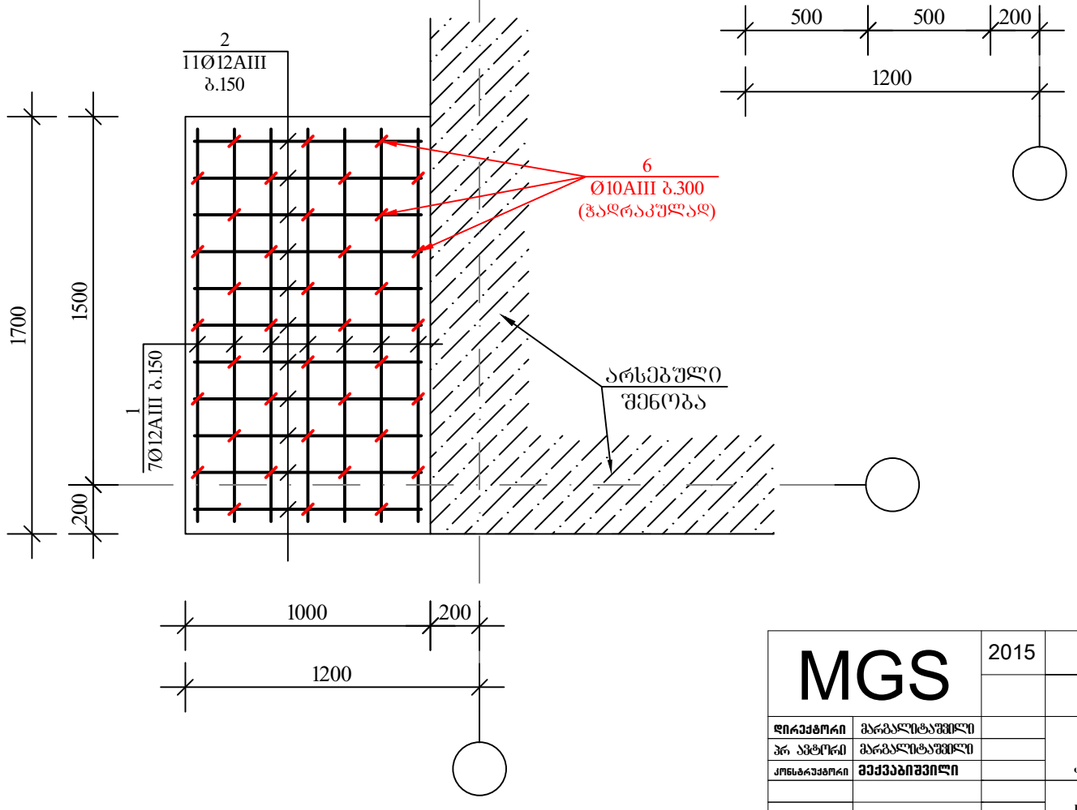

MGS		2015	შპს „ემ-ჯი სტუდიო"			
			ქ. თბილისი. ვირსალაძის ქ. 5			
დირექტორი	მარგალიტაშვილი		საოფისე შენობის რეკონსტრუქციის კორექტირებული პროექტი	სტადია	შურცელი	ტელ
პრ. აუტორი	მარგალიტაშვილი			პრ	ქ-3	21
კონსტრუქტორი	მეძევაბიშვილი					
			ს-1, ს-2, კვეთი 1-1, 2-2, 3-3	დამკვეთი სს. „ეთერ სტანდარტ ბანკი"		

ს-3
(ჭრილი ბ-ბ)
მ. 1:25

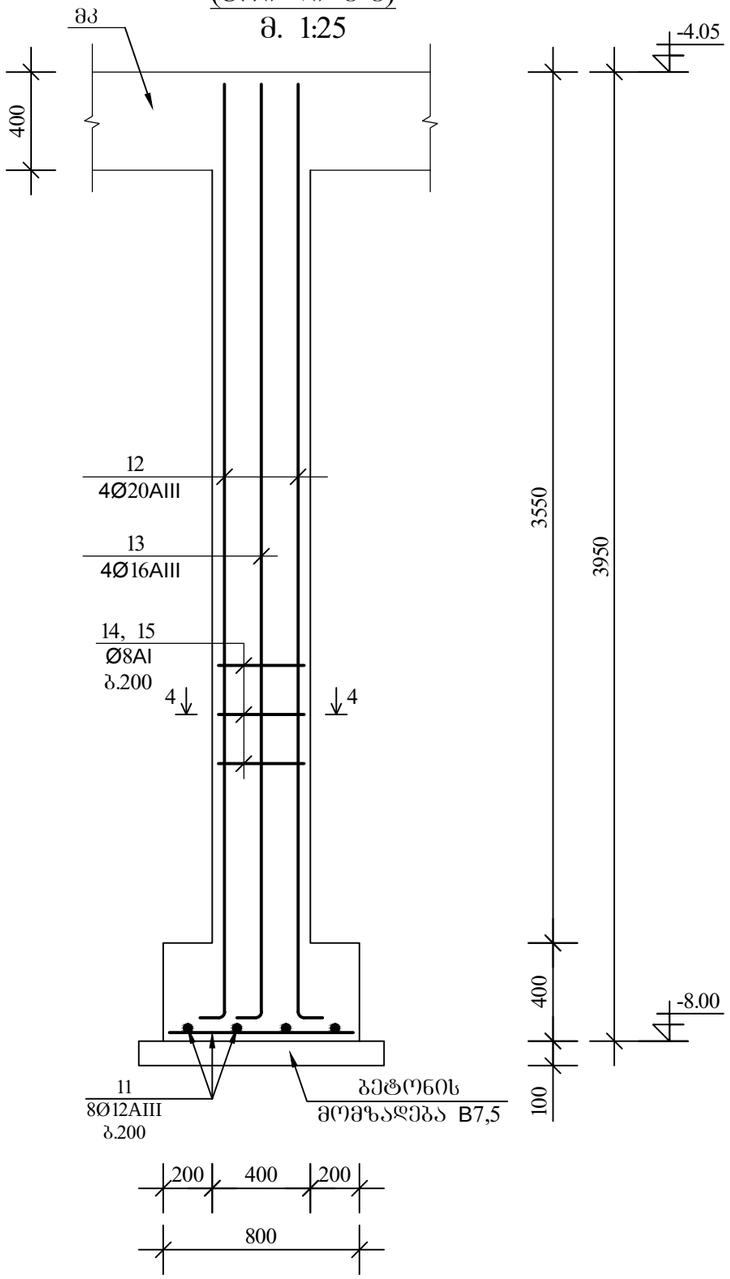

კვეთი 4-4
მ 1:25

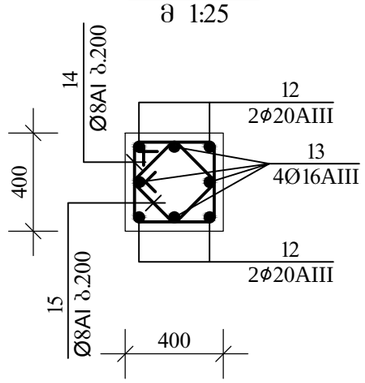

იატაკის მოწყობის დეტალი (41.35 მ²)
მ 1:20

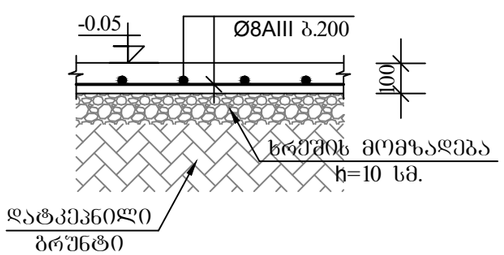

მასალების ხარჯი იატაკზე

არმატურა Ø8A-III Q=170.0 კგ.
ბეტონი B22.5 V=4.2 მ³

არმატურის სპეციფიკაცია

ელემენტი	პოზ. №	აღნიშვნა	დასახელება	რაოდენობა	შენიშვნა
ს-1 და ს-2	1	სახსტ. 5781-82	Ø12AIII L=1700	17x2=34	1.51x34=51.4
	2	სახსტ. 5781-82	Ø12AIII L=1000	26x2=52	0.89x52=46.3
	3	სახსტ. 5781-82	Ø12AIII L=700	3x2=6	0.63x6=3.8
	4	სახსტ. 5781-82	Ø12AIII L=500	6x2=12	0.45x12=5.4
	5*	სახსტ. 5781-82	Ø12AIII L=1200	20x2=40	1.07x40=42.8
	6*	სახსტ. 5781-82	Ø10AIII L=750	38x2=76	0.47x76=35.8
	7*	სახსტ. 5781-82	Ø16AIII L=2650	14x2=28	4.2x28=117.6
	8*	სახსტ. 5781-82	Ø16AIII L=3550	14x2=28	5.6x14=78.4
	9*	სახსტ. 5781-82	Ø8AI L=2500	18+28=46	1.0x46=46.0
	10	სახსტ. 5781-82	Ø25AIII L=2000	6x2=12	7.7x12=92.4
					ბეტონი B22,5 V=2.9+3.5=6.4 მ³
ს-3	11	სახსტ. 5781-82	Ø12AIII L=750	8	0.67x8=5.4
	12*	სახსტ. 5781-82	Ø20AIII L=4150	4	10.24x4=41.0
	13*	სახსტ. 5781-82	Ø16AIII L=4150	4	6.55x4=26.2
	14*	სახსტ. 5781-82	Ø8AI L=1600	19	0.64x19=12.2
	15*	სახსტ. 5781-82	Ø8AI L=1200	19	0.48x19=9.2
					ბეტონი B22,5 V=0.9 მ³

დეტალების ჩაწყობა

პოზ. №	აღნიშვნა
5	100 1000 100
6	550 100 100
7	200 2450
8	200 3350
9	550 800 450 700
12	200 3950
13	200 3950
14	450 450 350 350
15	350 350 250 250

მასალის ამოკრება

1. Ø25A-III Q=93.0 კგ.
2. Ø20A-III Q=41.0 კგ.
3. Ø16A-III Q=223.0 კგ.
4. Ø12A-III Q=156.0 კგ.
5. Ø10A-III Q=36.0 კგ.
6. Ø8A-I Q=68.0 კგ.

ბეტონი B22,5 V=7.3 მ³

MGS		2015	შპს „ემ-ჯი სტუდიო"		
			ქ. თბილისი. ვირსალაძის ქ. 5		
დირექტორი	მარგალიტაშვილი		საოფისე შენობის რეკონსტრუქციის პროექტირებული პროექტი	სტადია	ფურცელი	სულ
პრ ავტორი	მარგალიტაშვილი			პრ	ქ-4	21
კონსტრუქტორი	მექვაბიშვილი					
			ს-4, კვეთი 4-4, სპეციფიკაციები	დამკვეთი: სპ. „ოორ სტანდარტ ბანკი"		

კედლების მოწყობის გეგმა მ. 1:50

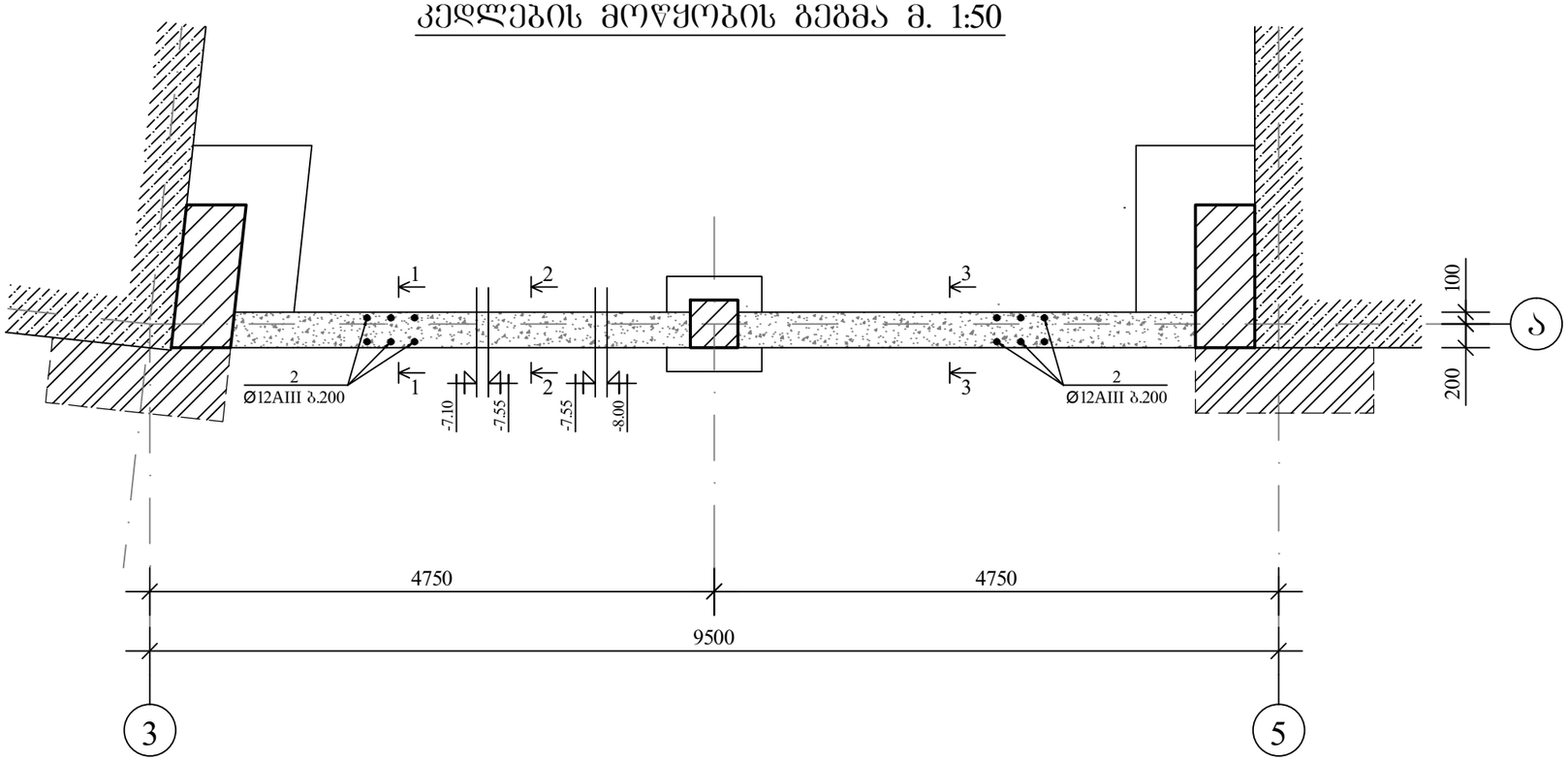

ჭრილი 1-1
მ 1:25

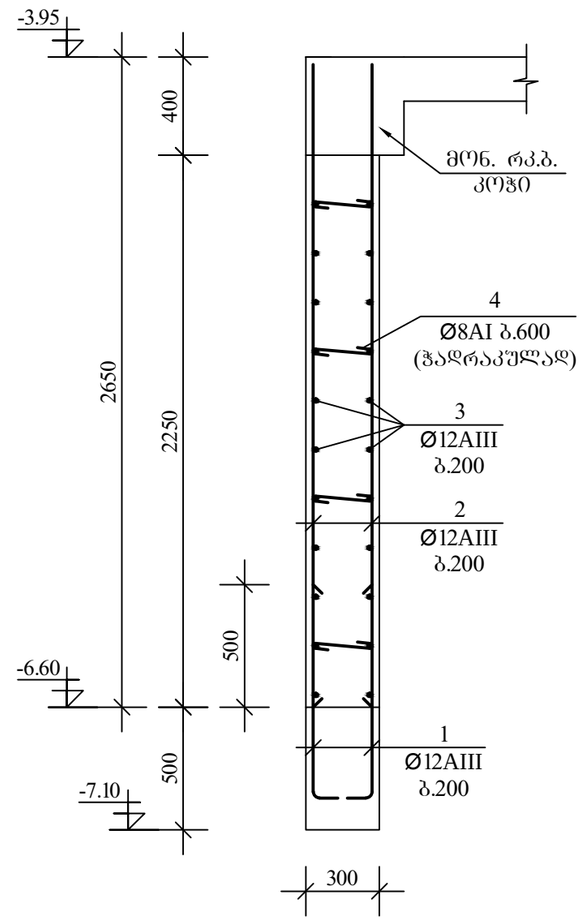

MGS		2015	შპს „ემ-ჯი სტუდიო”			
			ქ. თბილისი. ვირსალაძის ქ. 5			
დირექტორი	მარგალიტაშვილი		საოფისე შენობის რეკონსტრუქციის პროექტირებული პროექტი	სტადია	შურცელი	სულ
არ ავტორი	მარგალიტაშვილი			პრ	ქ-5	21
კონსტრუქტორი	მექვაბიშვილი					
			კედლების მოწყობის გეგმა, ჭრილი 1-1	დაგვვეთი		
				სს. „ალორ სტანდარტ ბანკი"		

ჭრილი 2-2
მ 1:25

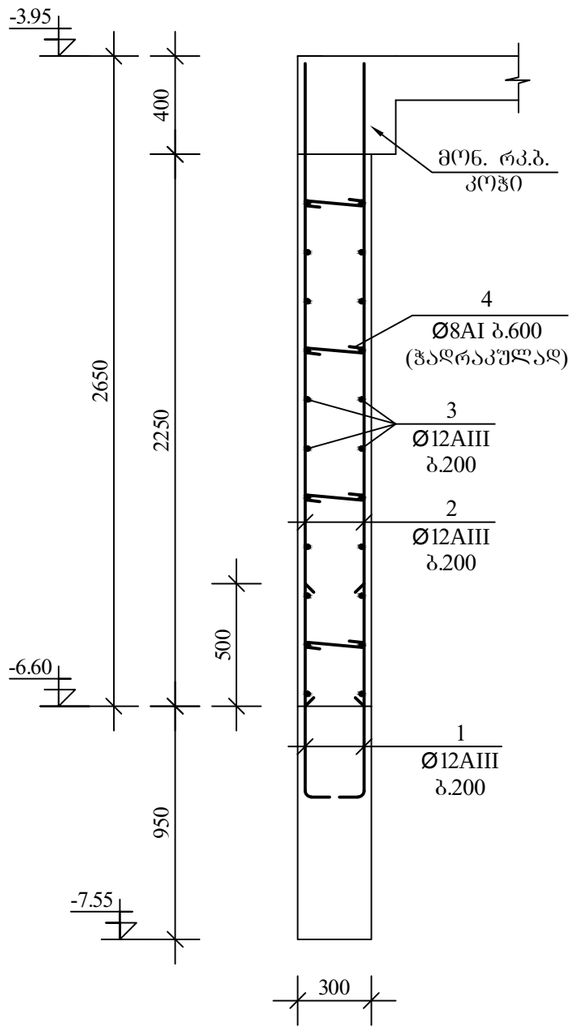

ჭრილი 3-3
მ 1:25

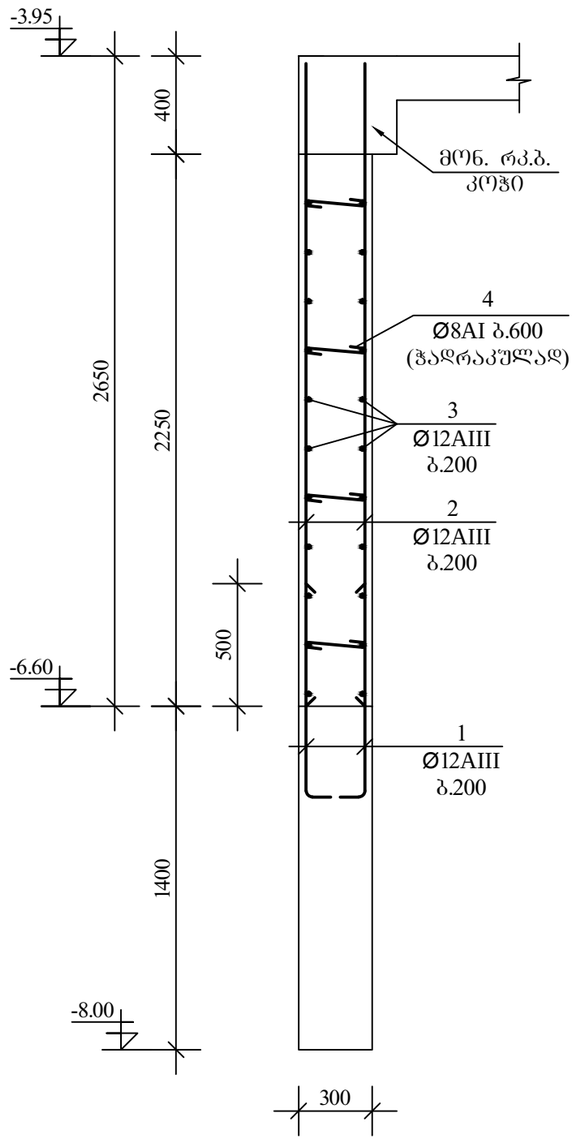

არმატურის სპეციფიკაცია

ელემენტი	პოზ. №	აღნიშვნა	დასახელება	რაოდენობა	შენიშვნა
მონ. რკ.ბ. კედელი	1*	სახსტ. 5781-82	Ø12AIII L=1000	76	0.89x76=67.7
	2	სახსტ. 5781-82	Ø12AIII L=2650	76	2.36x76=179.4
	3	სახსტ. 5781-82	Ø12AIII ∑L=210 მ.	–	186.5
	4*	სახსტ. 5781-82	Ø8AI L=550	52	0.22x52=11.5
					ბეტონი B22,5 V=7.8 მ³

დეტალების შეყვანა

პოზ. №	აღნიშვნა
1	100 900
5	350 100 100

მასალის ამოკრება

1. Ø12A-III Q=434.0 კგ.
2. Ø8A-I Q=12.0 კგ.

ბეტონი B22,5 V=7.8 მ³

MGS		2015	შპს „ემ-ჯი სტუდიო"		
			ქ. თბილისი. ვირსალაძის ქ. 5		
დირექტორი	მარგალიტაშვილი		საოფისე შენობის რეკონსტრუქციის კორექტირებული პროექტი	სტადია	შურცელი	სულ
პრ ინჟინერი	მარგალიტაშვილი			პრ	კ-6	21
კონსტრუქტორი	მეძევაბიშვილი					
			ჭრილი 2-2, 3-3, სპეციფიკაციები	დამკვეთი: სს. „კორ სტანდარტ ბანკი"	

გადახურვის გეგმა ∇-3.95 მ. 1:100
(საყალიბო ნახაზი)

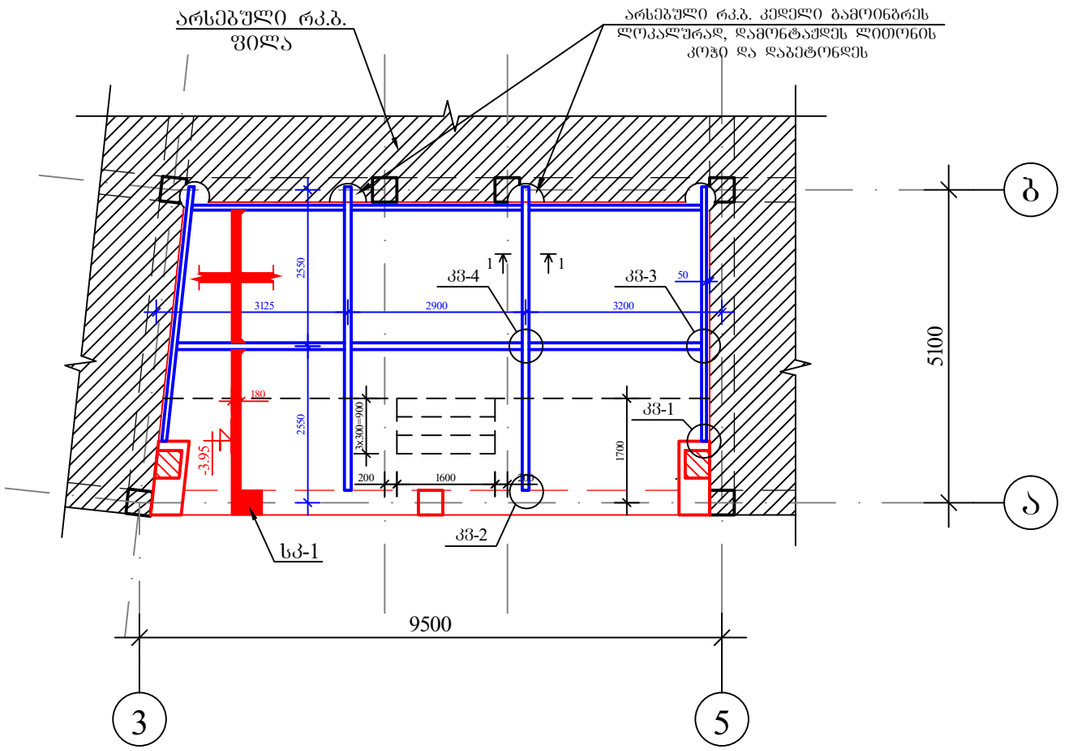

გადახურვის გეგმა ∇-3.95 მ. 1:100
(არმირება)

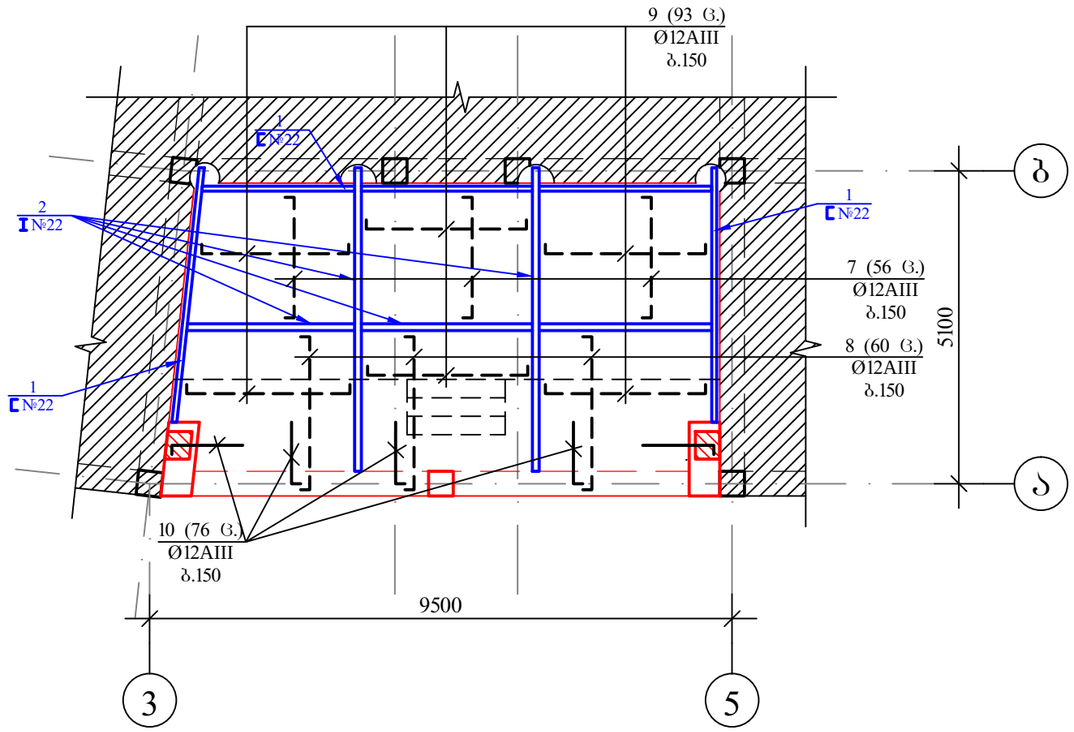

არმატურის სპეციფიკაცია

ელემენტი	პოზ. №	აღნიშვნა	დასახელება	რაოდენობა	შენიშვნა
გადახურვა ნიშნ. -4.05	1	სახსტ. 8240-72	[N22 ∑L=17.2 მ.	–	361.2
	2	სახსტ. 8239-72*	I N22 ∑L=18.9 მ.	–	453.6
	3	სახსტ. 8509-72*	∟70x6 L=140	24	0.9x24=21.6
	4	სახსტ. 103-72	– 10x100 L=100	2	0.4x2=0.8
	5	სახსტ. 103-72	– 10x200 L=400	2	6.3x2=12.6
	6	სახსტ. 5781-82	Ø16AIII L=500	8	0.8x8=6.4
	7*	სახსტ. 5781-82	Ø12AIII L=2500	56	2.3x56=128.8
	8*	სახსტ. 5781-82	Ø12AIII L=2900	60	2.6x60=156.0
	9*	სახსტ. 5781-82	Ø12AIII L=3100	93	2.8x93=260.4
	10*	სახსტ. 5781-82	Ø12AIII L=1250	76	1.2x76=91.2
	11	სახსტ. 5781-82	Ø6AI ∑L=300.0 მ.	–	66.7
					ბეტონი B22,5 V=8.80 მ³
			სკ-1		
	12*	სახსტ. 5781-82	Ø16AIII L=9750	3	15.4x3=46.2
	13	სახსტ. 5781-82	Ø16AIII L=9050	3	14.3x3=42.9
	14*	სახსტ. 5781-82	Ø8AI L=1600	40	0.7x40=28.0
					ბეტონი B22,5 V=1.30 მ³

დეტალების უწყისი

პოზ. №	აღნიშვნა
7	100 2300 100
8	100 2700 100
9	100 2900 100
10	100 1150
12	350 9050 350
14	450 450 350 350

მასალის ამოკრება

1. Ø16A-III Q=96.0 კბ.
2. Ø12A-III Q=637.0 კბ.
3. Ø8A-I Q=28.0 კბ.
4. Ø6A-I Q=68.0 კბ.

ბეტონი B22,5 V=10.1 მ³

კემზა, წონით არაუმეტეს
600-:-700 კბ/მ³ V=11.5 მ³

MGS		2015	შპს „ემ-ჯი სტუდიო"		
			ქ. თბილისი. ვირსალაძის ქ. 5		
დირექტორი	მარგალიტაშვილი		საოფისე შენობის რეკონსტრუქციის კორექტირებული პროექტი	სტადია	შურცელი	სულ
პრ ავტორი	მარგალიტაშვილი			პრ	ქ-7	21
კონსტრუქტორი	მექვაბიშვილი					
			გადახურვის ტეგმა ნიშნ. -3.50, სპეციფიკაციები	დაგეგმილ: სს. „კორ სტანდარტ ბანკი"	

კვანძი კვ-1
მ. 1:10

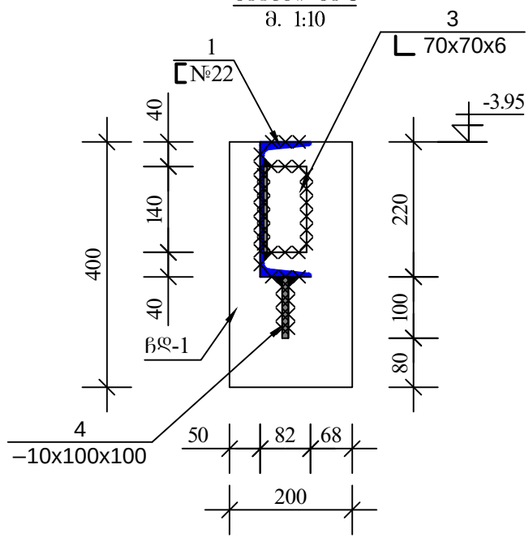

კვანძი კვ-2
მ. 1:10

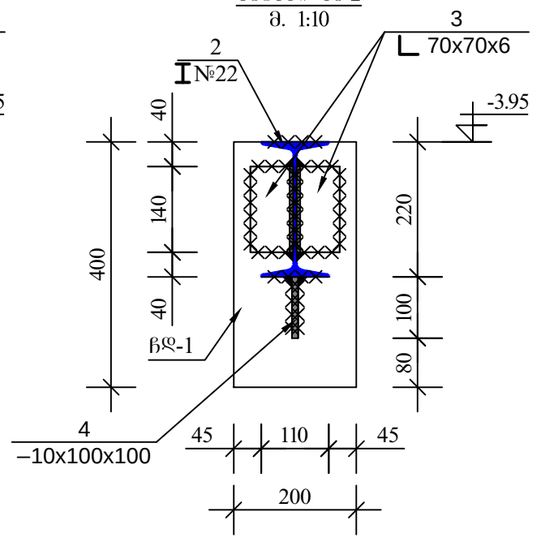

ჩასატანებელი დეტალი ჩდ-1
მ. 1:10

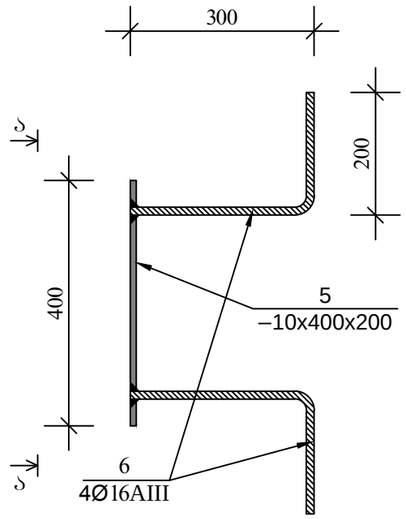

ჭრილი ა-ა
მ. 1:10

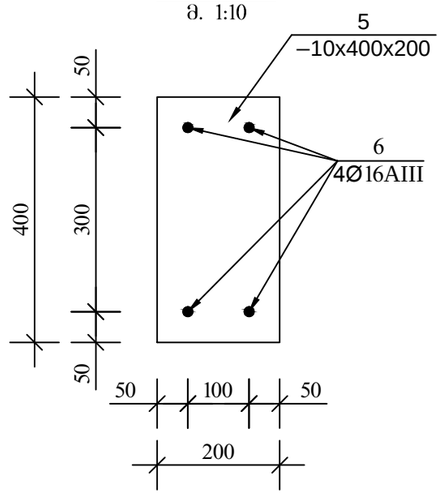

კვანძი კვ-3
მ. 1:10

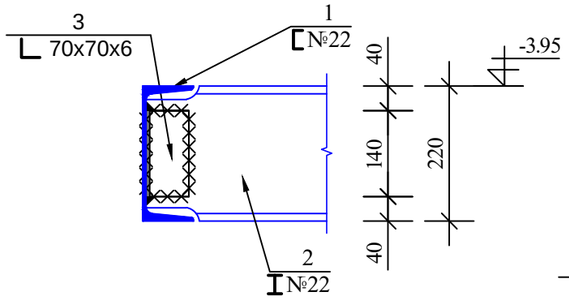

კვანძი კვ-4
მ. 1:10

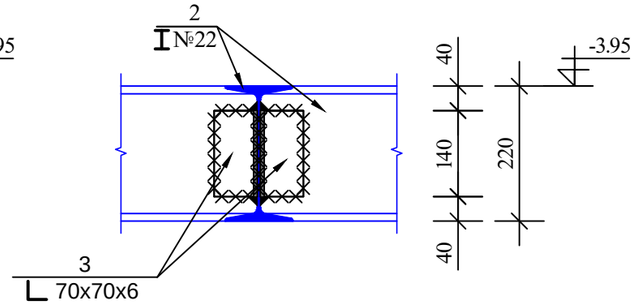

ჭრილი 1-1
მ. 1:10

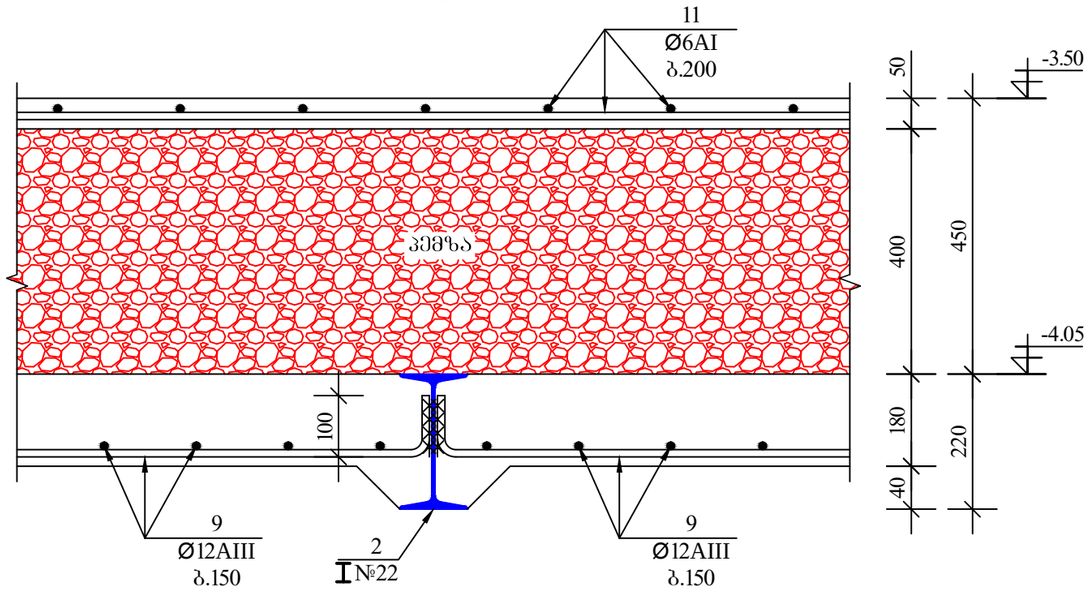

მონ. რკ.ბ. კოჭი სკ-1
მ 1:25

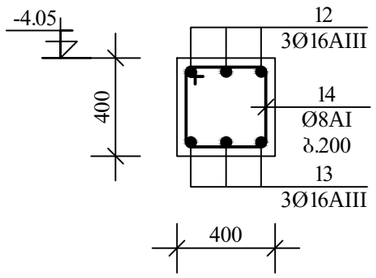

MGS		2015	შპს „ემ-ჯი სტუდიო"			
			ქ. თბილისი. ვირსალაძის ქ. 5			
დირექტორი	მარგალიტაშვილი		საოფისე შენობის რეკონსტრუქციის კორექტირებული პროექტი	სტადია	ფურცელი	სულ
არ ავტორი	მარგალიტაშვილი			პრ	კ-8	21
კონსტრუქტორი	მეძევაბიშვილი					
			მონ. რკ.ბ. კოჭი სკ-1, კვანძი კვ-1, 2, 3, 4, ჩასატანებელი დეტალი ჩდ-1, ჭრილი 1-1, ა-ა	დამკვეთი		
				სს. „ალორ სტანდარტ ბანკი"		

ჩარჩო ჩ-1
მ. 1:100

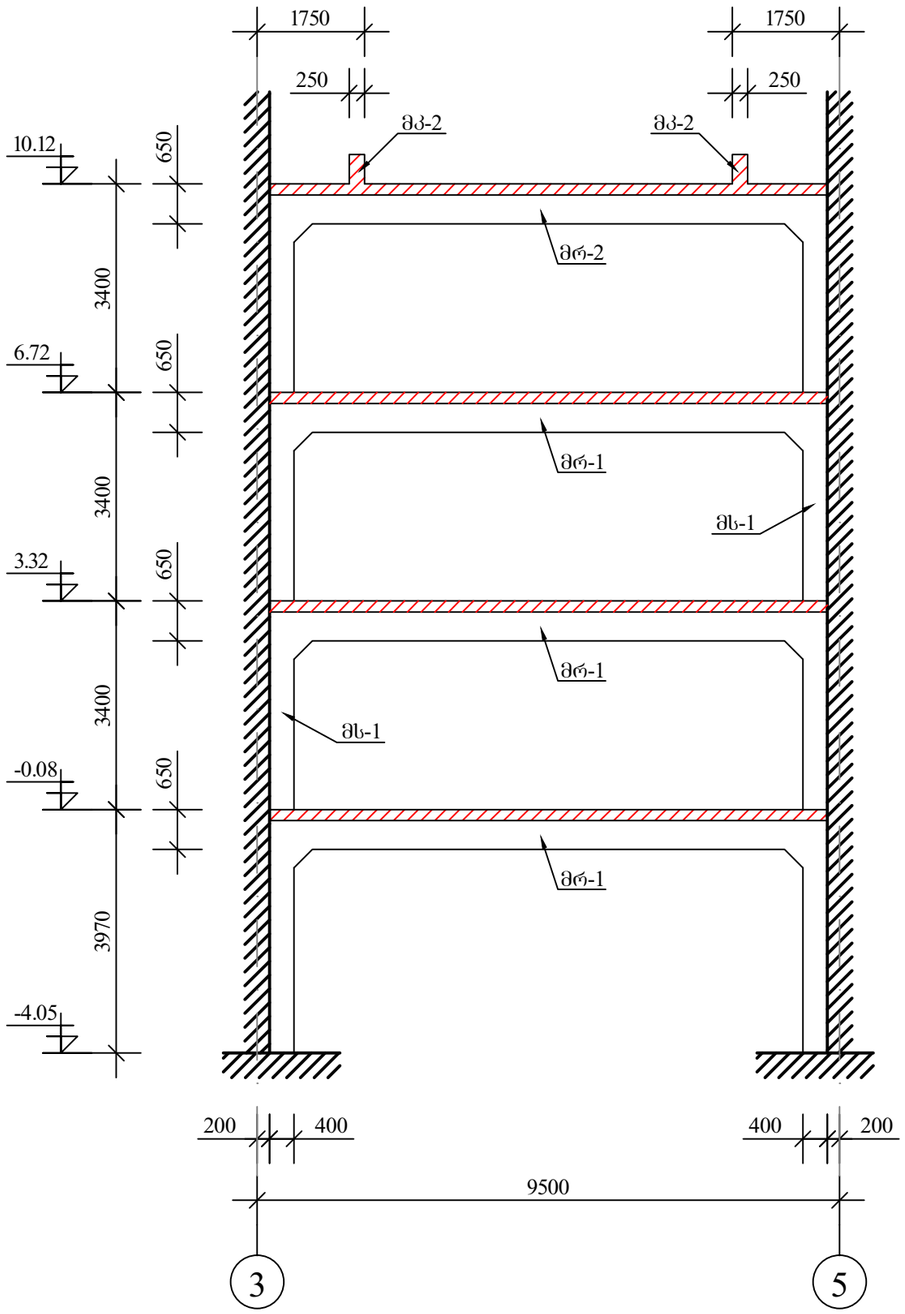

არმატურის სპეციფიკაცია					
ელემენ-ტი	პოზ. №	აღნიშვნა	დასახელება	რაოდენობა	შენიშვნა
მს-1 (2 ც.)	1ა	სახსტ. 5781-82	Ø25AIII L=5000	6x2=12	19.3x12=231.6
	1	სახსტ. 5781-82	Ø25AIII L=4400	12x2=24	17.0x24=408.0
	2*	სახსტ. 5781-82	Ø25AIII L=3600	6x2=12	13.9x12=166.8
	3*	სახსტ. 5781-82	Ø8AI L=1700	111x2=222	0.7x222=155.4
					ბეტონი B22,5 V=2.6x2=5.2 მ³
მრ-1, მრ-2 (4 ც.)	4*	სახსტ. 5781-82	Ø28AIII L=10000	4x4=16	48.3x16=773.0
	5*	სახსტ. 5781-82	Ø28AIII L=4000	8x4=32	19.3x32=618.0
	6	სახსტ. 5781-82	Ø25AIII L=8500	2x4=8	32.7x8=262.0
	7	სახსტ. 5781-82	Ø16AIII L=3000	4x4=16	4.8x16=77.0
	8	სახსტ. 5781-82	Ø16AIII L=9000	2x4=8	14.4x8=115.2
	9*	სახსტ. 5781-82	Ø16AIII L=2600	6x4=24	4.16x24=100.0
	10*	სახსტ. 5781-82	Ø8AI L=2000	74x4=296	0.8x296=237.0
	11*	სახსტ. 5781-82	Ø8AI L=550	20x4=80	0.22x80=17.6
					ბეტონი B22,5 V=2.35x4=9.4 მ³

დეტალების შაბლონი	
პოზ. №	აღნიშვნა
2	3400 200
3	500 450 400 350
4	500 9000 500
5	3350 650
9	500 1600 500
10	350 750 250 650
11	100 350 100

მასალის ამოკრება

1. Ø28A-III Q=1391.0 კგ.
2. Ø25A-III Q=1069.0 კგ.
3. Ø16A-III Q=292.0 კგ.
4. Ø8A-I Q=410.0 კგ.

ბეტონი B22,5 V=14.6 მ³

MGS		2015	შპს „ემ-ჯი სტუდიო”		
			ქ. თბილისი. ვირსალაძის ქ. 5		
დირექტორი	მარგალიტაშვილი		საოფისე შენობის რეკონსტრუქციის პროექტირებული პროექტი	სტადია	შურცელი	სულ
პრ ავტორი	მარგალიტაშვილი			პრ	ქ-9	21
კონსტრუქტორი	მექვაბიშვილი					
			ჩარჩო ჩ-1, სპეციფიკაციები	დაგეგმილი სს. „ალორ სტანდარტ ბანკი"		

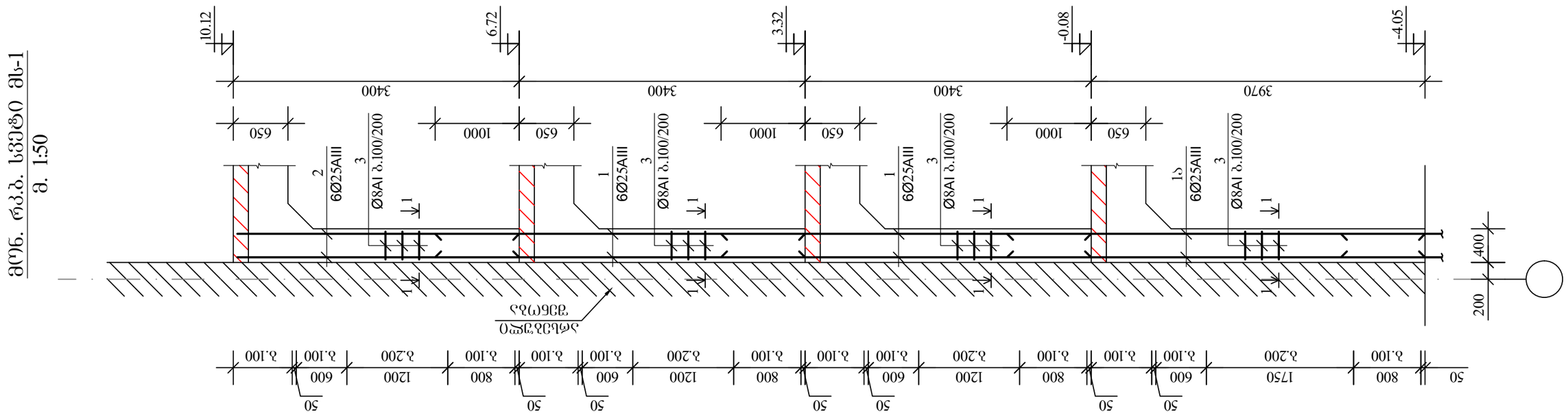

MGS		2015	შპს „ემ-ჯი სტუდიო”		
			ქ. თბილისი. ვირსალაძის ქ. 5		
დირექტორი	მარგალიტაშვილი		საოფისე შენობის რეკონსტრუქციის პროექტირებული პროექტი	სტადია	შურნელი	სულ
პრ ავტორი	მარგალიტაშვილი			პრ	ქ-10	21
კონსტრუქტორი	მექვაბიშვილი					
			მონ. რკ.ბ. სვეტი მს-1, კვეთი 1-1	დამკვეთი სს. „კორ სტანდარტ ბანკი”	

მონ. რკ.ბ. კოჭი მრ-1
მ 1:50

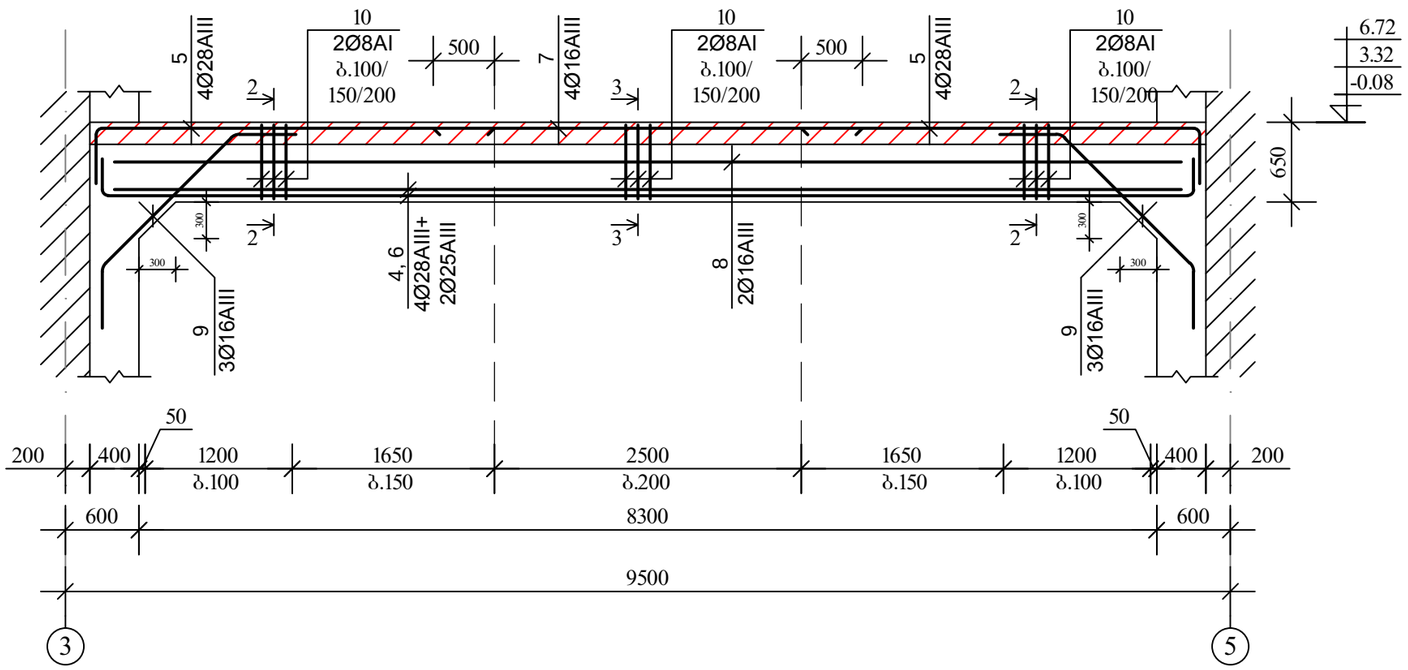

ჭრილი 2-2
მ 1:25

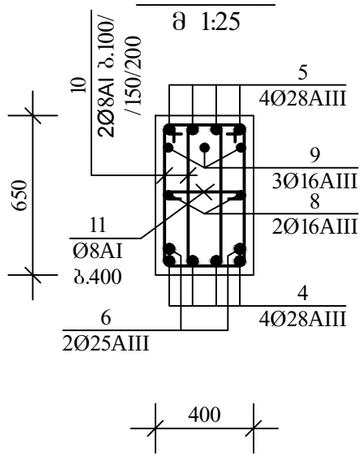

ჭრილი 3-3
მ 1:25

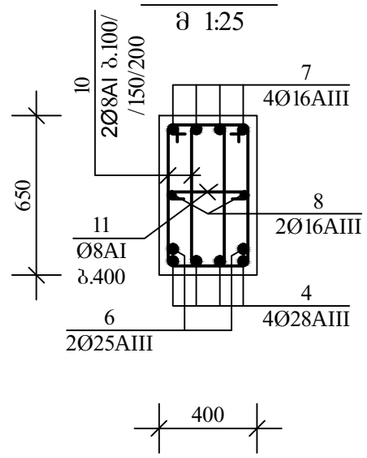

მონ. რკ.ბ. კოჭი მრ-2
მ 1:50

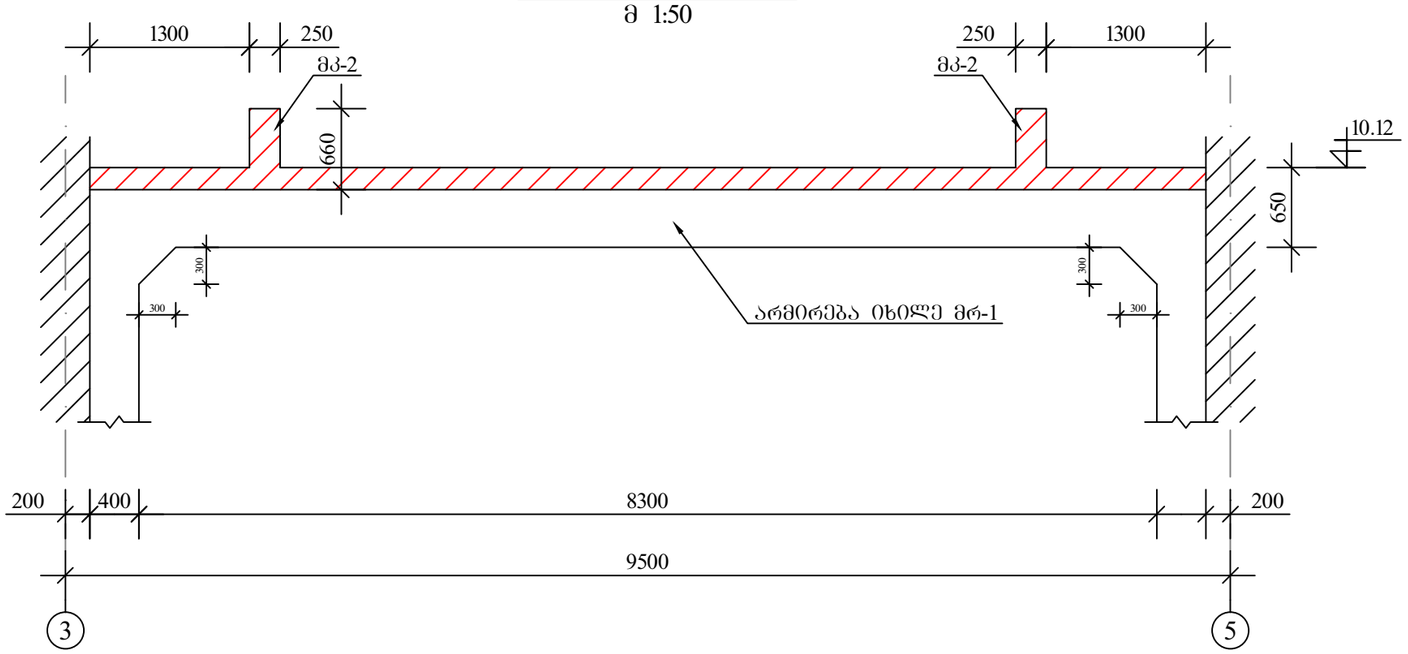

MGS		2015	შპს „ემ-ჯი სტუდიო"		
			ქ. თბილისი. ვირსალაძის ქ. 5		
დირექტორი	მარგალიტაშვილი		საოფისე შენობის რეკონსტრუქციის კორექტირებული პროექტი	სტადია	შურცელი	სულ
პრ ავტორი	მარგალიტაშვილი			პრ	ქ-11	21
კონსტრუქტორი	მექვაბიშვილი					
			მონ. რკ.ბ. კოჭი მრ-1, მრ-2, ჭრილი 2-2, 3-3	დაკვეთი: სს. „კორ სტანდარტ ბანკი"	

გადახურვის გეგმა ∇-0.08 მ. 1:100
(საყალიბო ნახაზი)

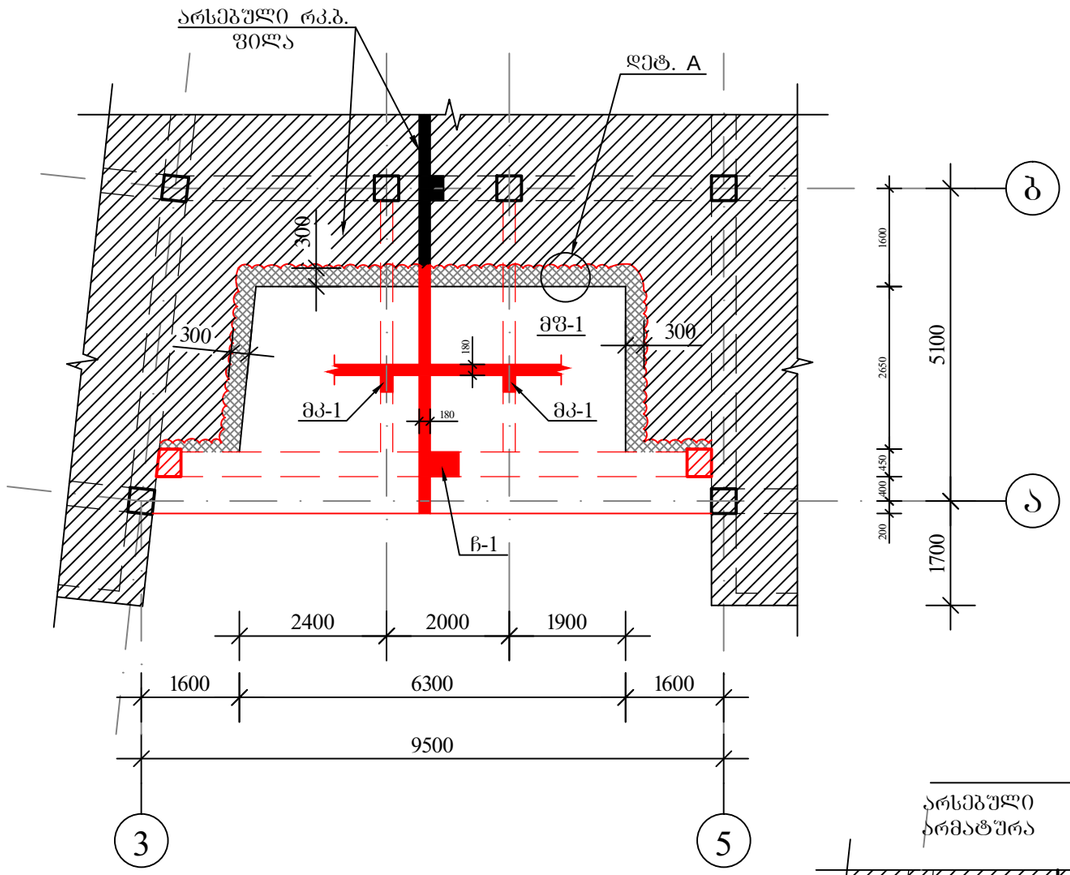

გადახურვის გეგმა ∇-0.08 მ. 1:100
(ქვედა შრის არმირება)

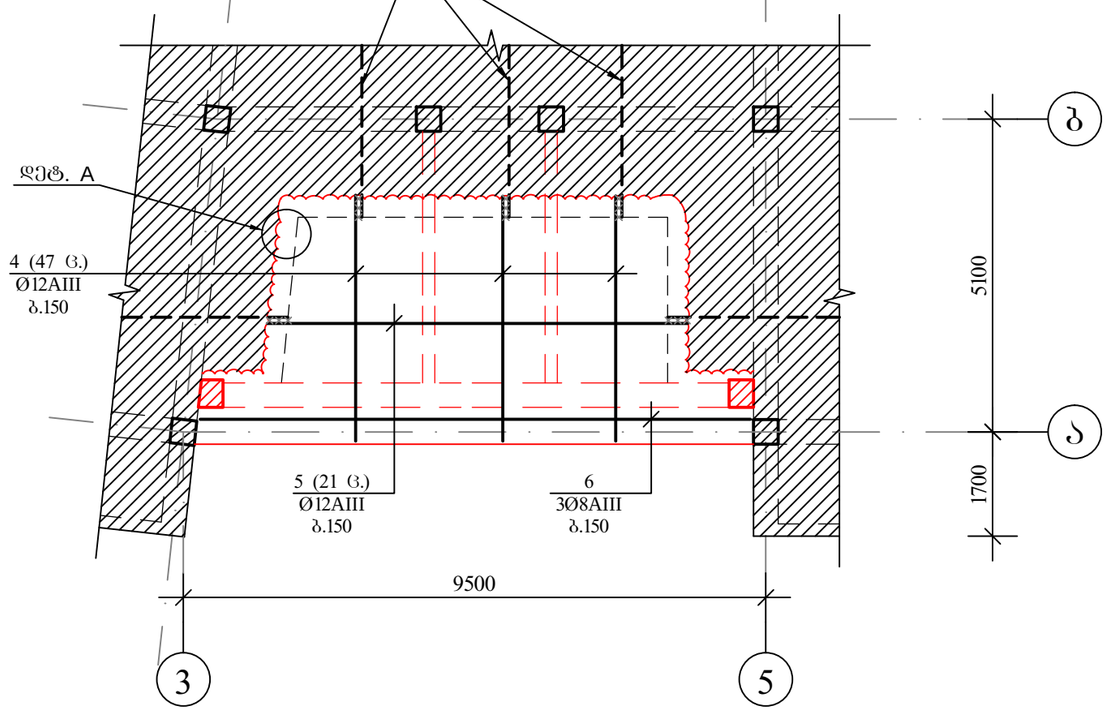

გადახურვის გეგმა ∇-0.08 მ. 1:100
(ზედა შრის არმირება)

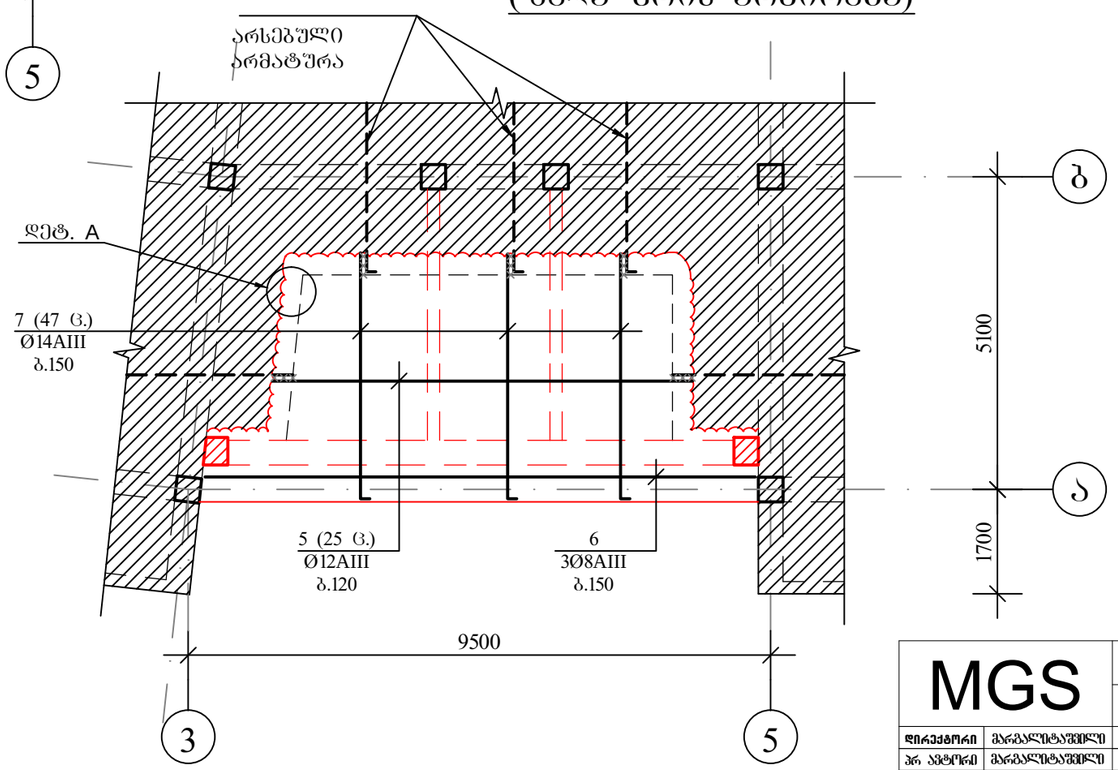

პირობითი აღნიშვნა

- – არსებული რკ.ბ. ფილა
- – მოსანგრევი რკ.ბ. ფილა
- – საპროექტო რკ.ბ. ფილა

MGS		2015	შპს „ემ-ჯი სტუდიო"			
			ქ. თბილისი. ვირსალაძის ქ. 5			
დირექტორი	გარგალიტაშვილი		საოფისე შენობის რეკონსტრუქციის კორექტირებული პროექტი	სტადია	შურცელი	სულ
პრ ავტორი	გარგალიტაშვილი			პრ	ქ-12	21
კონსტრუქტორი	მექვაბიშვილი					
			გადახურვის გეგმა ნიშნ. -0.08	დაკვეთი: სს. „კორ სტანდარტ ბანკი"		

გადახურვის გეგმა ∇3.32 მ. 1:100
(საყალიბო ნახაზი)

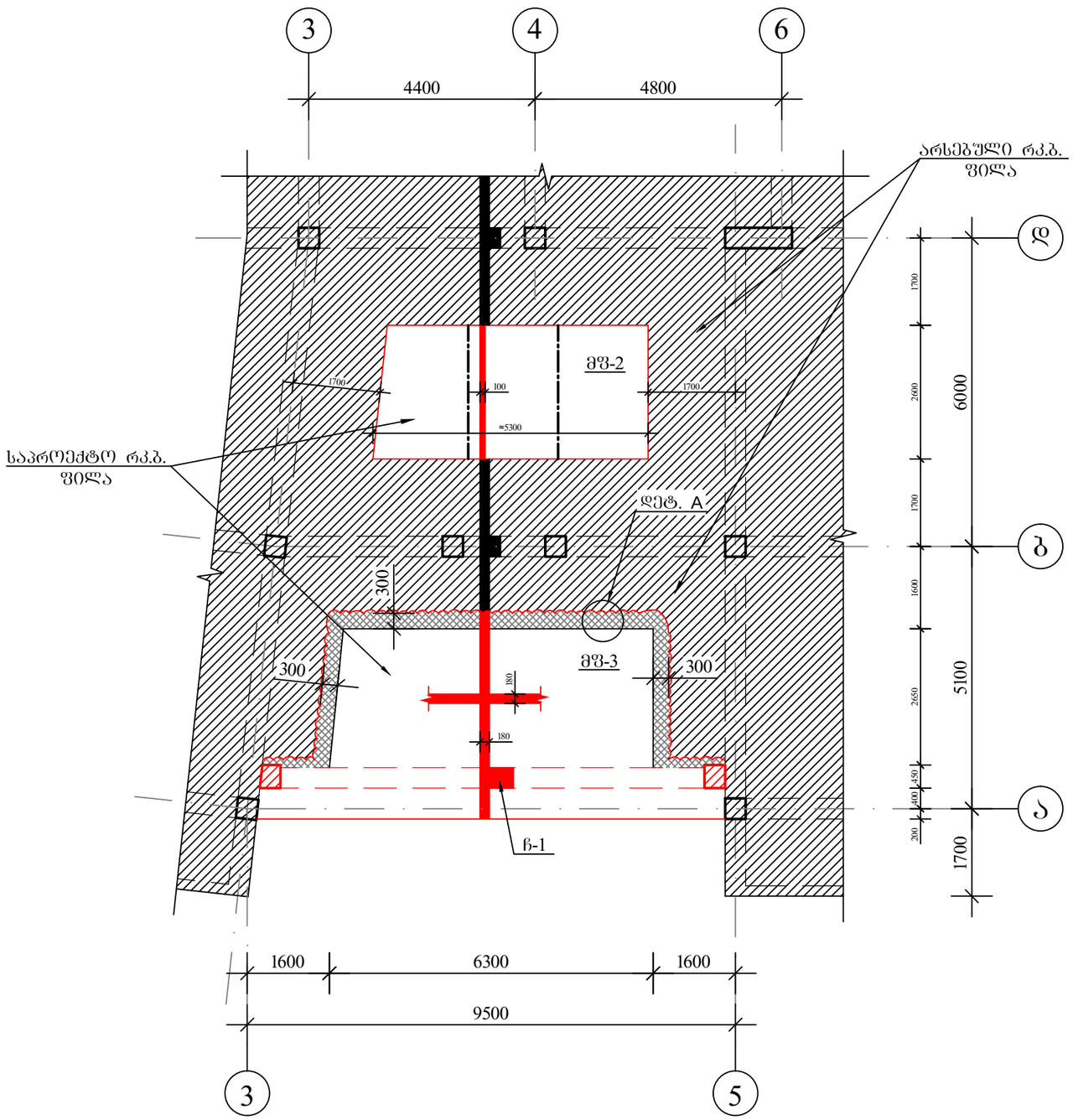

დეტალი დეტ. A
მ 1:10

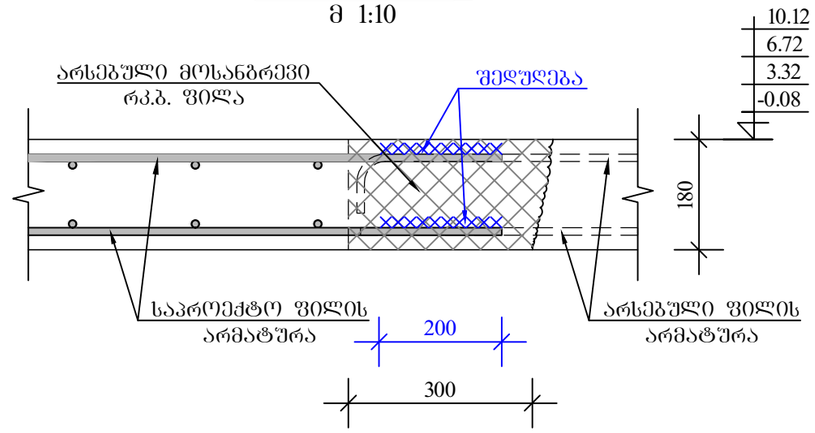

პირობითი აღნიშვნა

- – არსებული რკ.ბ. ფილა
- – მოსანბრევი რკ.ბ. ფილა
- – საპროექტო რკ.ბ. ფილა

MGS		2015	შპს „ემ-ჯი სტუდიო"			
			ქ. თბილისი. ვირსალაძის ქ. 5			
დირექტორი	მარგალიტაშვილი		საოფისე შენობის რეკონსტრუქციის კორექტირებული პროექტი	სტადია	შურცელი	სულ
პრ ავტორი	მარგალიტაშვილი			პრ	ᲐᲗ-13	21
კონსტრუქტორი	მეძველაბიშვილი					
			გადახურვის გეგმა ნიშნ. 3.32, დეტალი დეტ. A	დამკვეთი: სს. „ალორ სტანდარტ ბანკი"		

მშ-2 ∇3.32 მ. 1:50

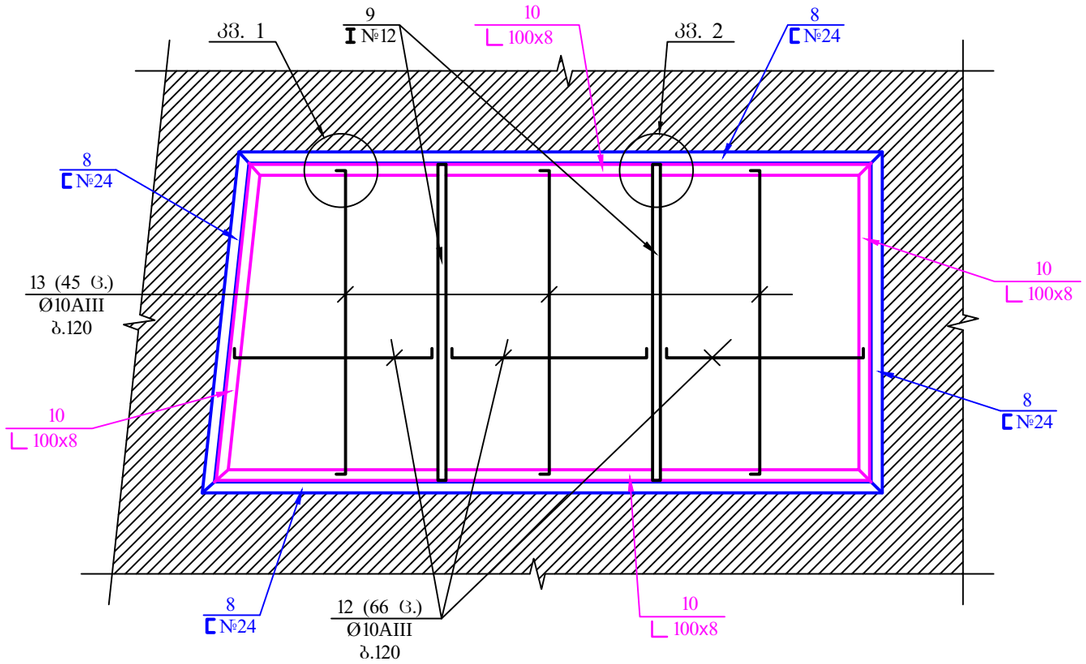

კვანძი კვ-1
მ 1:10

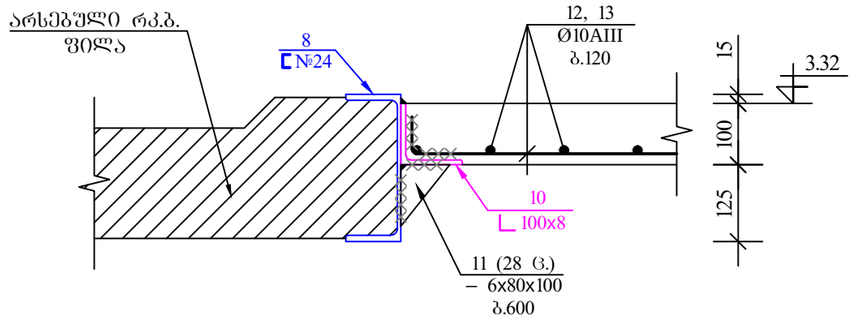

კვანძი კვ-2
მ 1:10

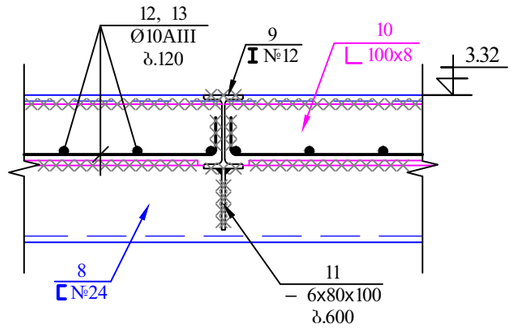

MGS		2015	შპს „ემ-ჯი სტუდიო"			
			ქ. თბილისი. ვირსალაძის ქ. 5			
დირექტორი	მარგალიტაშვილი		საოფისე შენობის რეკონსტრუქციის კორექტირებული პროექტი	სტადია	შურცელი	სულ
პრ ავტორი	მარგალიტაშვილი			პრ	ქ-14	21
კონსტრუქტორი	მექვაბიშვილი					
			მშ-2, კვანძი კვ-1, კვ-2	დაკვეთი სპ. „კორ სტანდარტ ბანკი"		

გადახურვის გეგმა ∇6.72 მ. 1:100
(საყალიბო ნახაზი)

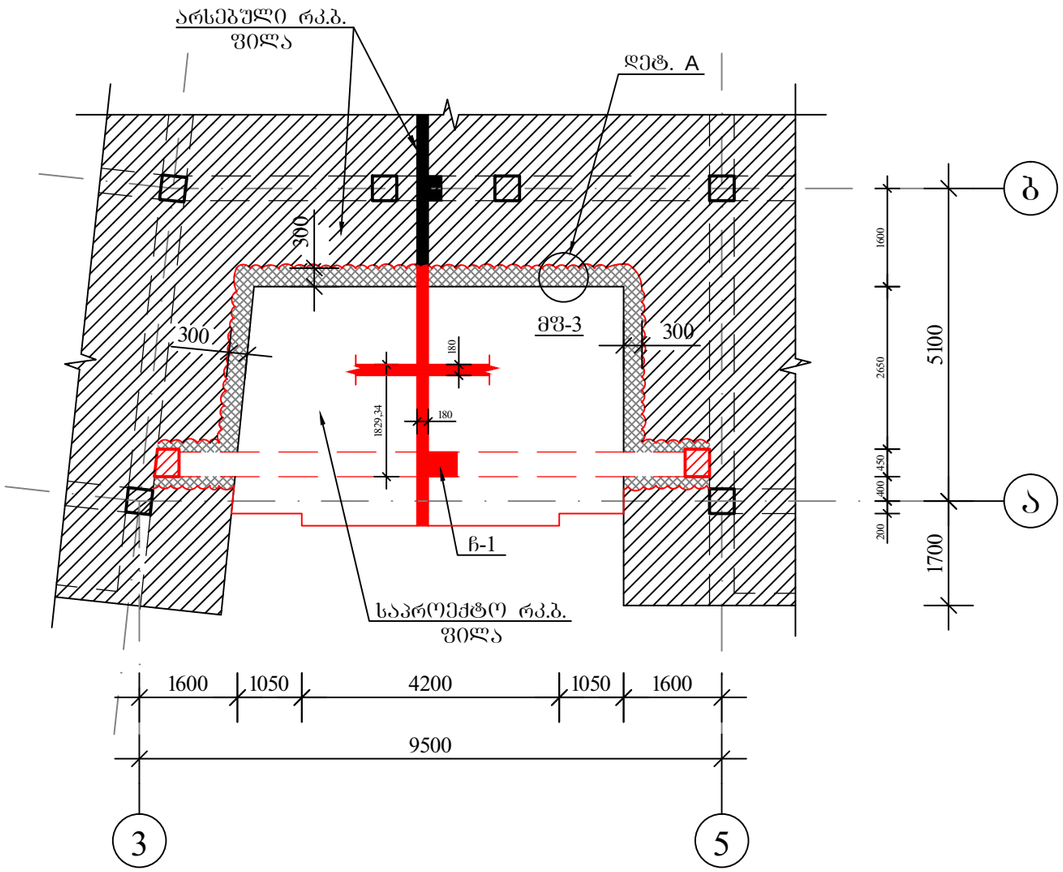

გადახურვის გეგმა ∇10.12 მ. 1:100
(საყალიბო ნახაზი)

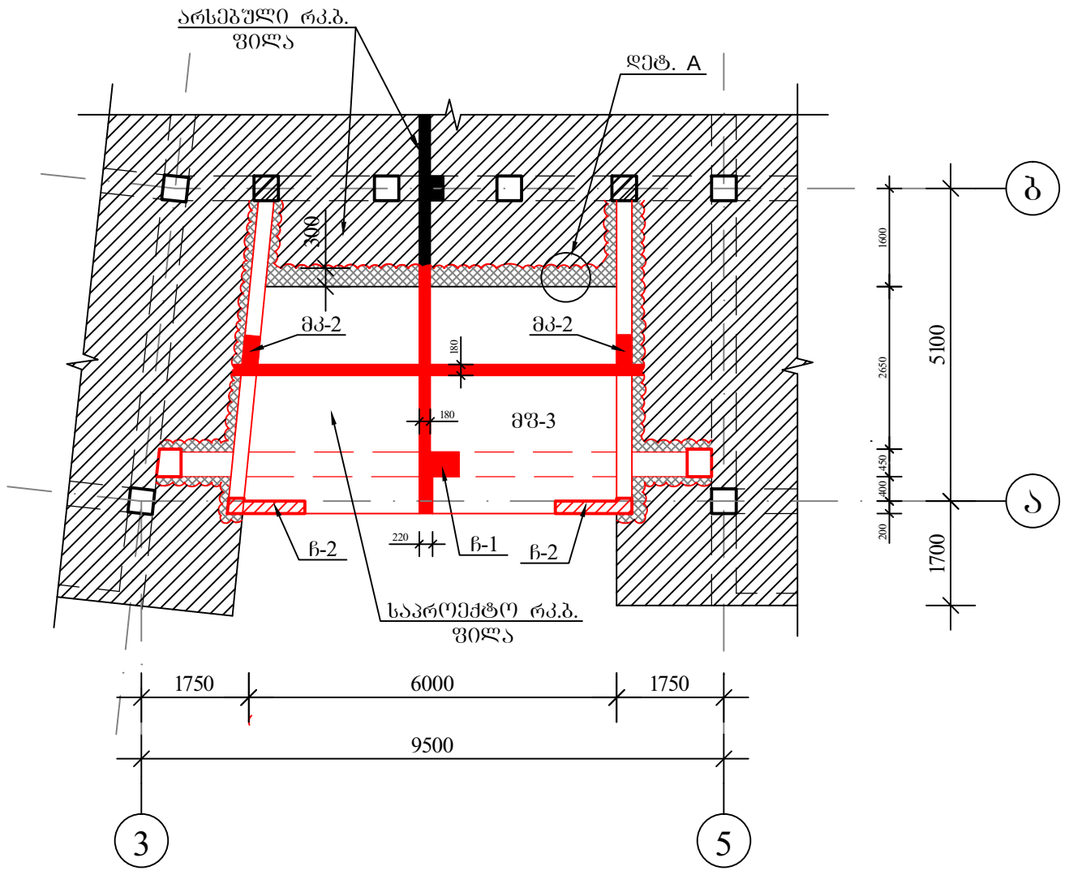

პირობითი აღნიშვნა

– არსებული რკ.ბ. ფილა

– მოსანგრევი რკ.ბ. ფილა

– საპროექტო რკ.ბ. ფილა

MGS		2015	შპს „ემ-ჯი სტუდიო"			
			ქ. თბილისი. ვირსალაძის ქ. 5			
დირექტორი	მარგალიტაშვილი		საოფისე შენობის რეკონსტრუქციის კორექტირებული პროექტი	სტადია	შურცელი	სულ
პრ. აუდიტორი	მარგალიტაშვილი			პრ	ქ-15	21
კონსულტანტი	მეძევაბიშვილი					
			გადახურვის გეგმა ნიშნ. 6.72, 10.12	დამკვეთი: სს. „ალიანს სტანდარტ ბანკი"		

გადახურვის გეგმა ∇3.32, ∇6.72, ∇10.12 მ. 1:100
(არმირების სქემა)

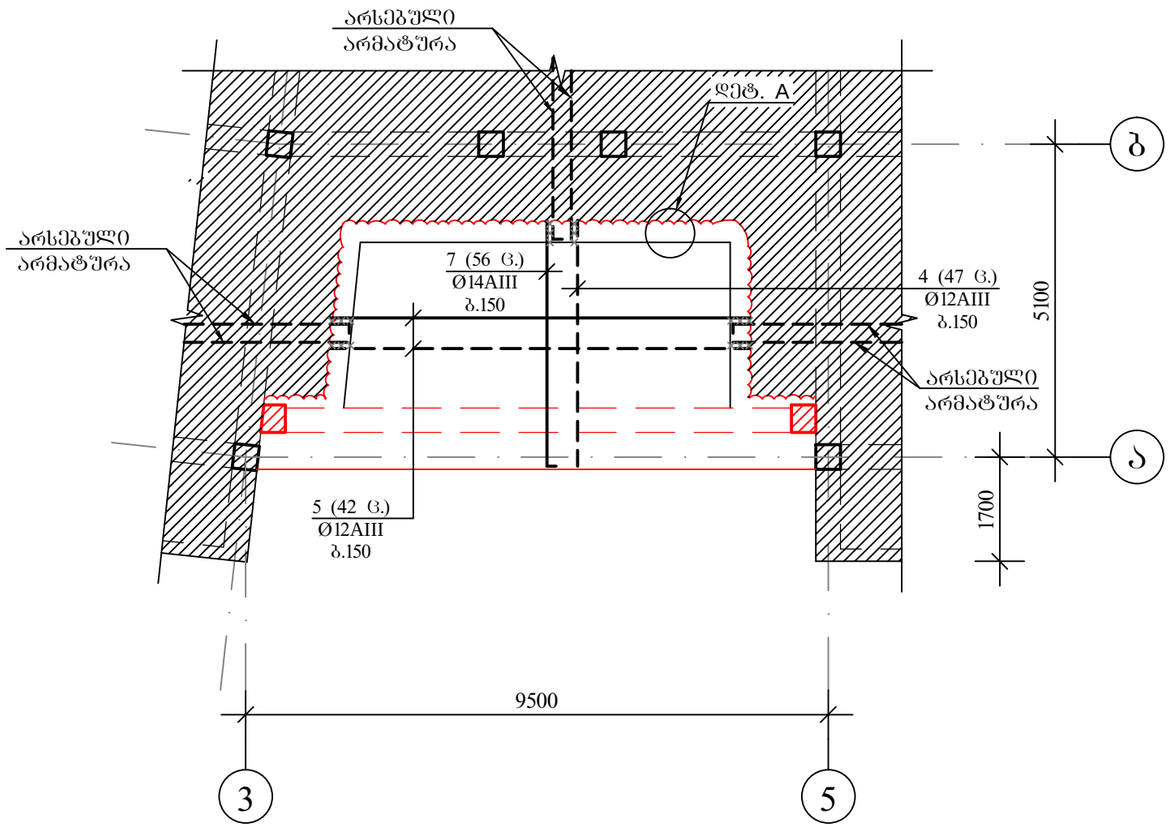

მონ. რკ.ბ. კოჭი მკ-1 (2 ც.)
მ 1:50

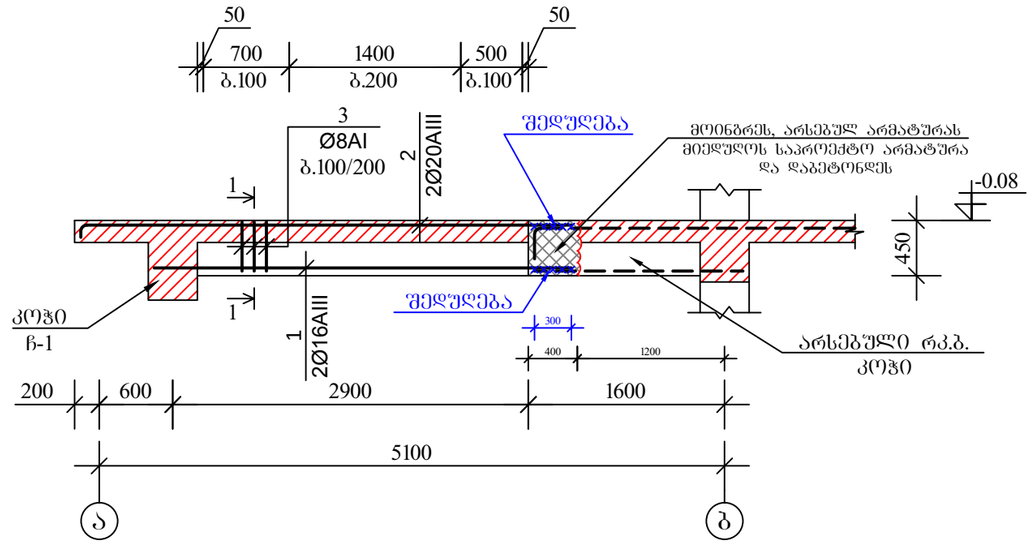

ჭრილი 1-1
მ 1:25

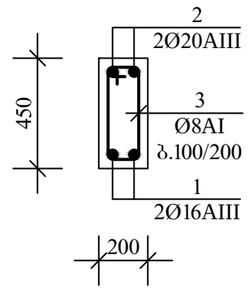

ჭრილი 2-2
მ 1:25

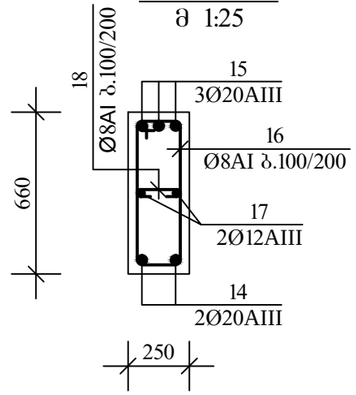

მონ. რკ.ბ. კოჭი მკ-2 (2 ც.)
მ 1:50

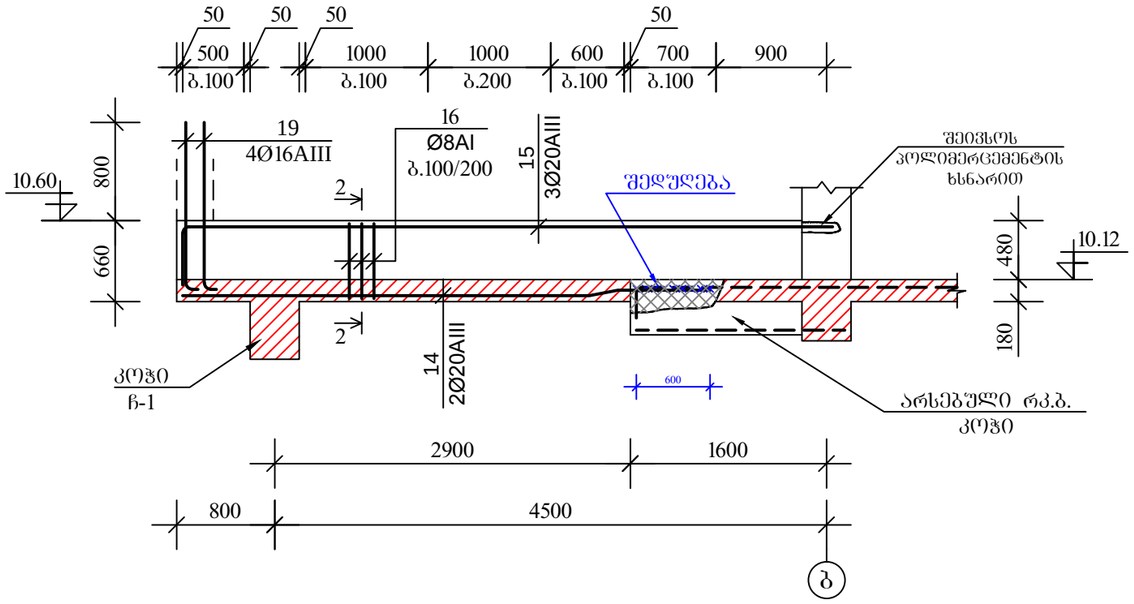

MGS		2015	შპს „ემ-ჯი სტუდიო"			
			ქ. თბილისი. ვირსალაძის ქ. 5			
დირექტორი	მარგალიტაშვილი		საოფისე შენობის რეკონსტრუქციის კორექტირებული პროექტი	სტადია	შურცელი	სულ
პრ აუტორი	მარგალიტაშვილი			პრ	ქ-16	21
კონსტრუქტორი	მექვაბიშვილი					
			გადახურვის გეგმა 3.32, 6.72, 10.12, მონ. რკ.ბ. კოჭი მკ-1, 2, ჭრილი 1-1, 2-2	დაკვეთა: სს. „კორ სტანდარტ ბანკი"		

არმატურის სპეციფიკაცია

ელემენ-ტი	პოზ. №	აღნიშვნა	დასახელება	რაოდენობა	შენიშვნა
მბ-1 ნიშნ. -0.08			მკ-1 (2 ც.)		
	1	სახსტ. 5781-82	Ø16AIII L=3500	2x2=4	5.6x4=22.4
	2	სახსტ. 5781-82	Ø20AIII L=4100	2x2=4	10.25x4=41.0
	3*	სახსტ. 5781-82	Ø8AI L=1300	20x2=40	0.51x40=20.4
					ბეტონი B22,5 V=0.33x2=0.66 მ³
	4	სახსტ. 5781-82	Ø12AIII L=4000	47	3.56x47=167.3
	5	სახსტ. 5781-82	Ø12AIII L=6900	46	6.14x46=282.5
	6	სახსტ. 5781-82	Ø8AIII L=9000	6	3.6x6=21.6
	7*	სახსტ. 5781-82	Ø14AIII L=4150	47	5.02x47=236.0
					ბეტონი B22,5 V=4.40 მ³
მბ-2 ნიშნ. 3.32	8	სახსტ. 8240-72	[N24 ∑L=15.8 მ.	–	379.2
	9	სახსტ. 8239-72*	⌶N12 L=2600	2	30.0x2=60.0
	10	სახსტ. 8509-72*	∟100x8 ∑L=15.8 მ.	–	196.0
	11	სახსტ. 103-72	– 6x80 L=100	32	0.38x32=10.2
	12*	სახსტ. 5781-82	Ø10AIII L=1950	66	1.2x66=79.2
	13*	სახსტ. 5781-82	Ø10AIII L=2750	45	1.7x45=76.5
					ბეტონი B22,5 V=1.40 მ³
მბ-3 ნიშნ. 3.32, 6.72, 10.12	4	სახსტ. 5781-82	Ø12AIII L=4000	47x3=141	3.56x141=502.0
	5	სახსტ. 5781-82	Ø12AIII L=6900	42x3=126	6.14x126=774.0
	6	სახსტ. 5781-82	Ø8AIII L=9000	6x3=18	3.6x18=65.0
	7	სახსტ. 5781-82	Ø14AIII L=4150	56x3=168	5.02x168=844.0
					ბეტონი B22,5 V=14.00 მ³

ჩარჩო ჩ-2 (არმირება)
მ 1:50

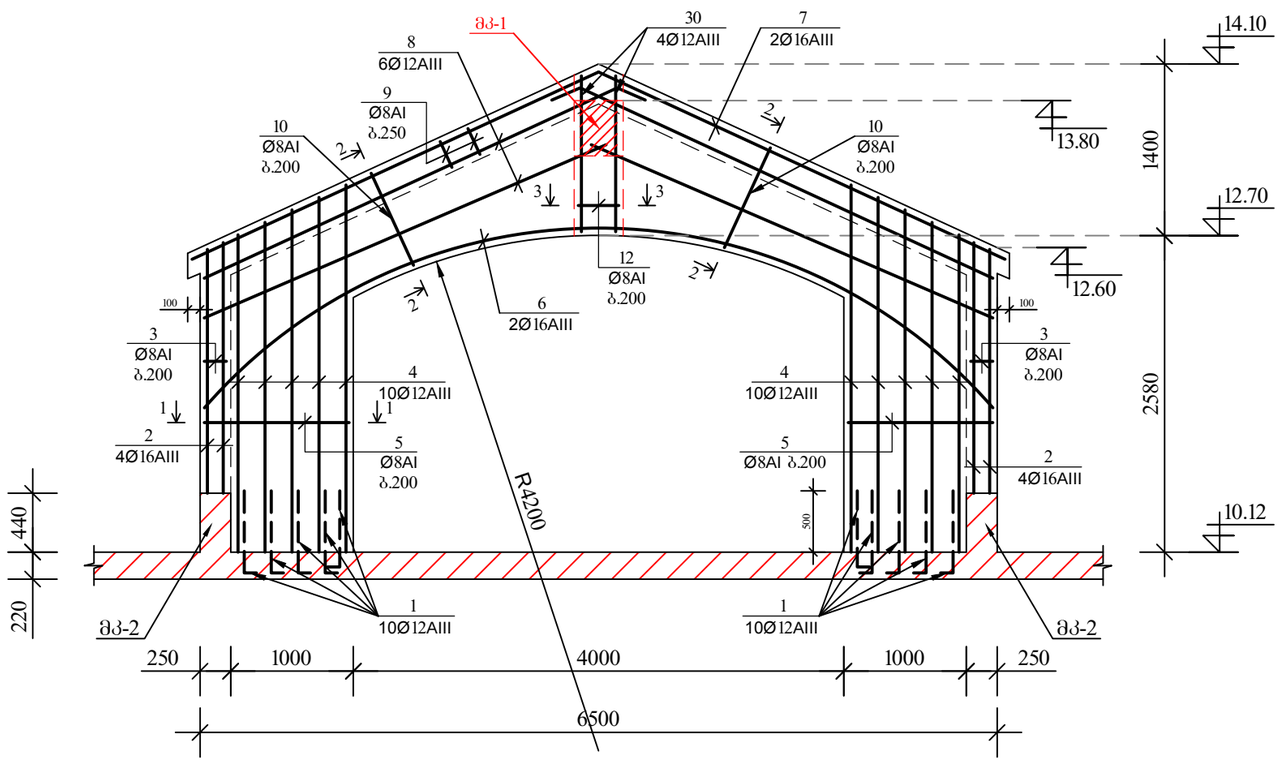

ჭრილი 1-1
მ 1:25

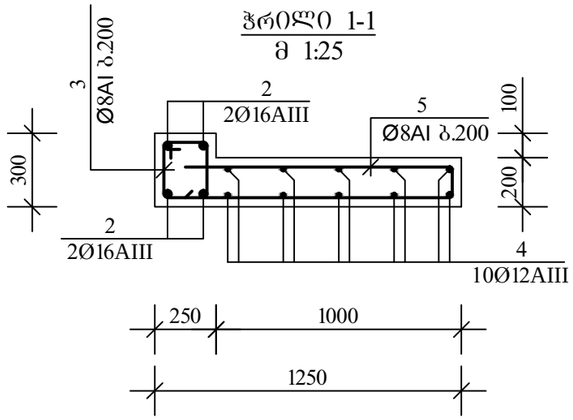

ჭრილი 2-2
მ 1:25

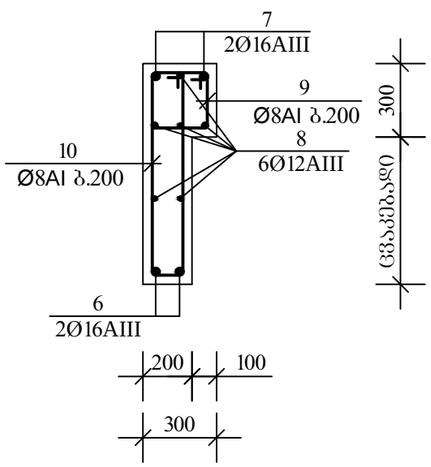

ჭრილი 3-3
მ 1:25

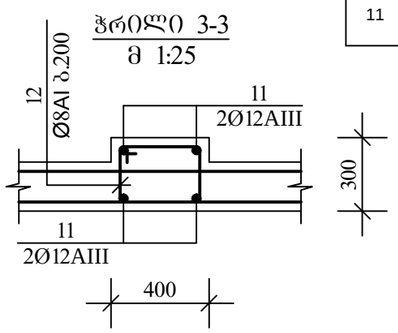

არმატურის სპეციფიკაცია

ელემენტი	პოზ. №	აღნიშვნა	დასახელება	რაოდენობა	შენიშვნა
ჩარჩო ჩ-2	1*	სახსტ. 5781-82	Ø12AIII L=800	20	0.72x20=14.4
	2	სახსტ. 5781-82	Ø16AIII L=2000	8	3.2x8=25.6
	3*	სახსტ. 5781-82	Ø8AI L=1100	24	0.44x24=10.6
	4	სახსტ. 5781-82	Ø12AIII L=2800	20	2.5x20=50.0
	5*	სახსტ. 5781-82	Ø8AI L=3060	24	1.2x24=28.8
	6*	სახსტ. 5781-82	Ø16AIII L=7200	2	11.4x2=22.8
	7*	სახსტ. 5781-82	Ø16AIII L=7300	2	11.6x2=23.2
	8	სახსტ. 5781-82	Ø12AIII L=3600	12	3.2x12=38.4
	9*	სახსტ. 5781-82	Ø8AI L=1200	44	0.48x44=21.2
	10*	სახსტ. 5781-82	Ø8AI L=2400	36	0.95x36=34.2
	11	სახსტ. 5781-82	Ø12AIII L=1500	12	1.4x12=16.8
	12*	სახსტ. 5781-82	Ø8AI L=1400	8	0.55x8=4.4
					ბეტონი B22,5 V=3.0 მ³

დეტალების უწყისი

პოზ. №	აღნიშვნა
1	100 / 700
3	350 / 300 / 200 / 250
5	160 / 950 / 950
6	7200 / R4200
7	3650 / 3650
9	350 / 350 / 250 / 250
10	260 / 1050(საშ) / 950(საშ) / 160
11	350 / 450 / 350 / 250

მასალის ამოკრება

1. Ø16A-III Q=72.0 კგ.
2. Ø12A-III Q=120.0 კგ.
3. Ø8A-I Q=100.0 კგ.

ბეტონი B22,5 V=3.0 მ³

MGS		2015	შპს „ემ-ჯი სტუდიო"		
			ქ. თბილისი. ვირსალაძის ქ. 5		
დირექტორი	მარგალიტაშვილი		საოფისე შენობის რეკონსტრუქციის კორექტირებული პროექტი	სტადია	ფურცელი	სულ
არ ანტორმ	მარგალიტაშვილი			პრ	კ-18	21
კონსტრუქტორი	მეძევაბიშვილი		ჩარჩო ჩ-2, ჭრილი 1-1, 2-2, 3-3, სპეციფიკაციები	დაკვეთა: სს. „ალიანსი სტანდარტ ბანკი"	

მანსარდის სართულის გეგმა მ. 1:100

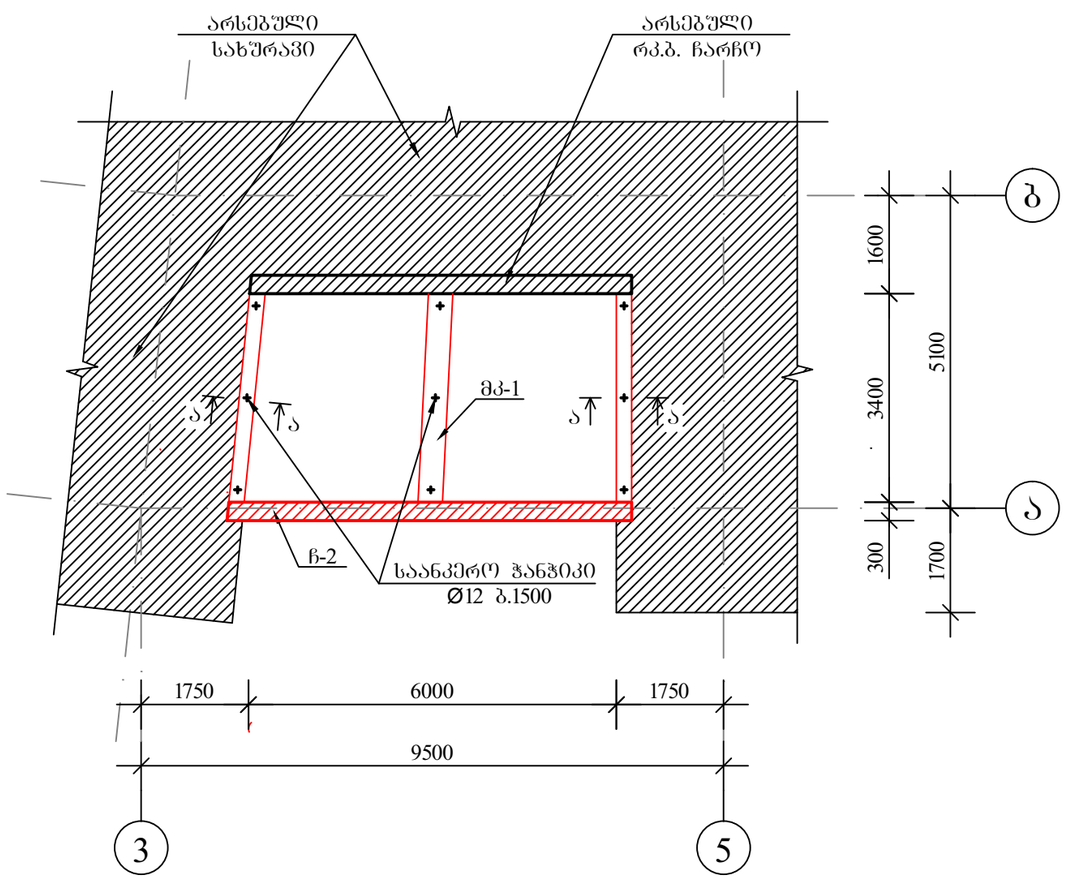

მონ. რკ.ბ. სარტყელი
(ჭრილი ა-ა)
მ 1:25

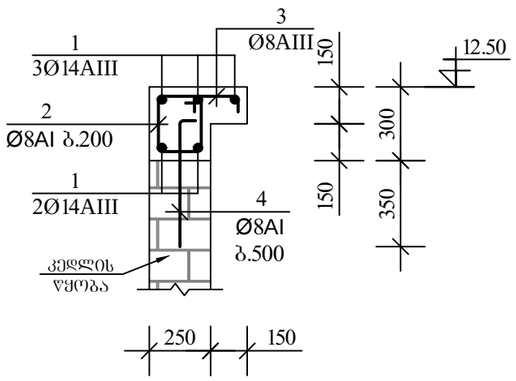

მონ. რკ.ბ. კოჭი მკ-1 (1 ც.)
მ 1:50

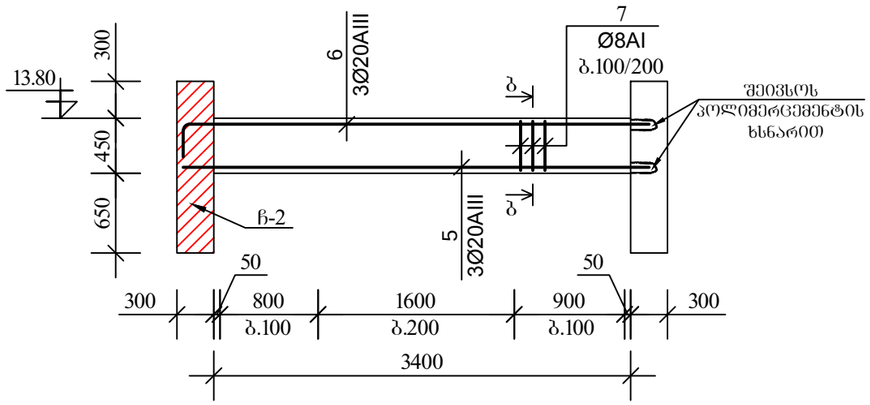

ჭრილი ბ-ბ
მ 1:25

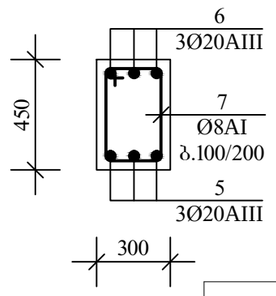

არმატურის სპეციფიკაცია

ელემენტი	პოზ. №	აღნიშვნა	დასახელება	რაოდენობა	შენიშვნა
სარტყელი	1	სახსტ. 5781-82	Ø14AIII L=3400	12	4.1x12=49.2
	2*	სახსტ. 5781-82	Ø8AI L=1100	34	0.44x34=15.0
	3*	სახსტ. 5781-82	Ø8AIII L=550	34	0.22x34=7.5
	4*	სახსტ. 5781-82	Ø8AI L=650	12	0.26x12=3.2
					ბეტონი B22,5 V=0.7 მ³
მკ-1	5	სახსტ. 5781-82	Ø20AIII L=3900	3	9.7x3=29.1
	6*	სახსტ. 5781-82	Ø20AIII L=4300	3	10.6x3=31.8
	7*	სახსტ. 5781-82	Ø8AI L=1500	26	0.6x26=15.6
					ბეტონი B22,5 V=0.5 მ³

დეტალების ეტაპი

პოზ. №	აღნიშვნა
2	350 / 300 / 200 / 250
3	100 / 350 / 100
4	100 / 550
6	400 / 3900
7	500 / 350 / 250 / 400

მასალის ამოკრება

1. Ø20A-III Q=61.0 კგ.
2. Ø14A-III Q=50.0 კგ.
2. Ø8A-III Q=8.0 კგ.
3. Ø8A-I Q=19.0 კგ.

ბეტონი B22,5 V=1.2 მ³

MGS		2015	შპს „ემ-ჯი სტუდიო"		
			ქ. თბილისი. ვირსალაძის ქ. 5		
დირექტორი	მარგალიტაშვილი		საოფისე შენობის რეკონსტრუქციის პროექტირებული პროექტი	სტადია	ფურცელი	სულ
პრ ავტორი	მარგალიტაშვილი			პრ	კ-19	21
კონსტრუქტორი	მექვაბიშვილი					
			მანსარდის გეგმა, მონ. რკ.ბ. კოჭი მკ-1, ჭრილი ა-ა, ბ-ბ, სპეციფიკაციები	დასვლეთი		
				სს. „კორ სტანდარტ ბანკი"		

სახურავის გეგმა მ. 1:100

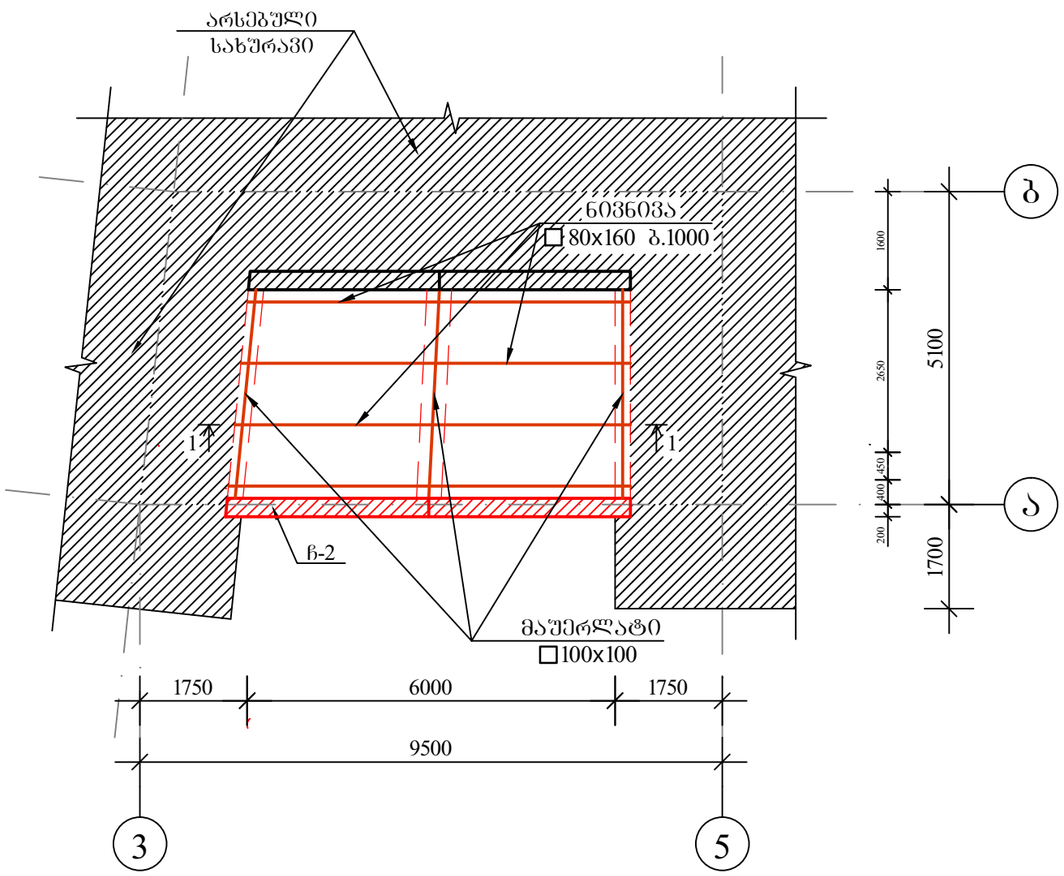

ჭრილი 1-1
მ 1:50

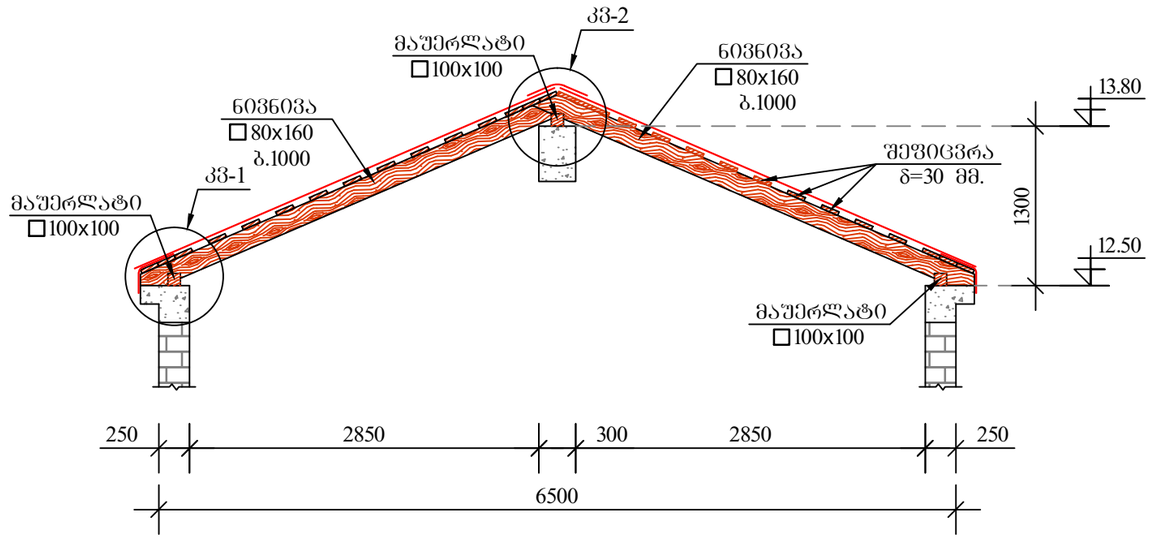

მასალების ხარჯი

ხის კოჯი	□ 100x100	V=0.11 მ³
ხის კოჯი	□ 80x160	V=0.39 მ³
შიცარი	δ=30	V=0.50 მ³

კვანძი კვ-1
მ 1:20

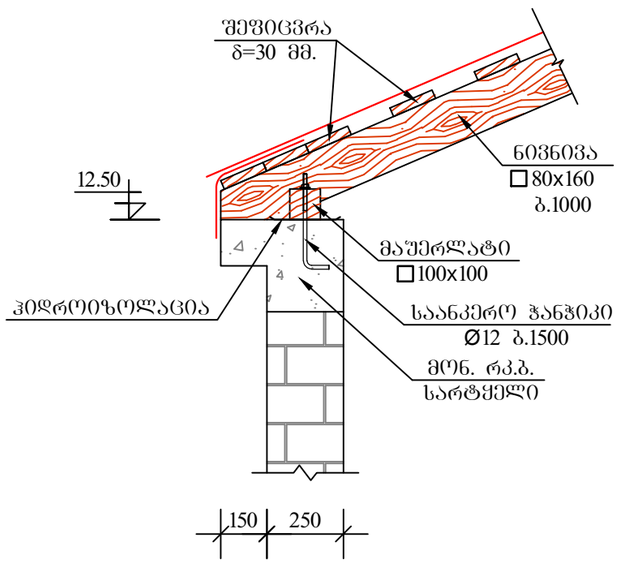

კვანძი კვ-2
მ 1:20

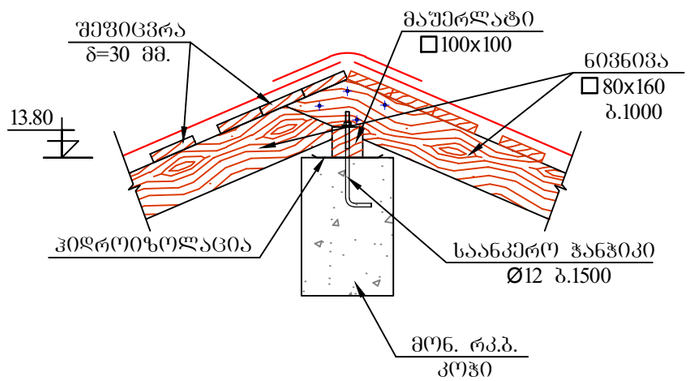

MGS		2015	შპს „ემ-ჯი სტუდიო"		
			ქ. თბილისი. ვირსალაძის ქ. 5		
დირექტორი	მარგალიტაშვილი		საოფისე შენობის რეკონსტრუქციის კორექტირებული პროექტი	სტადია	შურცელი	სულ
პრ აუტორი	მარგალიტაშვილი			პრ	კ-20	21
კონსულტანტი	მეძვებიშვილი					
			სახურავის გეგმა, ჭრილი 1-1, კვანძი კვ-1, კვ-2	დაკვეთა: სს. „ალიანსი სტანდარტ ბანკი"	

არმატურისა და ბეტონის ხარჯის უწყისი მთელ შენობაზე

დასახელება	AI-ტ		AIII-ტ												საერთო ხარჯი ტ.	ბეტონი მ³
	Ø6	Ø8		Ø8	Ø10	Ø12	Ø14	Ø16	Ø18	Ø20	Ø22	Ø25	Ø28	Ø32		
საძირკვლები		0.068			0.036	0.156		0.223		0.041		0.093			0.617	7.3
მონ. რკ.ბ. კედლები		0.012				0.434									0.446	7.8
მონ. რკ.ბ. იატაკი				0.170											0.170	4.2
მონ. რკ.ბ. გადახურვის ფილები	0.068			0.087	0.156	2.363	1.080								3.754	28.7
ს ვ ე ტ ე ბ ი		0.156										0.807			0.963	5.2
კ ო ჭ ე ბ ი		0.361				0.019		0.432		0.234		0.262	1.391		2.699	11.8
მონ. რკ.ბ. ჩარჩო ჩ-2		0.100				0.120		0.072							0.292	3.0
მონ. რკ.ბ. სარტყელი		0.019		0.008		0.160	0.050								0.237	0.7
ს უ ლ	0.068	0.716		0.265	0.192	3.252	1.130	0.727		0.275		1.162	1.391		9.178	68.7

პროფილირებული ფოლადი

1. [N24 Q=379.2 კგ.
2. I N22 Q=453.6 კგ.
3. [N22 Q=361.2 კგ.
4. I N12 Q=60.0 კგ.
5. ∟100x8 Q=196.0 კგ.
6. ∟70x6 Q=21.6 კგ.
7. – δ=10 მმ. Q=13.4 კგ.
8. – δ=6 მმ. Q=10.2 კგ.

ხის მასალა ფიჭვი V=1.0 მ³

პემზა, წონით არაუმეტეს 600-÷-700 კგ/მ³ V=11.5 მ³

MGS		2015	შპს „ემ-ჯი სტუდიო”		
			ქ. თბილისი. ვირსალაძის ქ. 5		
დირექტორი	მარგალიტაშვილი		საოფისე შენობის რეკონსტრუქციის პროექტირებული პროექტი	სტადია	შურცელი	სულ
არ ავტორი	მარგალიტაშვილი			პრ	ქ-21	21
კონსტრუქტორი	მექვაბიშვილი					
			მასალების უწყისი	დაგვვეთ		
				სს. „კორ სტანდარტ ბანკი"		