დისპენსერების ტექნიკური მახასიათებლები

აუცილებელი პირობა:

1. კომპანია ვალდებულია მოგვაწოდოს და დაგვიმონტაჟოს საჭირო რაოდენობის ხელსახოცის, ტუალეტის ქაღალდის და თხევადი საპნის შესაბამისი ზომის დისპენსერები.
2. გატეხვის, დაზიანების ან ხარვეზით მუშაობის შემთხვევაში შეგვიცვალოს ახლით.
3. საჭიროების შემთხვევაში, ახალი ფილიალის ან სევისცენტრის დამატების შემთხვევაში ვალდებულია მოახდინოს ამავე დისპენსერებით მათი აღჭურვა უმოკლეს ვადებში.
4. ხელსახოცის დისპენსერი უნდა მუშაობდეს როგორც ელემენტებზე ასევე დენის წყაროზე.
5. ჰიგიენური ქაღალდის დისპენსერს სასურველია გააჩნდეს ეგრეთ წოდებული ქაღალდის სრული გახარჯვის ფუნქცია(ორ ღერძიანი დისპენსერი).
6. თხევადი საპნის დისპენსერი უნდა იყოს კარგი (გამძლე) ხარისხის.

კომპანია ვალდებულია აღნიშნული პროდუქცია მოგვაწოდოს თბილისის მაშტაბით ყოველ თვე და რეგიონებში ორ თვეში ერთხელ, ფილიალებში არსებულ საწყობებში.

შენიშვნა:

- პრეტენდენტს აქვს შესაძლებლობა წარმოგვიდგინოს ხელსახოცის დისპენსერები, როგორც ერთი სახის (მაგ. მექანიკური), ესე შერეულად (მექანიკური და ლაზერული).

- დისპენსერები იქნება გამოყენებული დამკვეთის მიერ ხელშეკრულების მოქმედების პერიოდში და დაუბრუნდება მომწოდებელს სამუშაო ცვეთის გათვალისწინებით ხელშეკრულების ვადის გასვლის შემდეგ.

ტუალეტის ქაღალდის დისპენსერი

APPEARANCE OF THE PRODUCT

PHOTO	SCHEMA
	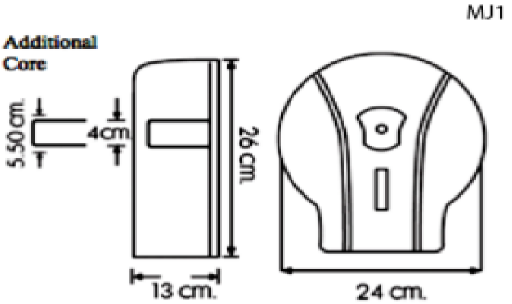

USING OF PRODUCT	
	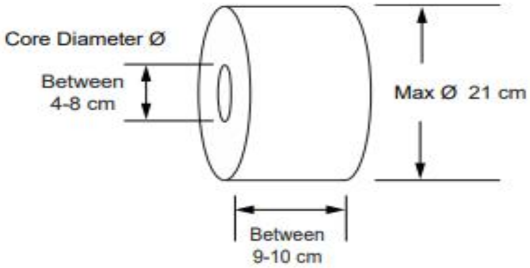

თხევადი საპნის დისპენსერი

APPEARANCE OF THE PRODUCT

PHOTO	SCHEMA
	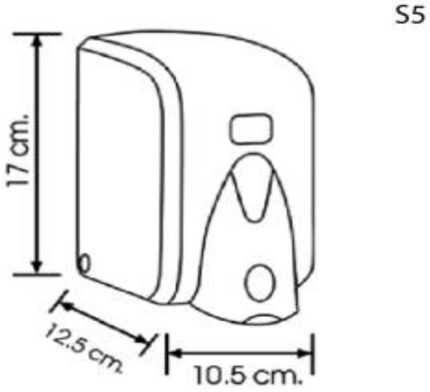

REMOVING TANK AND CLEANING PUMP

ხელსახოცის დისპენსერი ლაზერული/სენსორული
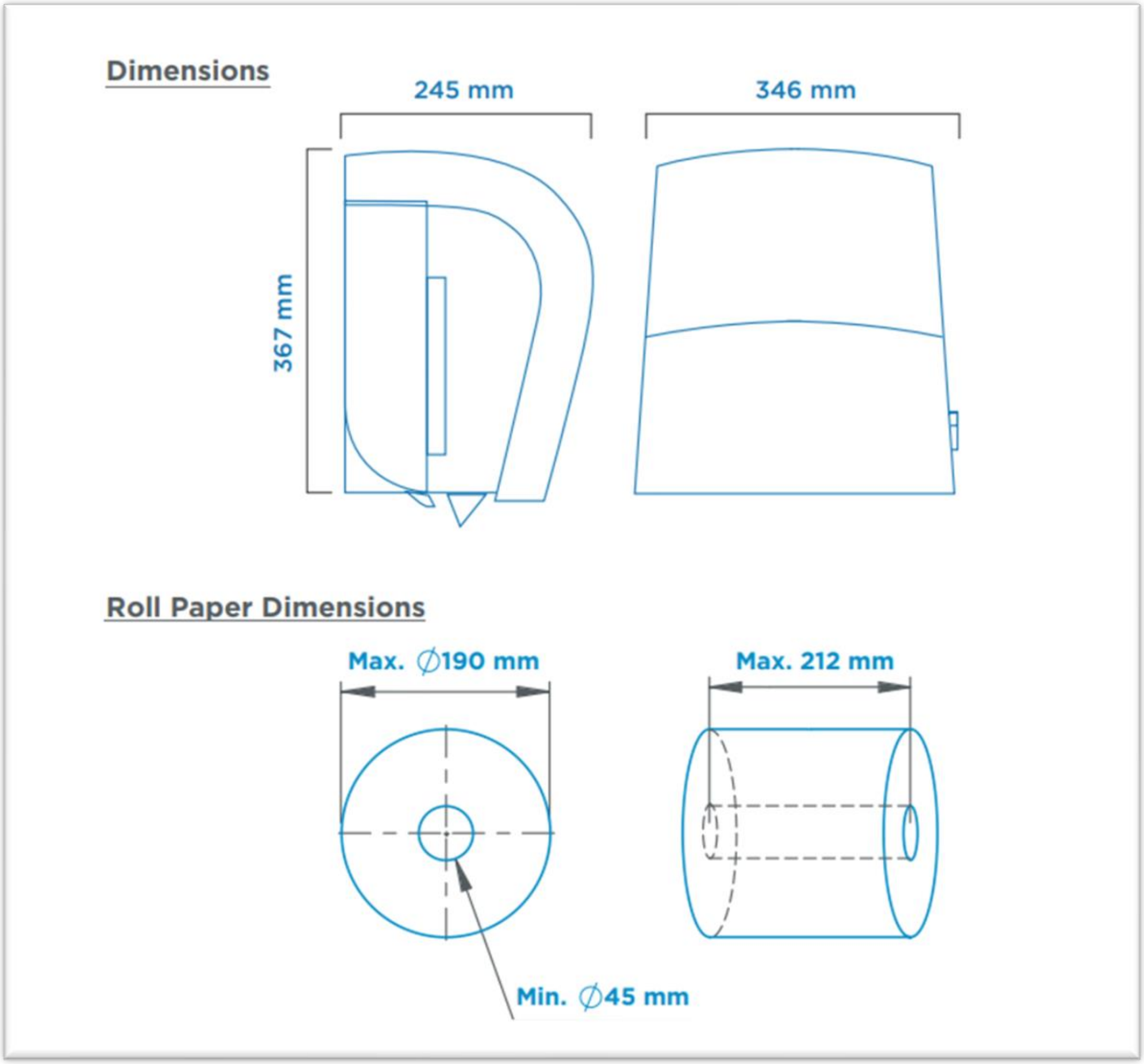
ხელსახოცის დისპენსერი, მექანიკური (ავტოკატი)