აქსონომეტრიული ხედი

გეგმა მ 1:100

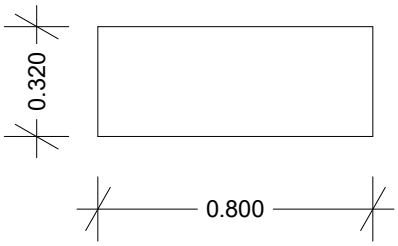

შიდა განლაგება მ 1:100

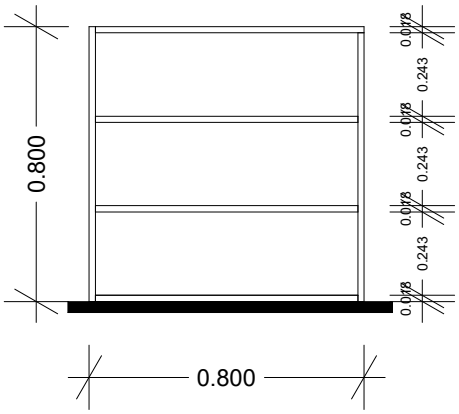

წინხედი მ 1:100

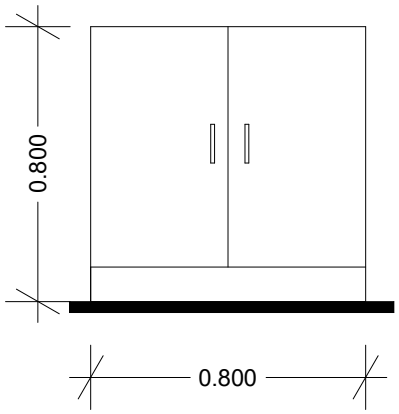

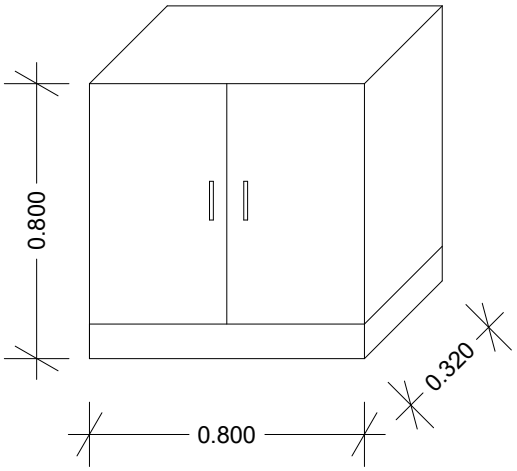

აქსონომეტრიული ხედი

გეგმა მ 1:100

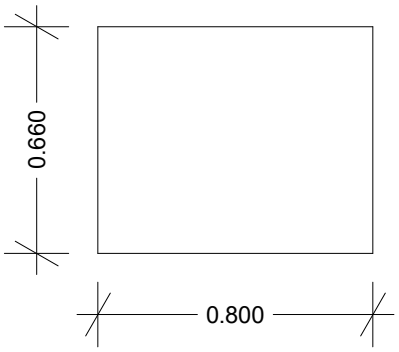

შიდა განლაგება მ 1:100

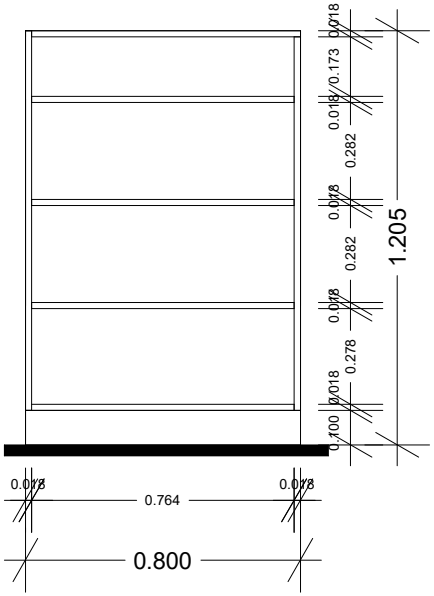
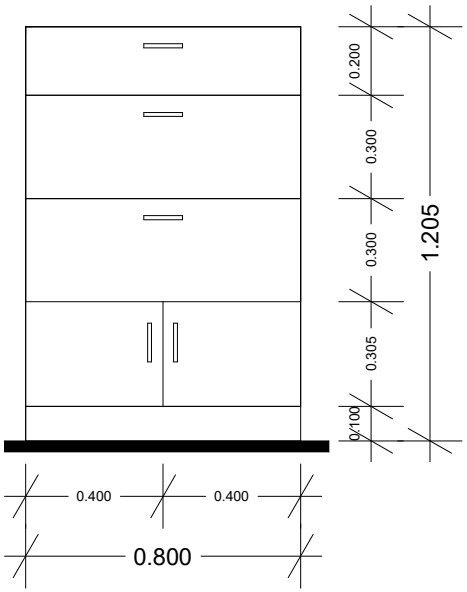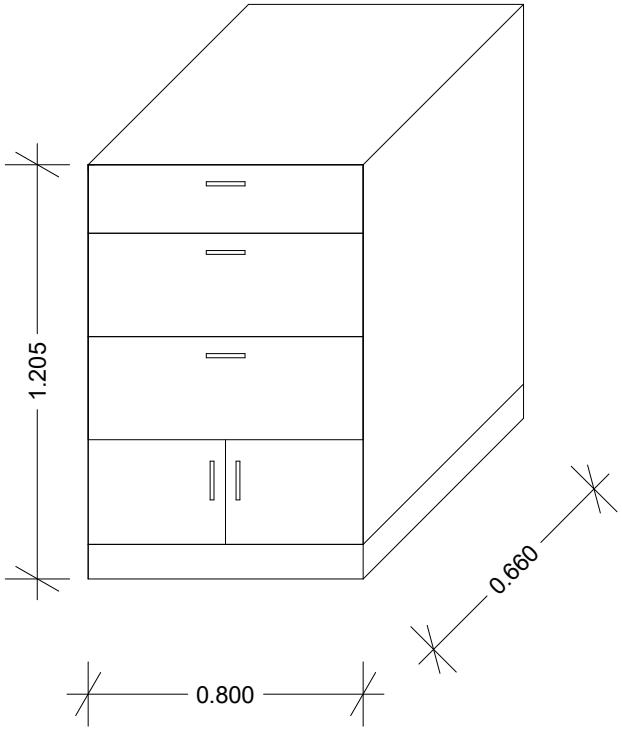
წინხედი მ 1:100