1. Положение оборудования перед входом в шаровую мельницу

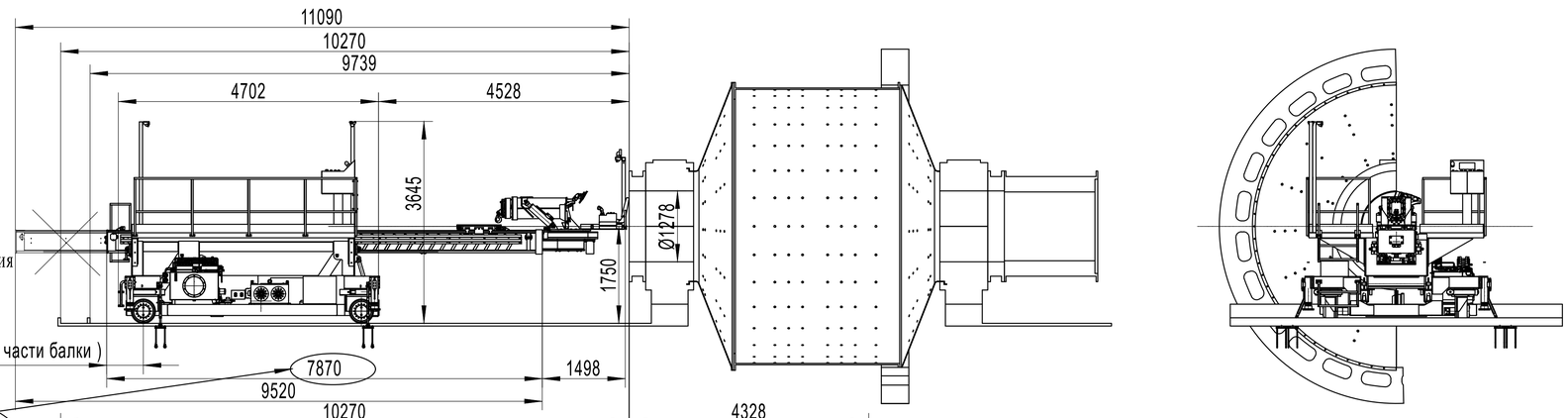

Длина балки : изменилась с 9520mm на 7870mm

2. Исходное положение после входа перефутеровочной машины в мельницу

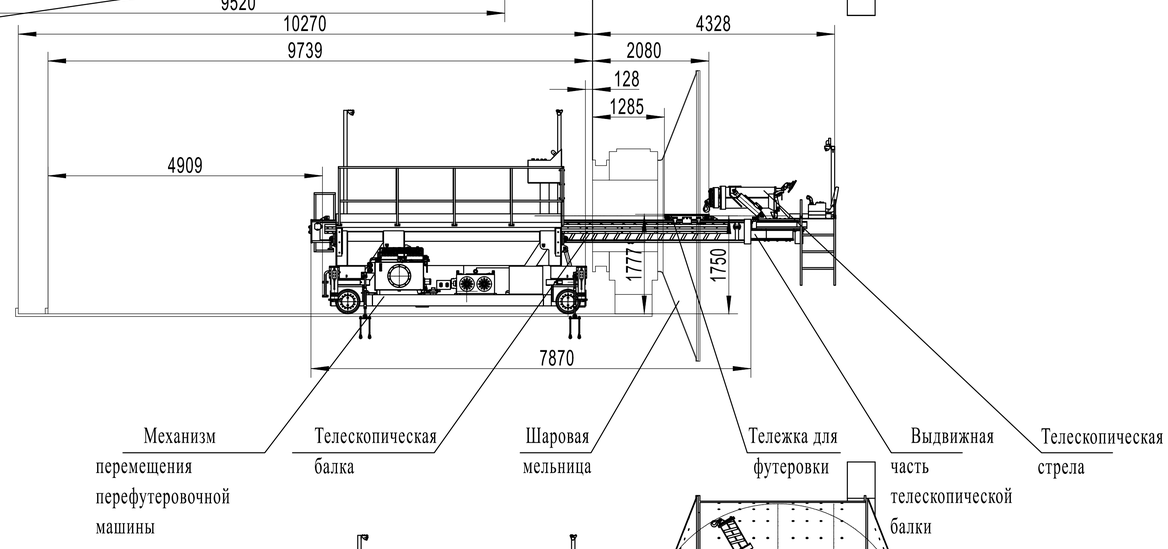

3. Область движения телескопической стрелы до ее удлинения

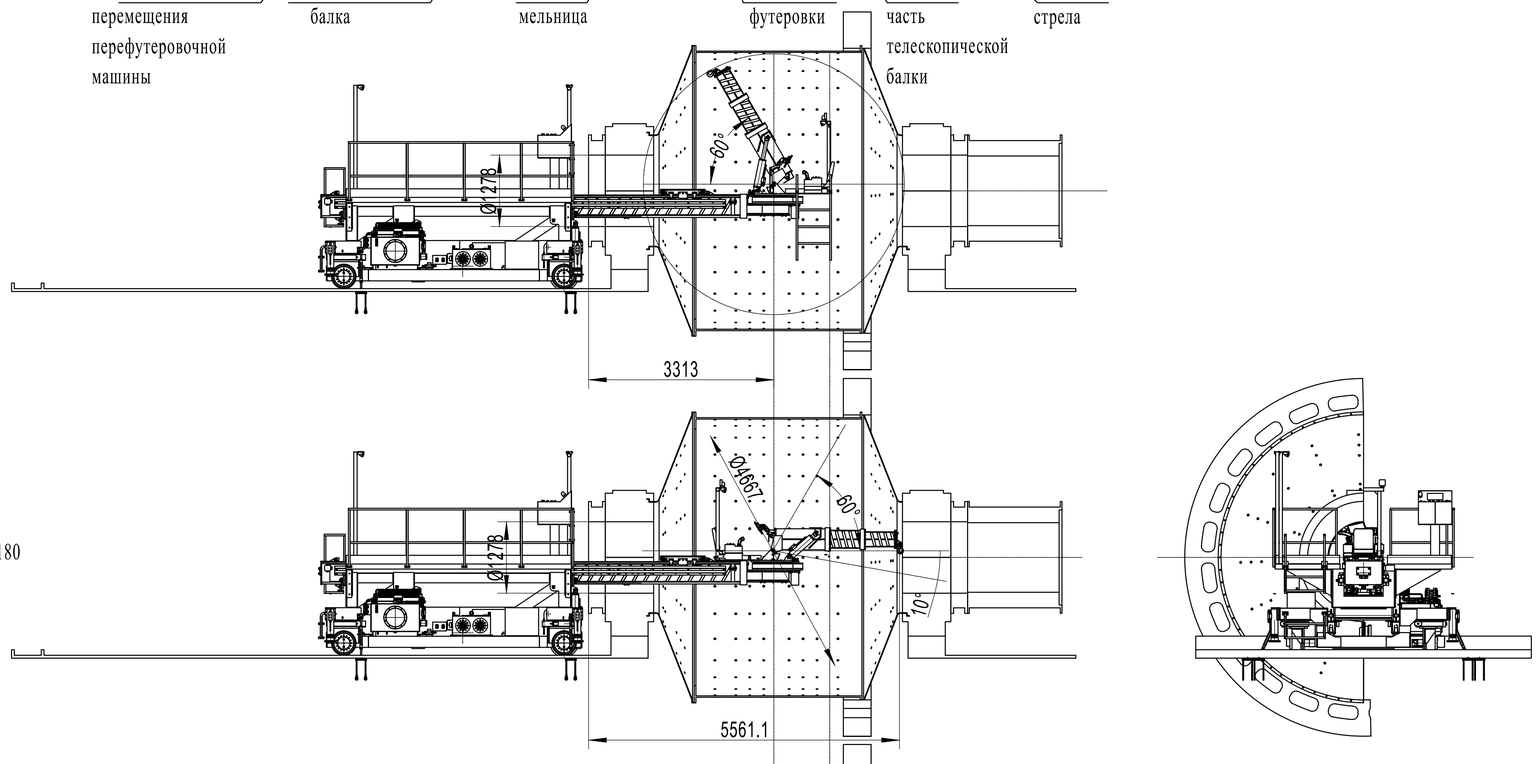

4. Область движения телескопической стрелы до ее удлинения после разворота на 180 градусов

5. Положение стрелы после ее выдвижения на 1000mm

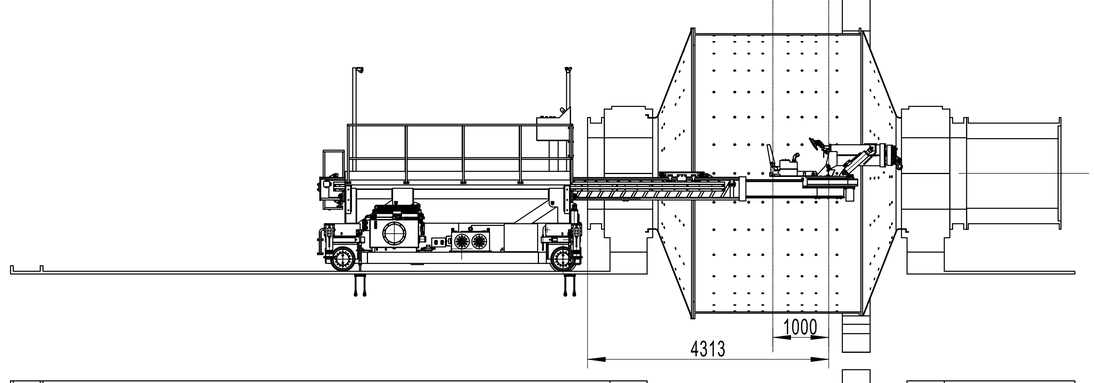

6. Рабочая зона выдвижения телескопической стрелы (вид сверху)

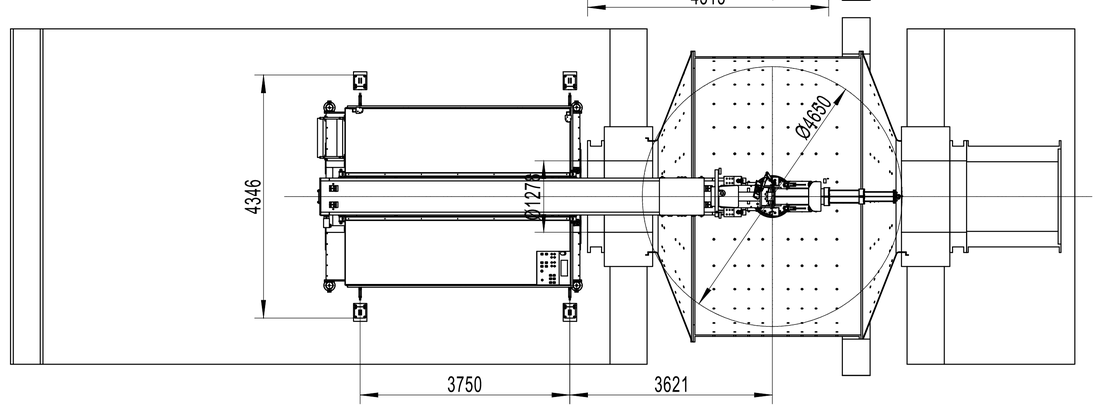

7、Размеры телескопической стрелы в поперечном сечении мельницы

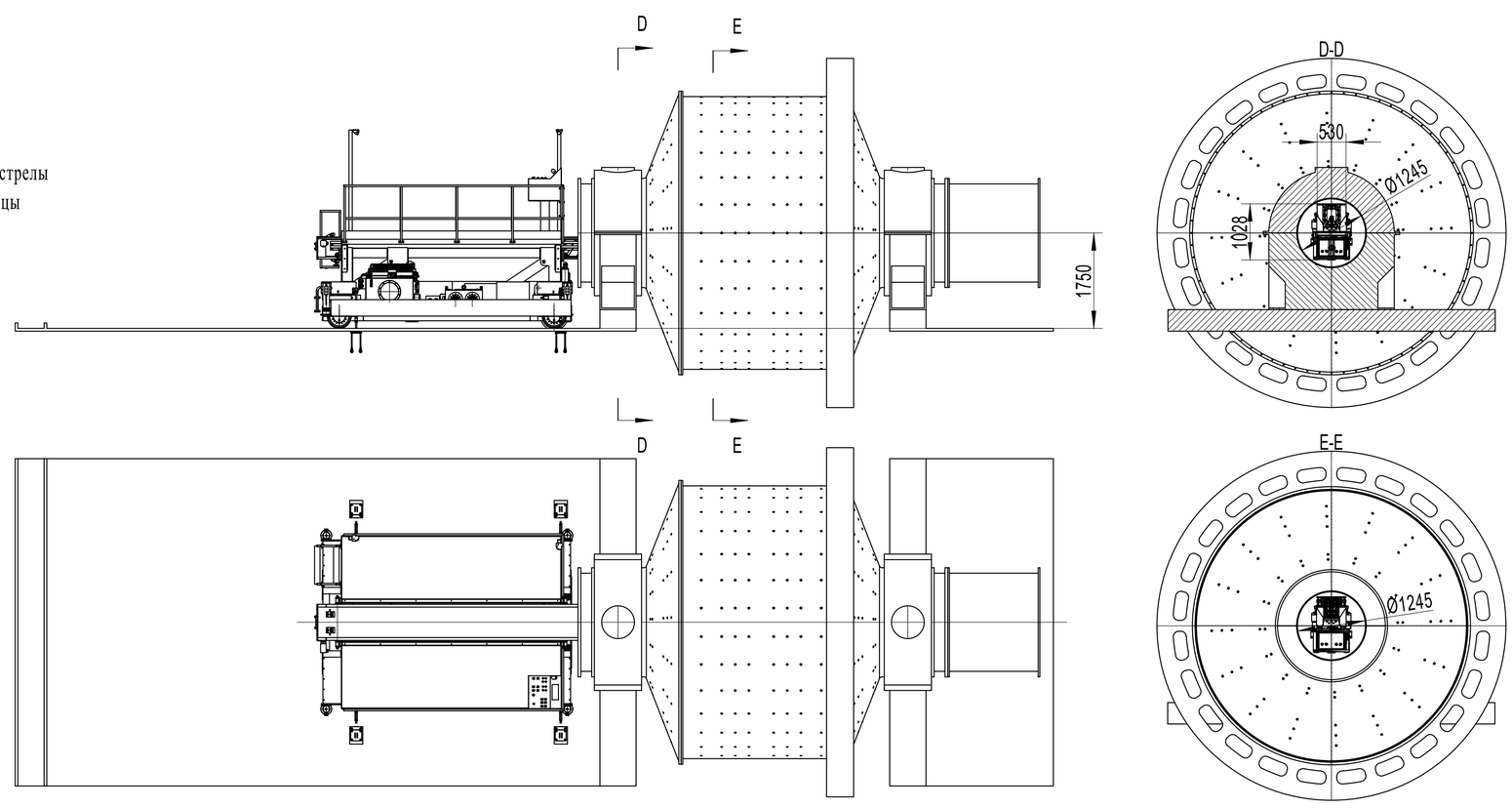

Изм.	Лист	№ докум.	Подп.	Дата	Схематический чертёж рабочей зоны перефутеровочной машины после укорочения основной балки	Лит.	Масса	Масштаб
Разраб.								
Пров.								
Т.контр.						Лист	Листов	
Н.контр.								
Утв.								

Подп. и дата | Инв. № дубл. | Взам. инв. № | Подп. и дата | Инв. № подл.

Копировал | Формат A1