ქ.თბილისი, ანგია ბოჭორიშვილის ქ. №29

მრავალბინიანი საცხოვრებელი სახლი

საკ. კოდი 01.11.12.015.264

კონსტრუქციული პროექტი

თბილისი
2026 წ

განმარტებითი ბარათი

წინამდებარე პროექტში წარმოდგენილია ქ. თბილისში, ანგია ბოჭორიშვილის ქ. # 29 (ს/კ 01.11.12.015.264) მრავალბინიანი საცხოვრებელი სახლის პროექტის კონსტრუქციული ნაწილის მუშა ნახაზები.

მრავალბინიანი საცხოვრებელი სახლის გეგმარებითი პარამეტრები:

ასაშენებელი შენობა 14 სართულიანია ორი მიწისქვეშა სართულით.

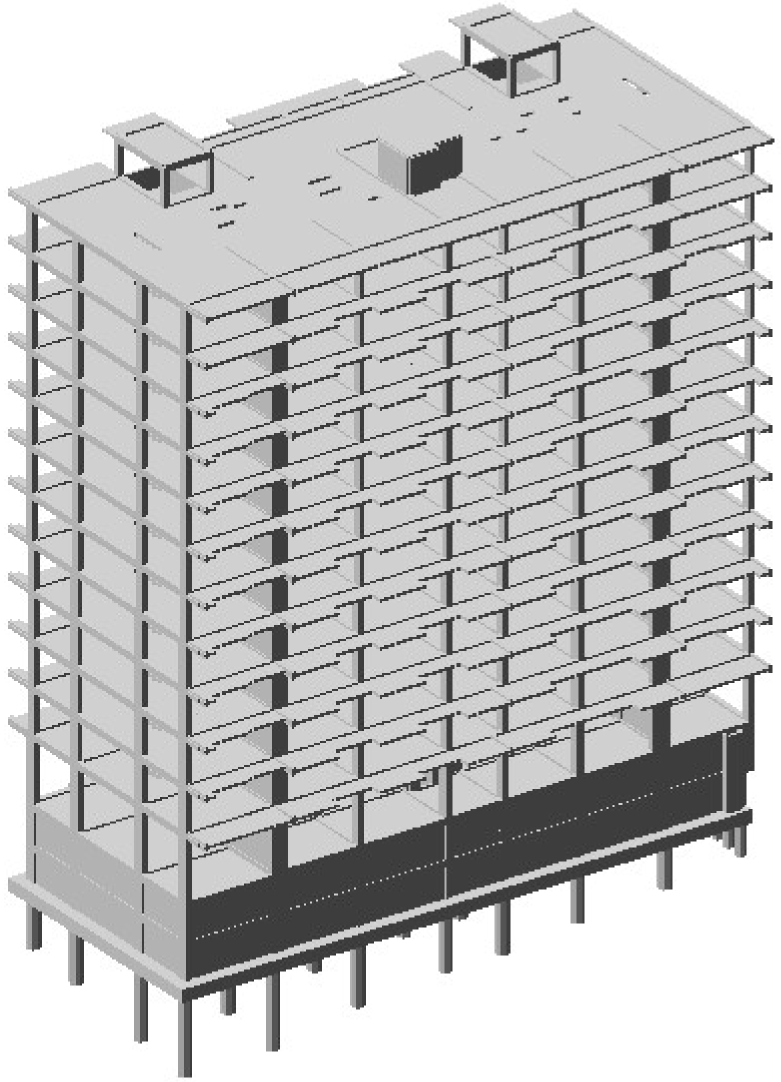

შენობა გეგმაში მართკუთხა მოხასულობისაა; განაპირა ღერძებში ზომებით: **40. 85X16.0 მ**; მაქსიმალური მალი ,,შუქში,, შეადგენს **L=6,54მ-ს;** შენობის სართულების სიმაღლე შეადგენს **H=2,8მ-ს; H=4,5მ-ს; H=3,2მ-ს;**

შენობა კონსტრუქციული თვალსაზრისით გადაწყვეტილია, როგორც ჩარჩოსებრ-კავშირებიანი სისტემა მონოლითური რკინაბეტონის დიაფრაგმებით;

მრავალბინიანი საცხოვრებელი სახლის ძირითადი მზიდი კონსტრუქციული ელემენტების გაბარიტული ზომები:

- *დგარი ხიმინჯები:* *Ф*1000მმ; *Ф*880მმ;
- *საძირკვლის ფილა-როსტვერკი:* h=800მმ;
- *სვეტები და პილონები:* 500X800მმ; 500X700მმ;400X800მმ;1200X400მმ;700X400მმ;600X400მმ; 400X400მმ; *მონოლითური კედლები:* h=250მმ,
- *მონოლითური დიაფრაგმები:* 200მმ, 250მმ, 300მმ.
- *გადახურვის ფილები:* h=180მმ; h=200მმ; h=220მმ;
- *მონოლითური კოჭები:* bxh=400X500მმ; bxh=250X500მმ; bxh=200X500მმ; bxh=1150X500მმ; bxh=400X400მმ;
- კიბის პანდუსები და ბაქნები: h=180მმ;

შენობის ყველა მზიდ კონსტრუქციაში გამოყენებულია ბეტონი კლასით B30. საძირკვლის ფილისათვის სიმტკიცის მიხედვით გამოყენებულია ბეტონი კლასით B30 და წყალშეუღწევადობის მიხედვით W_6 მარკის ბეტონი; ხიმინჯებში სიმტკიცის მიხედვით გამოყენებულია ბეტონი კლასით B30 და წყალშეუღწევადობის მიხედვით W_8 მარკის სულფატმდგრად ცემენტებზე (სტანდარტი 22266-76) დამზადებული ბეტონი; მზიდი კონსტრუქციების არმირებისას გამოყენებულია B500B და B240B კლასის არმატურები.

შენობის დაფუძნების პირობების აღწერა:

სამშენებლო მოედნის გეოტექნიკური აგებულებიდან გამომდინარე მაღლივი შენობის დაფუძნება გადაწყვეტილია 1000მმ დიამეტრის ხიმინჯების გამოყენებით ძირითად ქანზე **სგე** IV; *(ფენა 4 - ძირითადი ქანი, ფიქლებრივი თიხა-სუბარგილითი*); ძირითადი ქანის (სგე IV) სიმტკიცის ზღვრის **ნორმატიული მნიშვნელობა** ერთღერძა კუმშვაზე წყალგაჯერებულ მდგომარეობაში შეადგენს: **$R_{c,n}$=24კგძ/სმ²**.

გელოგიური დასკვნის მიხედვით სამშენებლო მოედანი ხასიათდება გრუნტის წყლების არსებობით. გრუნტის წყლები გამოვლენის და დამყარების დონე 6,5მ - 8,0მ -ის ფარგლებშია.

პროექტის მიხედვით საძირკვლის ფილის ქვეშ გათვალისწინებულია 100მმ სისქის მომზადება **B15**კლასის ბეტონისაგან და დატკეპნილი ხრეშის მოსასწორებელი ფენის მოწყობა.

საპროექტო შენობის პირობითი ნიშნული 0,00 შეესაბამება აბსოლუტურ ნიშნულს **474.40** მ,

სამშენებლო სამუშაოების დაწყებამდე, გრუნტის გეოლოგიური მდგომარეობის შესახებ დეტალური ინფორმაციის მისაღებად სამშენებლო სამუშაოების შემსრულებელი აუცილებლად უნდა გაეცნოს გეოლოგიურ დასკვნას.

საქართველოს ტერიტორიის სეისმური დარაიონებისა და საინჟინრო გეოლოგიური კვლევების შესაბამისი დასკვნებისა და რეკომენდაციების მიხედვით დადგენილია, რომ სამშენებლო მოედანი განლაგებულია **8 ბალიანი** სეისმური საშიშროების ზონაში MSK64 სკალის მიხედვით (A=0.17); გრუნტის კატეგორია სეისმური თვისებების მიხედვით - II;

სამშენებლო მოედანზე ქარის ნორმატიული დატვირთვა შეადგენს - **85 კგძ/მ²** (15 წლიანი განმეორებადობის პერიოდით), ხოლო თოვლის საფარის ნორმატიული დატვირთვა - **50 კგძ/მ²** (14 დღე - თოვლის საფარის დღეთა რიცხვი).

შენობისა და მისი მზიდი კონსტრუქციული ელემენტების, როგორც ერთიანი სივრცითი სისტემის გაანგარიშება კომპიუტერულ საანგარიშო მოდელში შესრულდა სტატიკურ და

დინამიკურ (სეისმურ) ზემოქმედებაზე სერტიფიცირებული და ლიცენზირებული კომპიუტერული საანგარიშო კომპლექსის **ЛИРА-САПР 2022** -ის გამოყენებით.

1) **მუდმივი** *(სტატიკური)* **დატვირთვა:** (რკ.ბ-ის საკუთარი წონა + იატაკის ,,სენდვიჩის,, წონა + *გარე შემომფარგვლელი კედლების დატვირთვა)*

2) **დროებითი ხანგრძლივი** *(სტატიკური)* **დატვირთვები:** . (შიგნითა *ტიხრების დატვირთვები)*

3) **ხანმოკლე** *(სტატიკური)* **დატვირთვები:**
   ა) *დროებითი სასარგებლო დატვირთვები* СНиП 2.01.07.85. «Нагрузки и воздействия»-ის მიხედვით.
   ბ) *ქარის სტატიკური დატვირთვები.*
   გ) *თოვლის დატვირთვა;*

4) სეისმური ზემოქმედება კომპიუტერულ საანგარიშო მოდელში შესრულებულია სპექტრული მეთოდით სეისმური თვისებებით II კატეგორიის გრუნტისათვის 8 ბალიან სეისმურ ზემოქმედებაზე შემდეგი დატვირთვების სახით:
   ა) სეისმური ზემოქმედება შენობის განივი ,, Y,, მიმართულებით
   ბ) სეისმური ზემოქმედება შენობის გრძივი ,, **X**,, მიმართულებით
   გ) სეისმური ზემოქმედება შენობის დიაგონალური ,,45^0,, მიმართულებით.
   დ) სეისმური ზემოქმედება შენობის დიაგონალური ,,135^0,, მიმართულებით.
   ე) სეისმური ზემოქმედება შენობის ვერტიკალური ,,Z,, მიმართულებით

5) ქარის პულსაციური ზემოქმედება შენობის განივი მიმართულებით.

კომპიუტერულ საანგარიშო მოდელში შენობის მზიდი კონსტრუქციული ელემენტების არმირებები განხორციელებულია ძალვათა ძირითადი და განსაკუთრებული შეხამებების გათვალისწინებით. სეისმური ზემოქმედებები და ქარის დატვირთვები ძალვათა შეხამების ცხრილში მითითებულია როგორც ურთიერთგამომრიცხავი.

განგარიშებით მიღებული შედეგების საფუძველზე შეიძლება გაკეთდეს დასკვნა, რომ მთლიანად არქიტექტურულ-გეგმარებით გადაწყვეტილებათა საფუძველზე შედგენილი კომპიუტერული მოდელის გაანგარიშებათა შედეგები აკმაყოფილებს მდგრადობის, სიმტკიცის და დეფორმაციის შესაბამისი ნორმატიული დოკუმენტების მოთხოვნებს.

პროექტი შესრულებულია ქვეყანაში მოქმედი შემდეგი ნორმატიული დოკუმენტების მოთხოვნათა შესაბამისად:

1) პნ 01.05-08 ,,სამშენებლო კლიმატოლოგია’’
2) პნ 01.01-09 ,,სეისმომედეგი მშენებლობა’’
3) პნ 03.01-09 ,,ბეტონისა და რკინაბეტონის კონსტრუქციები’’
4) პნ 02.01-08 ,,შენობისა და ნაგებობის ფუძეები’’
5) СНиП 2.01.07.85. «Нагрузки и воздействия»
6) СНиП 2.02.03-85 Свайные фундаменты.

მითითებები მშენებლობის განხორციელების პროცესში:

1. მუშა პროექტის არქიტექტურული, კონსტრუქციული და საინჟინრო ნაწილის, ასევე მშენებლობის ორგანიზაციის პროექტის შესაბამისად, სამშენებლო ორგანიზაციამ უნდა დაამუშაოს მშენებლობის წარმოების პროექტი საქართველოში მოქმედი სამშენებლო ნორმების მიხედვით უსაფრთხოების ნორმების გათვალისწინებით.

2. ხიმინჯები და საძირკვლის ქვეშა ქანები, რომელზედაც ხდება შენობიდან მოსული სტატიკური თუ დინამიკური დატვირთვების გადაცემა, მიღებული იქნას ინჟინერ-გეოლოგის მიერ თანახმად ნორმისა;

3. СНиП 2.02.03-85 Свайные фундаменты. 4,1 პუნქტის შენიშვნის შესაბამისად საოპერაციოს შენობის ხიმინჯების ზიდვის უნარი დაზუსტეს სამშენებლო მოედანზე ხიმინჯების სტატიკური გამოცდების შედეგების მიხედვით (5,1 და 5,2 პუნქტების გათვალისწინებით); გამოცდის შედეგები აუცილებლად ეცნობოს პროექტის ავტორებს რათა მიღებული იქნას საბოლოო გადაწყვეტილება დგარი ხიმინჯების ძირითად ქანში ჩაანკერების სიღრმესთან დაკავშირებით.

გამოსაცდელი ხიმინჯების რაოდენობა, მდებარეობა გამოცდის მეთოდოლოგია უნდა განხორციელდეს შემსრულებელთან შეთანხმებით შესაბამისი ინსტრუქციების დაცვით.

4. ხიმინჯების დაბეტონებისას გამოყენებული იქნას ე. წ ,,ხორთუმი,, და დაბეტონება განხორციელდეს ქვემოდან ზემოთ ,,ხორთუმის,, გადაადგილებით.

აუცილებელია განხორციელდეს ხიმინჯების ბეტონის ტანის სიმკვრივის და მთლიანობის კონტროლი ურღვევი მეთოდებით. კვლევის შედეგები ეცნობოს აუცილებლად საპროექტო ორგანიზაციას.

5. ხიმინჯების ბურღვის პროცესში თუ აღმოჩნდება, რომ ძირითადი ქანი (ფენა 4) გავრცელების სიღრმე განსხვავდება პროექტში მიღებულ სიღრმეებისაგან და ამის გამო ხიმინჯის სიგრძის ცვლილება აღემატება 2-2,5 მ-ს, აუცილებლად უნდა ეცნობოს საპროექტო ჯგუფს რათა მოხდეს აღნიშნული ცვლილების გათვალისწინებით შენობის გადაანგარიშება და საჭიროების შემთხვევაში პროექტში ცვლილებების შეტანა.

6. ხიმინჯების სიგრძეები და შესაბამისად მასალათა ხარჯი დაზუსტდეს ადგილზე ძირითადი ქანის (ფენა 4) განფენის შესაბამისად ხიმინჯების დაანკერების აუცილებელი პირობის დაცვით.

7. შენობის მიბმა ადგილზე განხორციელდეს არქიტექტურული ნახაზების მიხედვით.

8. კონსტრუქციული ნახაზები განხილული იქნას არქიტექტურულ და სხვა საინჟინრო ნახაზებთან ერთად.

9. რკინაბეტონის ელემენტების დაბეტონებისას კონტროლი გაეწიოს ბეტონის მარკას, ვიბრირებას, დაბეტონების ხარისხს და სამუშაოთა წარმოების პროცესებს თანახმად ГОСТ 10180-78, ГОСТ 18105.-80, ГОСТ 18105.1-80, ГОСТ 108105.2-80;

მოწოდებული 50მ^3-მდე ბეტონის პარტიიდან უნდა შემოწმდეს 4 ნიმუში, ხოლო 50მ^3-ზე მეტი ბეტონის მოწოდების შემთხვევაში 6 ნიმუში აკრედიტაციის მქონე ლაბორატორიის მიერ ГОСТ 10180-90, ГОСТ 26633-91-ის შესაბამისად.

10. რკინაბეტონის კონსტრუქციებში პროექტით გამოყენებულია **A500C** და **A240C** კლასის არმატურა. შემოწმებულ იქნას ყოველი შემოტანილი პარტიის ხარისხი (გამოიცადოს თითოეული დიამეტრის მინიმუმ 4 ნიმუში) და შედგეს შესაბამისი აქტი.

11, არმატურის ღეროების შედუღების გარეშე ხტულად (სხვადასხვა დონეზე) გადაბმის შემთხვევაში, პირგადადების სიგრძე გაჭიმულ ზონაში მიღებული იქნას არანაკლები - **L=50Ø;** შეკუმშულ ზონაში - **L=40Ø;** შესაძლებელია სვეტებსა და კედლებში არმატურის ღეროების პირგადადებით შეერთება განხორციელდეს ერთ დონეზე; ამ შემთხვევაში პირგადადების სიგრძე მიღებული იქნას არანაკლები **L=60Ø** და მიზანშეწონილია პირგადადება განხორციელდეს ძალვების დაბალი კონცენტრაციის ადგილებში.

არმატურის ღეროების ჩაანკერება ბეტონის ტანში განხორცელდეს აბსოლუტურად ყველგან რკინაბეტონის ელემენტების შეერთების კვანძებში. ჩაანკერების სიგრძე გაჭიმულ ზონაში **L=50Ø;** შეკუმშულ ზონაში - **L=40Ø;**

12. არმატურების მოღუნვა განხორციელდეს ცივად გაცხელების გარეშე.

13. რკ.ბ-ის გადახურვის მზიდ კონსტრუქციებს მიეცეს სამშენებლო აწევა ,,შუქში მალის,, 1/250;

14. მშენებლობისას, თუ სამშენებლო მასალის განთავსება ხდება სახურავის ან გადახურვის კონსტრუქციებზე, მათმა დატვირთვამ არ უნდა გადააჭარბოს კვადრატულ მეტრზე პროექტით გათვალისწინებულ დროებით დატვირთვებს. იმ ადგილებში სადაც კონსტრუქცია ვერ უზრუნველყოფს დამატებითი დატვირთვის ზიდვას, მოწყობილი უნდა იქნას დროებითი დგარების და/ან სამაგრები.

15. შენობის გარე შემომფარგვლელი კედლები განხორციელდეს თანამედროვე ტექნოლოგიებით დამზადებული პემზის მსუბუქი, ცეცხლმედეგი საკედლე ბლოკებით, რომელთა მოცულობითი წონა არ აღემარება 900კგ/მ^3. შიდა კედლები კი განხორციელდეს ე.წ. ბეტონის წვრილი ბლოკებით, რომელთა მოცულობითი წონა არ აღემარება 1200კგ/მ^3.

16. კედლების წყობა ყველგან უნდა დაუკავშირდეს არმირებით მზიდ კონსტრუქციას ყოველ III რიგში (600-700მმ) მოქნილი კავშირებით რომლელიც არ შეზღუდავს კარკასის ჰორიზონტალურ გადაადგილებას კედლების გასწვრივ. თუ ბლოკის წყობის სიმაღლის და სიგანის ფარდობა (H/W) აღემატება 12-ს აუცილებელია შუალედური რკინაბეტონის სარტყლების მოწყობა ბლოკის წყობის სიგანის ფარგლებში. წყობაში გამოყენებული სამშენებლო ბლოკებისა და ქვიშა-ცემენტის ხსნარის მარკები არ უნდა იყოს M50 -ზე ნაკლები.

17. ფასადის დეკორატიული ელემენტები დაკავშირებული უნდა იქნას შენობის მზიდ კარკასთან. კონსოლურ აივნებზე კედლები მოეწყოს მსუბუქი (იტონგი ან კომპოზიტური) მასალებისაგან.

18. ბეტონის სამუშაოების წარმოებისას ცხელი კლიმატის პირობებში +25 გრადუსზე მეტი ტემპერატურისა და 50%-ზე ნაკლები ფარდობითი ტენიანობისას გამოყენებული იქნას ცემენტები, რომელთა სამარკო სიმტკიცე არანაკლებ 20%-ით სჭარბობს ბეტონის საპროექტო მარკას.

ზამთრის პირობებში ბეტონის სამუშაოების წარმოებისას მხედველობაში იქნას მიღებული ბეტონის გაყინვისაგან დაცვის საჭირო ღონისძიებები.

19. ახლადჩაწყობილი ბეტონი დაცული უნდა იქნას მექანიკური დაზიანებებისაგან (ან ზემოქმედებისაგან) მზის სხივების პირდაპირი მოხვედრისაგან, ყინვისაგან და ქარისაგან. პროექტში მითითებული ბეტონის სიმტკიცის 75%-ის მიღწევამდე მისი სტრუქტურა ადვილად იმსხვრება, აქედან გამომდინარე ბეტონის აღნიშნული სიმტკიცის მიღწევამდე აუცილებელია მკაცრად იქნას დაცული ტემპერატურისა და ტენიანობის რეჟიმი. დაუშვებელია მზიდ კონსტრუქციათა ყალიბების გამოხსნა ნორმატიული დოკუმენტებით განსაზღვრულ ვადაზე ადრე.

20. გრუნტთან შეხებაში მყოფი კონსტრუქციებისათვის გამოყენებული იქნას ჰიდროსაიზოლაციო მასალები და დამცავი ფენები რათა არ მოხდეს გრუნტის უკუჩაყრისას საიზოლაციო ფენების დაზიანება.

21. შენობის იმ ადგილებში სადაც მოწყობილია წყლის რეზერვუარები, საჭიროა კედლები, სვეტები, იატაკი და ჭერი რეზერვუარის ფარგლებში დაფარული იქნას მინიმუმ 2 ფენა ჰიდროსაიზოლაციო მასალების გამოყენებით, რათა არ მოხდეს წყლის გაჟონვა მზიდ კონსტრუქციულ ელემენტებში.

22. დამკვეთის მოთხოვნით მზიდი კონტრუქციების არმირებისას, საანგარიშო მოდელში გათვალისწინებული იქნა ორი დამატებული ტიპიური სართული.

23. ნებისმიერი შეუსაბამობა მუშა დოკუმენტაციის, განმარტებით ბარათსა და არქიტექტურულ ნახაზებს შორის ეცნობოს პროექტის ავტორებს.

24. სამშენებლო-სამონტაჟო სამუშაოები წარმართულ უნდა იქნას საქართველოს ტერიტორიაზე მოქმედი და ამ განმარტებითი ბარათით განსაზღვრულ ნორმებთან სრულ შესაბამისობაში.

25. მშენებლობა განხორციელდეს საავტორო ზედამხედველობის ქვეშ.

26. მშენებლობის შეჩერების შემთხვევაში განხორციელებული იქნას საკონსერვაციო სამუშაოები კონსტრუქციული პროექტის ავტორებთან შეთანხმებით.

27. საქართველოს სამშენებლო ბაზარზე არსებული არმატურის ნაკეთობისათვის დაცული უნდა იქნას საქართველოს მთავრობის დადგენილება #541 „არმატურისთვის დადგენილი მინიმალური მოთხოვნები“ პუნქტი 1’’ მიღებული ტექნიკური გრადაციები და კატეგორიები

ქვაბულის გეგმა

მ 1:100

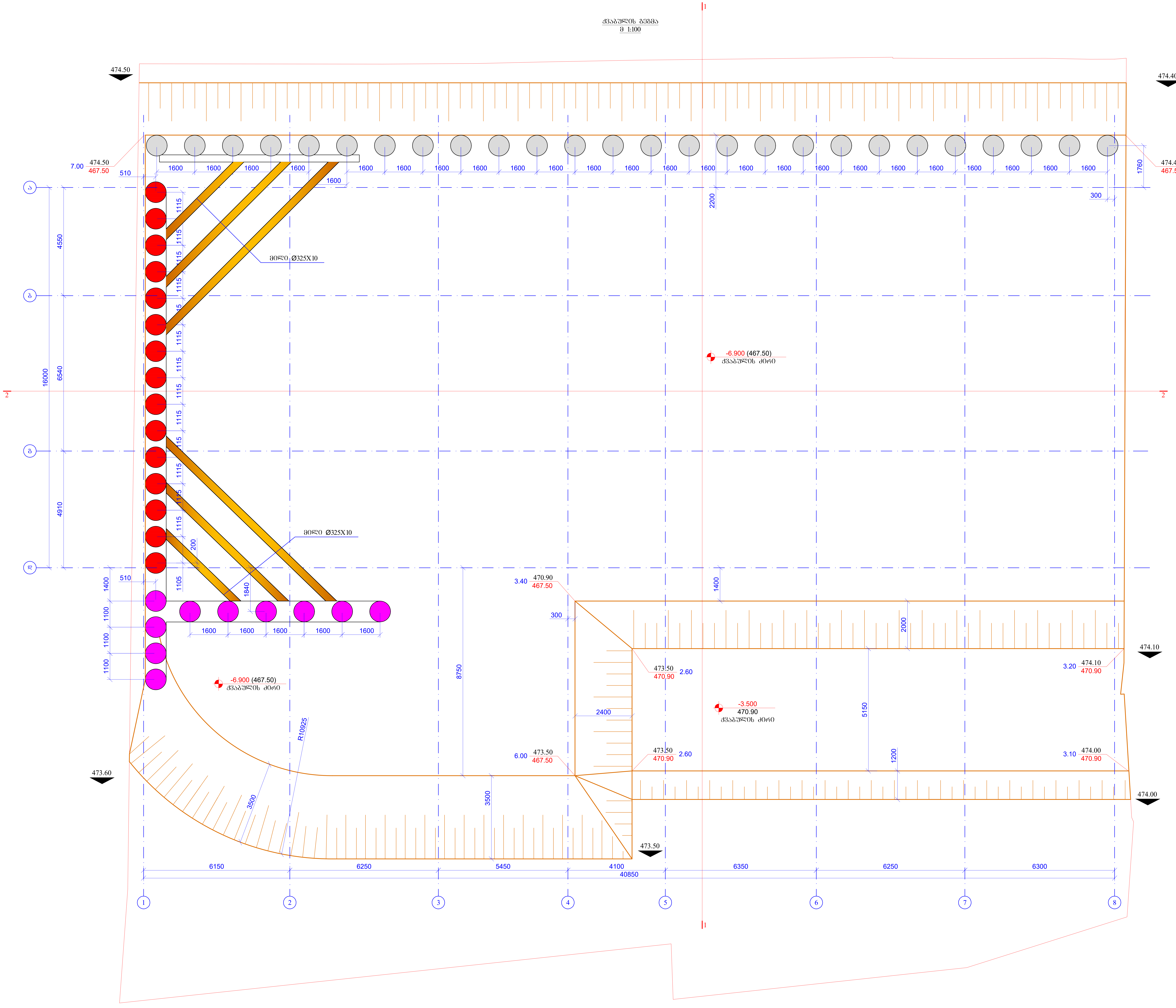
474.50
474.40
7.00
474.50
467.50
510
6.90
474.40
467.50
1600
1760
300
2200
4550
16000
6540
4910
1115
200
1105
1840
1400
1100
510
მილი Ø325X10
მილი Ø325X10
-6.900 (467.50)
ქვაბულის ძირი
-6.900 (467.50)
ქვაბულის ძირი
-3.500
470.90
ქვაბულის ძირი
3.40
470.90
467.50
300
8750
2400
2000
5150
1200
1400
473.50
470.90
2.60
3.20
474.10
470.90
474.10
6.00
473.50
467.50
3.10
474.00
470.90
474.00
473.60
R10925
3500
3500
473.50
6150
6250
5450
4100
6350
6250
6300
40850
ა
ბ
გ
დ
1
2
3
4
5
6
7
8

შენიშვნები:

ქვაბულის სამუშაოების დაწყებამდე, აუცილებელია მოწისქვეშა ხაზოვანი კომუნიკაციების გადატანა სამშენებლო მოედნის გარეთ.

1. ქვაბულის დამუშავებამდე მოსაზღვრედ მდებარე შენობებზე მოხდეს ყველა ბზარის ფიქსაცია დოკუმენტალურად; გაიზომოს ბზარის გახსნის სიგანეები, მოეწყოს ე. წ „ყალაურები„ და განხორციელდეს მათზე მუდმივი მონიტორინგი მშენებლობის მთელი პროცესის განმავლობაში.

2. ხიმინჯების თავის შემკრავი კოჭის მოწყობის შემდეგ, საპროექტო ნიშნულამდე ქვაბულის ამოღებამდე, აუცილებელია -3.40 ნიშნულზე ლითონის გამბრჯენების მოწყობა. ლითონის გამბრჯენების დემონტაჟი განხორციელდეს მას შემდეგ, როცა მოწყობილი იქნება -2.90 ნიშნულზე სართულშუა გადახურვა.

3. ხიმინჯების გაბურღვა განხორციელდეს გარსაცმი მილის მეშვეობით, რათა არ მოხდეს ჭაბურღილის ჩანგრევა.

4. „ა„ ღერძის გასწვრივ ქვაბულის კედლების დამჭერ ხიმინჯებში სიმტკიცის მიხედვით გამოყენებული იქნას **B**25 კლასის ბეტონი; „1„ ღერძის გასწვრივ ხიმინჯებში კი სიმტკიცის მიხედვით გამოყენებული იქნას **B**25 კლასის და წყალშეუღწევადობის მიხედვით **W6** მარკის სულფატმდგრად ცემენტებზე დამზადებული ბეტონი.

5. ხიმინჯებში და რანდკოჭებში გამოყენებულია **B500B** და **B240B** მარკის არმატურა.

6. რანდკოჭებში არმატურების გადაბმა განხორციელდეს პირგადადებით, გადაბმის სიგრძე არანაკლებ 60**d**(**d**-გადასაბმელ არმატურების დიამეტრია.)

7. ხიმინჯებისა და რანდკოჭების კარკასის გრძივი და განივი არმატურების მოწყობა განხორციელდეს მოცემული ნახაზის მიხედვით.

8. დამცავი შრეები აღებული იქნას პროექტის მიხედვით.

9. სამშენებლო ორგანიზაციამ უზრუნველყოს სამუშაოთა წარმოების პროცესის თანმიმდევრობითი დაგეგმვა

10. ხიმინჯის ბურღვის პროცესში დოკუმენტალურად იქნას აღწერილი საინჟინრო-გეოლოგიურ დასკვნაში მოცემული ლითოლოგიური ჭრილებში და ქვაბულის ნახაზებში ნაჩვენები გრუნტის ფენის სიმძლავრეები; შედეგები ეცნობოს პროექტის ავტორებს, რათა საბოლოოდ იქნას მიღებული გადაწყვეტილება ქვაბულის კედლების დამჭერი კონსტრუქციების მოწყობასთან დაკავშირებით.

11. ყველა ჭაბურღილი და ხიმინჯის კარკასი მიღებული იქნას შესაბამისად ინჟინერ-გეოლოგისა და პროექტის კონსტრუქციული ნაწილის ავტორების მიერ და შედგეს შესაბამისი აქტი.

12. ქვაბულის გამაგრებაში გამოყენებული ლითონის ელემენტებისათვის ფოლადის მარკა **C255**-ია, ხოლო შესადუღებლად გამოყენებული იქნას **э46-A** ტიპის ელექტროდი.

13.შედუღების ნაკერის კათეტის სიმაღლე აღებული იქნას არანაკლები 10მმ-ისა. შედუღება განხორციელდეს შესადუღებელი ელემენტების მთელ კონტურზე. ნაკერის კონტროლი განხორციელდეს ლაზერული მეთოდით.

14. პროექტში ყველა სახის ცვლილება შეთანხმებული იქნას პროექტის კონსტრუქციული ნაწილის ავტორებთან.

15.მშენებლობის გაჩერების შემთხვევაში გათვალისწინებული იქნას კონსერვაციის სამუშაოები.

16.მშენებლობის პროცესში დაცული იქნას შრომის უსაფრთხოების დადგენილი ნორმები.

17. მოსაზღვრედ მდებარე შენობებზე განხორციელდეს მუდმივი მონიტორინგი მშენებლობის მთელი პროცესის განმავლობაში.

ფურცლის ფორმატი A2	ქ. თბილისი 2026	
	ფაილის დასახელება:	
პროექტის სახელწოდება: ქ.თბილისი, ანგია ბოჭორიშვილის ქ. №29 მრავალბინიანი საცხოვრებელი სახლი საკ. კოდი 01.11.12.015.264		
თანამდებობა	გვარი	ხელმოწერა
შეასრულა	ზ.ყველაშვილი	
შეამოწმა	თ.მაცაბერიძე	თ.
პროექტის №:	ნახაზის სახელწოდება: ქვაბულის გეგმა	
თარიღი: 20 ივლისი 2026		
კონსტრუქციული პროექტი		
სტადია	მუშა პროექტი	
ნახაზის #:	კ- 1	რევიზია: 01

ჭრილი 1-1

მ 1:100

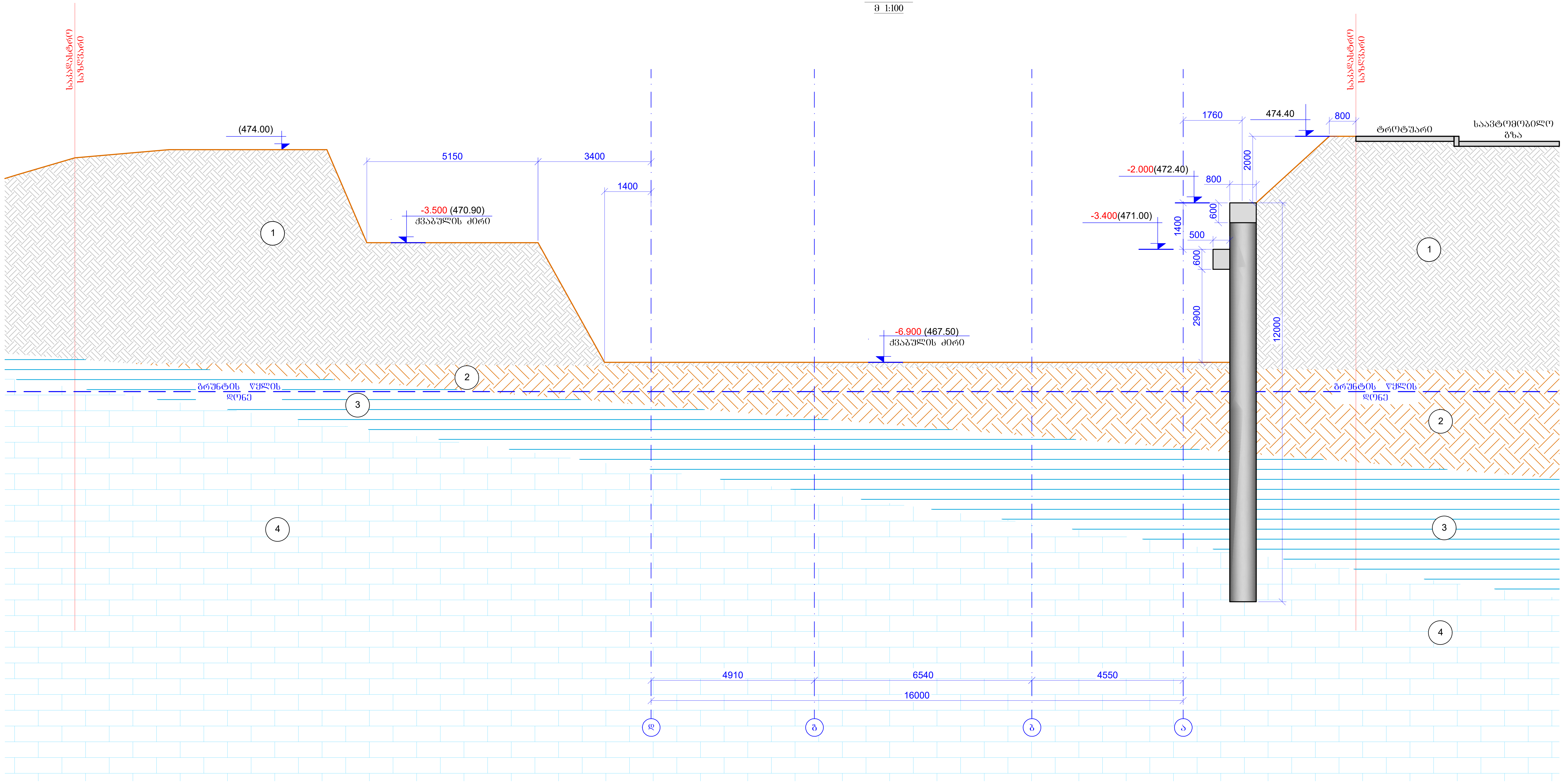
საკადასტრო საზღვარი
(474.00)
5150
3400
1400
-3.500 (470.90)
ქვაბულის ძირი
1
2
3
4
გრუნტის წყლის დონე
-6.900 (467.50)
ქვაბულის ძირი
1760
474.40
800
2000
ტროტუარი
საავტომობილო გზა
-2.000(472.40)
800
-3.400(471.00)
1400
600
500
600
2900
12000
საკადასტრო საზღვარი
1
2
3
4
გრუნტის წყლის დონე
4910
6540
4550
16000
დ
გ
ბ
ა

ფურცლის ფორმატი A2	ქ. თბილისი 2026
	ფაილის დასახელება:

პროექტის სახელწოდება:

ქ.თბილისი, ანგია ბოჭორიშვილის ქ. №29
მრავალბინიანი საცხოვრებელი სახლი
საკ. კოდი 01.11.12.015.264

თანამდებობა	გვარი	ხელმოწერა
შეასრულა	ზ.ყველაშვილი	
შეამოწმა	თ.მაცაბერიძე	თ.

პროექტის №:	ნახაზის სახელწოდება: ჭრილი 1-1
თარიღი: 20 ივლისი 2026	
კონსტრუქციული პროექტი	
სტადია	მუშა პროექტი
ნახაზის #:	კ- 2 რევიზია: 01

ჭრილი 2-2
მ 1:100

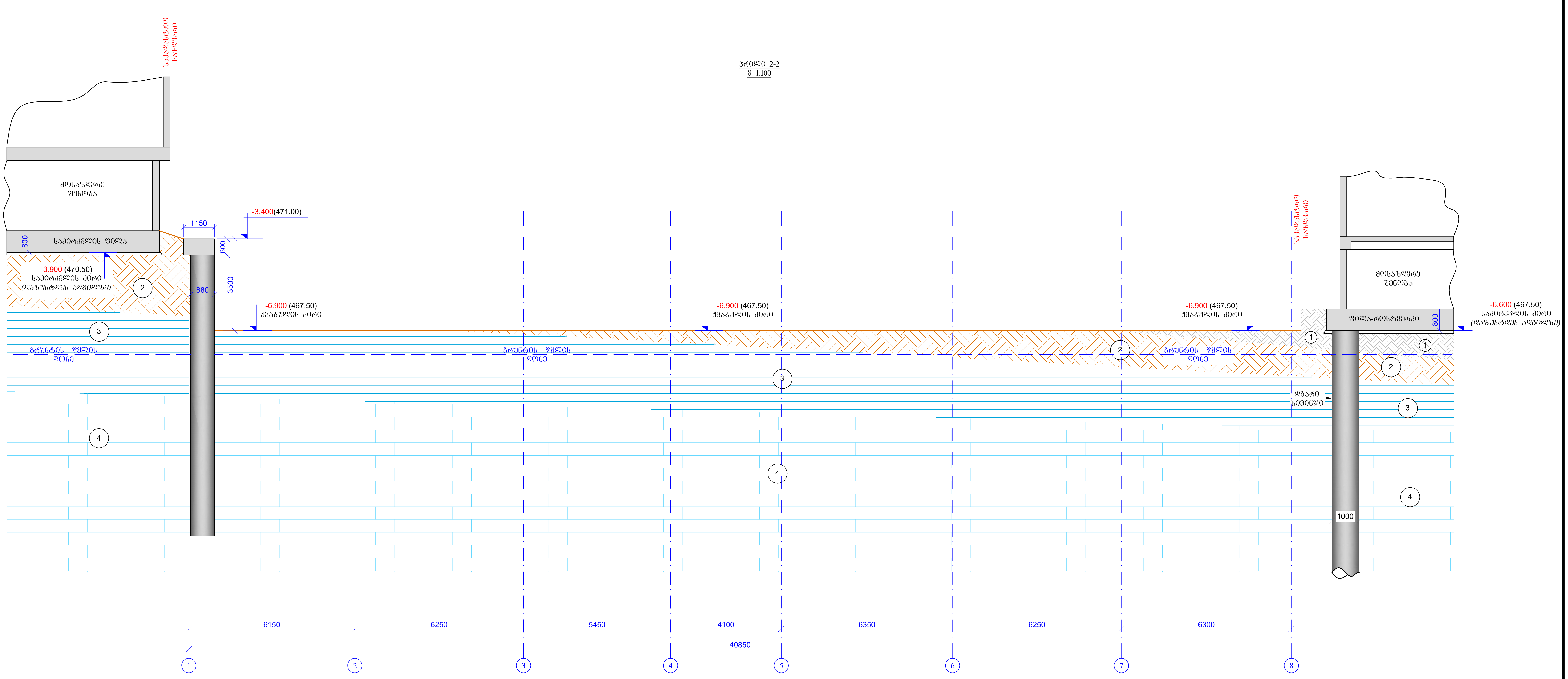
საკადასტრო საზღვარი
მოსაზღვრე შენობა
საძირკვლის ფილა
800
-3.900 (470.50)
საძირკვლის ძირი
(დაზუსტდეს ადგილზე)
1150
600
3500
880
-3.400(471.00)
-6.900 (467.50)
ქვაბულის ძირი
2
3
4
გრუნტის წყლის დონე
-6.900 (467.50)
ქვაბულის ძირი
გრუნტის წყლის დონე
3
4
2
-6.900 (467.50)
ქვაბულის ძირი
გრუნტის წყლის დონე
საკადასტრო საზღვარი
მოსაზღვრე შენობა
ფილა-როსტვერკი
800
-6.600 (467.50)
საძირკვლის ძირი
(დაზუსტდეს ადგილზე)
1
1
2
3
4
დგარი
ხიმინჯი
1000
6150
6250
5450
4100
6350
6250
6300
40850
1
2
3
4
5
6
7
8

1. მოსაჭრელი გრუნტის საორიენტაციო მოცულობა გაფხვიერების კოეფიციენტის გათვალისწინების გარეშე შეადგენს 6 400 მ³. (მოცულობები დაზუსტდეს ადგილზე)
2. დასაყრელი ბალასტის საორიენტაციო მოცულობა შეადგენს 200 მ³.
3. ქვაბული მიღებულ იქნას ინჟინერ-გეოლოგის მიერ თანახმად ნორმისა.
4. შენობის მიბმა ადგილზე განხორციელდეს არქიტექტურული ნახაზების მიხედვით.

ფურცლის ფორმატი A2	ქ. თბილისი 2026 ფაილის დასახელება:	
პროექტის სახელწოდება: ქ.თბილისი, ანზია ბოჭორიშვილის ქ. №29 მრავალბინიანი საცხოვრებელი სახლი საკ. კოდი 01.11.12.015.264		
თანამდებობა	გვარი	ხელმოწერა
შეასრულა	ზ.ქველაშვილი	
შეამოწმა	თ.მაცაბერიძე	თ.
პროექტის №:	ნახაზის სახელწოდება: ჭრილი 2-2	
თარიღი: 20 ივლისი 2026		
კონსტრუქციული პროექტი		
სტადია	მუშა პროექტი	
ნახაზის #:	კ- 3	რევიზია: 01

ხიმინჯების განლაგების გეგმა
მ. 1:100

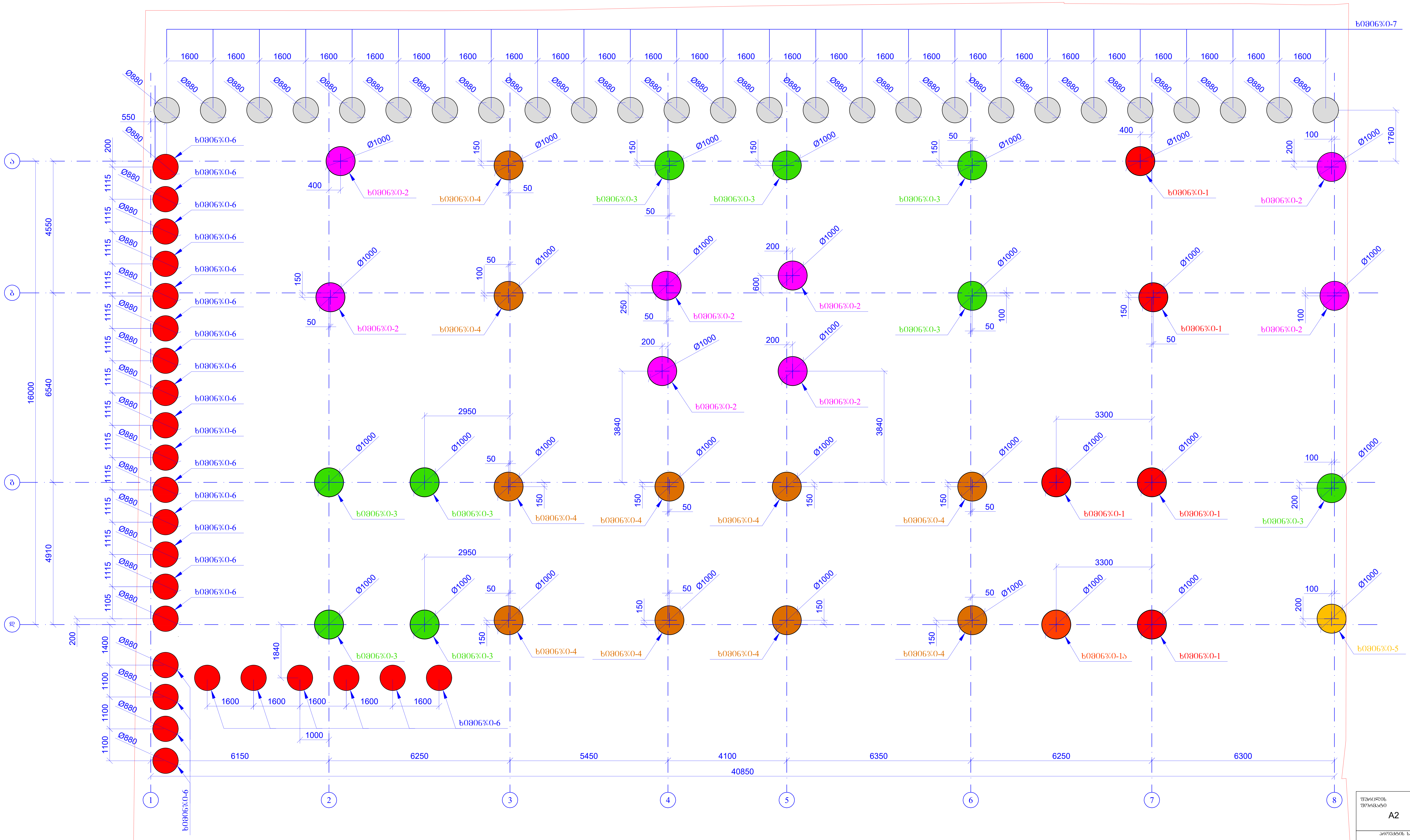
ხიმინჯი-7
1600
Ø880
Ø1000
550
200
400
150
50
100
1760
ხიმინჯი-6
ხიმინჯი-2
ხიმინჯი-4
ხიმინჯი-3
ხიმინჯი-1
ხიმინჯი-1ა
ხიმინჯი-5
1115
1105
1100
1400
1840
1000
600
250
2950
3300
3840
4550
6540
4910
16000
ა
ბ
გ
დ
6150
6250
5450
4100
6350
6300
40850
1
2
3
4
5
6
7
8

ფურცლის ფორმატი A2	ქ. თბილისი 2026
	ფაილის დასახელება:

პროექტის სახელწოდება:

ქ.თბილისი, ანგია ბოჭორიშვილის ქ. №29
მრავალბინიანი საცხოვრებელი სახლი
საკ. კოდი 01.11.12.015.264

თანამდებობა	გვარი	ხელმოწერა
შეასრულა	ზ.ქველაშვილი	
შეამოწმა	თ.მაცაბერიძე	თ.

პროექტის №:	ნახაზის სახელწოდება: ხიმინჯების განლაგების გეგმა
თარიღი: 20 ივლისი 2026	
კონსტრუქციული პროექტი	
სტადია	მუშა პროექტი

ნახაზის #: კ- 4 რევიზია: 01

ხიმინჯი №1-ის (5 ცალი)

მ. 1:50

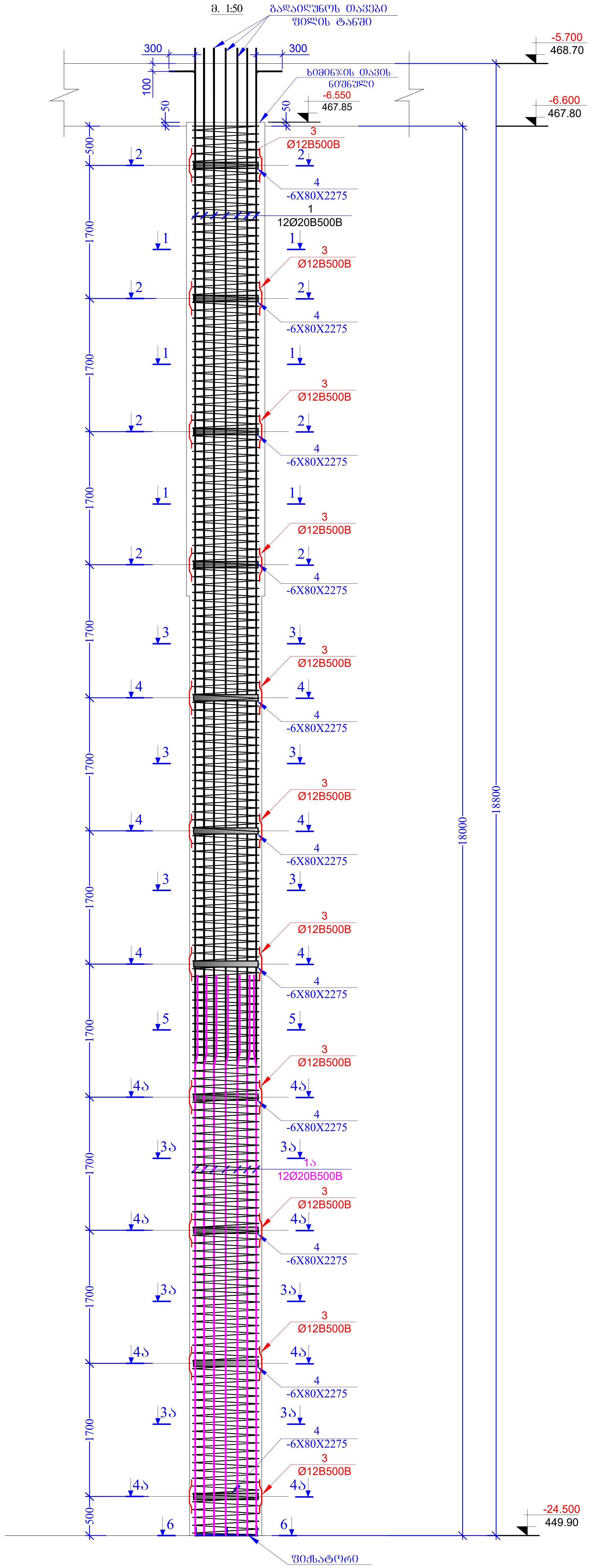
გადაიღუნოს თავები ფილის ტანში
300
300
100
50
50
ხიმინჯის თავის ნიშნული
-5.700
468.70
-6.550
467.85
-6.600
467.80
3
Ø12B500B
4
-6X80X2275
1
12Ø20B500B
1а
12Ø20B500B
500
1700
18000
18800
1
2
3
4
3ა
4ა
5
6
-24.500
449.90
ფიქსატორი

ჭრილი 1-1

მ 1:20

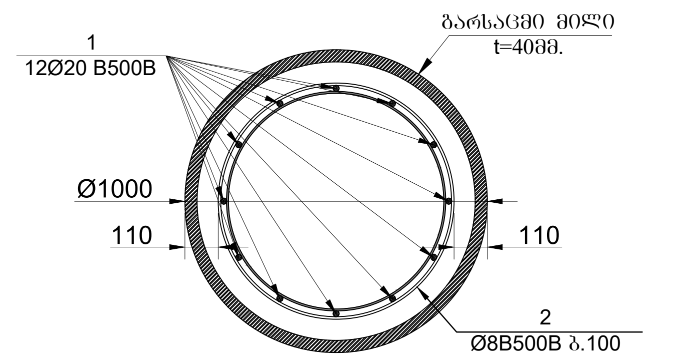
1
12Ø20 B500B
გარსაცმი მილი
t=4მმ.
Ø1000
110
110
2
Ø8B500B ბ.100

ჭრილი 2-2

მ 1:20

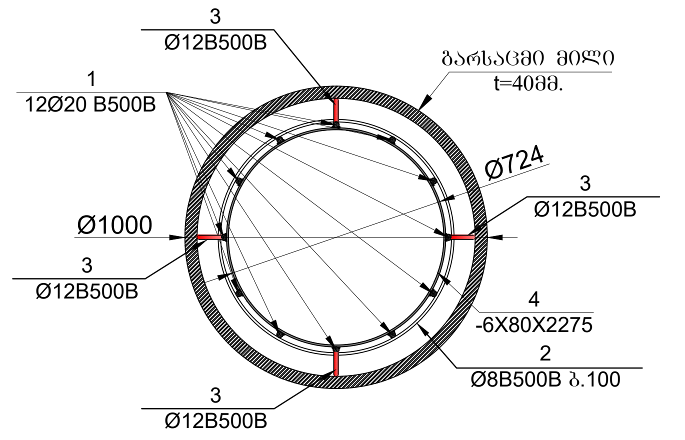
3
Ø12B500B
1
12Ø20 B500B
გარსაცმი მილი
t=4მმ.
Ø1000
Ø724
3
Ø12B500B
3
Ø12B500B
4
-6X80X2275
2
Ø8B500B ბ.100
3
Ø12B500B

ჭრილი 3-3

მ 1:20

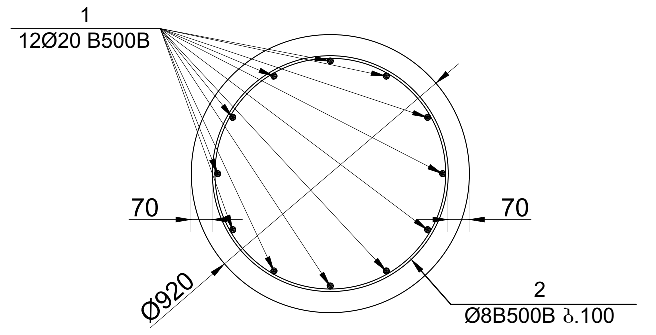
1
12Ø20 B500B
70
70
Ø920
2
Ø8B500B ბ.100

ჭრილი 4-4

მ 1:20

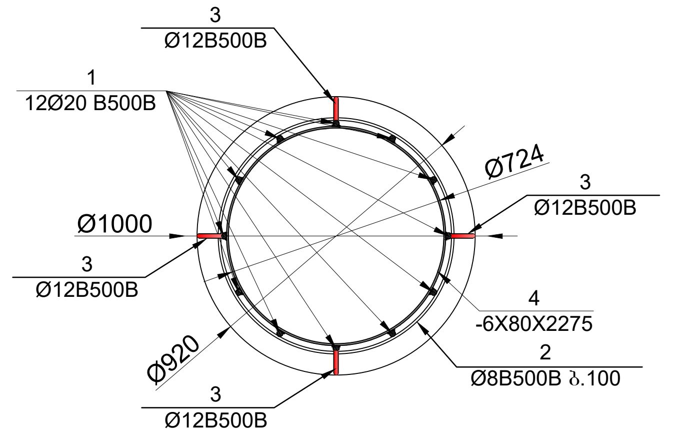
3
Ø12B500B
1
12Ø20 B500B
Ø1000
Ø724
3
Ø12B500B
3
Ø12B500B
Ø920
4
-6X80X2275
2
Ø8B500B ბ.100
3
Ø12B500B

ჭრილი 3ა-3ა

მ 1:20

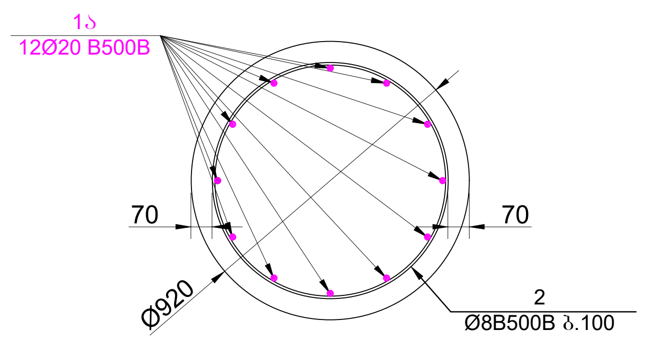
1ა
12Ø20 B500B
70
70
Ø920
2
Ø8B500B ბ.100

ჭრილი 4ა-4ა

მ 1:20

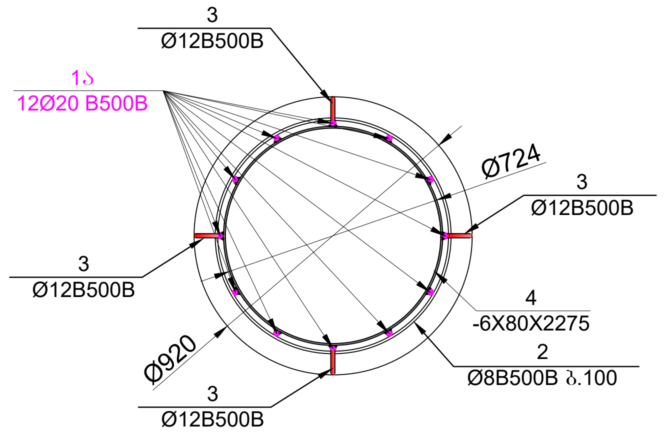
3
Ø12B500B
1ა
12Ø20 B500B
Ø724
3
Ø12B500B
3
Ø12B500B
4
-6X80X2275
Ø920
2
Ø8B500B ბ.100
3
Ø12B500B

ჭრილი 5-5

მ 1:20

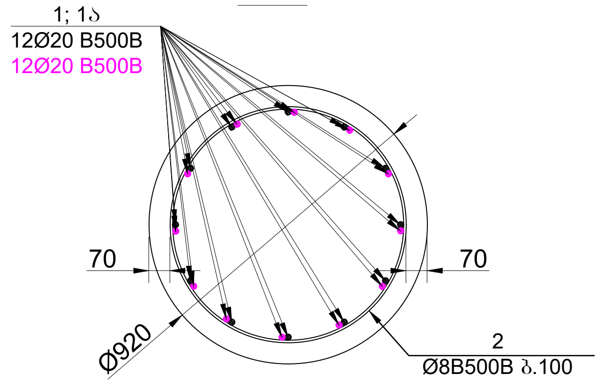
1; 1ა
12Ø20 B500B
12Ø20 B500B
70
70
Ø920
2
Ø8B500B ბ.100

ჭრილი 6-6

მ 1:20

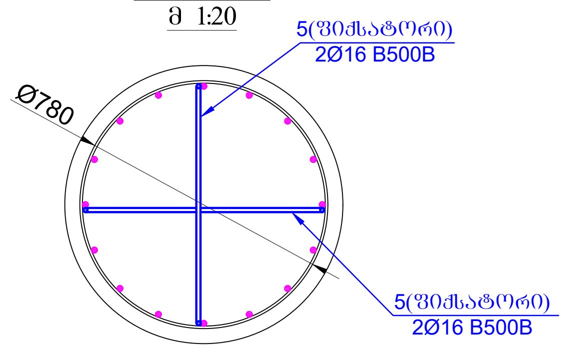
5(ფიქსატორი)
2Ø16 B500B
Ø780
5(ფიქსატორი)
2Ø16 B500B

შენიშვნა:
ხიმინჯებში გამოყენებეული იქნას სულფატმდგრად ცემენტებზე დამზადებული ბეტონი.
(სულფატმდგრადი სტანდარტი 22266-76 ცემემენტების გამოყენებით W8 მარკის წყალშეუღწევადი ბეტონი)

პოზ.	აღნიშვნა	დასახელება	რაოდ.	წონა, კგ		რაოდენობა
		ხიმინჯი-1 (5 ცალი)				5
		დეტალები		ერთეული (კგ)	სულ (კგ)	(კგ)
1		Ø 20 B500B ℓ= 12000	12	29.63	355.51	1777.55
1ა		Ø 20 B500B ℓ= 9000	12	22.22	266.63	1333.17
2	დაიჭრას ადგილზე	Ø 8 B500B ℓ= 450000	-	177.76	177.76	888.78
3		Ø 12 B500B ℓ= 500	44	0.44	19.55	97.77
4	ლითონის ფურცელი	-6 X 80 ℓ= 2275	11	8.57	94.29	471.47
5		Ø 16 B500B ℓ= 1200	2	1.90	3.79	18.96
				ჯამი:	917.54	4587.69
					ერთეული (მ³)	სულ (მ³)
		ბეტონი B30 W8			14.13	70.65

ფურცლის ფორმატი A2	ქ. თბილისი 2026	
	ფაილის დასახელება:	
პროექტის სახელწოდება: ქ.თბილისი, ანგია ბოჭორიშვილის ქ. №29 მრავალბინიანი საცხოვრებელი სახლი საკ. კოდი 01.11.12.015.264		
თანამდებობა	გვარი	ხელმოწერა
შეასრულა	ზ.ყველაშვილი	
შეამოწმა	თ.მაცაბერიძე	
პროექტის №:	ნახაზის სახელწოდება: ხიმინჯი 1 კვეთი 1-1; 2-2; 3-3; 3ა-3ა; 4-4; 4ა-4ა; 5-5; 6-6 დეტალი-1 სპეციფიკაცია	
თარიღი: 20 ივლისი 2026		
კონსტრუქციული პროექტი		
სტადია	მუშა პროექტი	
ნახაზის #:	კ- 5	რევიზია: 01

ხიმინჯი №1ა-ის (1 ცალი)

მ. 1:50

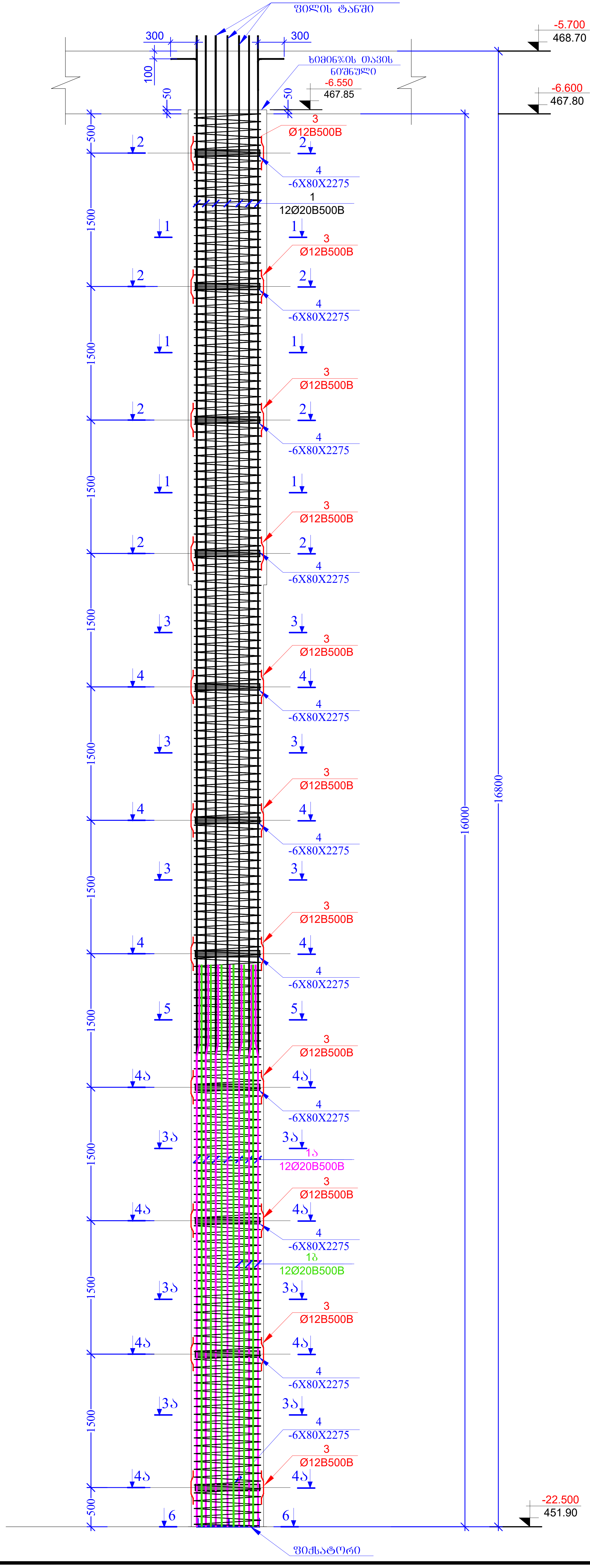
გადაიღუნოს თავები ფილის ტანში
300
300
100
50
50
ხიმინჯის თავის ნიშნული
-5.700
468.70
-6.550
467.85
-6.600
467.80
3
Ø12B500B
4
-6X80X2275
1
12Ø20B500B
1ა
12Ø20B500B
1ბ
12Ø20B500B
1
2
3
3ა
4
4ა
5
6
500
1500
16000
16800
-22.500
451.90
ფიქსატორი

ჭრილი 1-1

მ 1:20

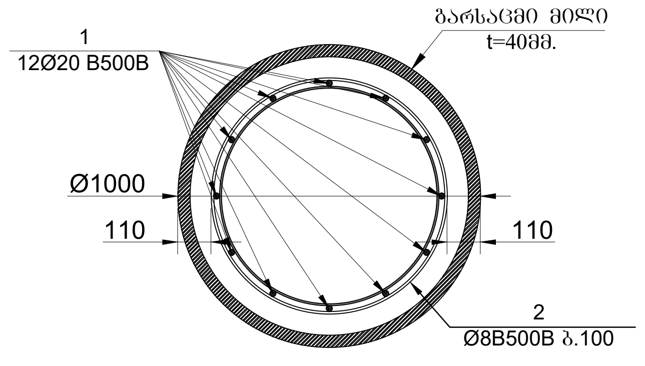
1
12Ø20 B500B
გარსაცმი მილი
t=40მმ.
Ø1000
110
110
2
Ø8B500B ბ.100

ჭრილი 3ა-3ა

მ 1:20

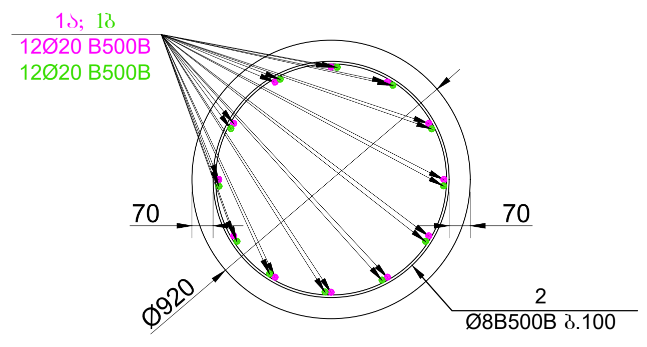
1ა; 1ბ
12Ø20 B500B
12Ø20 B500B
70
70
Ø920
2
Ø8B500B ბ.100

ჭრილი 2-2

მ 1:20

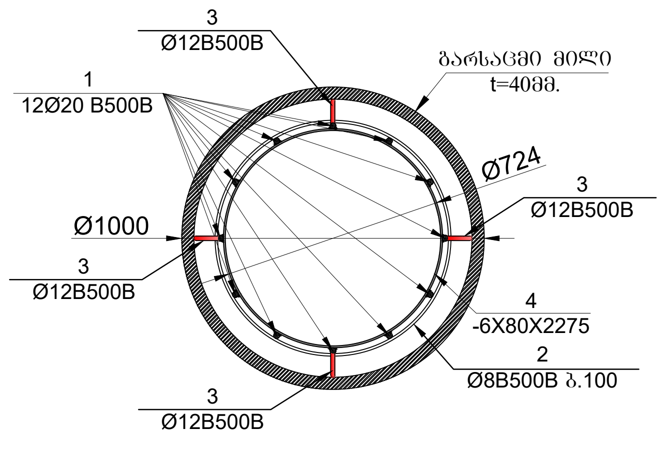
3
Ø12B500B
1
12Ø20 B500B
გარსაცმი მილი
t=40მმ.
Ø1000
Ø724
3
Ø12B500B
3
Ø12B500B
4
-6X80X2275
2
Ø8B500B ბ.100
3
Ø12B500B

ჭრილი 4ა-4ა

მ 1:20

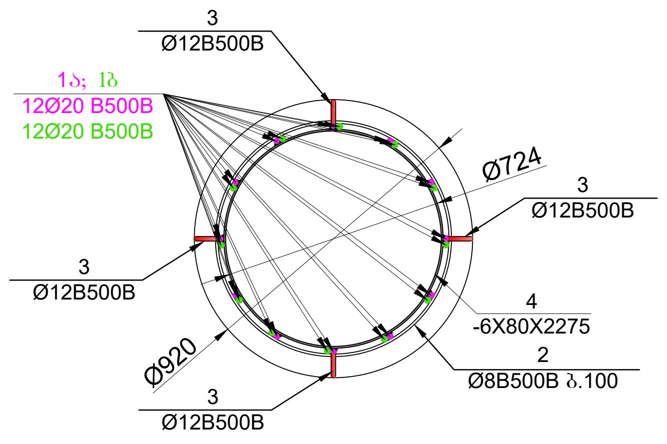
3
Ø12B500B
1ა; 1ბ
12Ø20 B500B
12Ø20 B500B
Ø724
3
Ø12B500B
3
Ø12B500B
4
-6X80X2275
Ø920
2
Ø8B500B ბ.100
3
Ø12B500B

შენიშვნა:
ხიმინჯებში გამოყენებეული იქნას სულფატმდგრად ცემენტებზე დამზადებული ბეტონი.
(სულფატმდგრადი სტანდარტი 22266-76 ცემემენტების გამოყენებით W8 მარკის წყალშეუღწევადი ბეტონი)

ჭრილი 3-3

მ 1:20

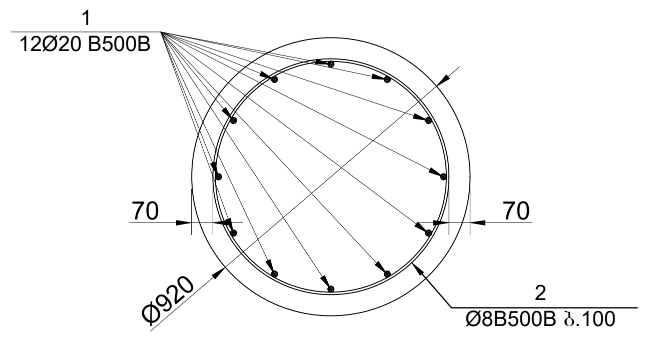
1
12Ø20 B500B
70
70
Ø920
2
Ø8B500B ბ.100

ჭრილი 5-5

მ 1:20

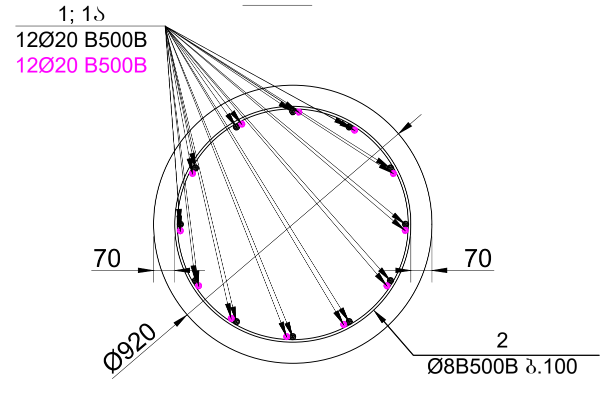
1; 1ა
12Ø20 B500B
12Ø20 B500B
70
70
Ø920
2
Ø8B500B ბ.100

ჭრილი 4-4

მ 1:20

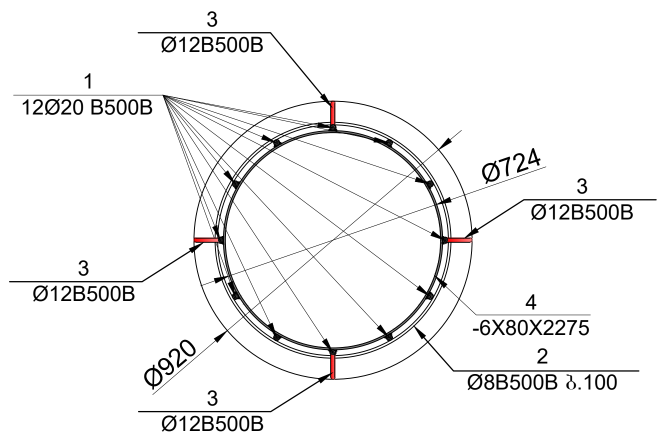
3
Ø12B500B
1
12Ø20 B500B
Ø724
3
Ø12B500B
3
Ø12B500B
4
-6X80X2275
Ø920
2
Ø8B500B ბ.100
3
Ø12B500B

ჭრილი 6-6

მ 1:20

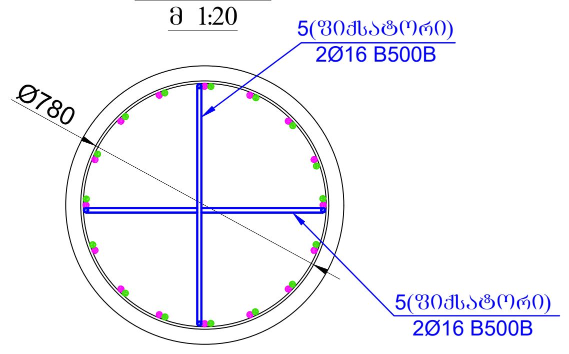
5(ფიქსატორი)
2Ø16 B500B
Ø780
5(ფიქსატორი)
2Ø16 B500B

პოზ.	ადნიშვნა	დასახელება				რაოდ.	წონა, კგ		რაოდენობა
		ხიმინჯი-1ა (1 ცალი)							1
		დეტალები					ერთეული (კგ)	სულ (კგ)	(კგ)
1		Ø 20	B500B	ℓ=	12000	12	29.63	355.51	355.51
1ა		Ø 20	B500B	ℓ=	7000	12	17.28	207.38	207.38
1ბ		Ø 20	B500B	ℓ=	7000	12	17.28	207.38	207.38
2	დაიჭრას ადგილზე	Ø 8	B500B	ℓ=	400000	-	158.00	158.00	158.00
3		Ø 12	B500B	ℓ=	500	44	0.44	19.55	19.55
4	ლითონის ფურცელი	-6 X 80		ℓ=	2275	11	8.57	94.29	94.29
5		Ø 16	B500B	ℓ=	1200	2	1.90	3.79	3.79
							ჯამი:	1045.92	1045.92
								ერთეული (მ^3)	სულ (მ^3)
		ბეტონი B30 W8						12.56	12.56

ფურცლის ფორმატი A2	ქ. თბილისი 2026 ფაილის დასახელება:	
პროექტის სახელწოდება: ქ.თბილისი, ანგია ბოჭორიშვილის ქ. №29 მრავალბინიანი საცხოვრებელი სახლი საკ. კოდი 01.11.12.015.264		
თანამდებობა	გვარი	ხელმოწერა
შეასრულა	ზ.ყველაშვილი	
შეამოწმა	თ.მაცაბერიძე	თ.
პროექტის №: თარიღი: 20 ივლისი 2026 კონსტრუქციული პროექტი	ნახაზის სახელწოდება: ხიმინჯი 1ა კვეთი 1-1; 2-2; 3-3; 3ა-3ა; 4-4; 4ა-4ა; 5-5; 6-6 დეტალი-1 სპეციფიკაცია	
სტადია	მუშა პროექტი	
ნახაზის #:	კ- 6	რევიზია: 01

ხიმინჯი №2-ის (8 ცალი)
მ. 1:50

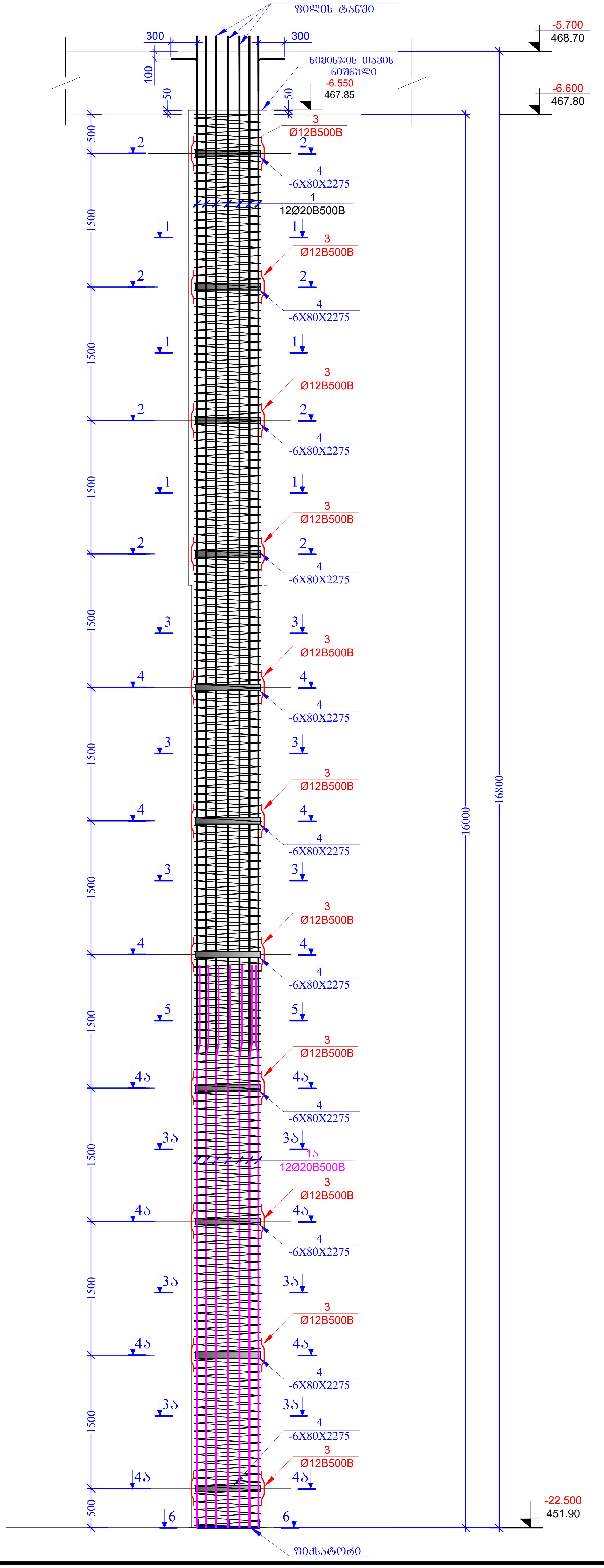
გადაიღუნოს თავები
ფილის ტანში
300
300
100
50
50
ხიმინჯის თავის
ნიშნული
-6.550
467.85
-5.700
468.70
-6.600
467.80
3
Ø12B500B
4
-6X80X2275
1
12Ø20B500B
1ა
12Ø20B500B
500
1500
16000
16800
2
1
3
4
5
4ა
3ა
6
-22.500
451.90
ფიქსატორი

ჭრილი 1-1
მ 1:20

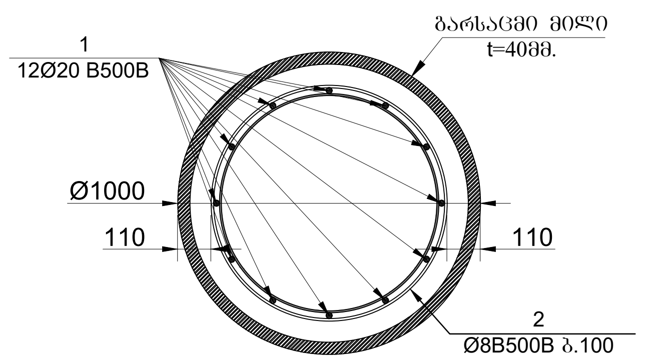
1
12Ø20 B500B
გარსაცმი მილი
t=4მმ.
Ø1000
110
110
2
Ø8B500B ბ.100

ჭრილი 3ა-3ა
მ 1:20

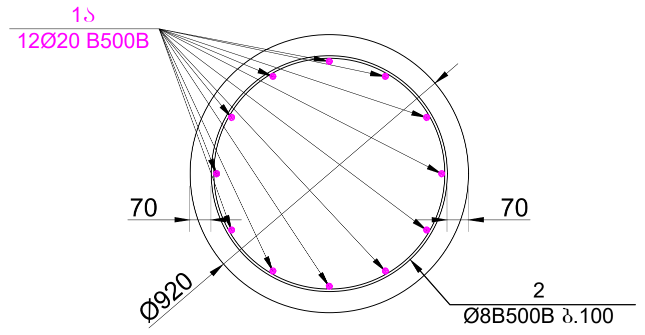
1ა
12Ø20 B500B
70
70
Ø920
2
Ø8B500B ბ.100

ჭრილი 2-2
მ 1:20

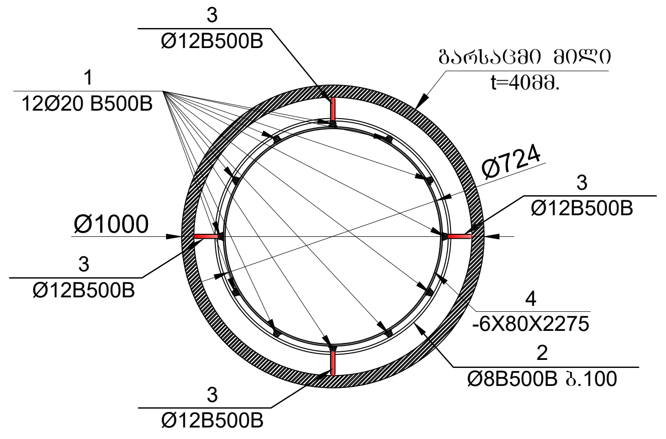
3
Ø12B500B
1
12Ø20 B500B
გარსაცმი მილი
t=4მმ.
Ø724
Ø1000
3
Ø12B500B
3
Ø12B500B
4
-6X80X2275
2
Ø8B500B ბ.100
3
Ø12B500B

ჭრილი 4ა-4ა
მ 1:20

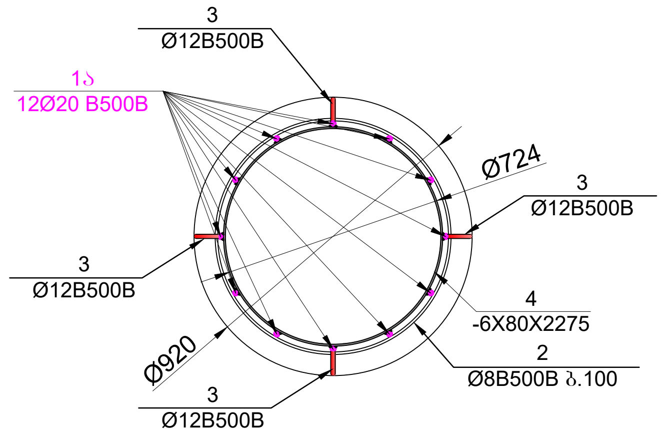
3
Ø12B500B
1ა
12Ø20 B500B
Ø724
3
Ø12B500B
3
Ø12B500B
4
-6X80X2275
2
Ø8B500B ბ.100
Ø920
3
Ø12B500B

ჭრილი 3-3
მ 1:20

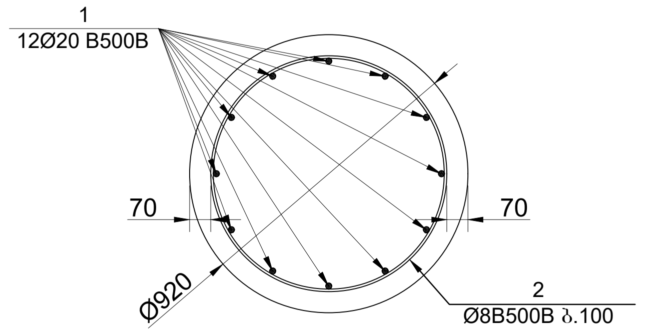
1
12Ø20 B500B
70
70
Ø920
2
Ø8B500B ბ.100

შენიშვნა:
ხიმინჯებში გამოყენებეული იქნას სულფატმდგრად ცემენტებზე დამზადებული ბეტონი.
(სულფატმდგრადი სტანდარტი 22266-76 ცემემენტების გამოყენებით W8 მარკის წყალშეუღწევადი ბეტონი)

ჭრილი 5-5
მ 1:20

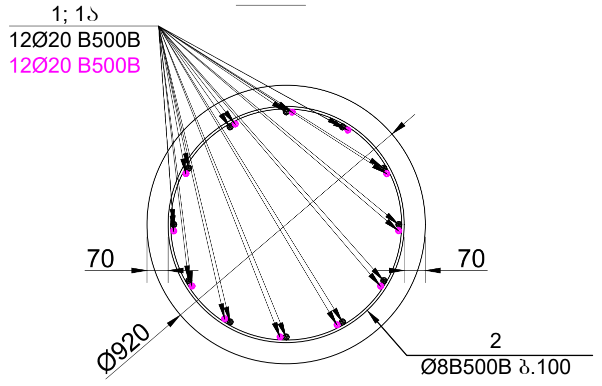
1; 1ა
12Ø20 B500B
12Ø20 B500B
70
70
Ø920
2
Ø8B500B ბ.100

ჭრილი 4-4
მ 1:20

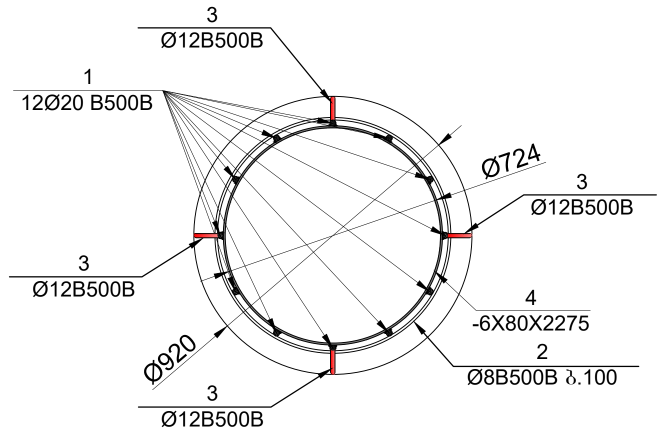
3
Ø12B500B
1
12Ø20 B500B
Ø724
3
Ø12B500B
3
Ø12B500B
4
-6X80X2275
2
Ø8B500B ბ.100
Ø920
3
Ø12B500B

ჭრილი 6-6
მ 1:20

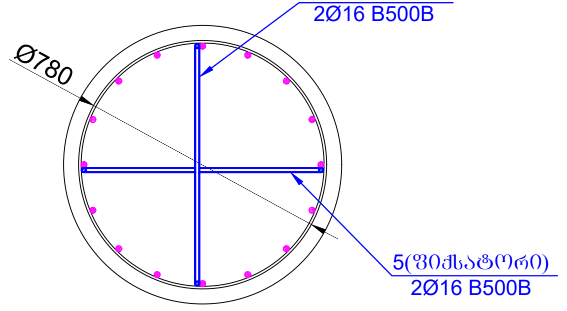
5(ფიქსატორი)
2Ø16 B500B
Ø780
5(ფიქსატორი)
2Ø16 B500B

პოზ.	აღნიშვნა	დასახელება	რაოდ.	წონა, კგ		რაოდენობა
		ხიმინჯი-2 (8 ცალი)				8
		დეტალები		ერთეული (კგ)	სულ (კგ)	(კგ)
1		Ø 20 B500B ℓ= 12000	12	29.63	355.51	2844.09
1ა		Ø 20 B500B ℓ= 7000	12	17.28	207.38	1659.05
2	დაიჭრას ადგილზე	Ø 8 B500B ℓ= 400000	-	158.00	158.00	1264.04
3		Ø 12 B500B ℓ= 500	44	0.44	19.55	156.42
4	ლითონის ფურცელი	-6 X 80 ℓ= 2275	11	8.57	94.29	754.35
5		Ø 16 B500B ℓ= 1200	2	1.90	3.79	30.34
				ჯამი:	838.54	6708.29
					ერთეული ($მ^3$)	სულ ($მ^3$)
		ბეტონი B30 W8			12.56	100.48

ფურცლის ფორმატი A2	ქ. თბილისი 2026	
	ფაილის დასახელება:	
პროექტის სახელწოდება: ქ.თბილისი, ანგია ბოჭორიშვილის ქ. №29 მრავალბინიანი საცხოვრებელი სახლი საკ. კოდი 01.11.12.015.264		
თანამდებობა	გვარი	ხელმოწერა
შეასრულა	ზ.ქველაშვილი	
შეამოწმა	თ.მაცაბერიძე	
პროექტის №:	ნახაზის სახელწოდება: ხიმინჯი 2 კვეთი 1-1; 2-2; 3-3; 3ა-3ა; 4-4; 4ა-4ა; 5-5; 6-6 დეტალი-1 სპეციფიკაცია	
თარიღი: 20 ივლისი 2026		
კონსტრუქციული პროექტი		
სტადია	მუშა პროექტი	
ნახაზის #:	კ- 7	რევიზია: 01

ხიმინჯი №3-ის (9 ცალი)

მ. 1:50

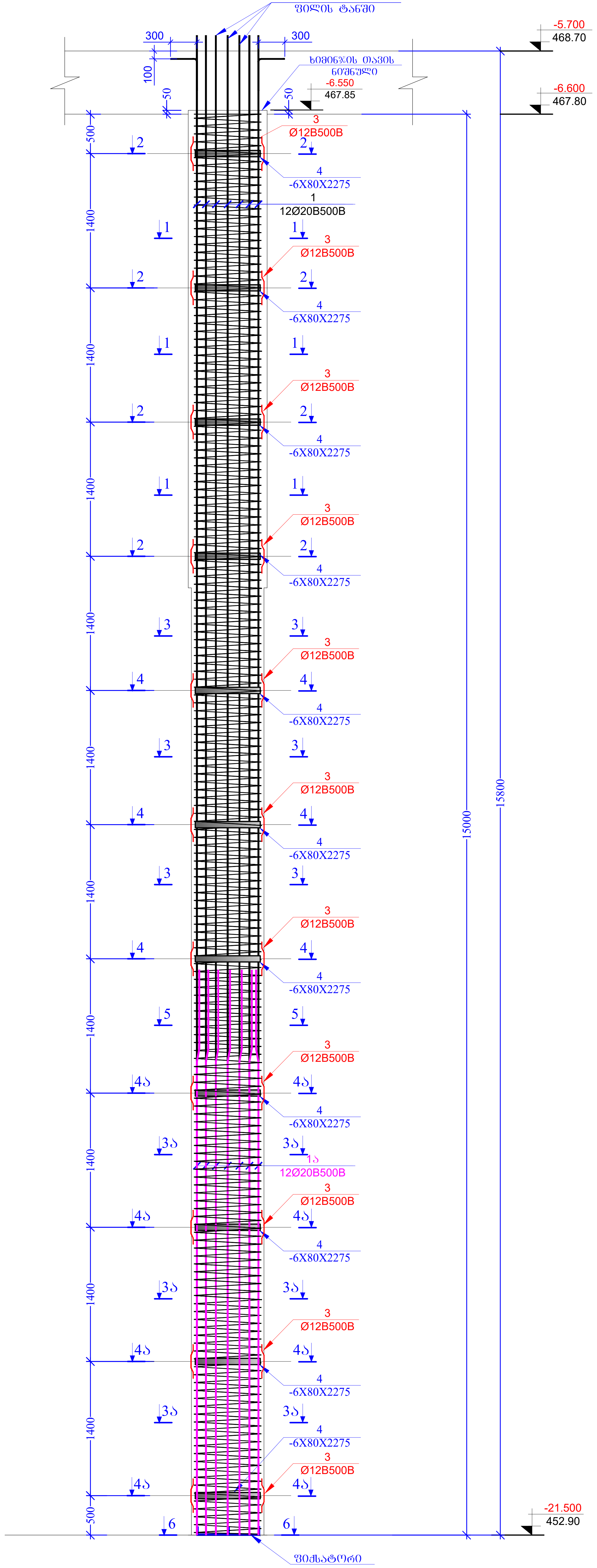
გადაიღუნოს თავები ფილის ტანში
300
300
100
50
50
ხიმინჯის თავის ნიშნული
-5.700
468.70
-6.550
467.85
-6.600
467.80
3
Ø12B500B
4
-6X80X2275
1
12Ø20B500B
1а
12Ø20B500B
500
1400
15000
15800
1-1
2-2
3-3
3ა-3ა
4-4
4ა-4ა
5-5
6-6
-21.500
452.90
ფიქსატორი

ჭრილი 1-1

მ 1:20

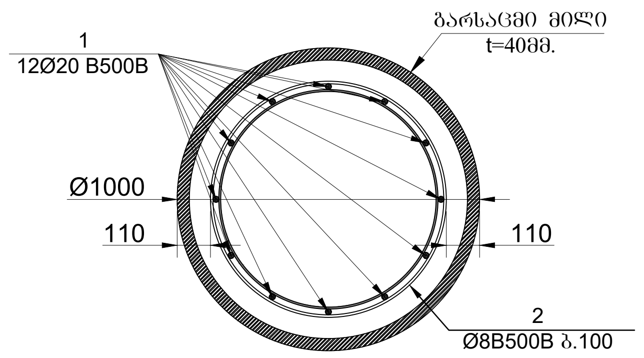
1
12Ø20 B500B
გარსაცმი მილი
t=40მმ.
Ø1000
110
110
2
Ø8B500B ბ.100

ჭრილი 3ა-3ა

მ 1:20

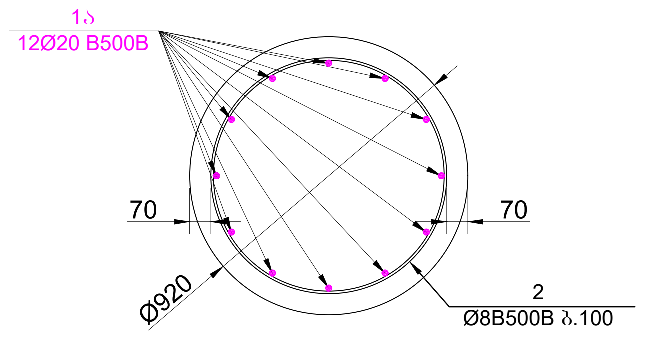
1ა
12Ø20 B500B
70
70
Ø920
2
Ø8B500B ბ.100

ჭრილი 2-2

მ 1:20

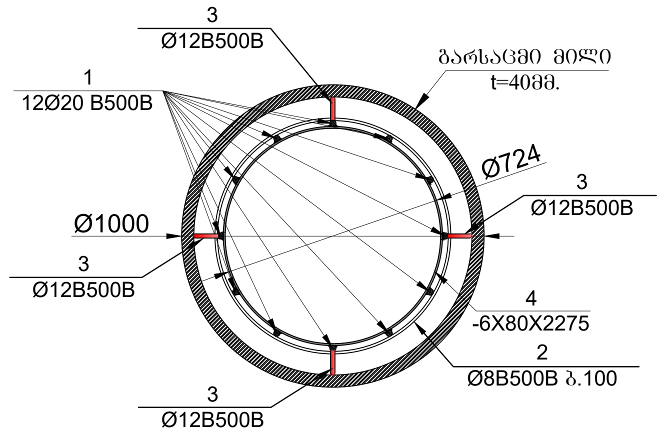
3
Ø12B500B
1
12Ø20 B500B
გარსაცმი მილი
t=40მმ.
Ø1000
Ø724
3
Ø12B500B
3
Ø12B500B
4
-6X80X2275
2
Ø8B500B ბ.100
3
Ø12B500B

ჭრილი 4ა-4ა

მ 1:20

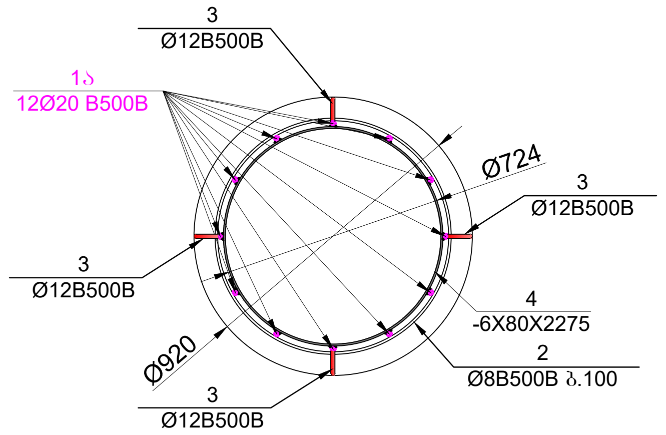
3
Ø12B500B
1ა
12Ø20 B500B
Ø724
3
Ø12B500B
3
Ø12B500B
4
-6X80X2275
Ø920
2
Ø8B500B ბ.100
3
Ø12B500B

შენიშვნა:
ხიმინჯებში გამოყენებეული იქნას სულფატმდგრად ცემენტებზე დამზადებული ბეტონი.
(სულფატმდგრადი სტანდარტი 22266-76 ცემემენტების გამოყენებით W8 მარკის წყალშეუღწევადი ბეტონი)

ჭრილი 3-3

მ 1:20

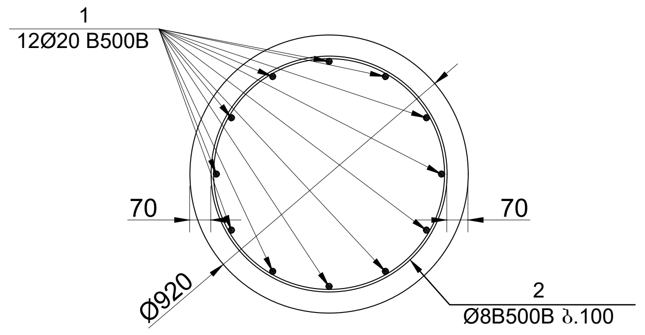
1
12Ø20 B500B
70
70
Ø920
2
Ø8B500B ბ.100

ჭრილი 5-5

მ 1:20

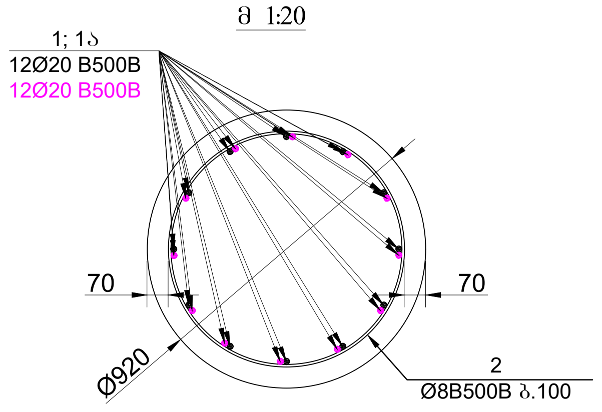
1; 1ა
12Ø20 B500B
12Ø20 B500B
70
70
Ø920
2
Ø8B500B ბ.100

ჭრილი 4-4

მ 1:20

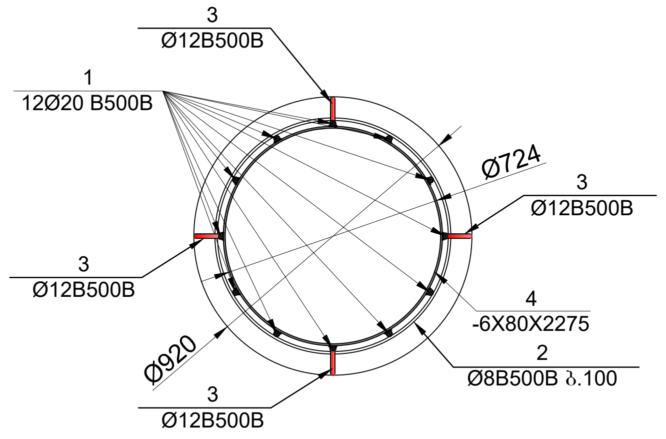
3
Ø12B500B
1
12Ø20 B500B
Ø724
3
Ø12B500B
3
Ø12B500B
4
-6X80X2275
Ø920
2
Ø8B500B ბ.100
3
Ø12B500B

ჭრილი 6-6

მ 1:20

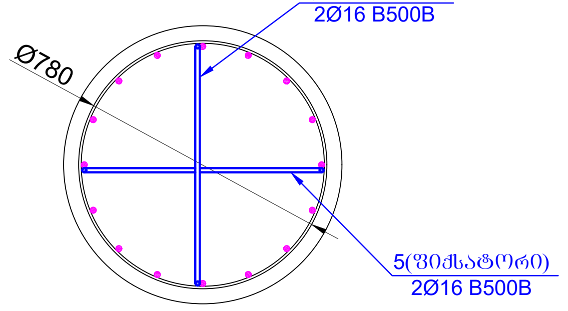
5(ფიქსატორი)
2Ø16 B500B
Ø780
5(ფიქსატორი)
2Ø16 B500B

პოზ.	აღნიშვნა	დასახელება	რაოდ.	წონა, კგ		რაოდენობა
		ხიმინჯი-3 (9 ცალი)				9
		დეტალები		ერთეული (კგ)	სულ (კგ)	(კგ)
1		Ø 20 B500B ℓ= 12000	12	29.63	355.51	3199.60
1ა		Ø 20 B500B ℓ= 6000	12	14.81	177.76	1599.80
2	დაიჭრას ადგილზე	Ø 8 B500B ℓ= 375000	-	148.13	148.13	1333.17
3		Ø 12 B500B ℓ= 500	44	0.44	19.55	175.98
4	ლითონის ფურცელი	-6 X 80 ℓ= 2275	11	8.57	94.29	848.65
5		Ø 16 B500B ℓ= 1200	2	1.90	3.79	34.13
				ჯამი:	799.04	7191.32
					ერთეული ($м^3$)	სულ ($მ^3$)
		ბეტონი B30 W8			11.78	105.98

ფურცლის ფორმატი A2	ქ. თბილისი 2026	
	ფაილის დასახელება:	
პროექტის სახელწოდება: ქ.თბილისი, ანგია ბოჭორიშვილის ქ. №29 მრავალბინიანი საცხოვრებელი სახლი საკ. კოდი 01.11.12.015.264		
თანამდებობა	გვარი	ხელმოწერა
შეასრულა	ზ.ყველაშვილი	
შეამოწმა	თ.მაცაბერიძე	
პროექტის №:	ნახაზის სახელწოდება: ხიმინჯი 3 კვეთი 1-1; 2-2; 3-3; 3ა-3ა; 4-4; 4ა-4ა; 5-5; 6-6 დეტალი-1 სპეციფიკაცია	
თარიღი: 20 ივლისი 2026		
კონსტრუქციული პროექტი		
სტადია	მუშა პროექტი	
ნახაზის #:	კ- 8	რევიზია: 01

ხიმინჯი №4-ის (10 ცალი)
მ. 1:50

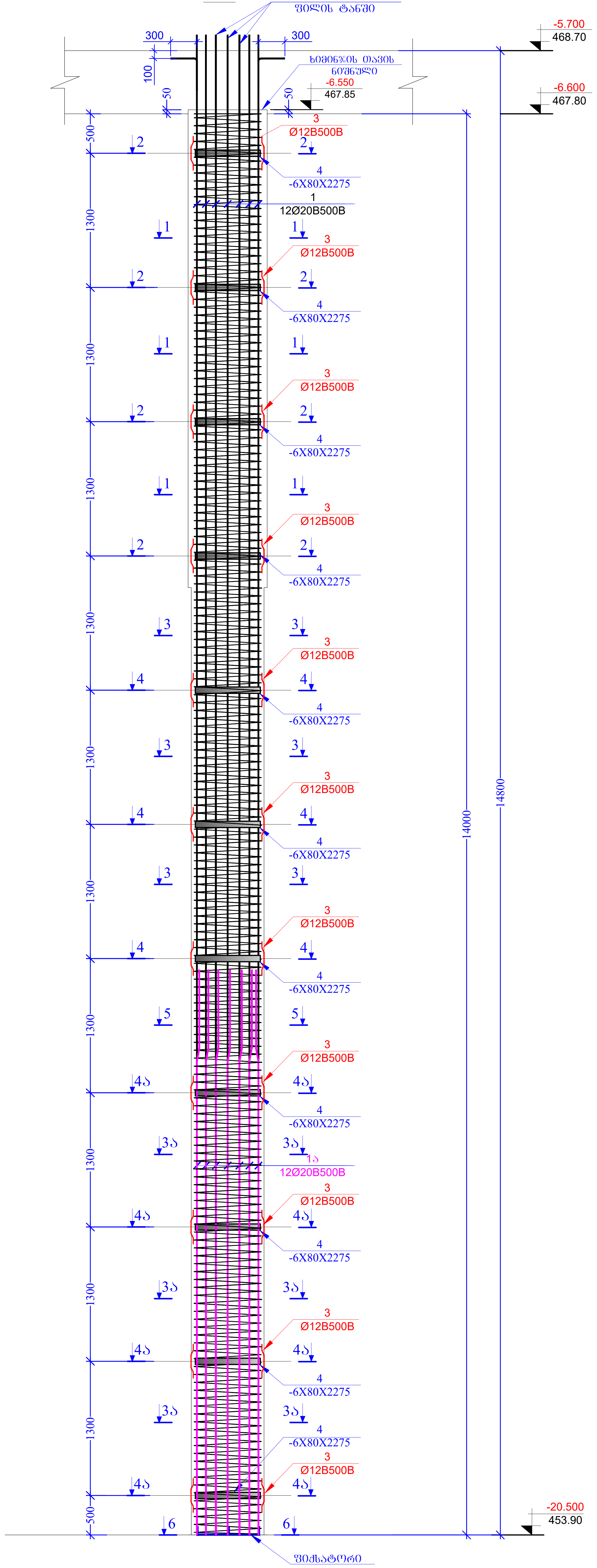
გადაიღუნოს თავები
ფილის ტანში
300
300
100
50
50
ხიმინჯის თავის
ნიშნული
-6.550
467.85
-5.700
468.70
-6.600
467.80
3
Ø12B500B
4
-6X80X2275
1
12Ø20B500B
1а
12Ø20B500B
500
1300
14000
14800
-20.500
453.90
1
2
3
3ა
4
4ა
5
6
ფიქსატორი

ჭრილი 1-1
მ 1:20

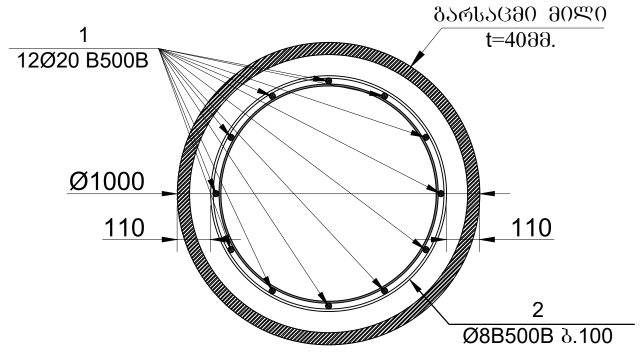
1
12Ø20 B500B
გარსაცმი მილი
t=40მმ.
Ø1000
110
110
2
Ø8B500B ბ.100

ჭრილი 3ა-3ა
მ 1:20

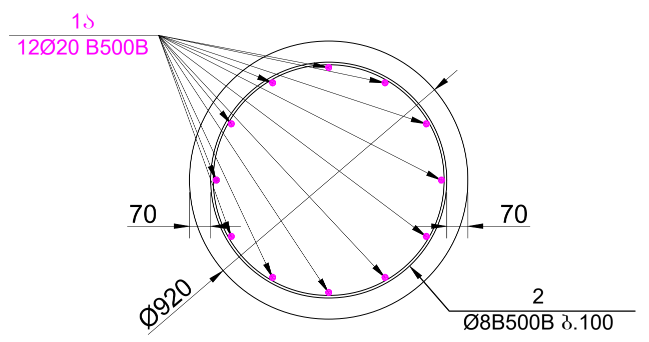
1ა
12Ø20 B500B
70
70
Ø920
2
Ø8B500B ბ.100

ჭრილი 2-2
მ 1:20

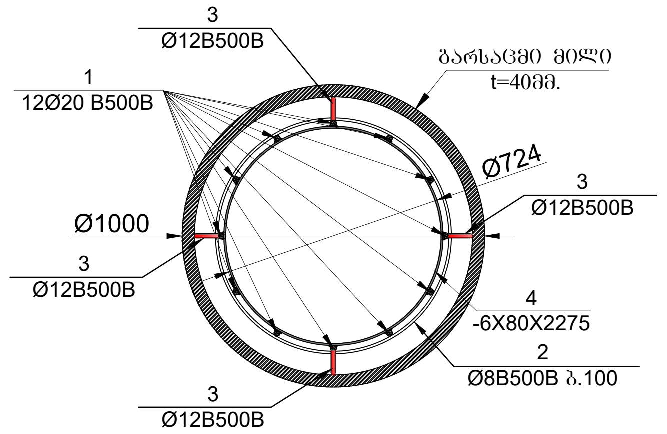
3
Ø12B500B
1
12Ø20 B500B
გარსაცმი მილი
t=40მმ.
Ø724
Ø1000
4
-6X80X2275
2
Ø8B500B ბ.100

ჭრილი 4ა-4ა
მ 1:20

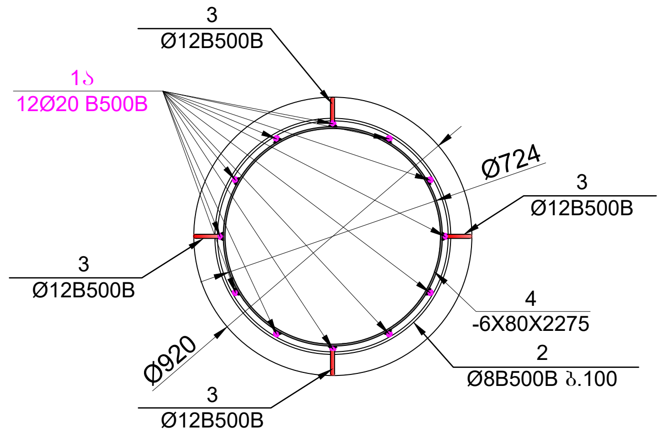
3
Ø12B500B
1ა
12Ø20 B500B
Ø724
Ø920
4
-6X80X2275
2
Ø8B500B ბ.100

შენიშვნა:
ხიმინჯებში გამოყენებეული იქნას სულფატმდგრად ცემენტებზე დამზადებული ბეტონი.
(სულფატმდგრადი სტანდარტი 22266-76 ცემემენტების გამოყენებით W8 მარკის წყალშეუღწევადი ბეტონი)

ჭრილი 3-3
მ 1:20

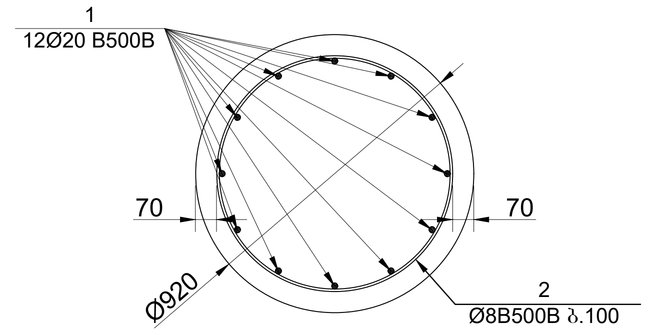
1
12Ø20 B500B
70
70
Ø920
2
Ø8B500B ბ.100

ჭრილი 5-5
მ 1:20

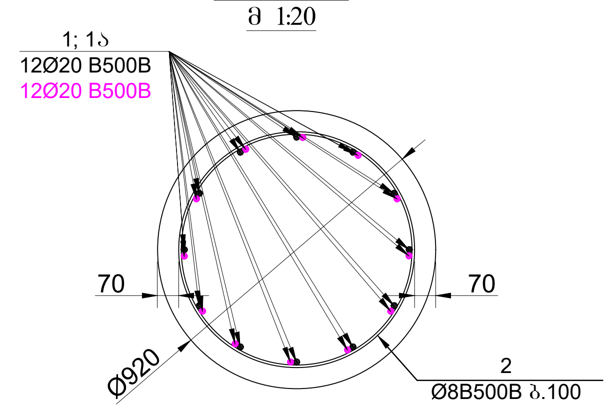
1; 1ა
12Ø20 B500B
12Ø20 B500B
70
70
Ø920
2
Ø8B500B ბ.100

ჭრილი 4-4
მ 1:20

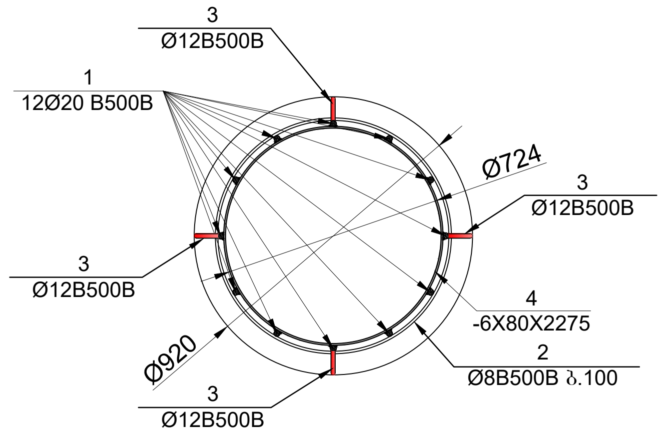
3
Ø12B500B
1
12Ø20 B500B
Ø724
Ø920
4
-6X80X2275
2
Ø8B500B ბ.100

ჭრილი 6-6
მ 1:20

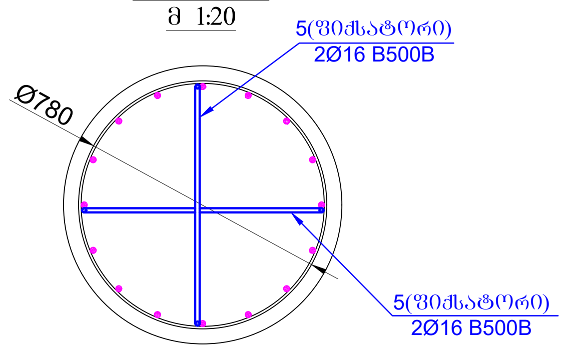
5(ფიქსატორი)
2Ø16 B500B
Ø780
5(ფიქსატორი)
2Ø16 B500B

პოზ.	აღნიშვნა	დასახელება					რაოდ.	წონა, კგ		რაოდენობა
		ხიმინჯი-4 (10 ცალი)								10
		დეტალები						ერთეული (კგ)	სულ (კგ)	(კგ)
1		Ø	20	B500B	ℓ=	12000	12	29.63	355.51	3555.11
1ა		Ø	20	B500B	ℓ=	5000	12	12.34	148.13	1481.30
2	დაიჭრას ადგილზე	Ø	8	B500B	ℓ=	350000	-	138.25	138.25	1382.54
3		Ø	12	B500B	ℓ=	500	44	0.44	19.55	195.53
4	ლითონის ფურცელი		-6 X 80		ℓ=	2275	11	8.57	94.29	942.94
5		Ø	16	B500B	ℓ=	1200	2	1.90	3.79	37.92
								ჯამი:	759.53	7595.34
									ერთეული (მ³)	სულ (მ³)
		ბეტონი B30 W8							10.99	109.90

ფურცლის ფორმატი A2	ქ. თბილისი 2026	
	ფაილის დასახელება:	
პროექტის სახელწოდება: ქ.თბილისი, ანგია ბოჭორიშვილის ქ. №29 მრავალბინიანი საცხოვრებელი სახლი საკ. კოდი 01.11.12.015.264		
თანამდებობა	გვარი	ხელმოწერა
შეასრულა	ზ.ყველაშვილი	
შეამოწმა	თ.მაცაბერიძე	თ.
პროექტის №:	ნახაზის სახელწოდება: ხიმინჯი 4 კვეთი 1-1; 2-2; 3-3; 3ა-3ა; 4-4; 4ა-4ა; 5-5; 6-6 დეტალი-1 სპეციფიკაცია	
თარიღი: 20 ივლისი 2026		
კონსტრუქციული პროექტი		
სტადია	მუშა პროექტი	
ნახაზის #:	კ- 9	რევიზია: 01

ხიმინჯი №5-ის (1 ცალი)
მ. 1:50

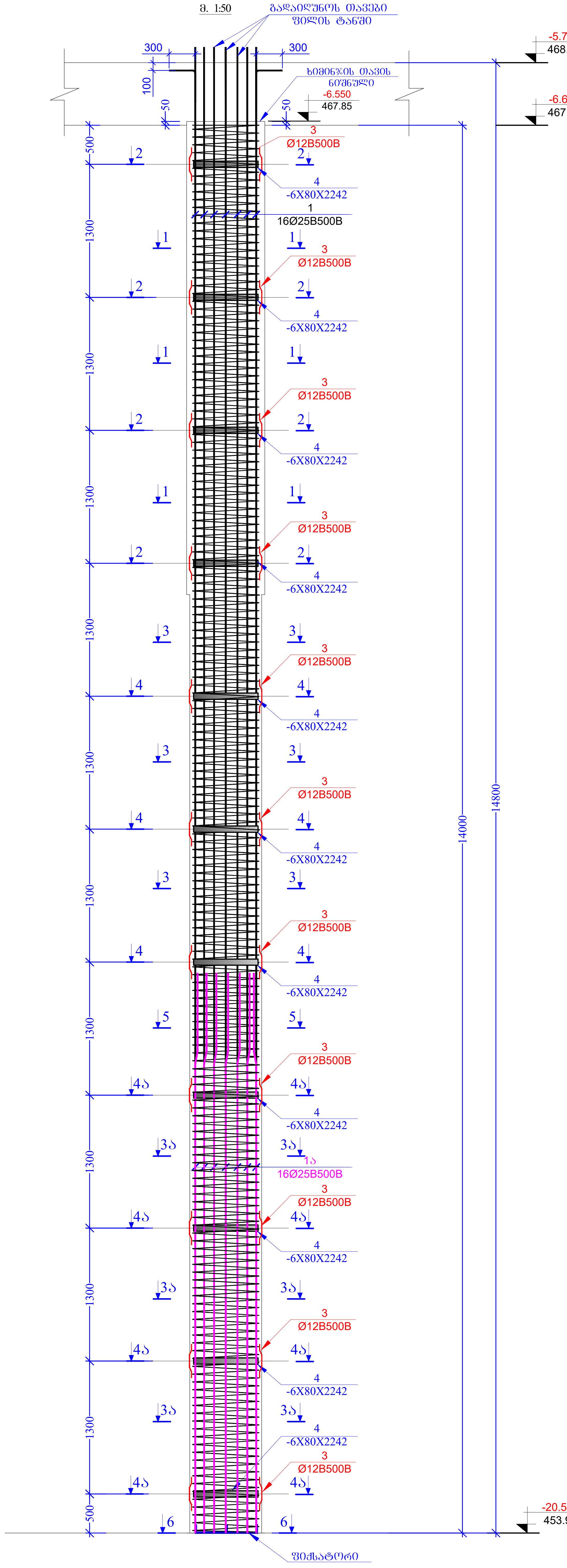
გადაიღუნოს თავები
ფილის ტანში
300
300
100
50
50
ხიმინჯის თავის
ნიშნული
-5.700
468.70
-6.550
467.85
-6.600
467.80
3
Ø12B500B
4
-6X80X2242
1
16Ø25B500B
1ა
16Ø25B500B
500
1300
14000
14800
1
2
3
4
5
3ა
4ა
6
-20.500
453.90
ფიქსატორი

ჭრილი 1-1
მ 1:20

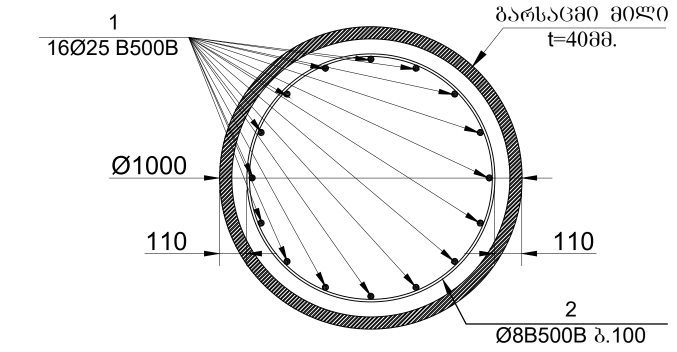
1
16Ø25 B500B
გარსაცმი მილი
t=40მმ.
Ø1000
110
110
2
Ø8B500B ბ.100

ჭრილი 3-3
მ 1:20

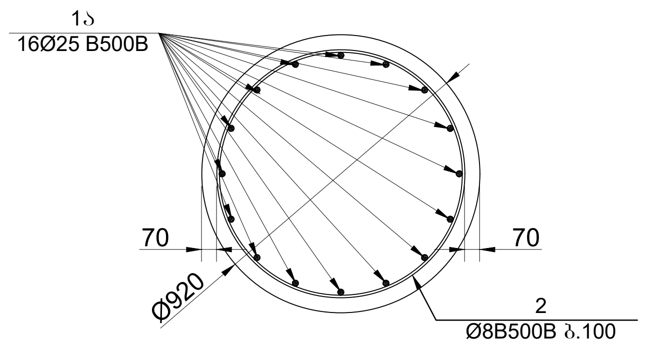
1ა
16Ø25 B500B
70
70
Ø920
2
Ø8B500B ბ.100

ჭრილი 2-2
მ 1:20

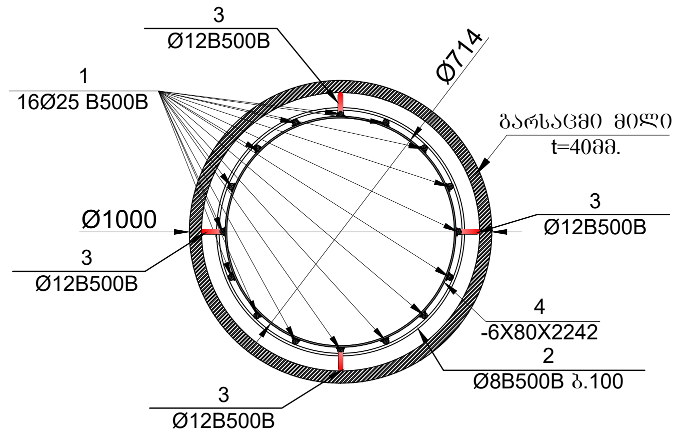
3
Ø12B500B
1
16Ø25 B500B
Ø714
გარსაცმი მილი
t=4მმ.
Ø1000
3
Ø12B500B
3
Ø12B500B
4
-6X80X2242
2
Ø8B500B ბ.100
3
Ø12B500B

ჭრილი 4-4
მ 1:20

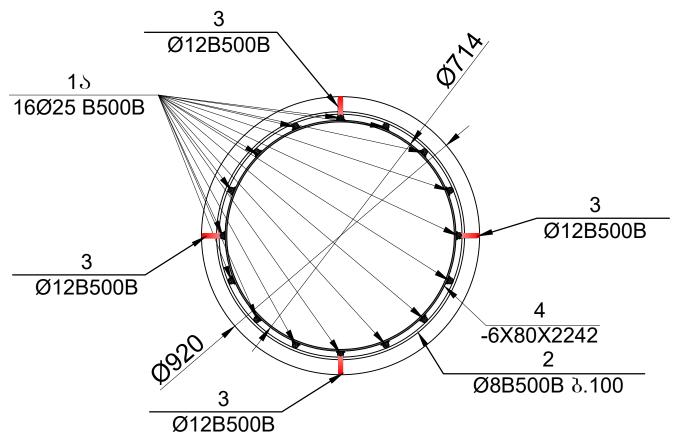
3
Ø12B500B
1ა
16Ø25 B500B
Ø714
3
Ø12B500B
3
Ø12B500B
4
-6X80X2242
2
Ø8B500B ბ.100
Ø920
3
Ø12B500B

შენიშვნა:
ხიმინჯებში გამოყენებეული იქნას სულფატმდგრად ცემენტებზე დამზადებული ბეტონი.
(სულფატმდგრადი სტანდარტი 22266-76 ცემემენტების გამოყენებით W8 მარკის წყალშეუღწევადი ბეტონი)

ჭრილი 3-3
მ 1:20

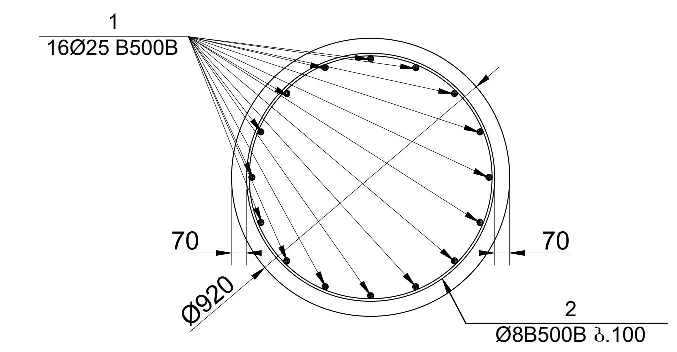
1
16Ø25 B500B
70
70
Ø920
2
Ø8B500B ბ.100

ჭრილი 6-6
მ 1:20

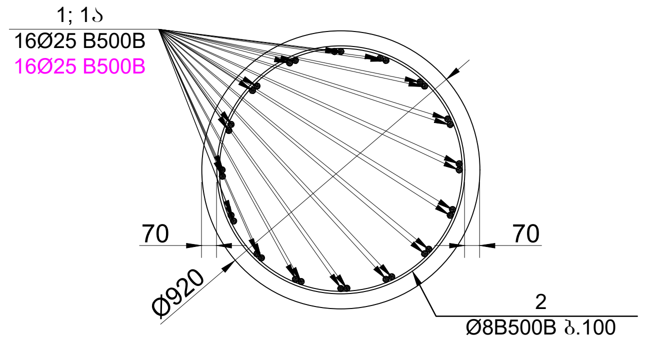
1; 1ა
16Ø25 B500B
16Ø25 B500B
70
70
Ø920
2
Ø8B500B ბ.100

ჭრილი 4-4
მ 1:20

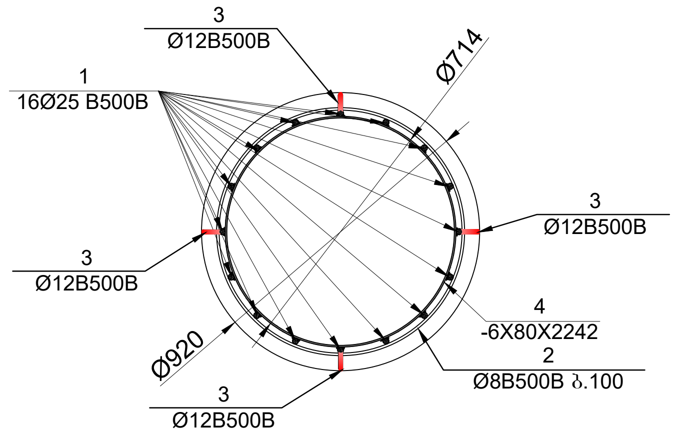
3
Ø12B500B
1
16Ø25 B500B
Ø714
3
Ø12B500B
3
Ø12B500B
4
-6X80X2242
2
Ø8B500B ბ.100
Ø920
3
Ø12B500B

ჭრილი 6-6
მ 1:20

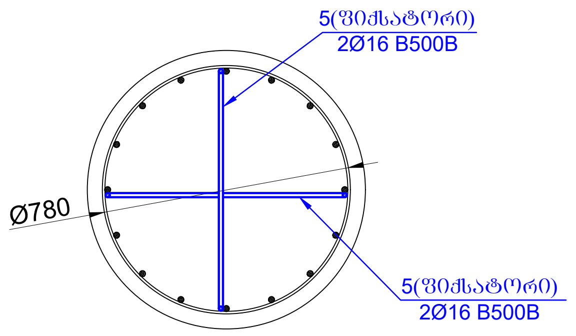
5(ფიქსატორი)
2Ø16 B500B
Ø780
5(ფიქსატორი)
2Ø16 B500B

პოზ.	აღნიშვნა	დასახელება				რაოდ.	წონა, კგ		რაოდენობა
		ხიმინჯი-5 (1 ცალი)							1
		დეტალები					ერთეული (კგ)	სულ (კგ)	(კგ)
1		Ø 25	B500B	ℓ=	12000	16	46.29	740.65	740.65
1ა		Ø 25	B500B	ℓ=	5000	16	19.29	308.60	308.60
2	დაიჭრას ადგილზე	Ø 8	B500B	ℓ=	350000	-	138.25	138.25	138.25
3		Ø 12	B500B	ℓ=	500	44	0.44	19.55	19.55
4	ლითონის ფურცელი	-6 X 80		ℓ=	2242	11	8.45	92.93	92.93
5		Ø 16	B500B	ℓ=	1200	2	1.90	3.79	3.79
							ჯამი:	1303.78	1303.78
								ერთეული ($მ^3$)	სულ ($მ^3$)
		ბეტონი B30 W8						10.99	10.99

ფურცლის ფორმატი A2	ქ. თბილისი 2026	
	ფაილის დასახელება:	
პროექტის სახელწოდება: ქ.თბილისი, ანგია ბოჭორიშვილის ქ. №29 მრავალბინიანი საცხოვრებელი სახლი საკ. კოდი 01.11.12.015.264		
თანამდებობა	გვარი	ხელმოწერა
შეასრულა	ზ.ყველაშვილი	
შეამოწმა	თ.მაცაბერიძე	თ.
პროექტის №:	ნახაზის სახელწოდება: ხიმინჯი 5 კვეთი 1-1; 2-2; 3-3; 3ა-3ა; 4-4; 4ა-4ა; 5-5; 6-6 დეტალი-1 სპეციფიკაცია	
თარიღი: 20 ივლისი 2026		
კონსტრუქციული პროექტი		
სტადია	მუშა პროექტი	
ნახაზის #:	კ- 10	რევიზია: 01

ხიმინჯი №6 (25 ცალი)

მ. 1:50

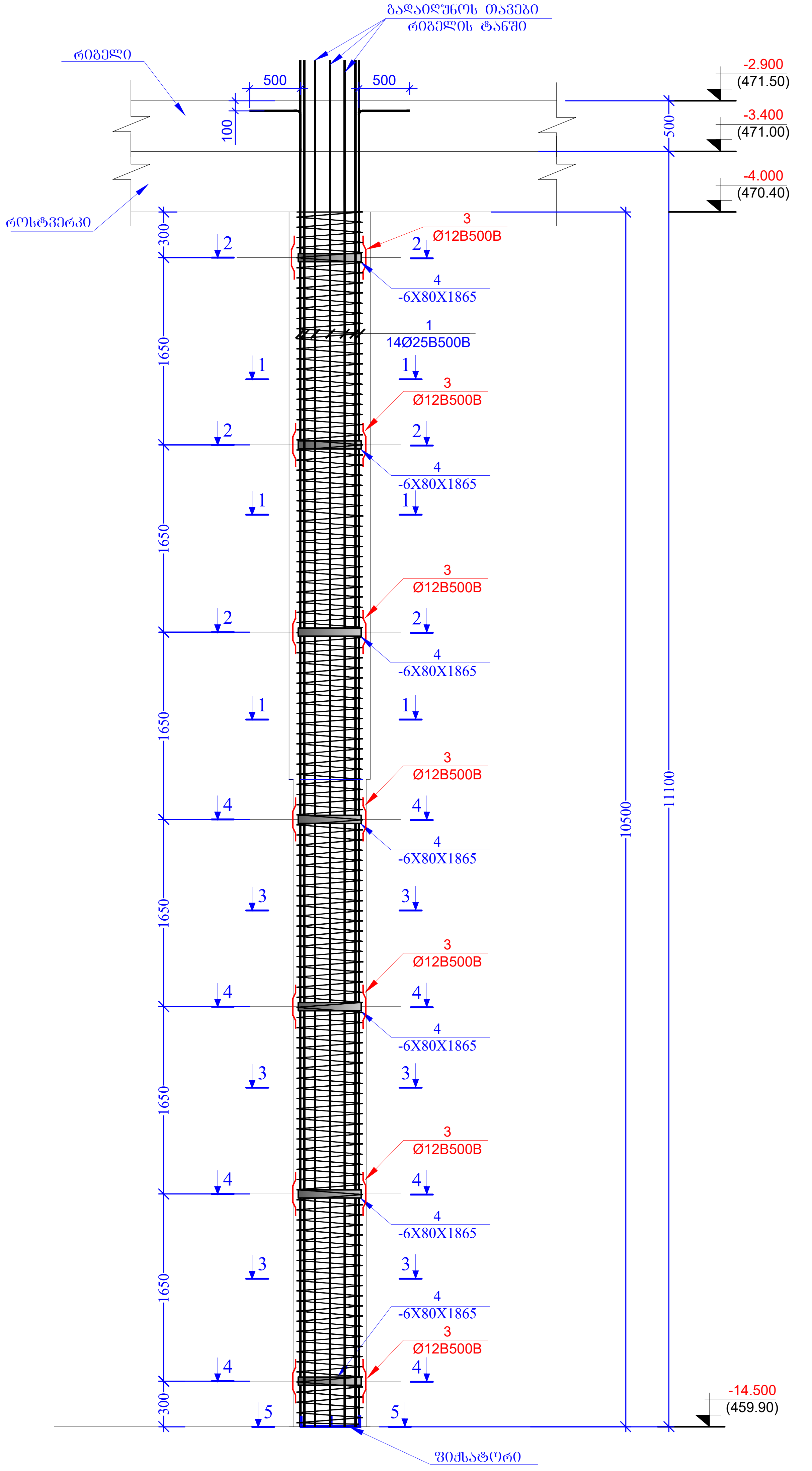
გადაიღუნოს თავები რიგელის ტანში
რიგელი
როსტვერკი
500
500
100
500
-2.900
(471.50)
-3.400
(471.00)
-4.000
(470.40)
300
1650
1650
1650
1650
1650
1650
300
10500
11100
3
Ø12B500B
4
-6X80X1865
1
14Ø25B500B
1
2
3
4
5
-14.500
(459.90)
ფიქსატორი

ჭრილი 1-1

მ 1:20

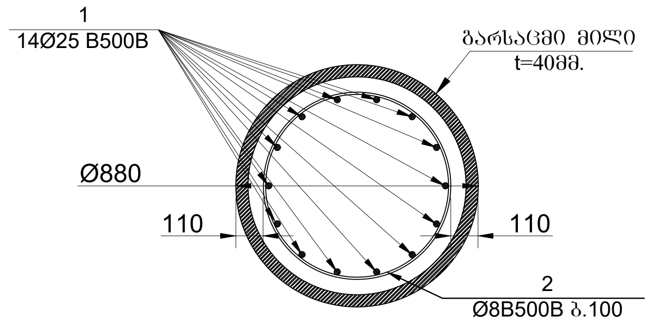
1
14Ø25 B500B
გარსაცმი მილი
t=40მმ.
Ø880
110
110
2
Ø8B500B ბ.100

ჭრილი 2-2

მ 1:20

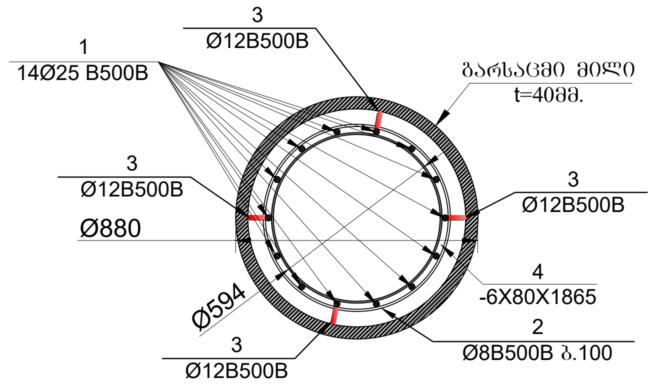
3
Ø12B500B
1
14Ø25 B500B
გარსაცმი მილი
t=40მმ.
3
Ø12B500B
3
Ø12B500B
Ø880
Ø594
4
-6X80X1865
2
Ø8B500B ბ.100
3
Ø12B500B

ჭრილი 3-3

მ 1:20

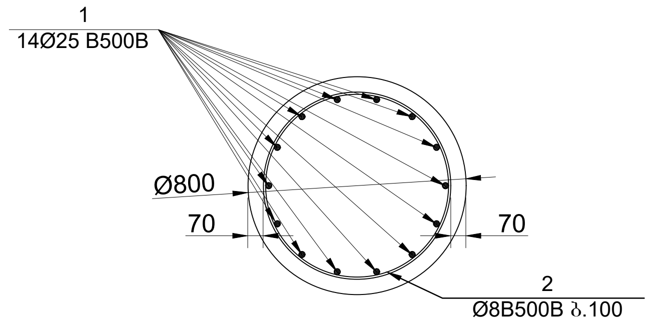
1
14Ø25 B500B
Ø800
70
70
2
Ø8B500B ბ.100

ჭრილი 4-4

მ 1:20

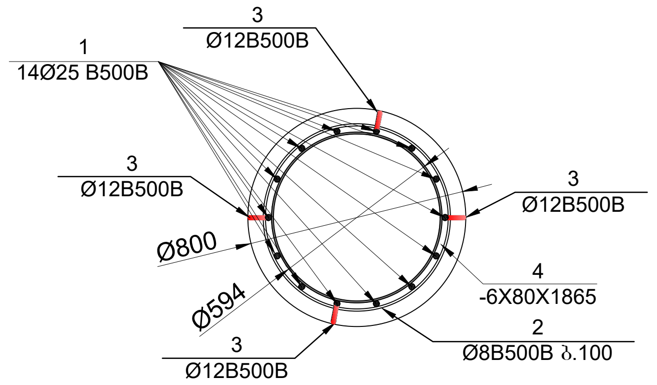
3
Ø12B500B
1
14Ø25 B500B
3
Ø12B500B
3
Ø12B500B
Ø800
Ø594
4
-6X80X1865
2
Ø8B500B ბ.100
3
Ø12B500B

ჭრილი 5-5

მ 1:20

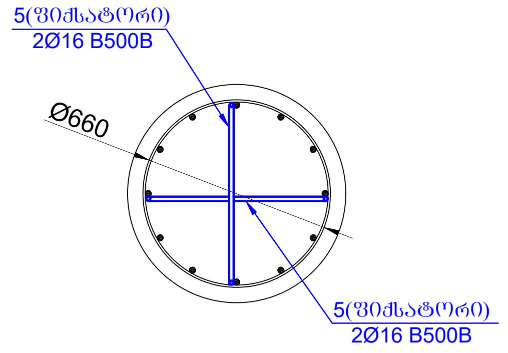
5(ფიქსატორი)
2Ø16 B500B
Ø660
5(ფიქსატორი)
2Ø16 B500B

პოზ.	აღნიშვნა	დასახელება				რაოდ.	წონა, კგ		რაოდენობა
		ხიმინჯი-6 (25 ცალი)							25
		დეტალები					ერთეული (კგ)	სულ (კგ)	(კგ)
1		Ø 25	B500B	ℓ=	12000	14	46.29	648.07	16201.66
2	დაიჭრას ადგილზე	Ø 8	B500B	ℓ=	215000	-	84.93	84.93	2123.19
3		Ø 12	B500B	ℓ=	500	28	0.44	12.44	311.07
4	ლითონის ფურცელი	-6 X 80		ℓ=	1865	7	7.03	49.19	1229.78
5		Ø 16	B500B	ℓ=	1000	2	1.58	3.16	79.00
							ჯამი:	797.79	19944.71
								ერთეული ($м^3$)	სულ (მ³)
		ბეტონი B30 W8						6.38	159.57

შენიშვნა:
ხიმინჯებში გამოყენებული იქნას სულფატმდგრად ცემენტებზე დამზადებული ბეტონი.
(სულფატმდგრადი სტანდარტი 22266-76 ცემემენტების გამოყენებით W8 მარკის წყალშეუღწევადი ბეტონი)

ფურცლის ფორმატი A2	ქ. თბილისი 2026	
	ფაილის დასახელება:	
პროექტის სახელწოდება: ქ.თბილისი, ანგია ბოჭორიშვილის ქ. №29 მრავალბინიანი საცხოვრებელი სახლი საკ. კოდი 01.11.12.015.264		
თანამდებობა	გვარი	ხელმოწერა
შეასრულა	ზ.ყველაშვილი	
შეამოწმა	თ.მაცაბერიძე	თ.
პროექტის №:	ნახაზის სახელწოდება: ხიმინჯი 6 კვეთი 1-1; 2-2; 3-3; 4-4; 5-5 დეტალი-1 სპეციფიკაცია	
თარიღი: 20 ივლისი 2026		
კონსტრუქციული პროექტი		
სტადია	მუშა პროექტი	
ნახაზის #:	კ- 11	რევიზია: 01

ხიმინჯი №7 (26 ცალი)

მ. 1:50

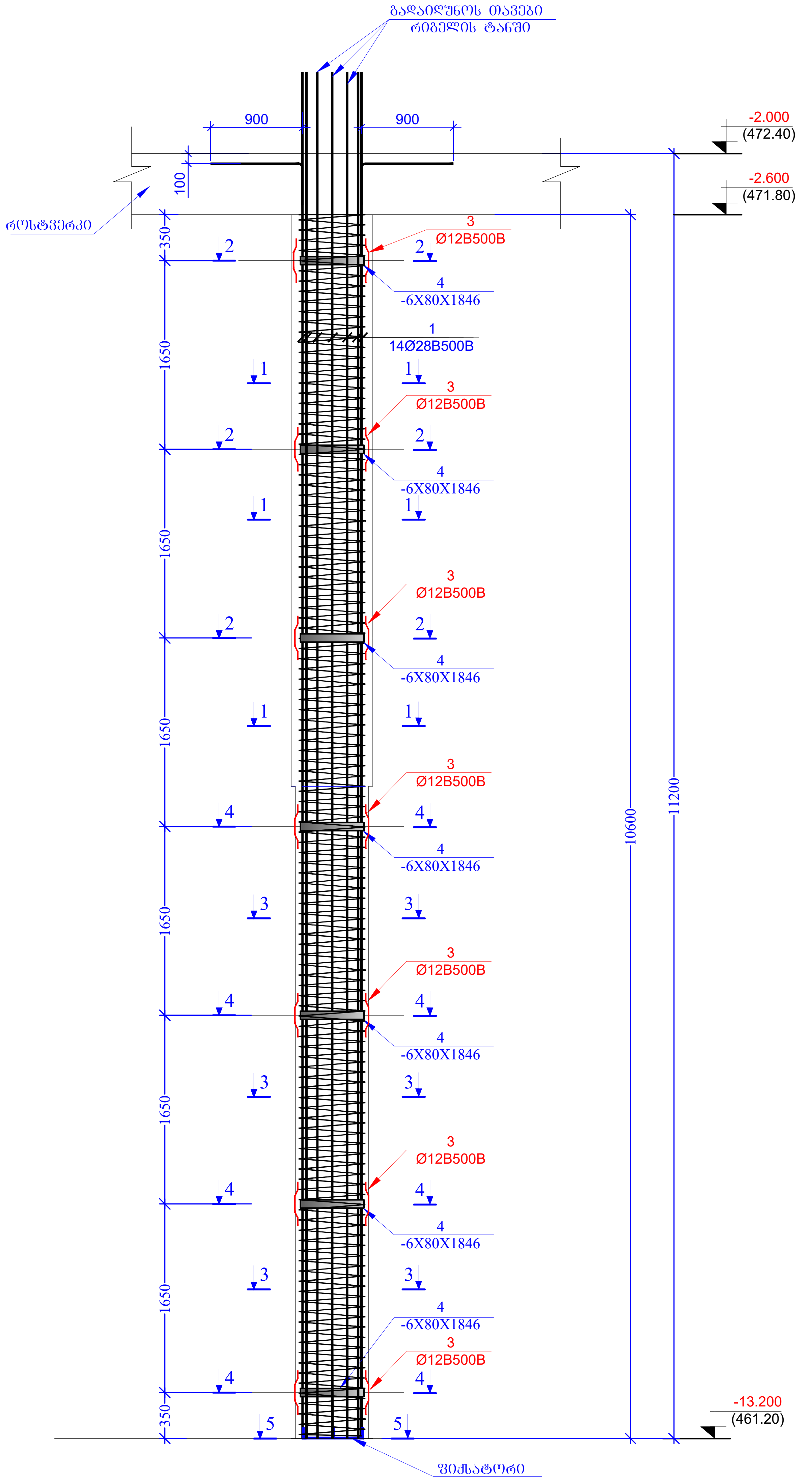
გადაილუნოს თავები
რიგელის ტანში
900
900
100
-2.000
(472.40)
-2.600
(471.80)
როსტვერკი
350
1650
1650
1650
1650
1650
1650
350
10600
11200
1
14Ø28B500B
2
3
Ø12B500B
4
-6X80X1846
5
-13.200
(461.20)
ფიქსატორი

ჭრილი 1-1

მ 1:20

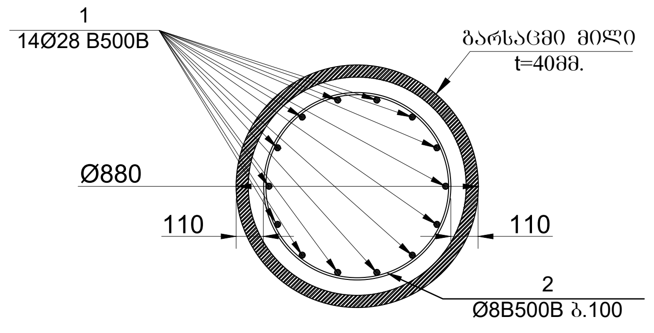
1
14Ø28 B500B
გარსაცმი მილი
t=40მმ.
Ø880
110
110
2
Ø8B500B ბ.100

ჭრილი 2-2

მ 1:20

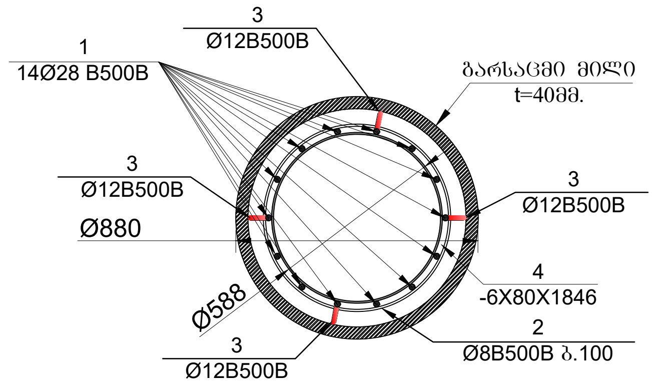
3
Ø12B500B
1
14Ø28 B500B
გარსაცმი მილი
t=40მმ.
3
Ø12B500B
3
Ø12B500B
Ø880
Ø588
4
-6X80X1846
2
Ø8B500B ბ.100
3
Ø12B500B

ჭრილი 3-3

მ 1:20

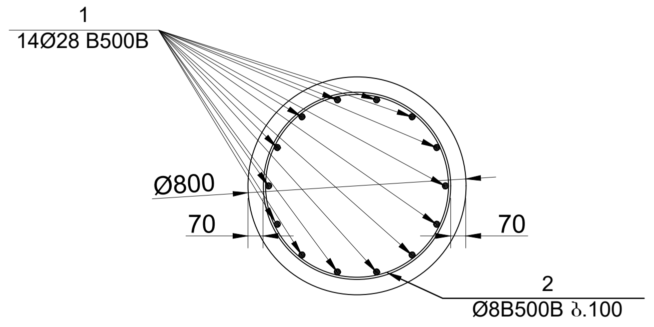
1
14Ø28 B500B
Ø800
70
70
2
Ø8B500B ბ.100

ჭრილი 4-4

მ 1:20

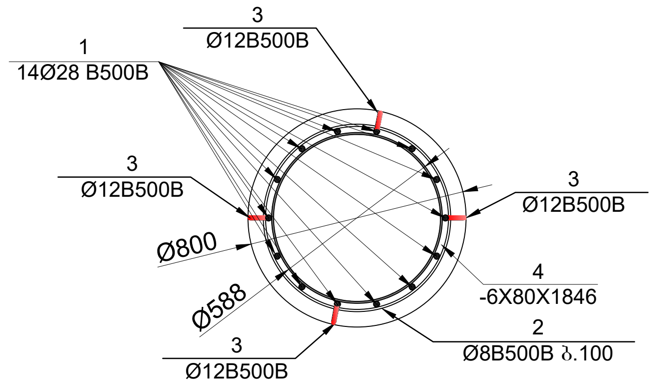
3
Ø12B500B
1
14Ø28 B500B
3
Ø12B500B
3
Ø12B500B
Ø800
Ø588
4
-6X80X1846
2
Ø8B500B ბ.100
3
Ø12B500B

ჭრილი 5-5

მ 1:20

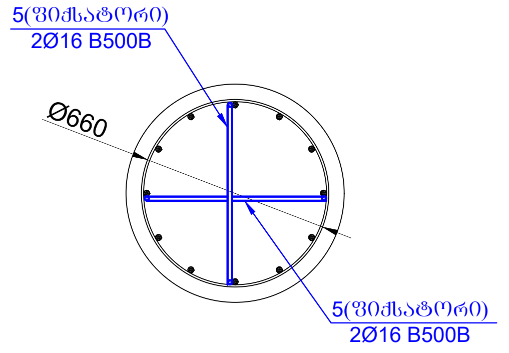
5(ფიქსატორი)
2Ø16 B500B
Ø660
5(ფიქსატორი)
2Ø16 B500B

პოზ.	აღნიშვნა	დასახელება	რაოდ.	წონა, კგ		რაოდენობა
		ხიმინჯი-6 (28 ცალი)				25
		დეტალები		ერთეული (კგ)	სულ (კგ)	(კგ)
1		Ø 28 B500B ℓ= 12000	14	58.07	812.93	20323.37
2	დაიჭრას ადგილზე	Ø 8 B500B ℓ= 215000	-	84.93	84.93	2123.19
3		Ø 12 B500B ℓ= 500	28	0.44	12.44	311.07
4	ლითონის ფურცელი	-6 X 80 ℓ= 1846	7	6.96	48.69	1217.25
5		Ø 16 B500B ℓ= 1000	2	1.58	3.16	79.00
				ჯამი:	962.16	24053.88
					ერთეული (მ³)	სულ (მ³)
		ბეტონი B30 W8			6.44	161.09

მასალების ჯამური ხარჯი (ხიმინჯები)												
არმატურის ხარჯი, კგ; სახ. სტანდარტი 5781-82*												
Ø6 B240B	Ø8 B240B	Ø10 B240B	Ø10 B500B	Ø12 B500B	Ø14 B500B	Ø16 B500B	Ø18 B500B	Ø20 B500B	Ø22 B500B	Ø25 B500B	Ø28 B500B	Ø32 B500B
0.00	9411.16	0.00	0.00	1286.95	0.00	286.94	0.00	18219.93	0.00	17250.91	20323.37	0.00
											ჯამი:	66779.26
										ბეტონი B30W8	731.22	მ³

შენიშვნა:
ხიმინჯებში გამოყენებული იქნას სულფატმდგრად ცემენტებზე დამზადებული ბეტონი.
(სულფატმდგრადი სტანდარტი 22266-76 ცემემენტების გამოყენებით W8 მარკის წყალშეუღწევადი ბეტონი)

ფურცლის ფორმატი A2	ქ. თბილისი 2026	
	ფაილის დასახელება:	
პროექტის სახელწოდება: ქ.თბილისი, ანგია ბოჭორიშვილის ქ. №29 მრავალბინიანი საცხოვრებელი სახლი საკ. კოდი 01.11.12.015.264		
თანამდებობა	გვარი	ხელმოწერა
შეასრულა	ზ.ყველაშვილი	
შეამოწმა	თ.მაცაბერიძე	თ.
პროექტის №:	ნახაზის სახელწოდება: ხიმინჯი 7 კვეთი 1-1; 2-2; 3-3; 4-4; 5-5 დეტალი-1 სპეციფიკაცია	
თარიღი: 20 ივლისი 2026		
კონსტრუქციული პროექტი		
სტადია	მუშა პროექტი	
ნახაზის #:	კ- 12	რევიზია: 01

როსტვერკის განლაგების გეგმა
მ. 1:100

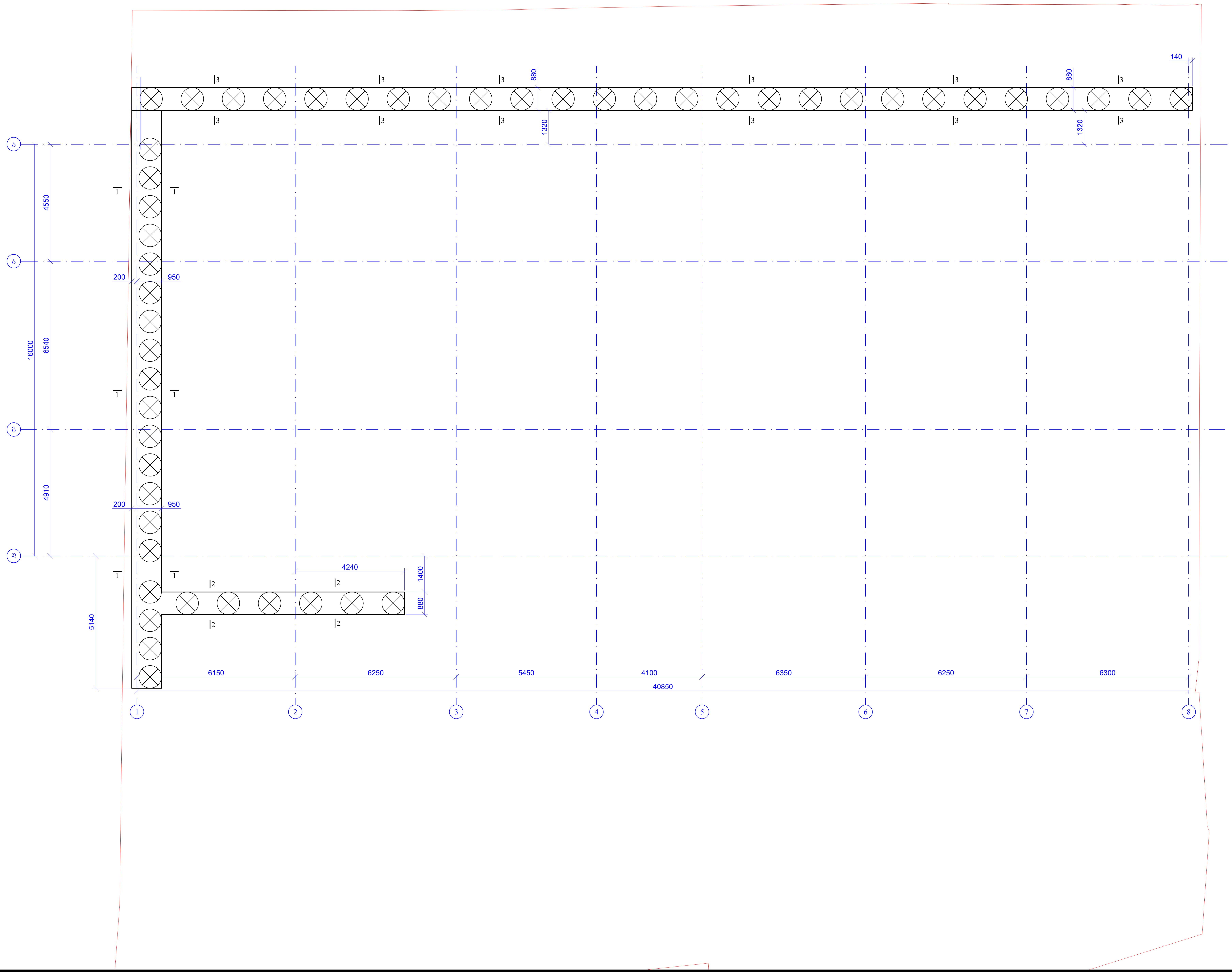
140
880
880
1320
1320
3
2
1
ა
ბ
გ
დ
4550
6540
4910
16000
200
950
200
950
4240
1400
880
5140
6150
6250
5450
4100
6350
6250
6300
40850
1
2
3
4
5
6
7
8

ფურცლის ფორმატი A2	ქ. თბილისი 2026
	ფაილის დასახელება:

პროექტის სახელწოდება:

ქ.თბილისი, ანგია ბოჭორიშვილის ქ. №29
მრავალბინიანი საცხოვრებელი სახლი
საკ. კოდი 01.11.12.015.264

თანამდებობა	გვარი	ხელმოწერა
შეასრულა	ზ.ყველაშვილი	
შეამოწმა	თ.მაცაბერიძე	თ.

პროექტის №:	ნახაზის სახელწოდება: როსტვერკის განლაგების გეგმა
თარიღი: 20 ივლისი 2026	
კონსტრუქციული პროექტი	
სტადია	მუშა პროექტი
ნახაზის #:	კ- 13
	რევიზია: 01

კვეთი 1-1
მ 1:20

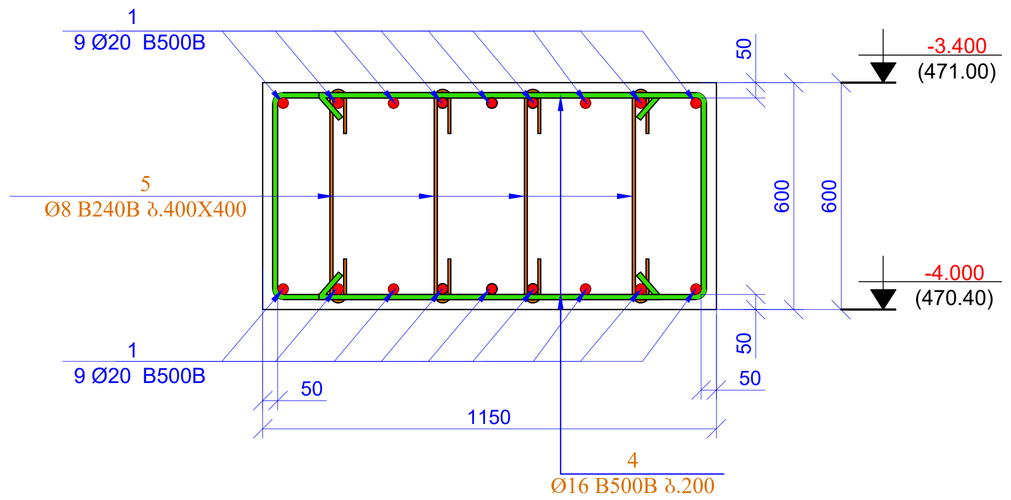
1
9 Ø20 B500B
5
Ø8 B240B ბ.400X400
1
9 Ø20 B500B
50
600
600
-3.400
(471.00)
-4.000
(470.40)
50
50
50
1150
4
Ø16 B500B ბ.200

კვეთი 2-2
მ 1:20

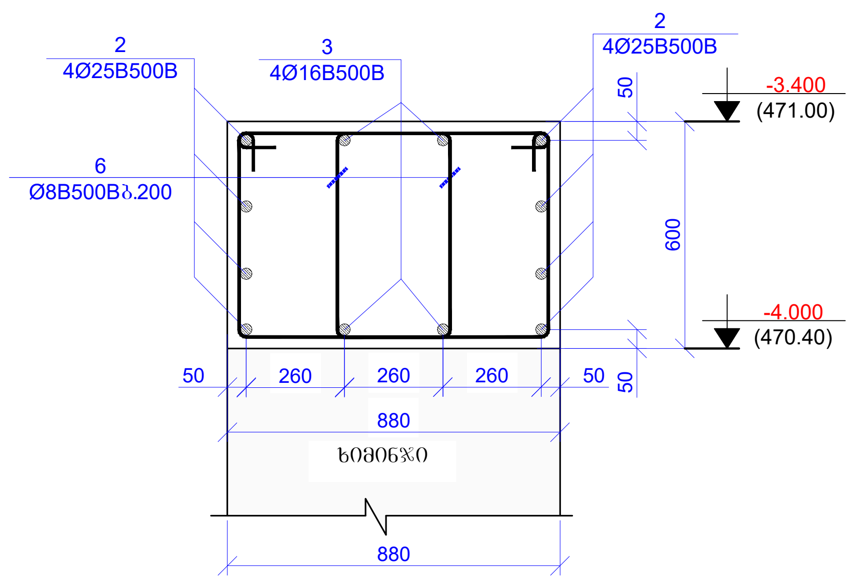
2
4Ø25B500B
3
4Ø16B500B
2
4Ø25B500B
6
Ø8B500Bბ.200
50
600
-3.400
(471.00)
-4.000
(470.40)
50
260
260
260
50
50
880
ხიმინჯი
880

კვეთი 3-3
მ 1:20

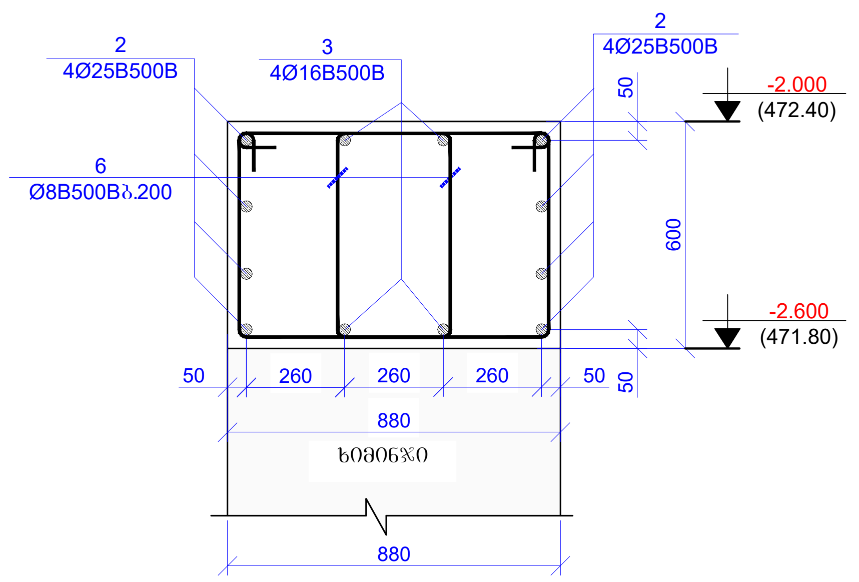
2
4Ø25B500B
3
4Ø16B500B
2
4Ø25B500B
6
Ø8B500Bბ.200
50
600
-2.000
(472.40)
-2.600
(471.80)
50
260
260
260
50
50
880
ხიმინჯი
880

პოზ. 4

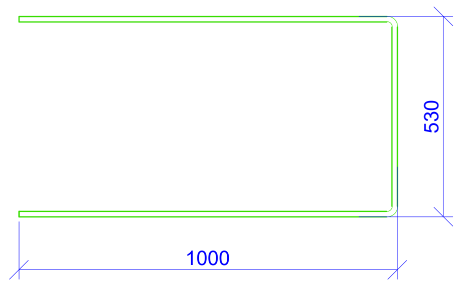

L=2530 მმ

პოზ. 5

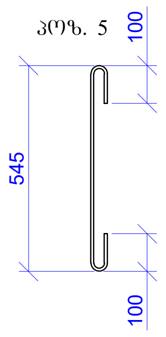

L=745 მმ

პოზიცია-6
მ.1:20

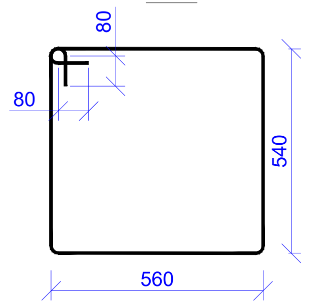
80
80
540
560

L=2360 მმ

პოზ.	აღნიშვნა	დასახელება	რაოდ.	წონა, კგ	
		როსტვერკი			
		დეტალები		ერთეული (კგ)	სულ (კგ)
1	დაიჭრას ადგილზე	Ø 20 B500B ℓ= 450000	-	1110.97	1110.97
2	დაიჭრას ადგილზე	Ø 25 B500B ℓ= 460000	-	1774.47	1774.47
3	დაიჭრას ადგილზე	Ø 16 B500B ℓ= 220000	-	347.61	347.61
4		Ø 16 B500B ℓ= 2530	220	4.00	879.45
5		Ø 8 B240B ℓ= 745	160	0.29	47.09
6		Ø 8 B240B ℓ= 2360	500	0.93	466.11
				ჯამი:	4625.70
		ბეტონი B30W6			42.19

ფურცლის ფორმატი A2

ქ. თბილისი 2026

ფაილის დასახელება:

პროექტის სახელწოდება:

ქ.თბილისი, ანგია ბოჭორიშვილის ქ. №29
მრავალბინიანი საცხოვრებელი სახლი
საკ. კოდი 01.11.12.015.264

თანამდებობა	გვარი	ხელმოწერა
შეასრულა	ზ.ყველაშვილი	
შეამოწმა	თ.მაცაბერიძე	თ.

პროექტის №:

თარიღი:
20 ივლისი 2026

კონსტრუქციული პროექტი

ნახაზის სახელწოდება:

კვეთი 1-1; 2-2; 3-3
სპეციფიკაცია

სტადია: მუშა პროექტი

ნახაზის #: კ- 14

რევიზია: 01

საძირკვლის ფილის
ძირითადი ბადეებით არმირების გეგმა
ნიშნ. -5.700
მ. 1:100

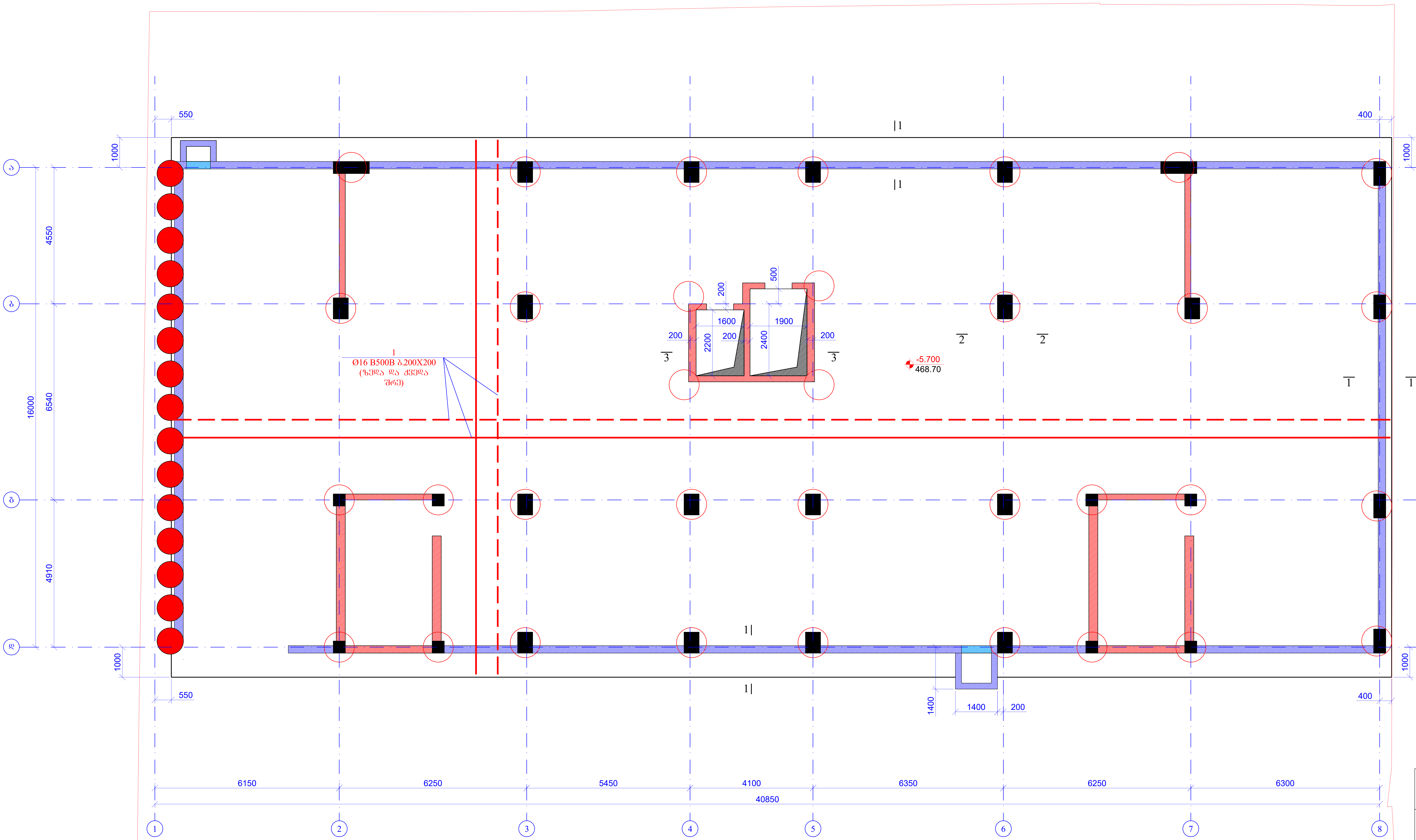
550
400
1000
|1
|1
1|
1|
ა
ბ
გ
დ
4550
6540
4910
16000
200
500
1600
1900
2200
2400
200
200
200
3
3
2
2
1
1
-5.700
468.70
1
Ø16 B500B ბ.200X200
(ზედა და ქვედა
შრე)
1400
1400
200
6150
6250
5450
4100
6350
6250
6300
40850
1
2
3
4
5
6
7
8

ფურცლის ფორმატი A2	ქ. თბილისი 2026
	ფაილის დასახელება:

პროექტის სახელწოდება:

ქ.თბილისი, ანგია ბოჭორიშვილის ქ. №29
მრავალბინიანი საცხოვრებელი სახლი
საკ. კოდი 01.11.12.015.264

თანამდებობა	გვარი	ხელმოწერა
შეასრულა	ზ.ყველაშვილი	
შეამოწმა	თ.მაცაბერიძე	თ.

პროექტის №:	ნახაზის სახელწოდება:
თარიღი: 20 ივლისი 2026	საძირკვლის ფილის ძირითადი ბადეებით არმირების გეგმა ნიშნ. -5.700
კონსტრუქციული პროექტი	
სტადია	მუშა პროექტი
ნახაზის #:	კ- 15
	რევიზია: 01

საძირკვლის ფილის
ქვედა შრის დამატებითი არმირების გეგმა
(X მიმართულება)
ნიშნ. -5.700
მ. 1:100

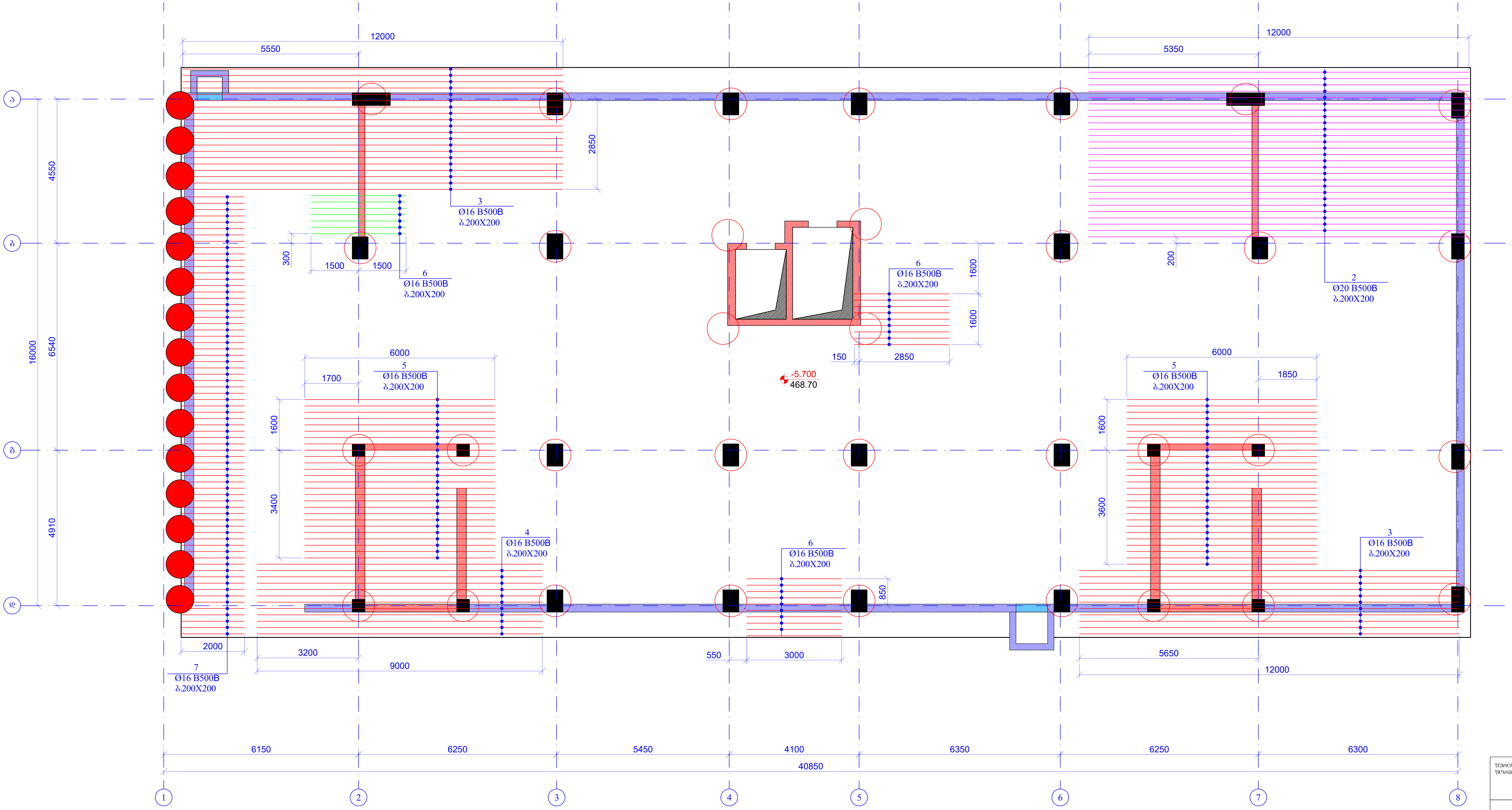
12000
5550
12000
5350
ა
ბ
გ
დ
4550
6540
4910
16000
2850
3
Ø16 B500B
ბ.200X200
300
1500
1500
6
Ø16 B500B
ბ.200X200
6
Ø16 B500B
ბ.200X200
1600
1600
150
2850
200
2
Ø20 B500B
ბ.200X200
6000
5
Ø16 B500B
ბ.200X200
1700
-5.700
468.70
6000
5
Ø16 B500B
ბ.200X200
1850
1600
3400
1600
3600
4
Ø16 B500B
ბ.200X200
6
Ø16 B500B
ბ.200X200
850
3
Ø16 B500B
ბ.200X200
2000
7
Ø16 B500B
ბ.200X200
3200
9000
550
3000
5650
12000
6150
6250
5450
4100
6350
6250
6300
40850
1
2
3
4
5
6
7
8

ფურცლის ფორმატი
A2

ქ. თბილისი 2026

ფაილის დასახელება:

პროექტის სახელწოდება:

ქ.თბილისი, ანგია ბოჭორიშვილის ქ. №29
მრავალბინიანი საცხოვრებელი სახლი
საკ. კოდი 01.11.12.015.264

თანამდებობა	გვარი	ხელმოწერა
შეასრულა	ზ.ქველაშვილი	
შეამოწმა	თ.მაცაბერიძე	

პროექტის №:

თარიღი:
20 ივლისი 2026

კონსტრუქციული
პროექტი

ნახაზის სახელწოდება:

საძირკვლის ფილის
ქვედა შრის დამატებითი
არმირების გეგმა
(X მიმართულება)
ნიშნ. -5.700

სტადია	მუშა პროექტი	
ნახაზის #:	კ- 16	რევიზია: 01

საძირკვლის ფილის
ქვედა შრის დამატებითი არმირების გეგმა
(Y მიმართულება)
ნიშნ. -5.700
მ. 1:100

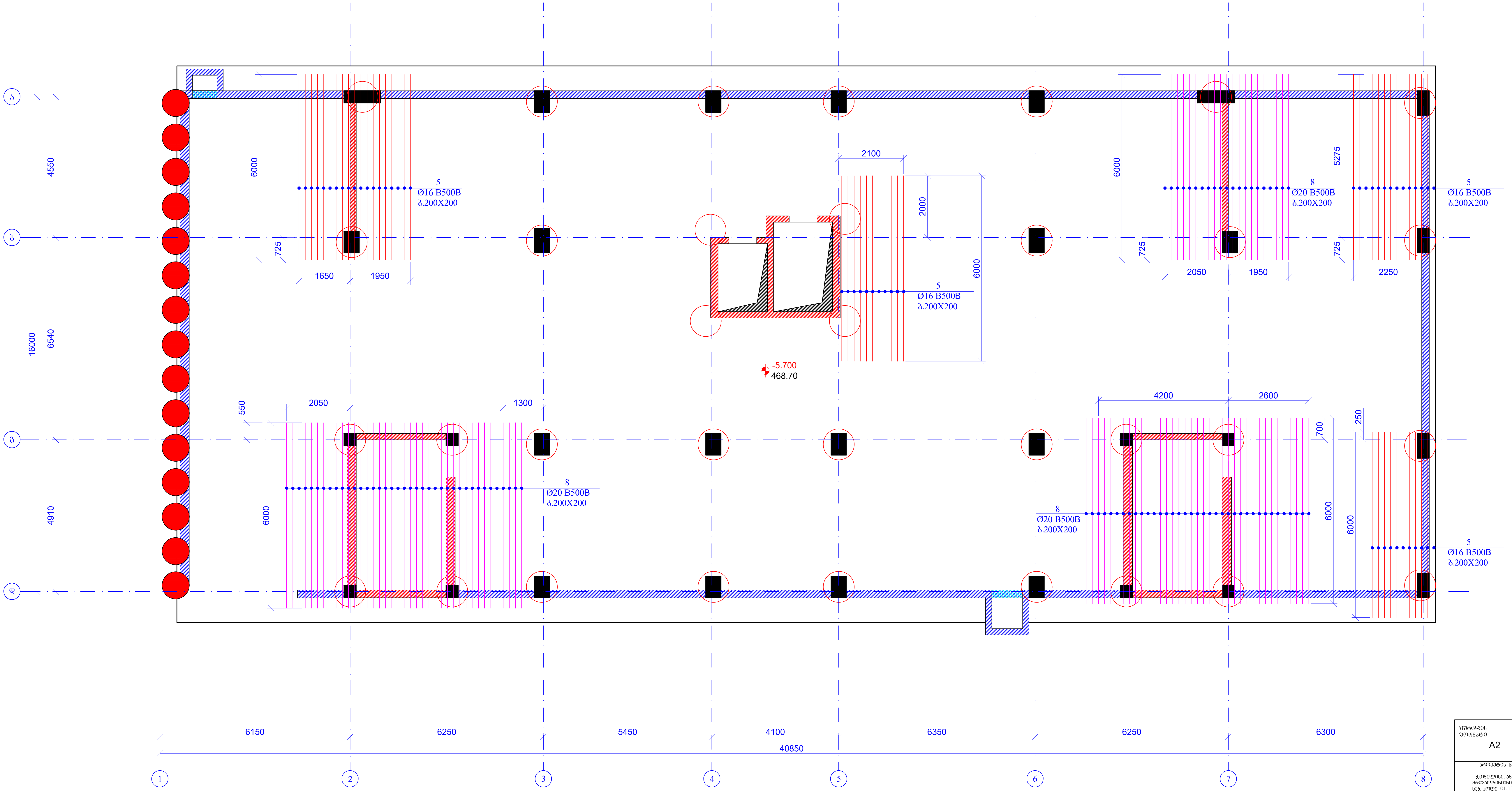

ა
ბ
გ
დ
4550
6540
4910
16000
6000
725
1650
1950
5
Ø16 B500B
ბ.200X200
2100
2000
6000
5
Ø16 B500B
ბ.200X200
6000
725
2050
1950
8
Ø20 B500B
ბ.200X200
5275
725
2250
5
Ø16 B500B
ბ.200X200
-5.700
468.70
550
2050
1300
6000
8
Ø20 B500B
ბ.200X200
4200
2600
700
250
8
Ø20 B500B
ბ.200X200
6000
6000
5
Ø16 B500B
ბ.200X200
6150
6250
5450
4100
6350
6250
6300
40850
1
2
3
4
5
6
7
8

ფურცლის ფორმატი A2	ქ. თბილისი 2026 ფაილის დასახელება:	
პროექტის სახელწოდება: ქ.თბილისი, ანგია ბოჭორიშვილის ქ. №29 მრავალბინიანი საცხოვრებელი სახლი საკ. კოდი 01.11.12.015.264		
თანამდებობა	გვარი	ხელმოწერა
შეასრულა	ზ.ყველაშვილი	
შეამოწმა	თ.მაცაბერიძე	თ.
პროექტის №:	ნახაზის სახელწოდება: საძირკვლის ფილის ქვედა შრის დამატებითი არმირების გეგმა (Y მიმართულება) ნიშნ. -5.700	
თარიღი: 20 ივლისი 2026		
კონსტრუქციული პროექტი		
სტადია	მუშა პროექტი	
ნახაზის #:	კ- 17	რევიზია: 01

საძირკვლის ფილის
ზედა შრის დამატებითი არმირების გეგმა
ნიშნ. -5.700
მ. 1:100

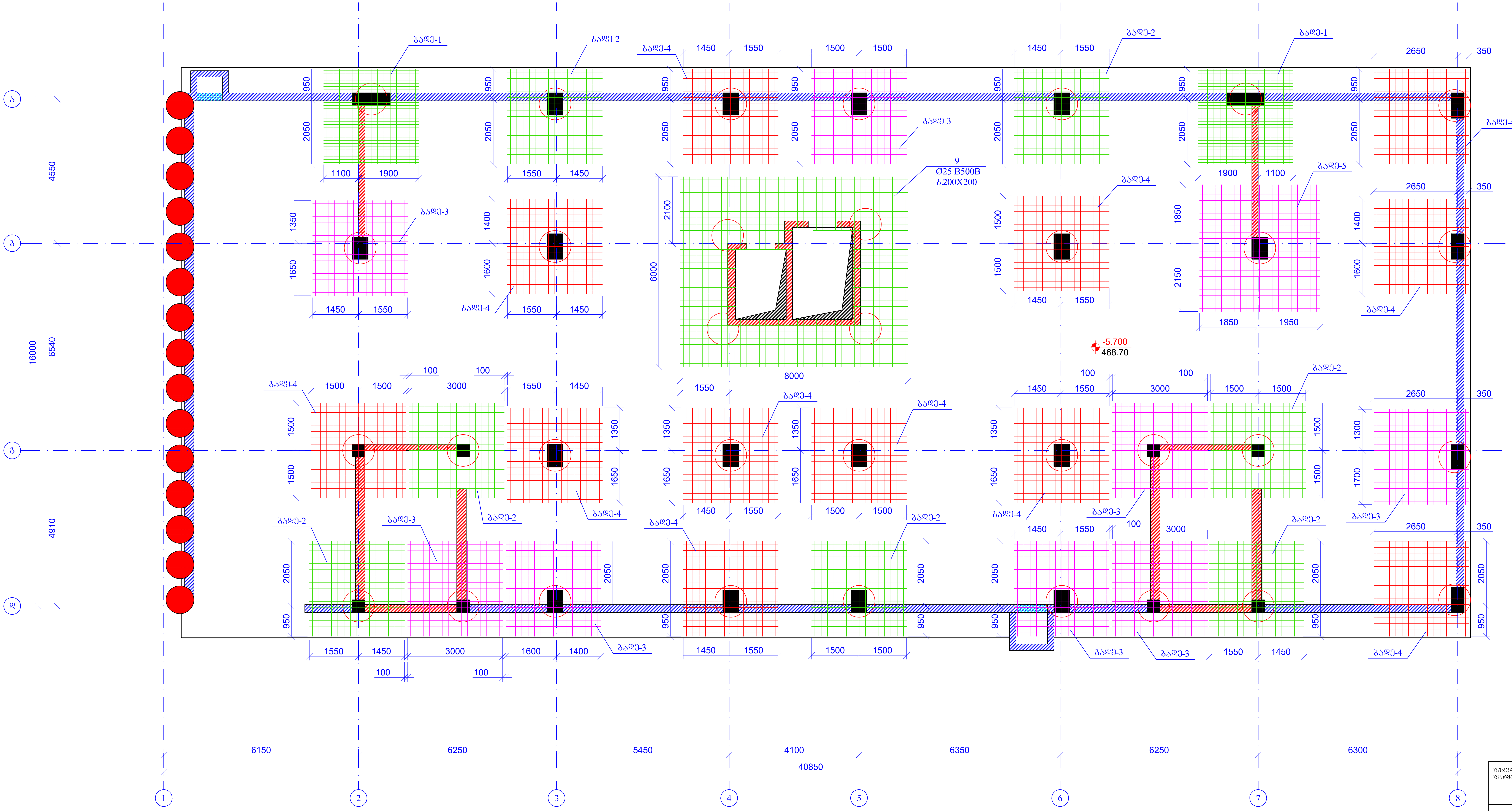
ა
ბ
გ
დ
1
2
3
4
5
6
7
8
ბადე-1
ბადე-2
ბადე-3
ბადე-4
ბადე-5
9
Ø25 B500B
ბ.200X200
-5.700
468.70
4550
6540
4910
16000
6150
6250
5450
4100
6350
6250
6300
40850
8000
6000
2100
2650
350
1450
1550
1500
1100
1900
950
2050
1350
1650
1400
1600
1850
2150
1950
3000
100
1300
1700

ფურცლის ფორმატი A2	ქ. თბილისი 2026
	ფაილის დასახელება:

პროექტის სახელწოდება:

ქ.თბილისი, ანგია ბოჭორიშვილის ქ. №29
მრავალბინიანი საცხოვრებელი სახლი
საკ. კოდი 01.11.12.015.264

თანამდებობა	გვარი	ხელმოწერა
შეასრულა	ზ.ყველაშვილი	
შეამოწმა	თ.მაცაბერიძე	თ.

პროექტის №:

თარიღი:
20 ივლისი 2026

კონსტრუქციული პროექტი

ნახაზის სახელწოდება:

საძირკვლის ფილის
ზედა შრის დამატებითი
არმირების გეგმა
ნიშნ. -5.700

სტადია	მუშა პროექტი

ნახაზის #: კ- 18 რევიზია: 01

საძირკვლის ფილაში საკიდების მოწყობის გეგმა
ნიშნ. -5.700
მ. 1:100

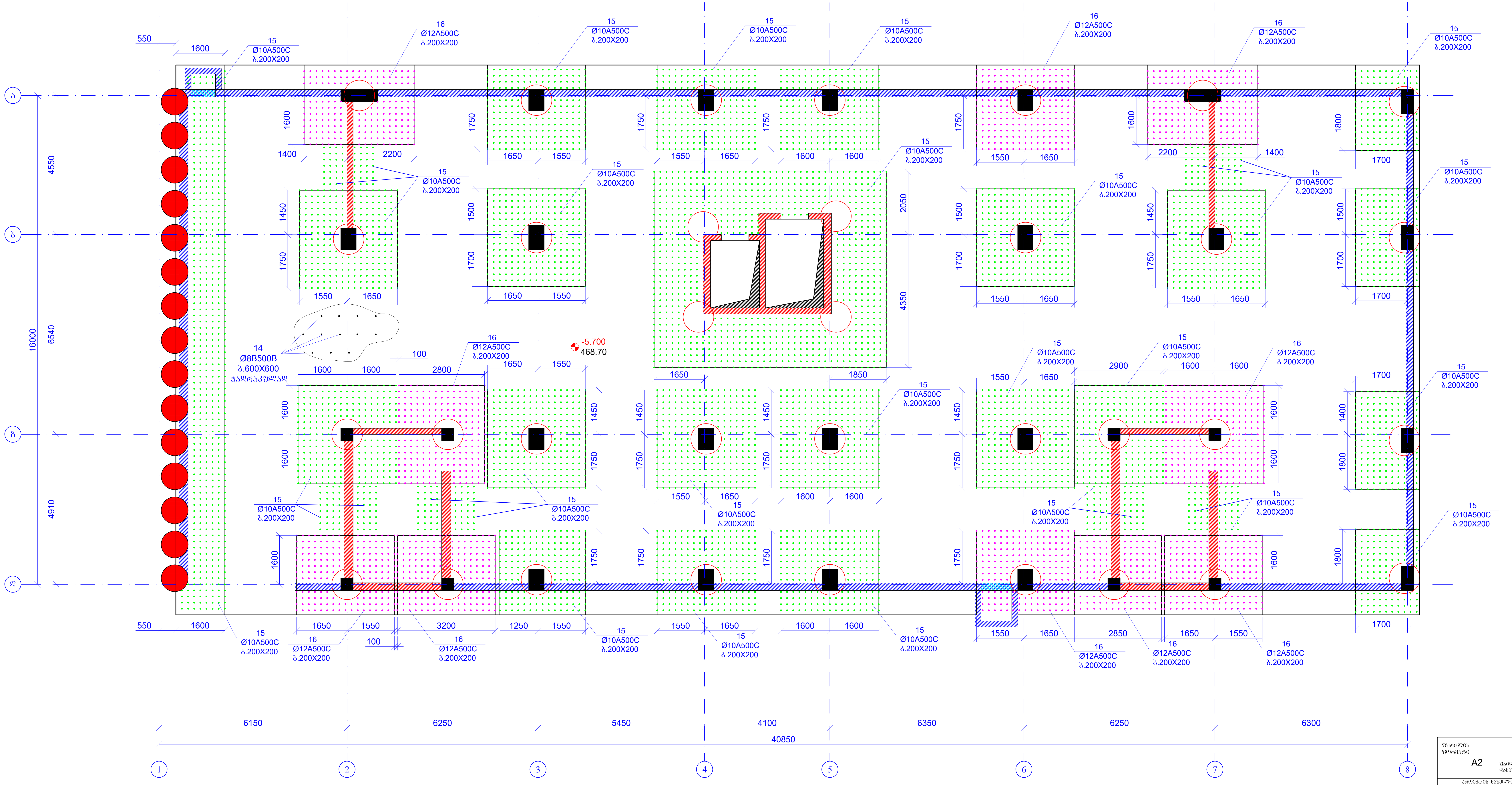
15
Ø10A500C
ბ.200X200
16
Ø12A500C
ბ.200X200
14
Ø8B500B
ბ.600X600
ჭადრაკულად
-5.700
468.70
550
1600
1400
2200
1450
1500
1550
1650
1700
1750
1800
1850
2050
2800
2850
2900
3200
4350
1250
100
4550
6540
4910
16000
6150
6250
5450
4100
6350
6300
40850
ა
ბ
გ
დ
1
2
3
4
5
6
7
8

ფურცლის ფორმატი A2	ქ. თბილისი 2026
	ფაილის დასახელება:

პროექტის სახელწოდება:

ქ.თბილისი, ანგია ბოჭორიშვილის ქ. №29
მრავალბინიანი საცხოვრებელი სახლი
საკ. კოდი 01.11.12.015.264

თანამდებობა	გვარი	ხელმოწერა
შეასრულა	ზ.ყველაშვილი	
შეამოწმა	თ.მაცაბერიძე	თ.

პროექტის №:

თარიღი:
20 ივლისი 2026

კონსტრუქციული
პროექტი

ნახაზის სახელწოდება:
საძირკვლის ფილაში საკიდების
მოწყობის გეგმა
ნიშნ. -5.700

სტადია	მუშა პროექტი

ნახაზის #: კ- 19 რევიზია: 01

კვეთი 1-1
მ. 1:25

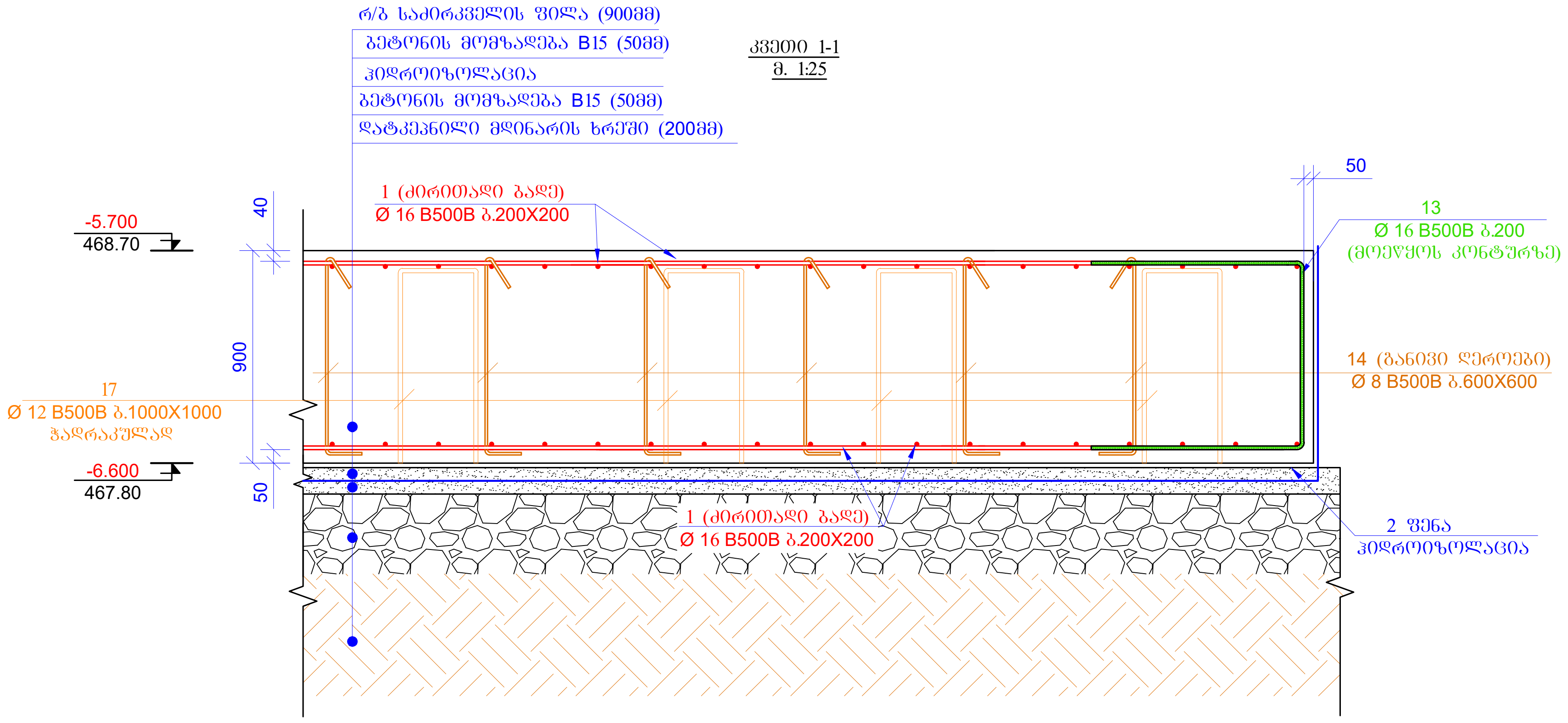
რ/ბ საძირკვლის ფილა (900მმ)
ბეტონის მომზადება B15 (50მმ)
ჰიდროიზოლაცია
ბეტონის მომზადება B15 (50მმ)
დატკეპნილი მდინარის ხრეში (200მმ)
-5.700
468.70
40
900
50
-6.600
467.80
1 (ძირითადი ბადე)
Ø 16 B500B ბ.200X200
50
13
Ø 16 B500B ბ.200
(მოეწყოს კონტურზე)
14 (განივი ღეროები)
Ø 8 B500B ბ.600X600
17
Ø 12 B500B ბ.1000X1000
ჭადრაკულად
1 (ძირითადი ბადე)
Ø 16 B500B ბ.200X200
2 ფენა
ჰიდროიზოლაცია

კვეთი 2-2
მ. 1:25

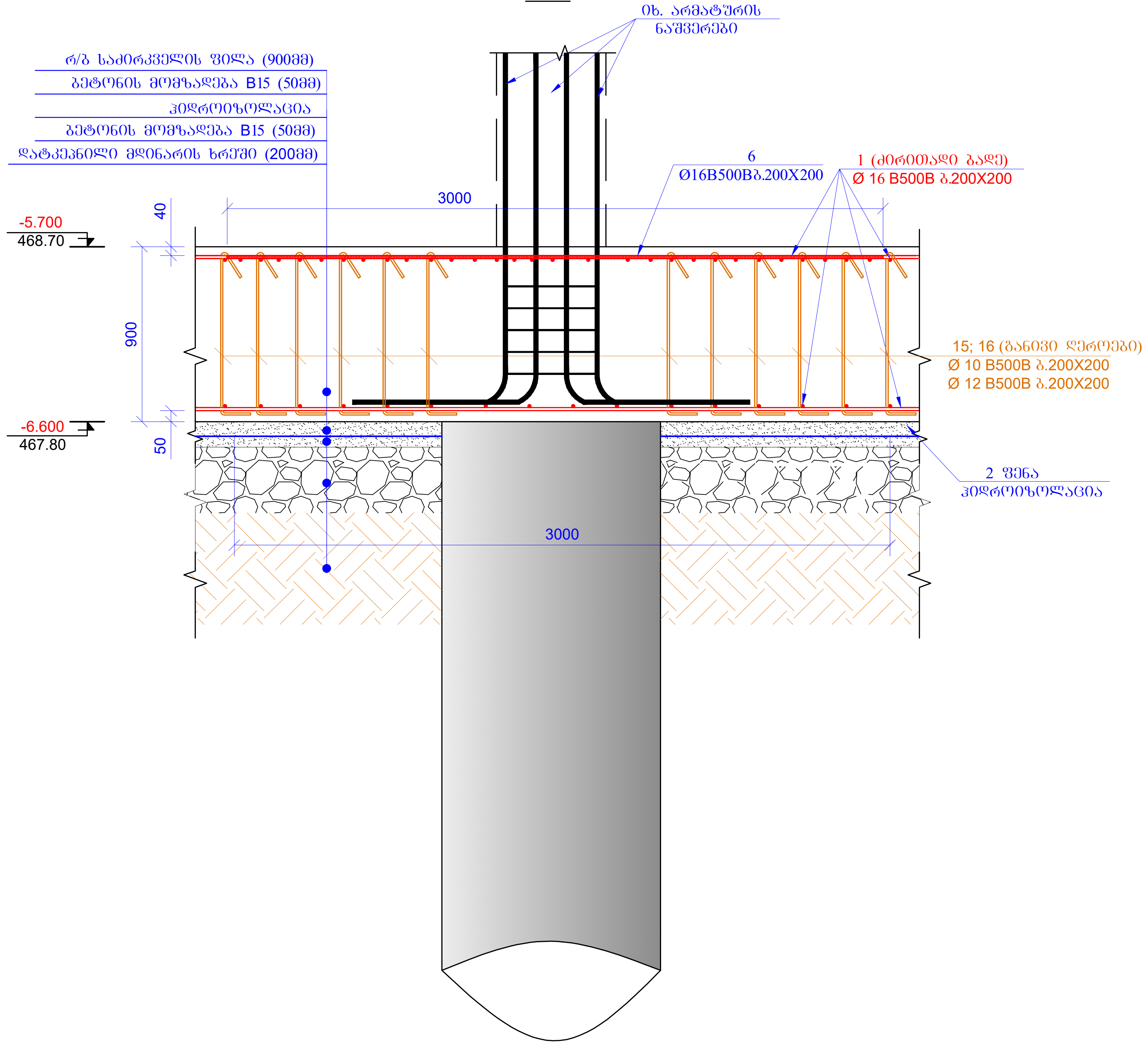
იხ. არმატურის
ნაშვერები
რ/ბ საძირკვლის ფილა (900მმ)
ბეტონის მომზადება B15 (50მმ)
ჰიდროიზოლაცია
ბეტონის მომზადება B15 (50მმ)
დატკეპნილი მდინარის ხრეში (200მმ)
6
Ø16B500Bბ.200X200
1 (ძირითადი ბადე)
Ø 16 B500B ბ.200X200
3000
-5.700
468.70
40
900
-6.600
467.80
50
15; 16 (განივი ღეროები)
Ø 10 B500B ბ.200X200
Ø 12 B500B ბ.200X200
2 ფენა
ჰიდროიზოლაცია
3000

ბადე-1 (2ც)

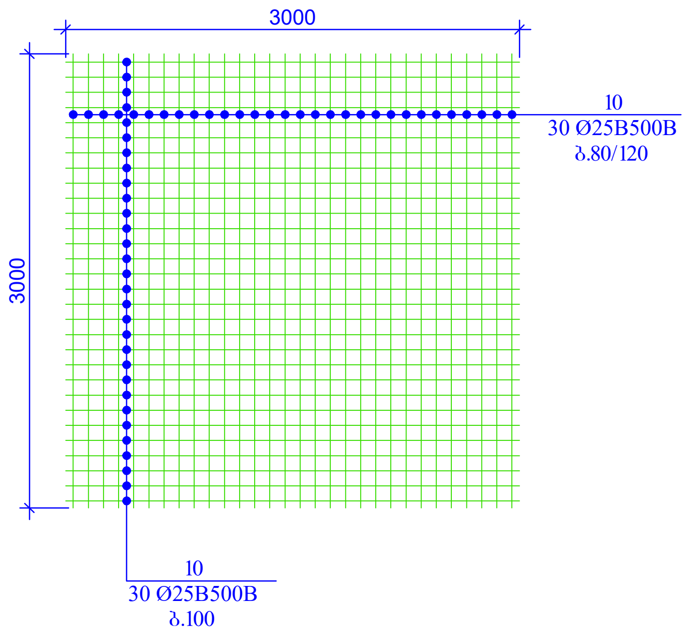
3000
3000
10
30 Ø25B500B
ბ.80/120
10
30 Ø25B500B
ბ.100

ბადე-2 (7ც)

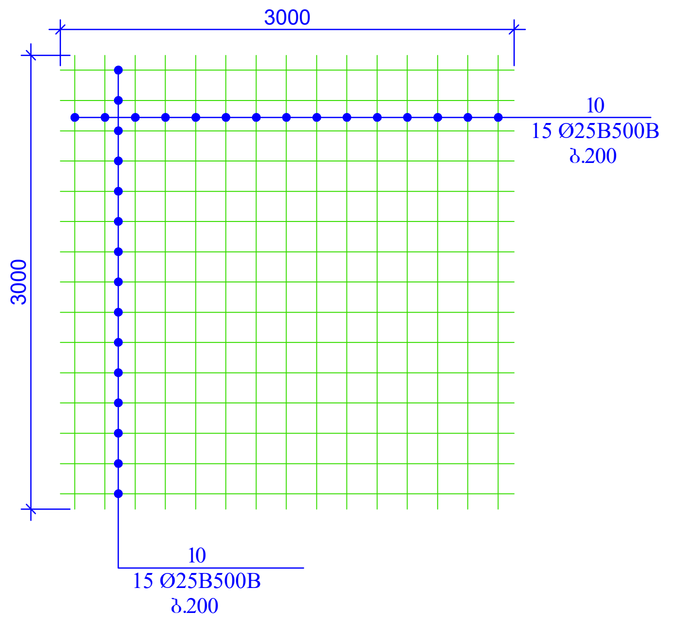
3000
3000
10
15 Ø25B500B
ბ.200
10
15 Ø25B500B
ბ.200

ბადე-3 (8ც)

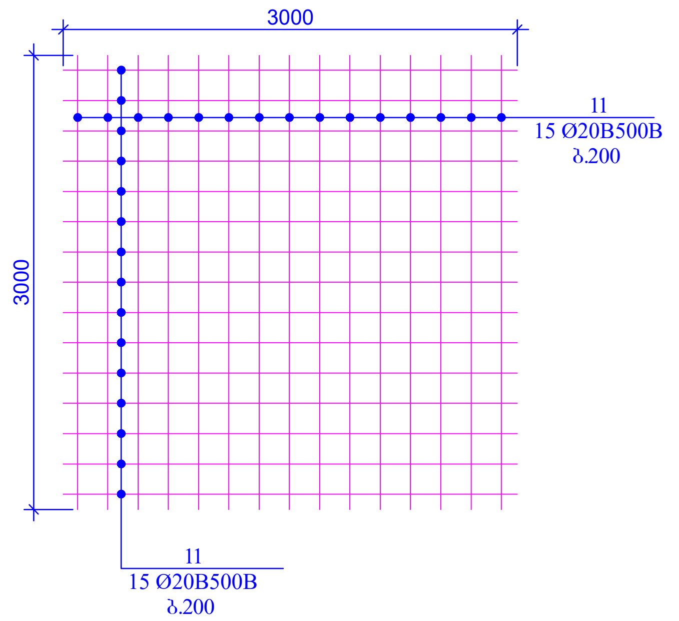
3000
3000
11
15 Ø20B500B
ბ.200
11
15 Ø20B500B
ბ.200

ბადე-4 (12ც)

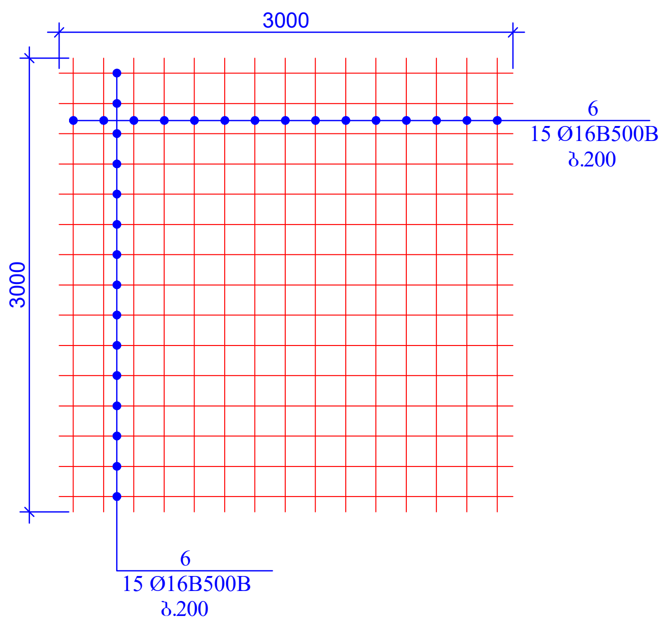
3000
3000
6
15 Ø16B500B
ბ.200
6
15 Ø16B500B
ბ.200

ბადე-5 (1ც)

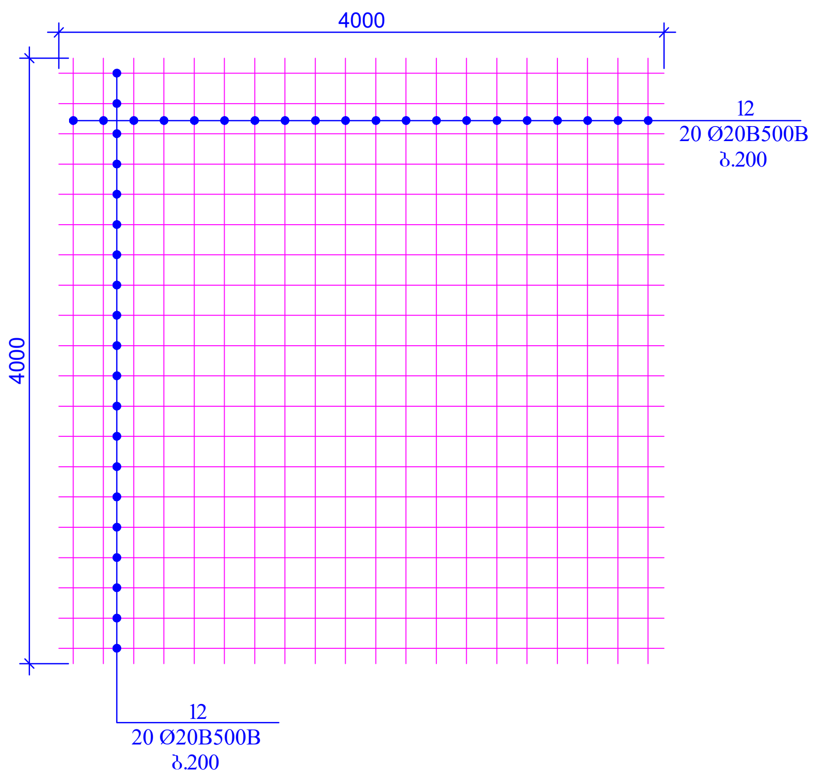
4000
4000
12
20 Ø20B500B
ბ.200
12
20 Ø20B500B
ბ.200

ბადე-1 -ის მოწყობის კვანძი

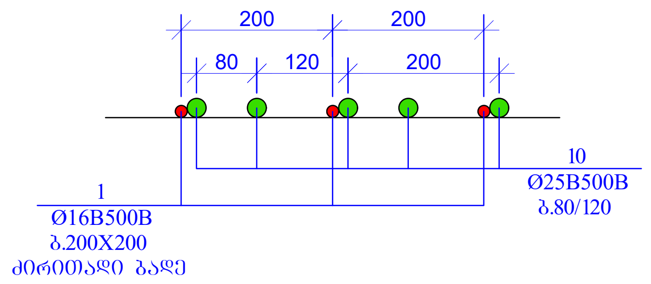
200
200
80
120
200
10
Ø25B500B
ბ.80/120
1
Ø16B500B
ბ.200X200
ძირითადი ბადე

ფურცლის ფორმატი A2	ქ. თბილისი 2026 ფაილის დასახელება:	
პროექტის სახელწოდება: ქ.თბილისი, ანგია ბოჭორიშვილის ქ. №29 მრავალბინიანი საცხოვრებელი სახლი საკ. კოდი 01.11.12.015.264		
თანამდებობა	გვარი	ხელმოწერა
შეასრულა	ზ.ყველაშვილი	
შეამოწმა	თ.მაცაბერიძე	თ.
პროექტის №: თარიღი: 20 ივლისი 2026 კონსტრუქციული პროექტი	ნახაზის სახელწოდება: კვეთი 1-1; 2-2 ბადეები	
სტადია	მუშა პროექტი	
ნახაზის #:	კ- 20	რევიზია: 01

კვეთი 3-3
მ. 1:25

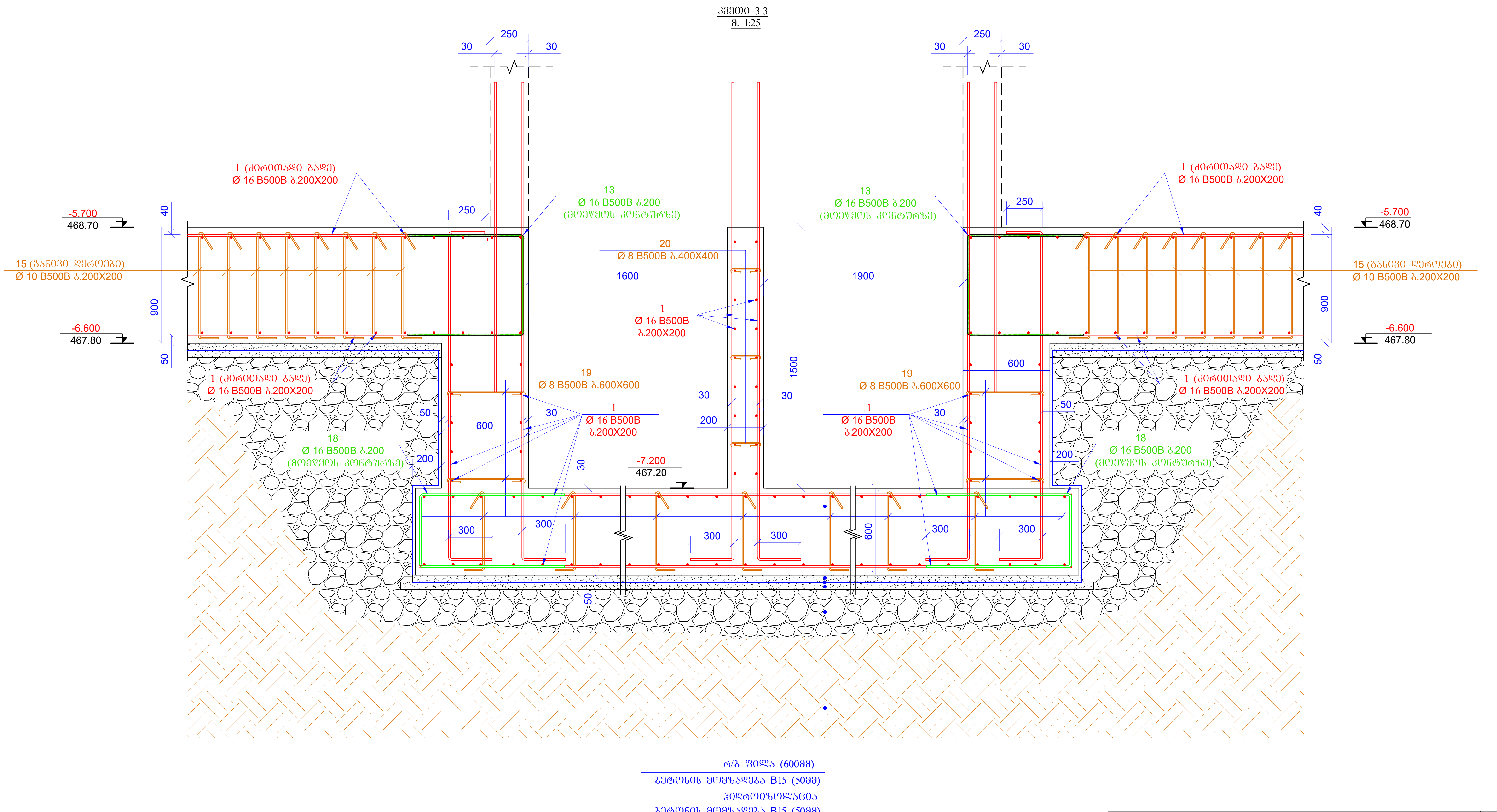
30
250
30
30
250
30
1 (ძირითადი ბადე)
Ø 16 B500B ბ.200X200
13
Ø 16 B500B ბ.200
(მოეწყოს კონტურზე)
20
Ø 8 B500B ბ.400X400
1600
1900
1
Ø 16 B500B
ბ.200X200
-5.700
468.70
-6.600
467.80
40
900
50
250
15 (განივი ღეროები)
Ø 10 B500B ბ.200X200
1500
19
Ø 8 B500B ბ.600X600
600
50
200
18
Ø 16 B500B ბ.200
(მოეწყოს კონტურზე)
-7.200
467.20
30
200
300
600
 რ/ბ ფილა (600მმ)
ბეტონის მომზადება B15 (50მმ)
ჰიდროიზოლაცია
ბეტონის მომზადება B15 (50მმ)
დატკეპნილი მდინარის ხრეში (200მმ)

პოზ. 13

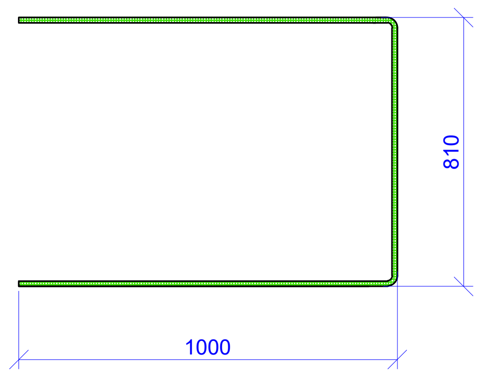

L= 2810 მმ

პოზ. 14; 15; 16

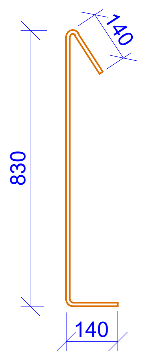

L= 1110 მმ

პოზ. 17

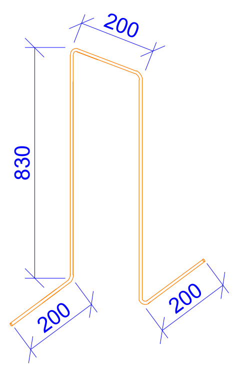
200
830
200
200

L=2260 მმ

პოზ. 18

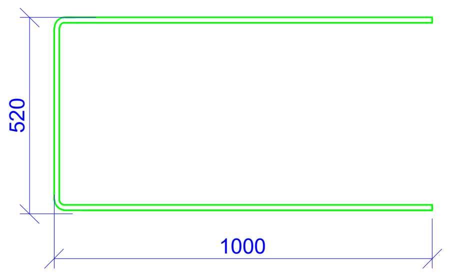

L=2520 მმ

პოზ. 19

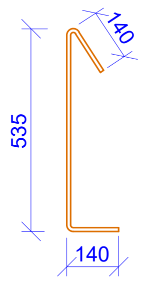

L= 815 მმ

პოზ. 20

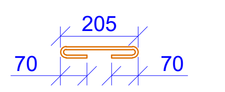

L= 345 მმ

პოზ.	აღნიშვნა	დასახელება	რაოდ.	წონა, კგ	
		საძირკვლის ფილა ნიშ. -5.700			
		დეტალები		ერთეული (კგ)	სულ (კგ)
1	დაიჭრას ადგილზე	Ø 16 B500B ℓ= 15930000	-	25170.16	25170.16
2		Ø 20 B500B ℓ= 12000	27	29.63	799.90
3		Ø 16 B500B ℓ= 12000	31	18.96	587.78
4		Ø 16 B500B ℓ= 9000	12	14.22	170.65
5		Ø 16 B500B ℓ= 6000	108	9.48	1023.87
6		Ø 16 B500B ℓ= 3000	386	4.74	1829.70
7		Ø 16 B500B ℓ= 2000	70	3.16	221.21
8		Ø 20 B500B ℓ= 6000	97	14.81	1436.86
9	დაიჭრას ადგილზე	Ø 25 B500B ℓ= 340000	-	1311.56	1311.56
10		Ø 25 B500B ℓ= 3000	330	11.57	3818.96
11		Ø 20 B500B ℓ= 3000	240	7.41	1777.55
12		Ø 20 B500B ℓ= 4000	40	9.88	395.01
13		Ø 16 B500B ℓ= 2810	570	4.44	2530.76
14		Ø 8 B500B ℓ= 1110	1000	0.44	438.46
15		Ø 10 B500B ℓ= 1110	6100	0.69	4179.10
16		Ø 12 B500B ℓ= 1110	1900	0.99	1874.43
17		Ø 12 B500B ℓ= 2260	700	2.01	1406.05
18		Ø 16 B500B ℓ= 2520	75	3.98	298.63
19		Ø 8 B240B ℓ= 815	150	0.32	48.29
20		Ø 8 B240B ℓ= 345	20	0.14	2.73
				ჯამი:	49321.66
		ბეტონი B30 W6			660.95
		ბეტონი B15			74.00

ფურცლის ფორმატი A2	ქ. თბილისი 2026 ფაილის დასახელება:	
პროექტის სახელწოდება: ქ.თბილისი, ანგია ბოჭორიშვილის ქ. №29 მრავალბინიანი საცხოვრებელი სახლი საკ. კოდი 01.11.12.015.264		
თანამდებობა	გვარი	ხელმოწერა
შეასრულა	ზ.ქველაშვილი	
შეამოწმა	თ.მაცაბერიძე	
პროექტის №: თარიღი: 20 ივლისი 2026 კონსტრუქციული პროექტი	ნახაზის სახელწოდება: კვეთი 3-3 სპეციფიკაცია	
სტადია	მუშა პროექტი	
ნახაზის #:	კ- 21	რევიზია: 01

სვეტების ნაშვერების გეგმა
ნიშნ. -5.700
მ. 1:100

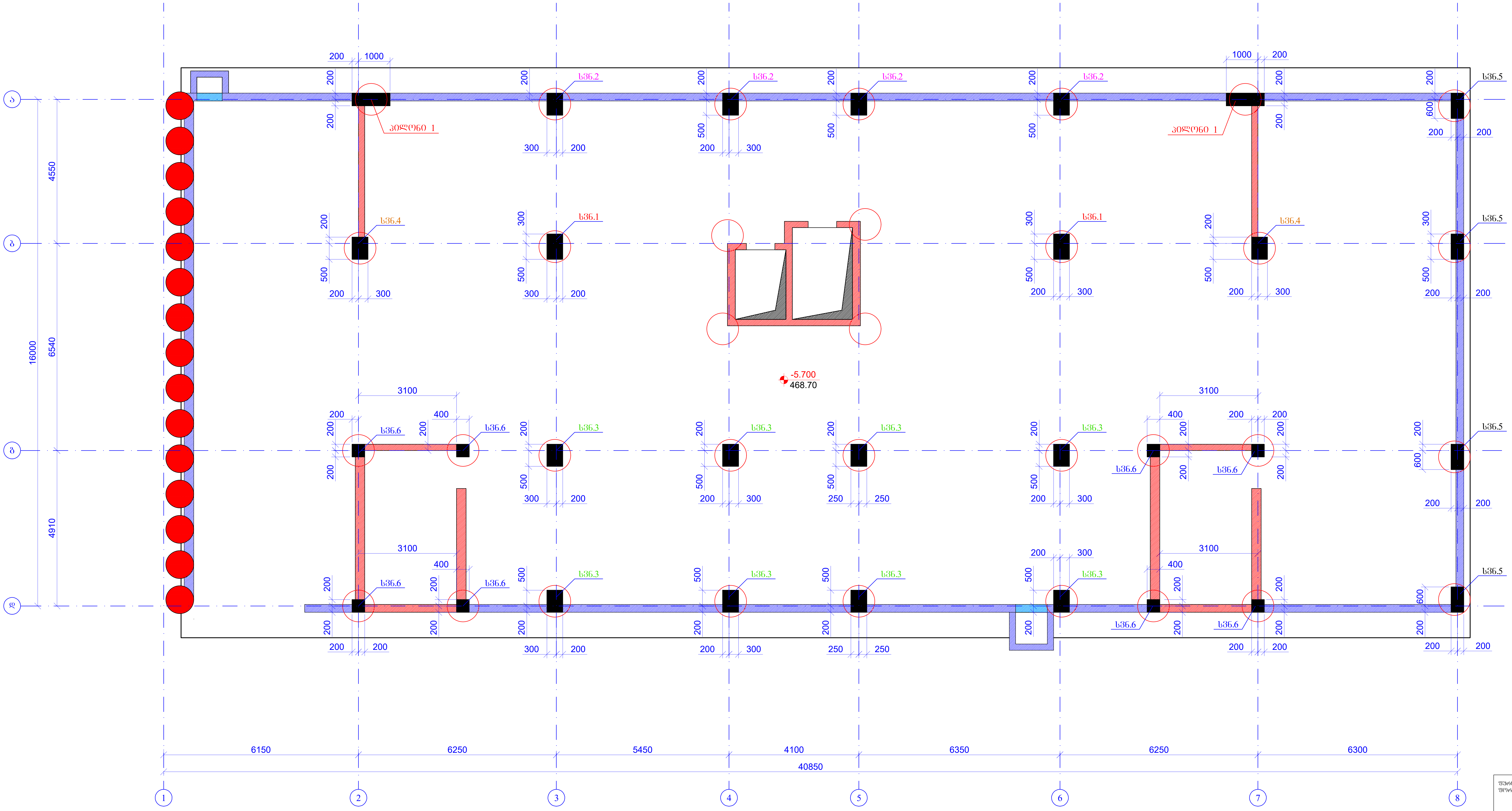

ა
ბ
გ
დ
1
2
3
4
5
6
7
8
სვნ.1
სვნ.2
სვნ.3
სვნ.4
სვნ.5
სვნ.6
პილონი 1
-5.700
468.70
4550
6540
4910
16000
3100
400
1000
6150
6250
5450
4100
6350
6250
6300
40850

ფურცლის ფორმატი A2	ქ. თბილისი 2026
	ფაილის დასახელება:

პროექტის სახელწოდება:

ქ.თბილისი, ანგია ბოჭორიშვილის ქ. №29
მრავალბინიანი საცხოვრებელი სახლი
საკ. კოდი 01.11.12.015.264

თანამდებობა	გვარი	ხელმოწერა
შეასრულა	ზ.ყველაშვილი	
შეამოწმა	თ.მაცაბერიძე	თ.

პროექტის №:

თარიღი:
20 ივლისი 2026

კონსტრუქციული
პროექტი

ნახაზის სახელწოდება:
სვეტების ნაშვერების გეგმა
ნიშნ. -5.700

სტადია	მუშა პროექტი	
ნახაზის #:	კ- 22	რევიზია: 01

სვნ.-1 (2ც)

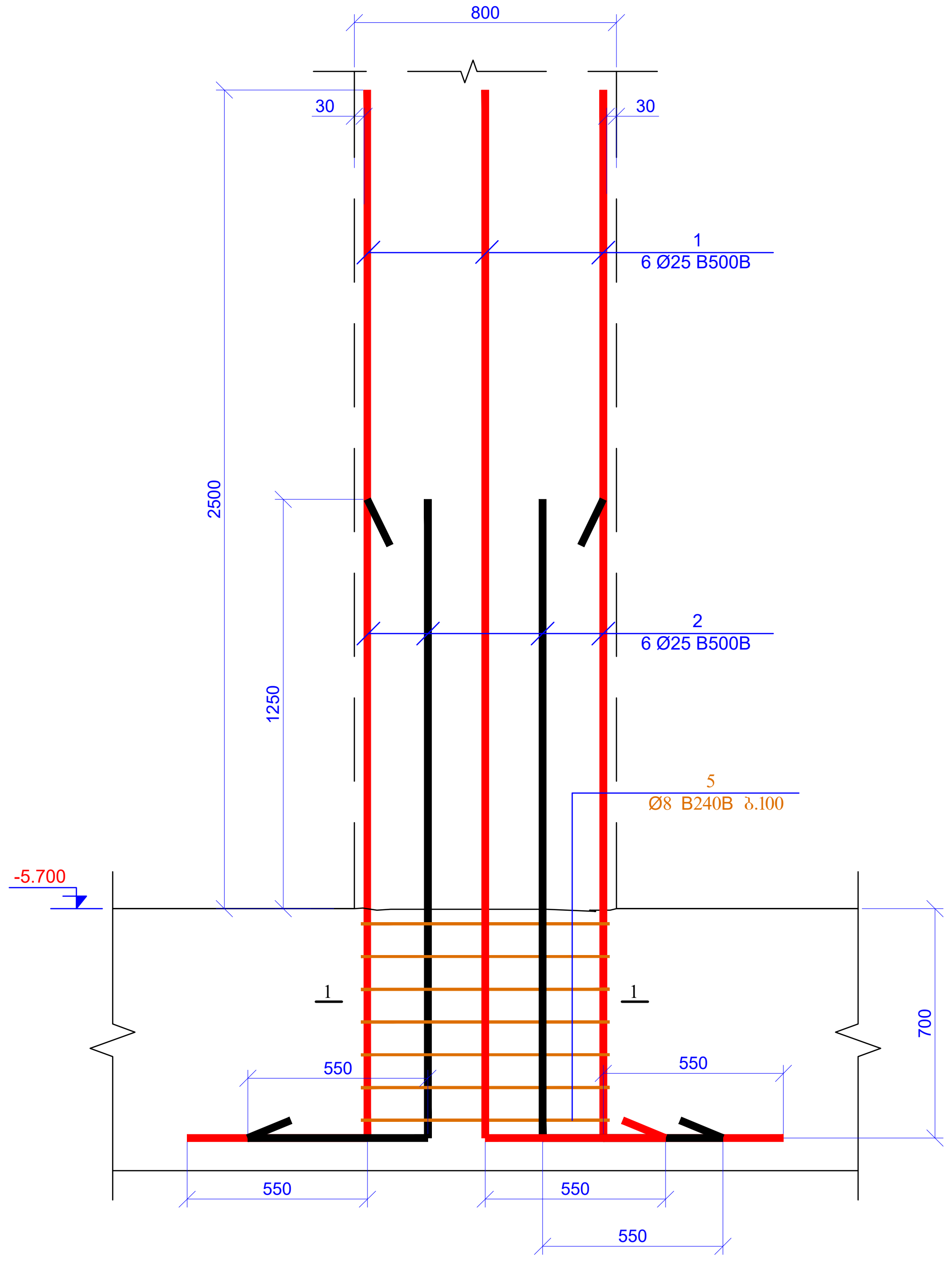

800
30
30
2500
1250
1
6 Ø25 B500B
2
6 Ø25 B500B
5
Ø8 B240B ბ.100
-5.700
1
1
700
550
550
550
550
550

სვნ.-2 (4ც)

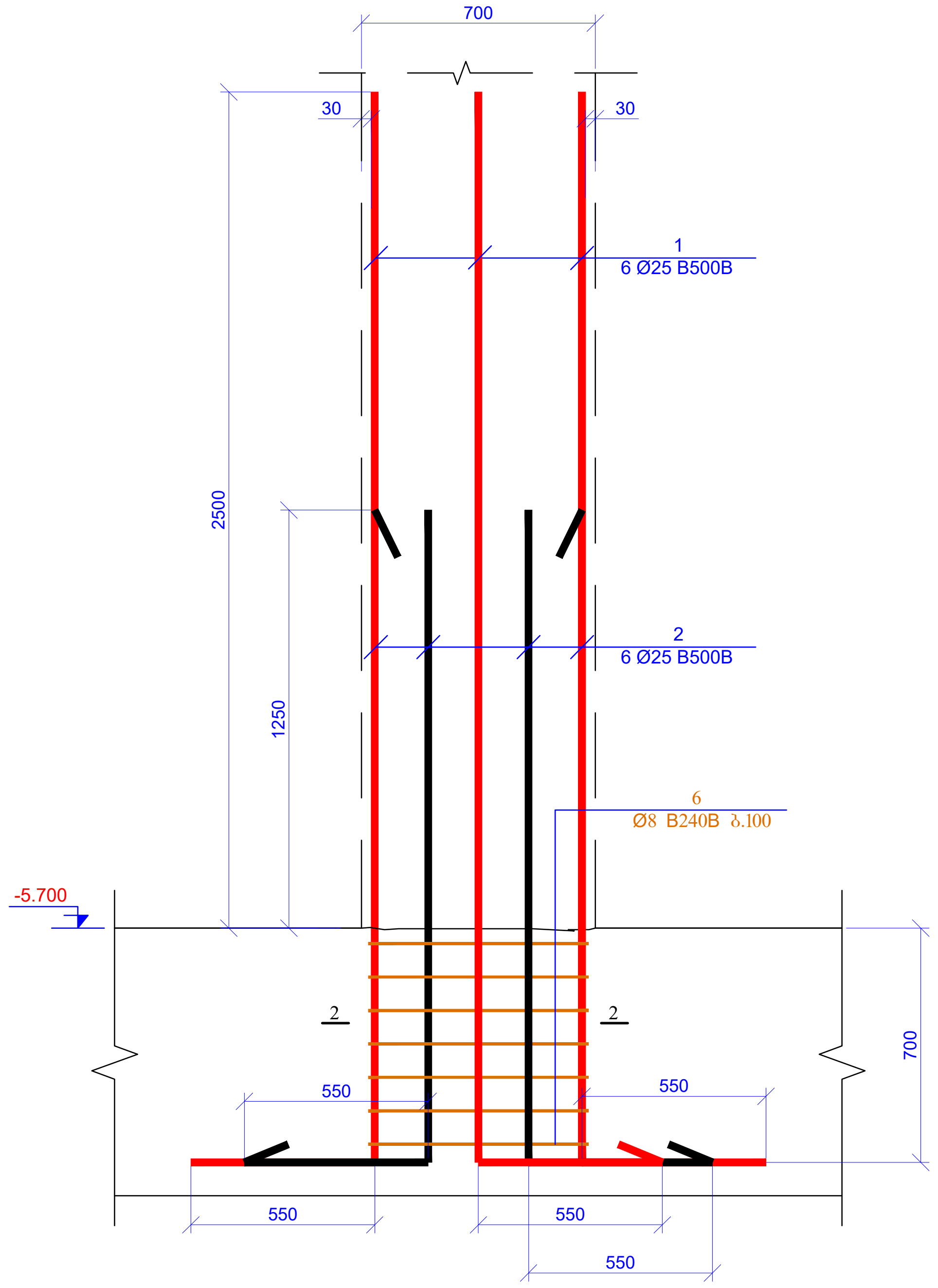

700
30
30
2500
1250
1
6 Ø25 B500B
2
6 Ø25 B500B
6
Ø8 B240B ბ.100
-5.700
2
2
700
550
550
550
550
550

სვნ.-3 (8ც)

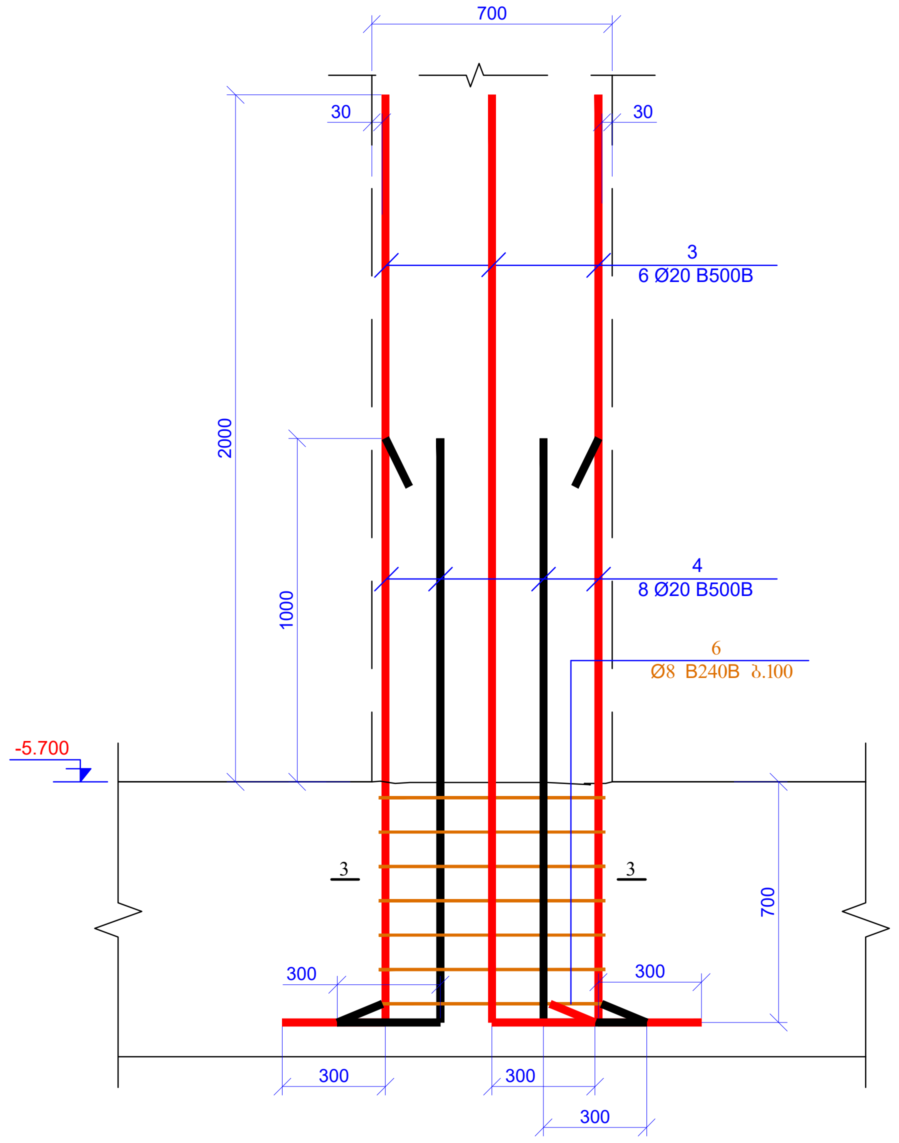

700
30
30
2000
1000
3
6 Ø20 B500B
4
8 Ø20 B500B
6
Ø8 B240B ბ.100
-5.700
3
3
700
300
300
300
300
300

კვეთი 1-1
მ 1:20

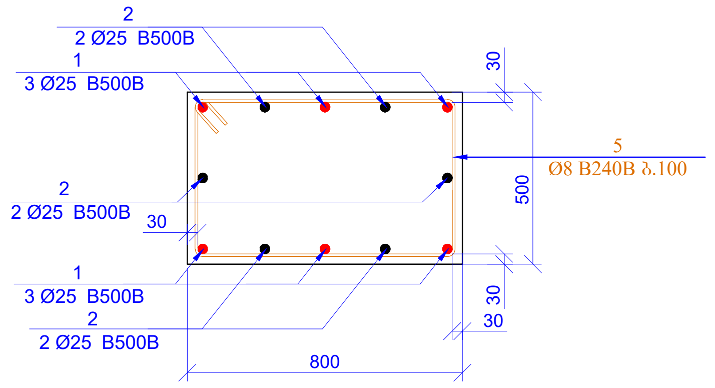

2
2 Ø25 B500B
1
3 Ø25 B500B
2
2 Ø25 B500B
30
1
3 Ø25 B500B
2
2 Ø25 B500B
30
500
30
30
5
Ø8 B240B ბ.100
800

კვეთი 2-2
მ 1:20

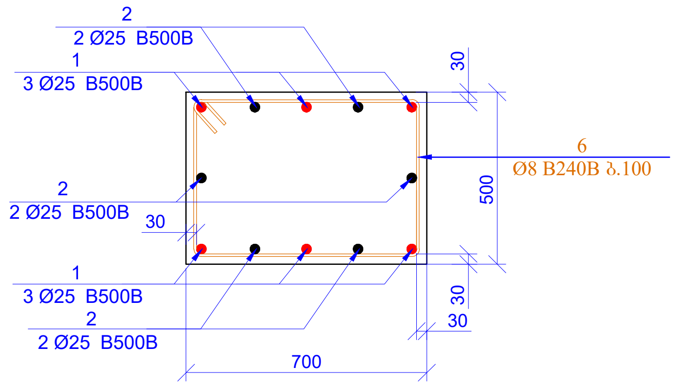

2
2 Ø25 B500B
1
3 Ø25 B500B
2
2 Ø25 B500B
30
1
3 Ø25 B500B
2
2 Ø25 B500B
30
500
30
30
6
Ø8 B240B ბ.100
700

კვეთი 3-3
მ 1:20

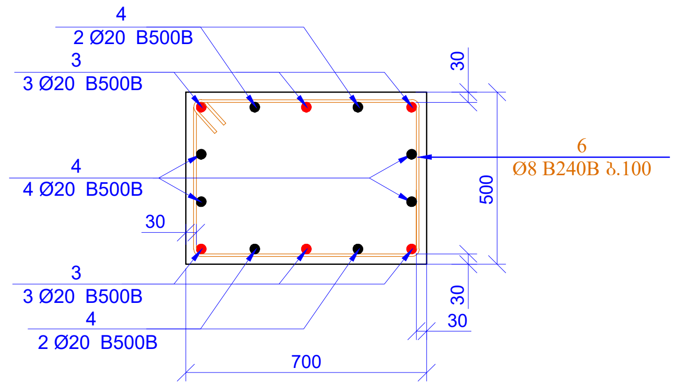

4
2 Ø20 B500B
3
3 Ø20 B500B
4
4 Ø20 B500B
30
3
3 Ø20 B500B
4
2 Ø20 B500B
30
500
30
30
6
Ø8 B240B ბ.100
700

პოზ. 5

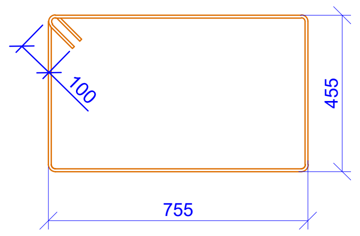

L=2620 მმ

პოზ. 6

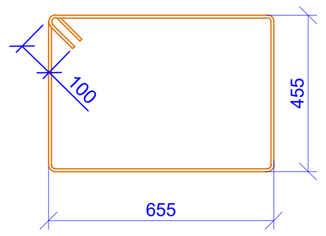

L=2420 მმ

პოზ. 6

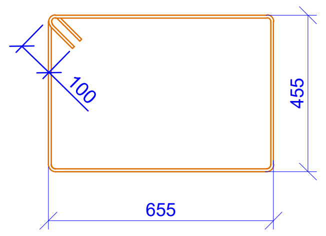

L=2420 მმ

ფურცლის ფორმატი A2	ქ. თბილისი 2026 ფაილის დასახელება:	
პროექტის სახელწოდება: ქ.თბილისი, ანგია ბოჭორიშვილის ქ. №29 მრავალბინიანი საცხოვრებელი სახლი საკ. კოდი 01.11.12.015.264		
თანამდებობა	გვარი	ხელმოწერა
შეასრულა	ზ.ყველაშვილი	
შეამოწმა	თ.მაცაბერიძე	თ.
პროექტის №:	ნახაზის სახელწოდება: სვნ-1; 2; 3 კვეთი 1-1; 2-2; 3-3	
თარიღი: 20 ივლისი 2026		
კონსტრუქციული პროექტი		
სტადია	მუშა პროექტი	
ნახაზის #:	კ- 23	რევიზია: 01

სვნ.-4 (2ც)

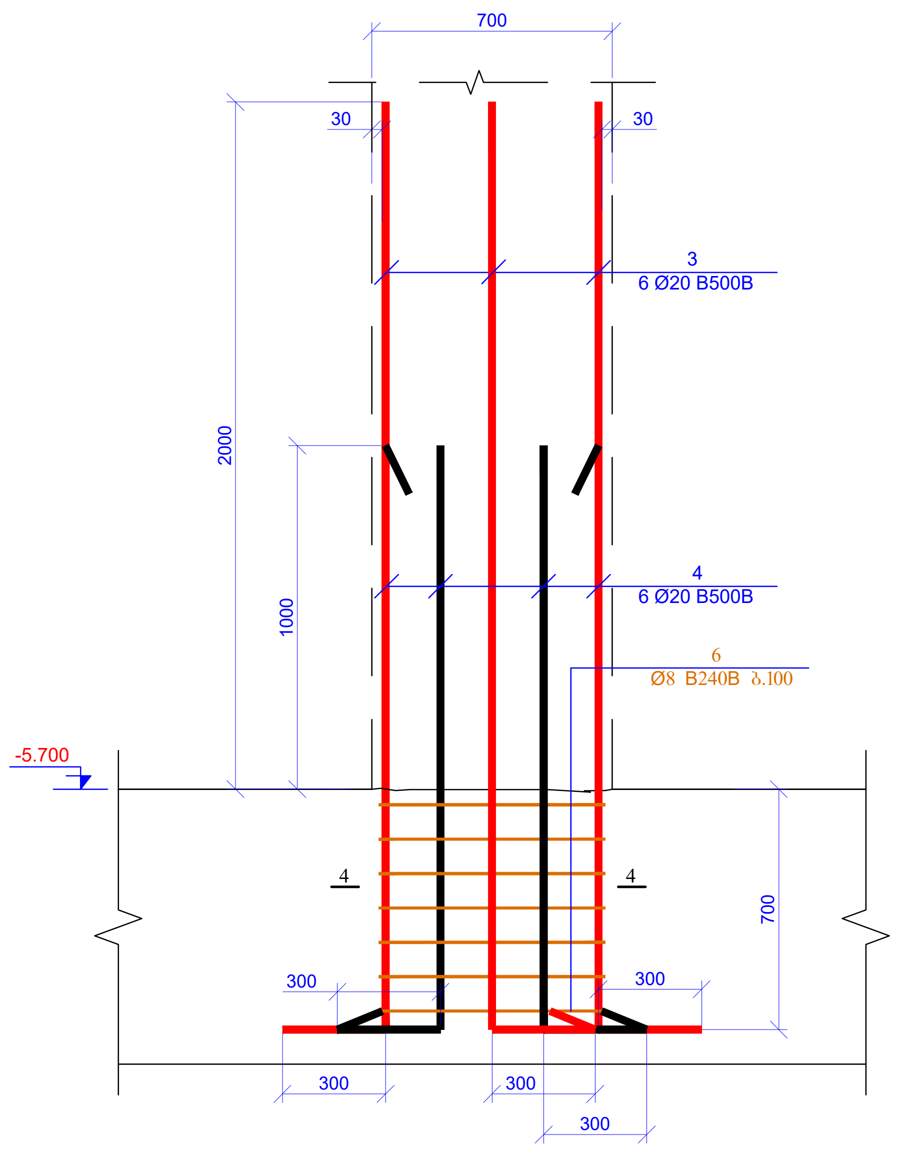

700
30
30
3
6 Ø20 B500B
2000
1000
4
6 Ø20 B500B
6
Ø8 B240B ბ.100
-5.700
4
4
700
300
300
300
300
300

სვნ.-5 (4ც)

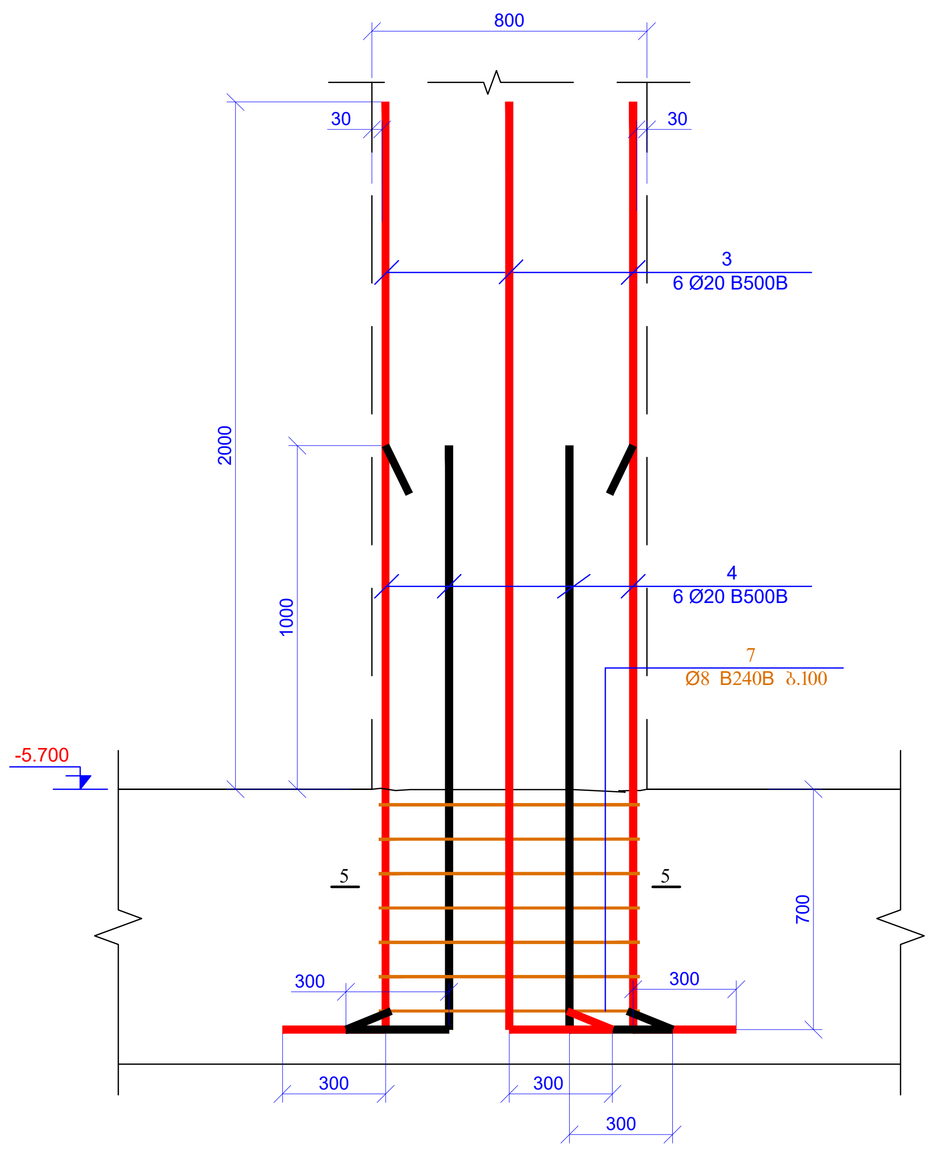

800
30
30
3
6 Ø20 B500B
2000
1000
4
6 Ø20 B500B
7
Ø8 B240B ბ.100
-5.700
5
5
700
300
300
300
300
300

სვნ.-6 (8ც)

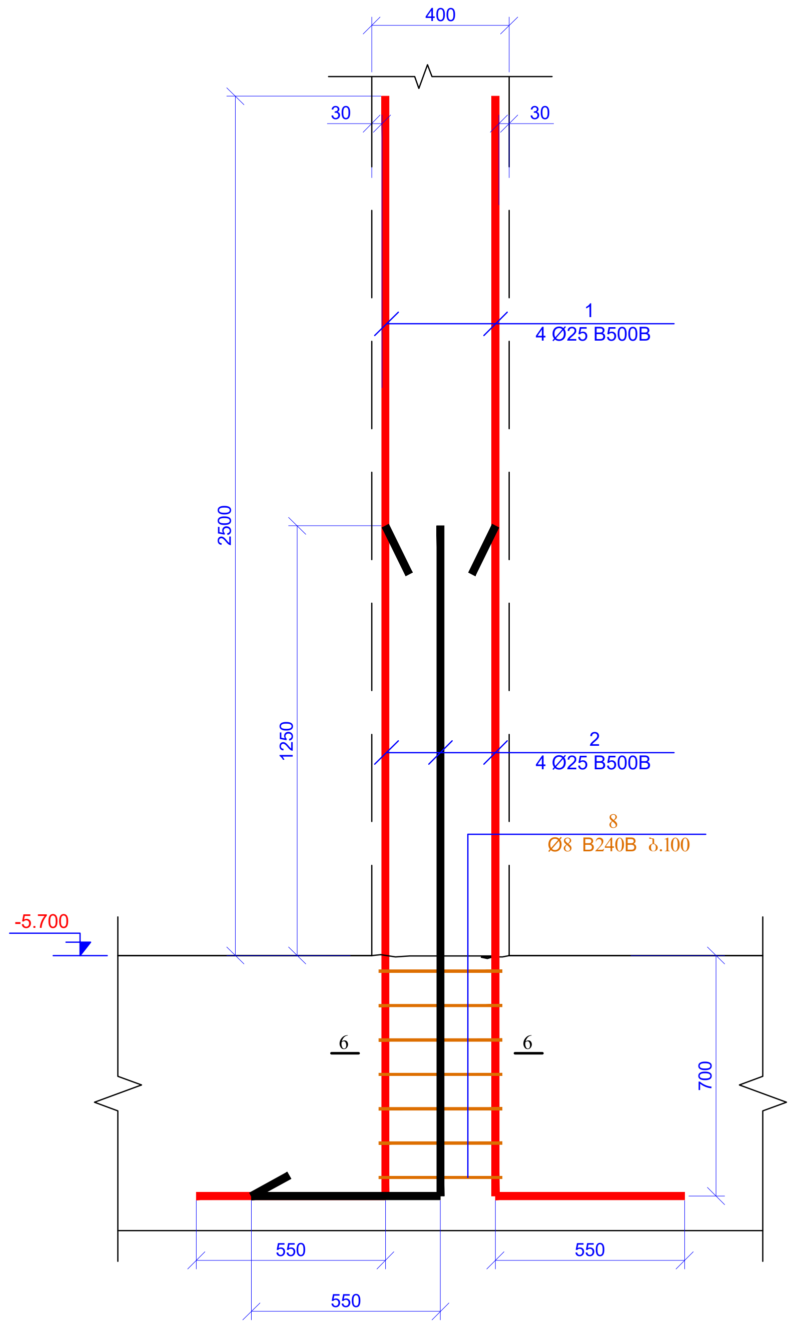

400
30
30
1
4 Ø25 B500B
2500
1250
2
4 Ø25 B500B
8
Ø8 B240B ბ.100
-5.700
6
6
700
550
550
550

კვეთი 4-4
მ 1:20

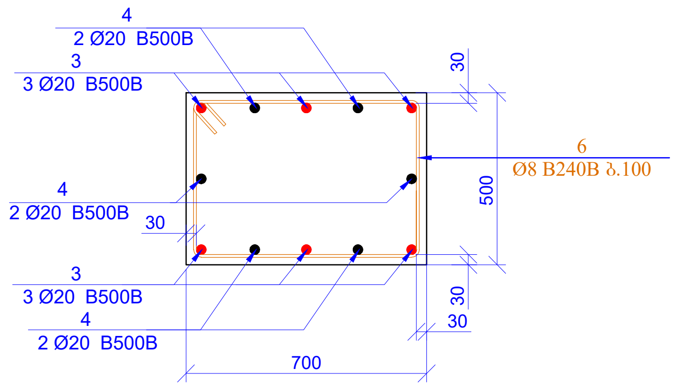

4
2 Ø20 B500B
3
3 Ø20 B500B
4
2 Ø20 B500B
30
3
3 Ø20 B500B
4
2 Ø20 B500B
700
30
500
30
30
6
Ø8 B240B ბ.100

კვეთი 5-5
მ 1:20

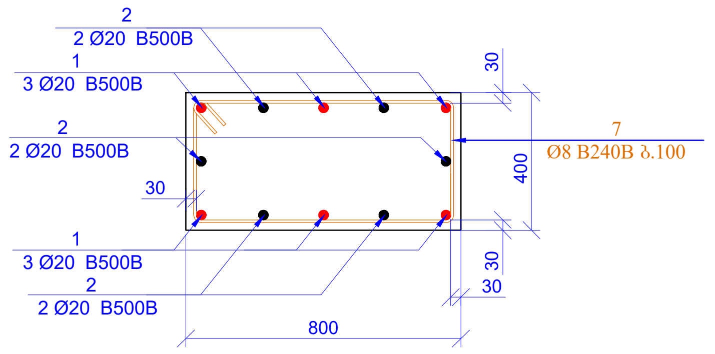

2
2 Ø20 B500B
1
3 Ø20 B500B
2
2 Ø20 B500B
30
1
3 Ø20 B500B
2
2 Ø20 B500B
800
30
400
30
30
7
Ø8 B240B ბ.100

კვეთი 6-6
მ 1:20

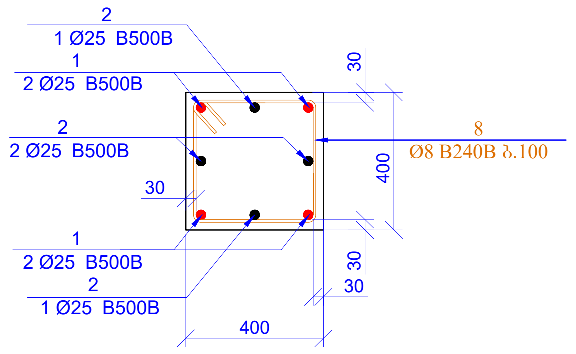

2
1 Ø25 B500B
1
2 Ø25 B500B
2
2 Ø25 B500B
30
1
2 Ø25 B500B
2
1 Ø25 B500B
400
30
400
30
30
8
Ø8 B240B ბ.100

პოზ. 6

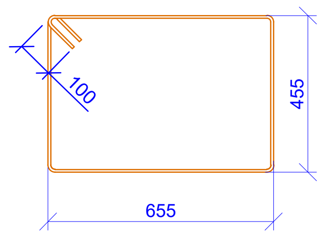

L=2420 მმ

პოზ. 7

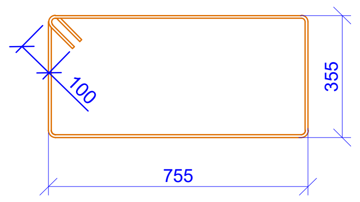

L=2420 მმ

პოზ. 8

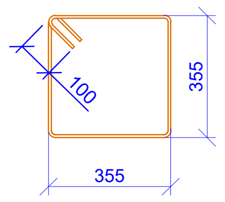

L=2420 მმ

პოზ.	აღნიშვნა	დასახელება	რაოდ.	წონა, კგ	
		სვეტის ნაშვერები ნიშნ. -5.700			
		დეტალები		ერთეული (კგ)	სულ (კგ)
1		Ø 25 B500B ℓ= 3750	68	14.47	983.67
2		Ø 25 B500B ℓ= 2500	68	9.64	655.78
3		Ø 20 B500B ℓ= 3000	84	7.41	622.14
4		Ø 20 B500B ℓ= 2000	100	4.94	493.77
5		Ø 8 B240B ℓ= 2620	14	1.03	14.49
6		Ø 8 B240B ℓ= 2420	98	0.96	93.68
7		Ø 8 B240B ℓ= 2420	28	0.96	26.77
8		Ø 8 B240B ℓ= 1620	56	0.64	35.84
				ჯამი:	2926.13

ფურცლის ფორმატი A2	ქ. თბილისი 2026	
	ფაილის დასახელება:	
პროექტის სახელწოდება: ქ.თბილისი, ანგია ბოჭორიშვილის ქ. №29 მრავალბინიანი საცხოვრებელი სახლი საკ. კოდი 01.11.12.015.264		
თანამდებობა	გვარი	ხელმოწერა
შეასრულა	ზ.ყველაშვილი	
შეამოწმა	თ.მაცაბერიძე	
პროექტის №:	ნახაზის სახელწოდება: სვნ-4; 5; 6 კვეთი 4-4; 5-5; 6-6 სპეციფიკაცია	
თარიღი: 20 ივლისი 2026		
კონსტრუქციული პროექტი		
სტადია	მუშა პროექტი	
ნახაზის #:	კ- 24	რევიზია: 01

პილონი-1 (2ც)

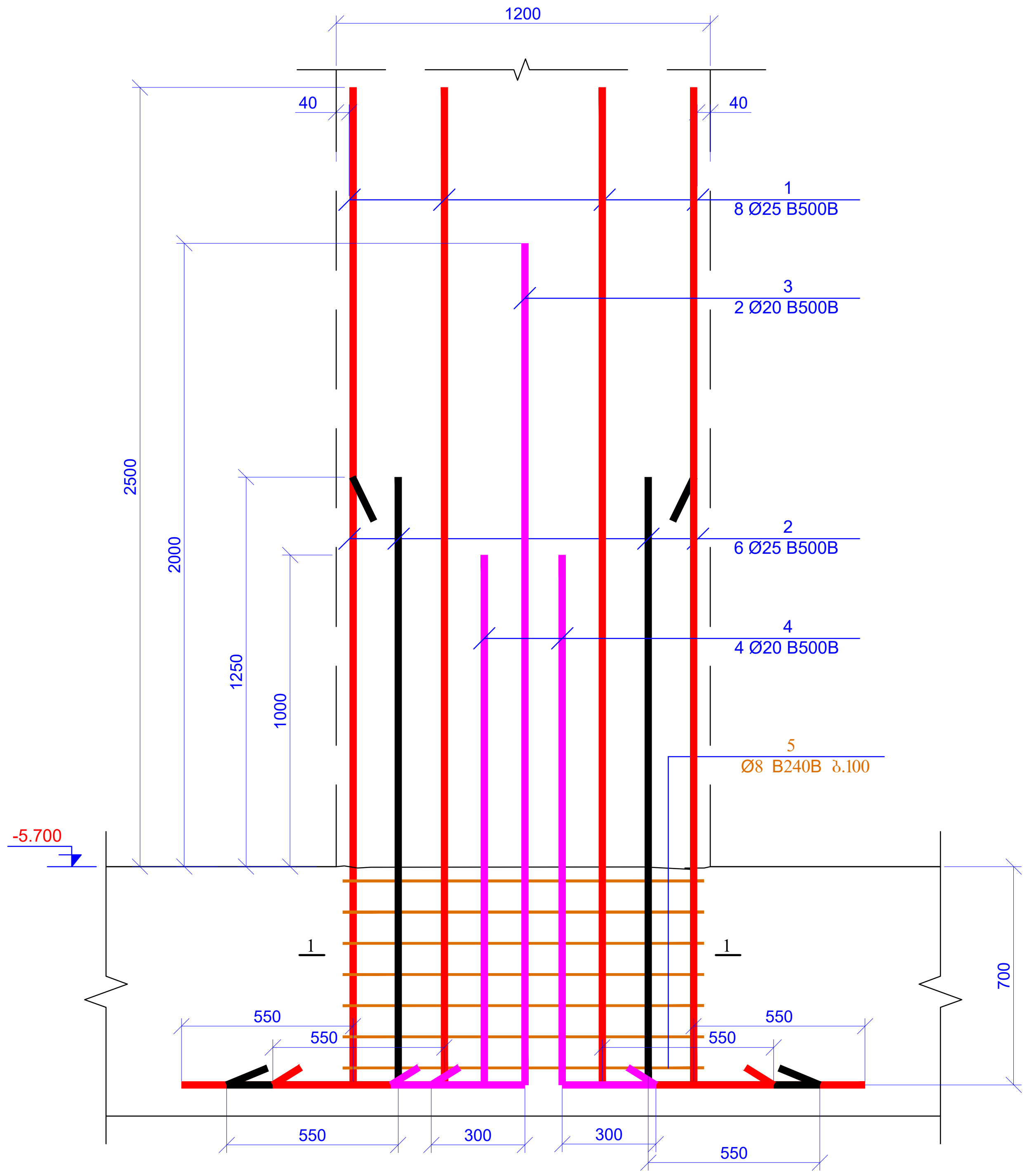
1200
40
40
1
8 Ø25 B500B
3
2 Ø20 B500B
2
6 Ø25 B500B
4
4 Ø20 B500B
5
Ø8 B240B ბ.100
2500
2000
1250
1000
-5.700
700
1
1
550
550
550
550
550
300
300
550

კვეთი 1-1
მ 1:20

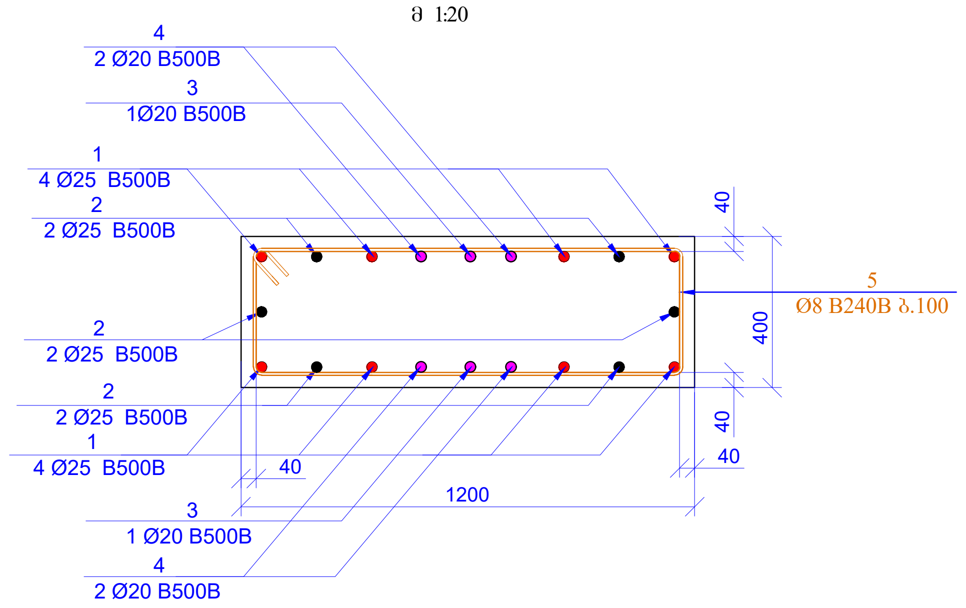
4
2 Ø20 B500B
3
1Ø20 B500B
1
4 Ø25 B500B
2
2 Ø25 B500B
2
2 Ø25 B500B
2
2 Ø25 B500B
1
4 Ø25 B500B
40
1200
3
1 Ø20 B500B
4
2 Ø20 B500B
40
400
40
40
5
Ø8 B240B ბ.100

პოზ. 5

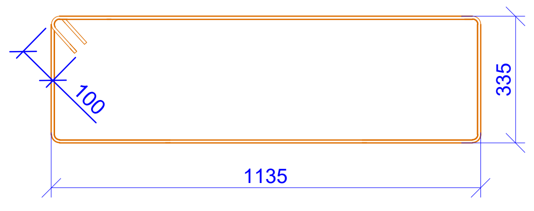
100
335
1135

L=3140 მმ

პოზ.	აღნიშვნა	დასახელება					რაოდ.	წონა, კგ	
		პილონი-1 ნიშნ. -5.700							
		დეტალები						ერთეული (კგ)	სულ (კგ)
1		Ø	25	B500B	ℓ=	3750	16	14.47	231.45
2		Ø	25	B500B	ℓ=	2500	12	9.64	115.73
3		Ø	20	B500B	ℓ=	3000	4	7.41	29.63
4		Ø	20	B500B	ℓ=	2000	8	4.94	39.50
5		Ø	8	B240B	ℓ=	3140	14	1.24	17.36
								ჯამი:	433.67

ფურცლის ფორმატი A2	ქ. თბილისი 2026	
	ფაილის დასახელება:	
პროექტის სახელწოდება: ქ.თბილისი, ანგია ბოჭორიშვილის ქ. №29 მრავალბინიანი საცხოვრებელი სახლი საკ. კოდი 01.11.12.015.264		
თანამდებობა	გვარი	ხელმოწერა
შეასრულა	ზ.ქველაშვილი	
შეამოწმა	თ.მაცაბერიძე	თ.
პროექტის №:	ნახაზის სახელწოდება: პილონი-1 კვეთი 1-1 სპეციფიკაცია	
თარიღი: 20 ივლისი 2026		
კონსტრუქციული პროექტი		
სტადია	მუშა პროექტი	
ნახაზის #:	კ- 25	რევიზია: 01

კედლების ნაშვერების გეგმა
ნიშნ. -5.700
მ. 1:100

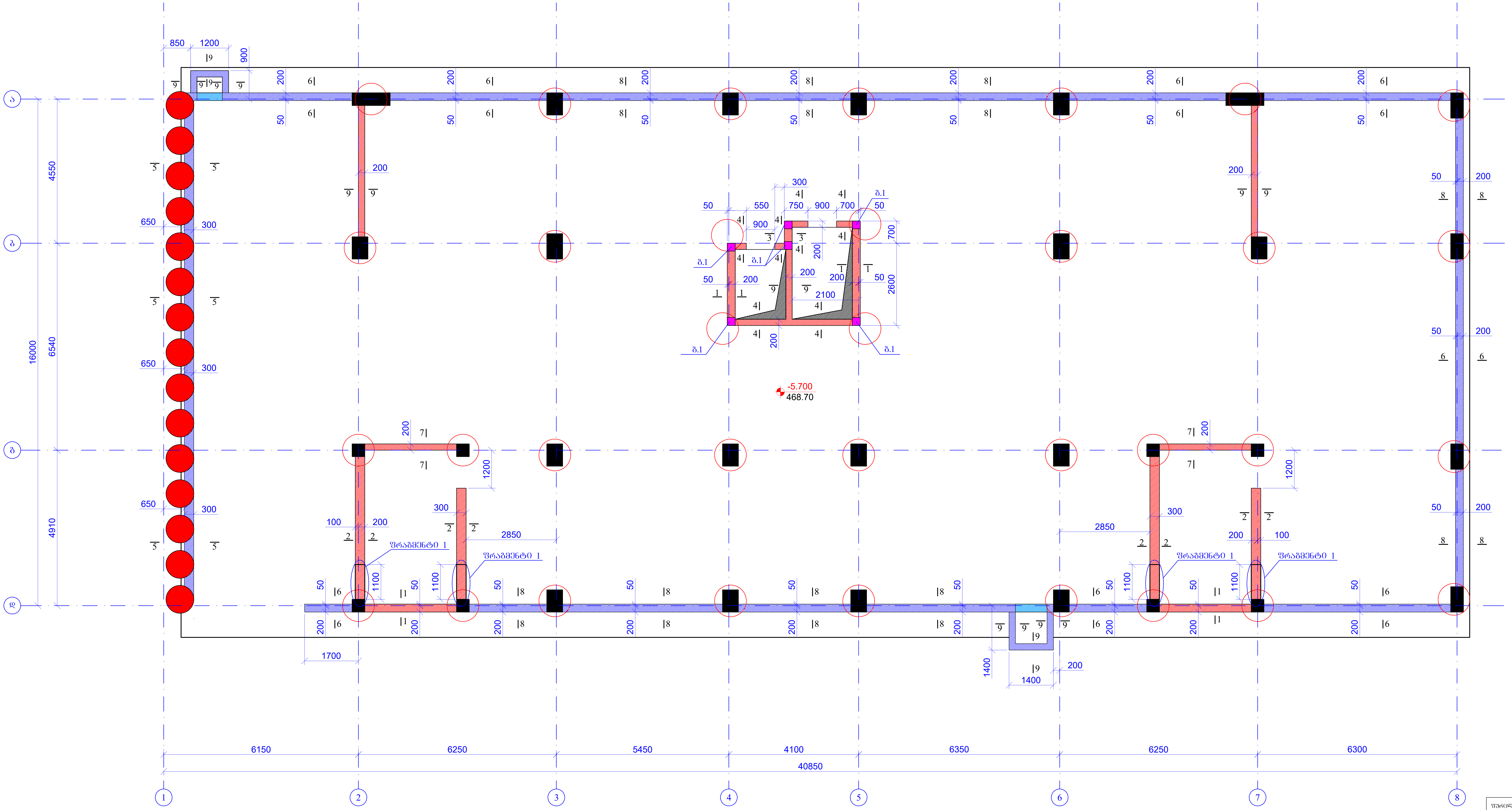
ა
ბ
გ
დ
1
2
3
4
5
6
7
8
850
1200
900
4550
6540
4910
16000
650
300
200
50
6|
8|
9
5
8
6
7|
2
|1
|6
|8
|9
1100
1200
100
2850
1700
1400
300
550
750
700
2100
2600
4|
3
ბ.1
ფრაგმენტი 1
-5.700
468.70
6150
6250
5450
4100
6350
6300
40850

ფურცლის ფორმატი A2

ქ. თბილისი 2026

ფაილის დასახელება:

პროექტის სახელწოდება:

ქ.თბილისი, ანგია ბოჭორიშვილის ქ. №29
მრავალბინიანი საცხოვრებელი სახლი
საკ. კოდი 01.11.12.015.264

თანამდებობა	გვარი	ხელმოწერა
შეასრულა	ზ.ქველაშვილი	
შეამოწმა	თ.მაცაბერიძე	

პროექტის №:

თარიღი:
20 ივლისი 2026

კონსტრუქციული
პროექტი

ნახაზის სახელწოდება:

კედლების ნაშვერების გეგმა
ნიშნ. -5.700

სტადია: მუშა პროექტი

ნახაზის #: კ- 26

რევიზია: 01

კვეთი 1-1
მ. 1:20

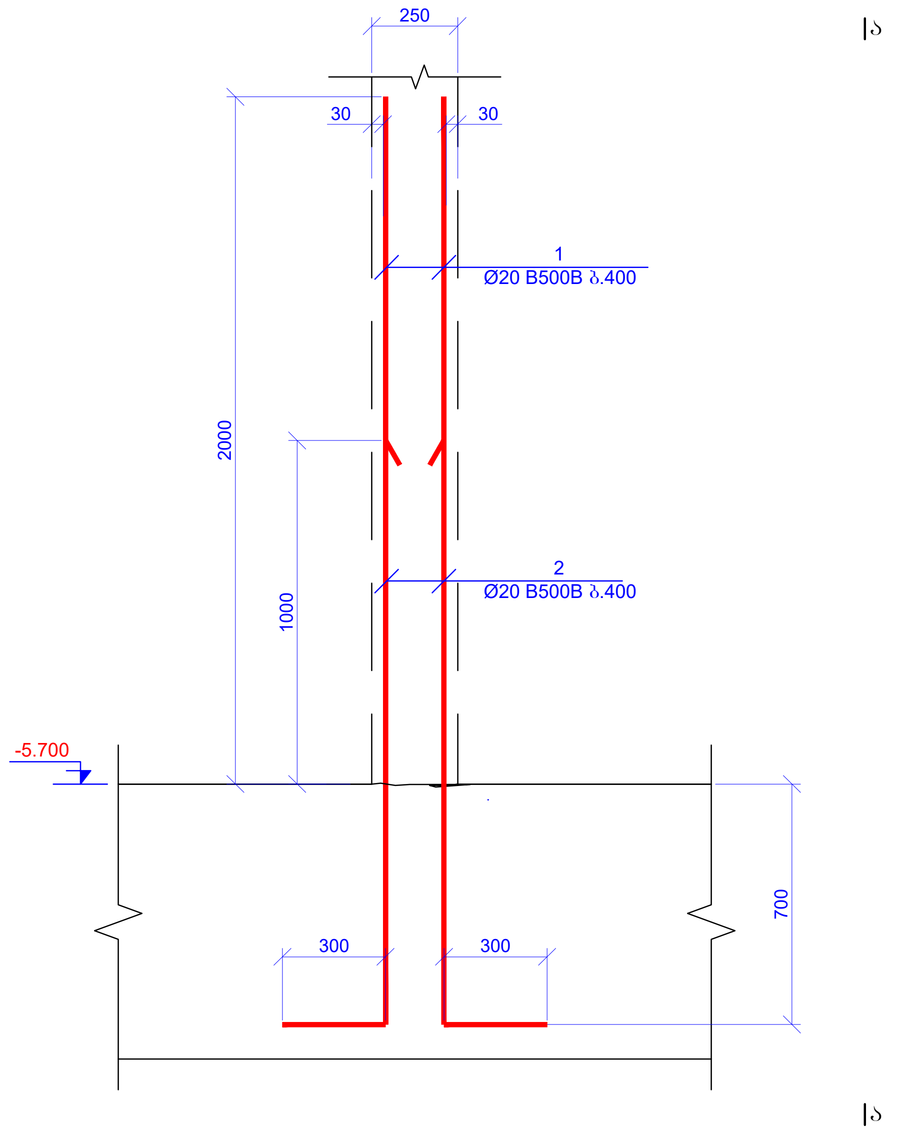

ა
250
30
30
1
Ø20 B500B ა.400
2
Ø20 B500B ა.400
2000
1000
-5.700
300
300
700
ა

ხედი ა-ა
მ. 1:20

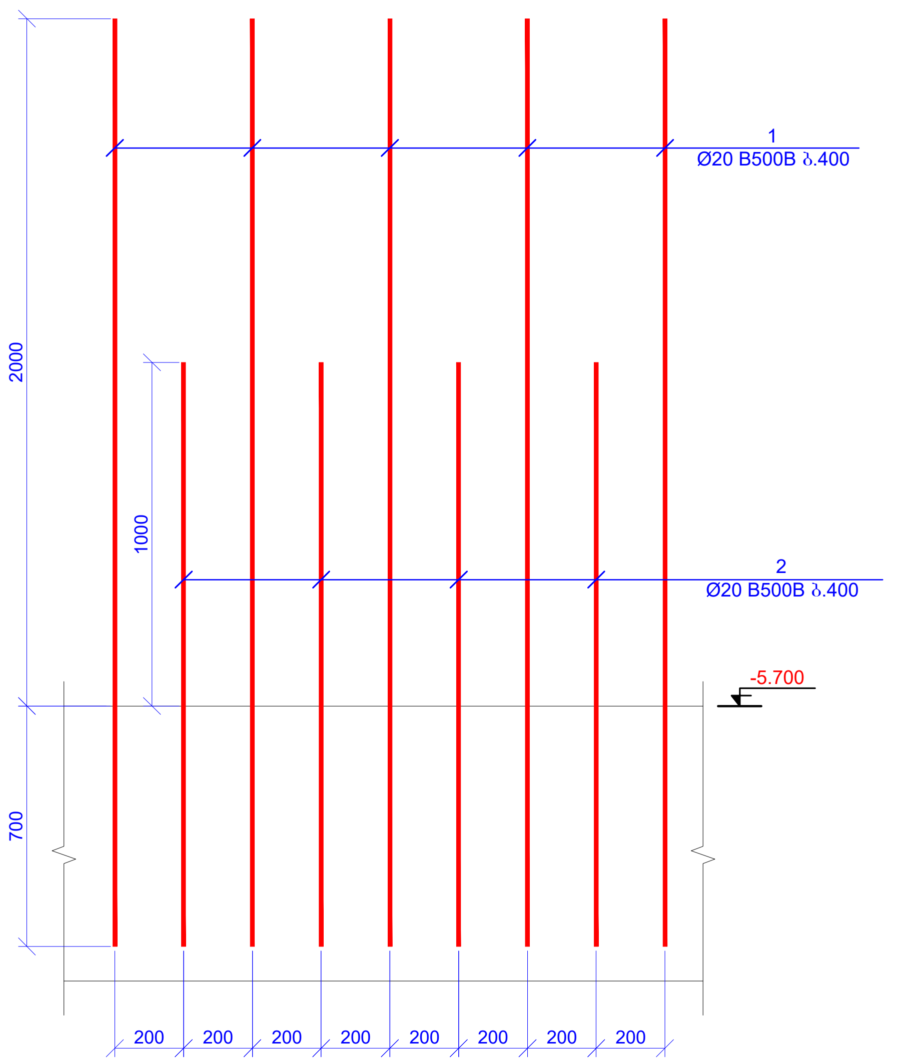

1
Ø20 B500B ა.400
2
Ø20 B500B ა.400
2000
1000
700
-5.700
200
200
200
200
200
200
200
200

კვეთი 2-2
მ. 1:20

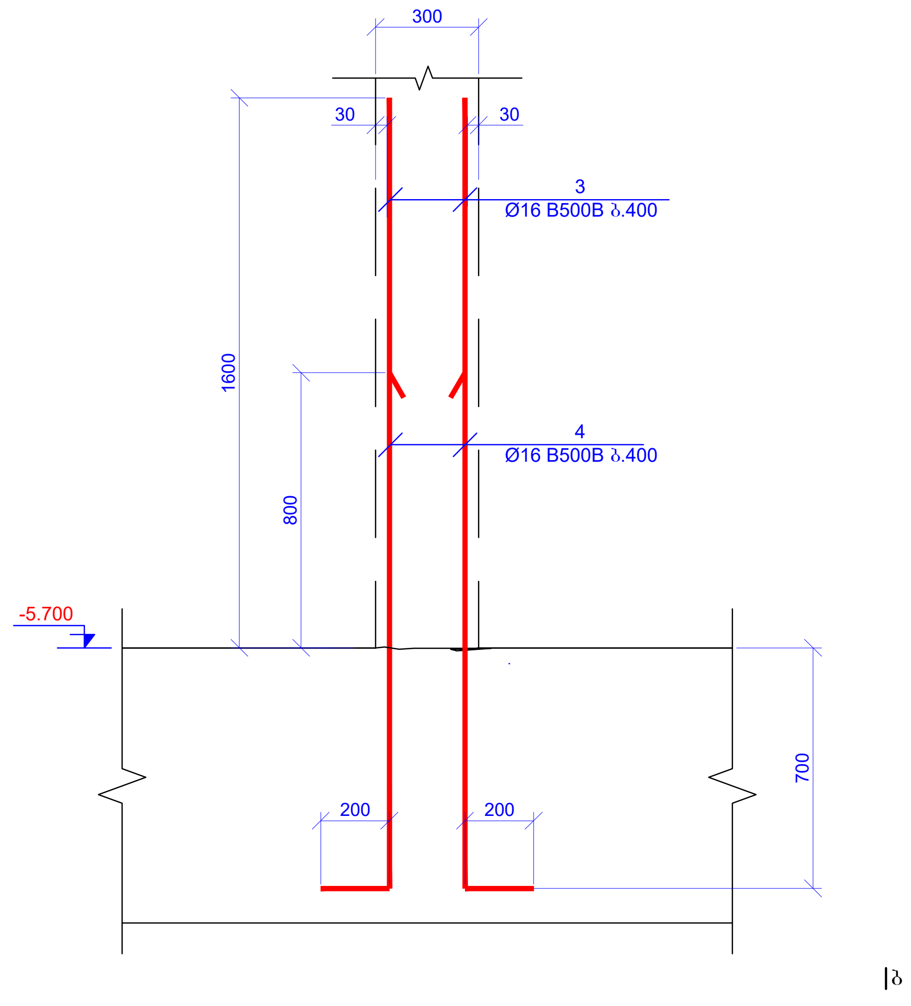

ბ
300
30
30
3
Ø16 B500B ა.400
4
Ø16 B500B ა.400
1600
800
-5.700
200
200
700
ბ

ხედი ბ-ბ
მ. 1:20

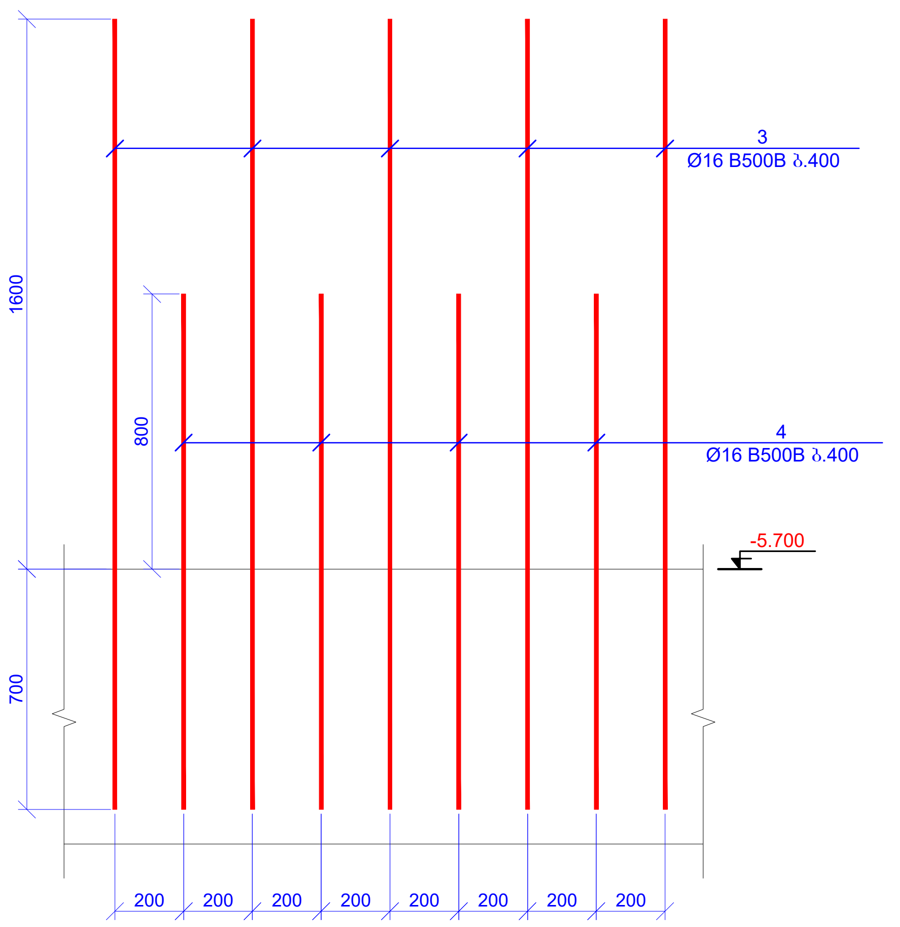

3
Ø16 B500B ა.400
4
Ø16 B500B ა.400
1600
800
700
-5.700
200
200
200
200
200
200
200
200

კვეთი 3-3
მ. 1:20

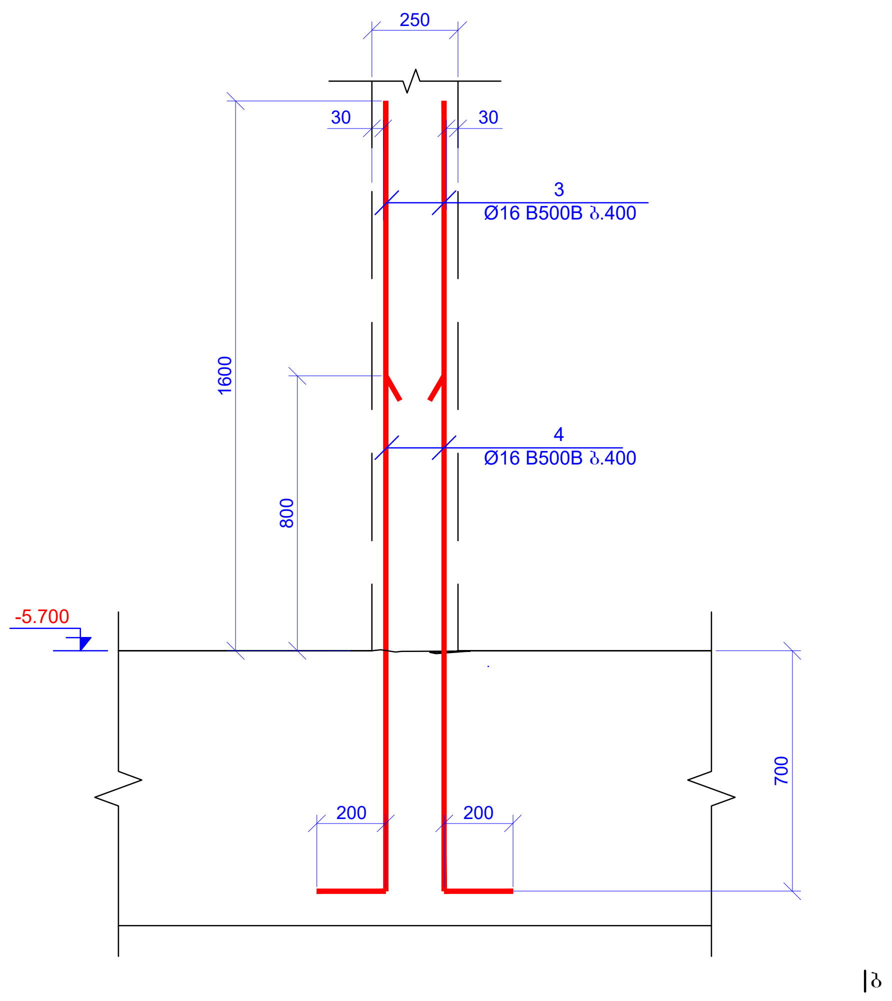

ბ
250
30
30
3
Ø16 B500B ა.400
4
Ø16 B500B ა.400
1600
800
-5.700
200
200
700
ბ

კვეთი 4-4
მ. 1:20

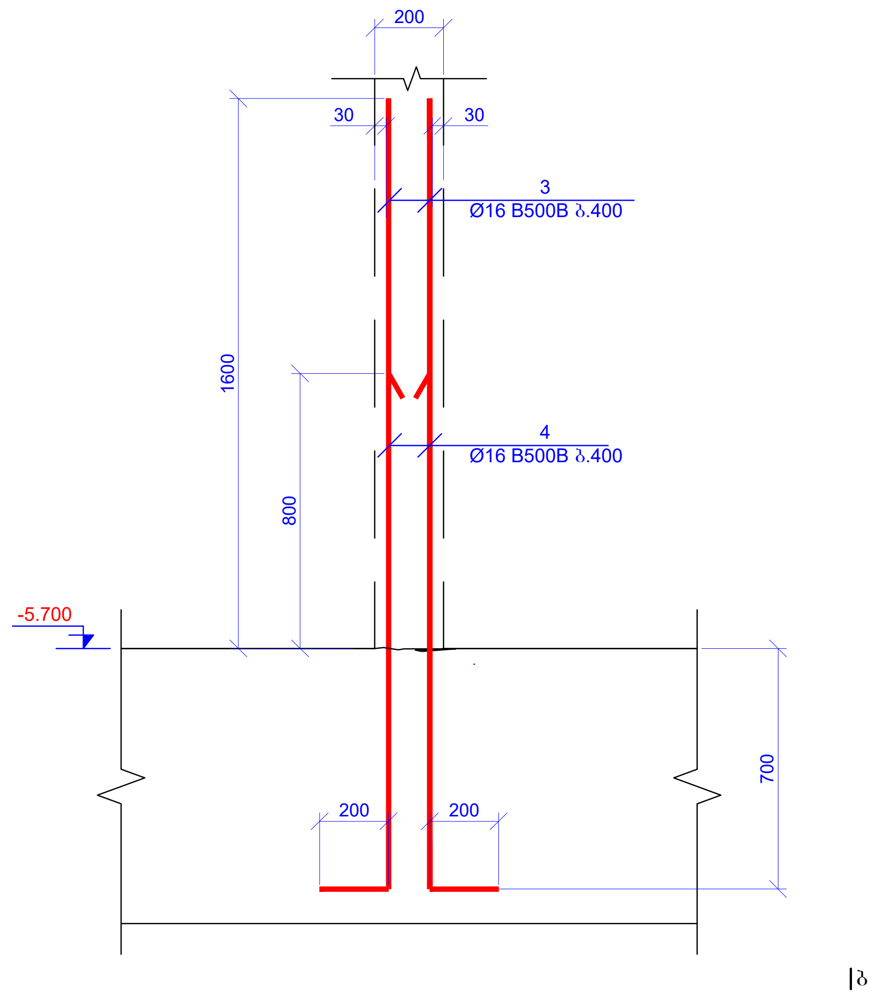

ბ
200
30
30
3
Ø16 B500B ა.400
4
Ø16 B500B ა.400
1600
800
-5.700
200
200
700
ბ

კვეთი 5-5
მ. 1:20

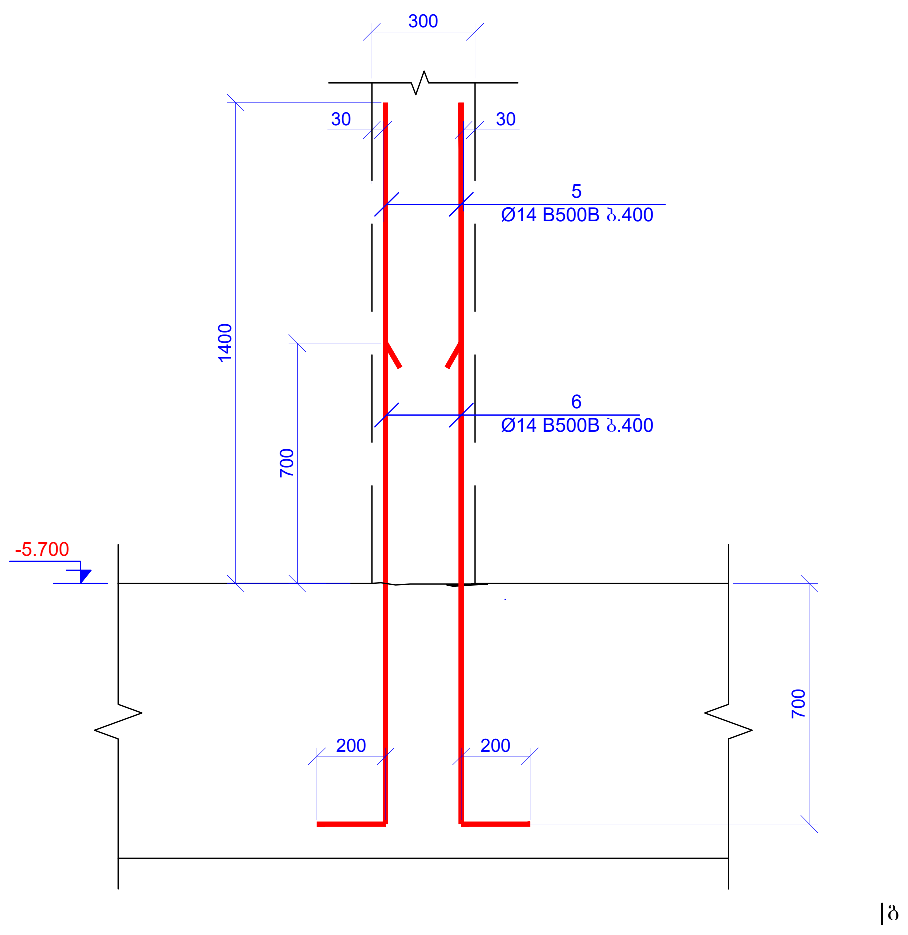

ბ
300
30
30
5
Ø14 B500B ა.400
6
Ø14 B500B ა.400
1400
700
-5.700
200
200
700
ბ

ფურცლის ფორმატი A2	ქ. თბილისი 2026 ფაილის დასახელება:	
პროექტის სახელწოდება: ქ.თბილისი, ანგია ბოჭორიშვილის ქ. №29 მრავალბინიანი საცხოვრებელი სახლი საკ. კოდი 01.11.12.015.264		
თანამდებობა	გვარი	ხელმოწერა
შეასრულა	ზ.ყველაშვილი	
შეამოწმა	თ.მაცაბერიძე	თ.
პროექტის №:	ნახაზის სახელწოდება: კვეთი 1-1; 2-2; 3-3; 4-4; 5-5	
თარიღი: 20 ივლისი 2026		
კონსტრუქციული პროექტი		
სტადია	მუშა პროექტი	
ნახაზის #:	კ- 27	რევიზია: 01

ხედი ბ-ბ
მ. 1:20

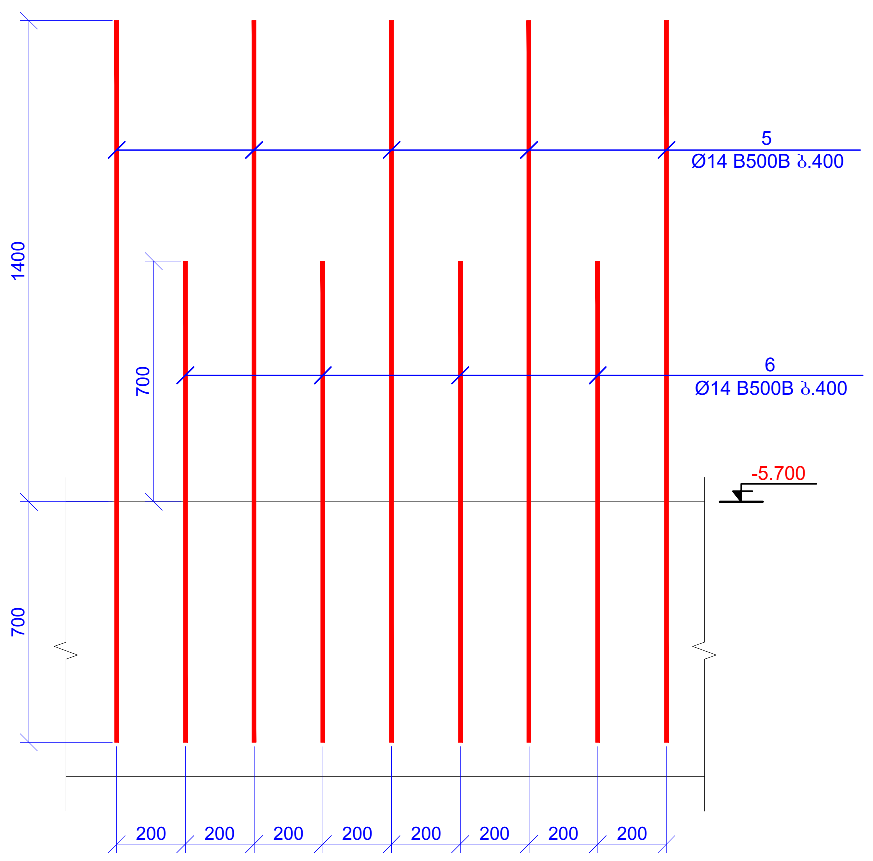
1400
700
700
5
Ø14 B500B ბ.400
6
Ø14 B500B ბ.400
-5.700
200
200
200
200
200
200
200
200

კვეთი 6-6
მ. 1:20

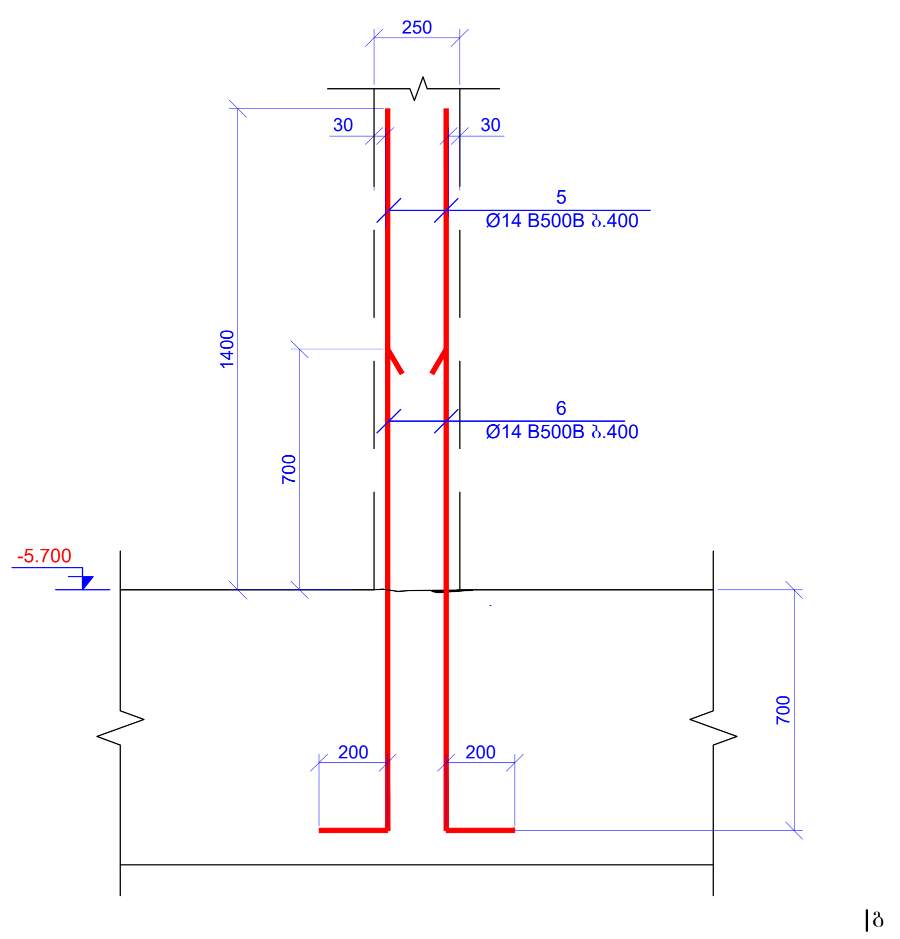
ბ
250
30
30
5
Ø14 B500B ბ.400
6
Ø14 B500B ბ.400
1400
700
-5.700
200
200
700
ბ

კვეთი 7-7
მ. 1:20

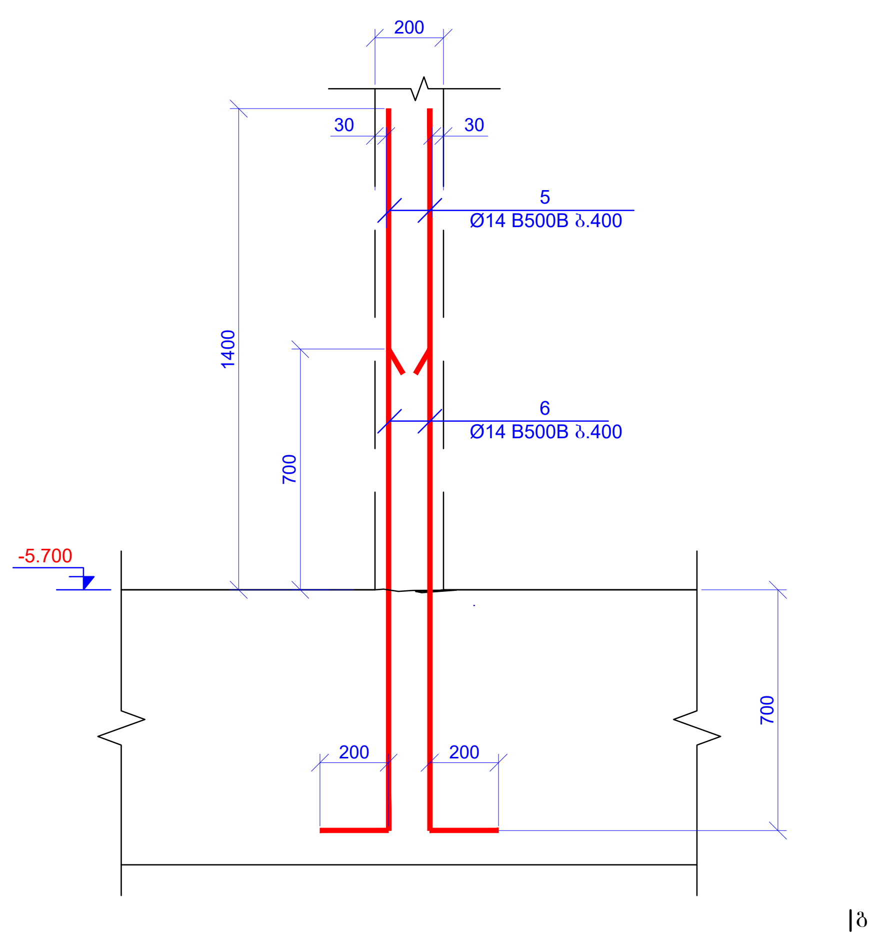
ბ
200
30
30
5
Ø14 B500B ბ.400
6
Ø14 B500B ბ.400
1400
700
-5.700
200
200
700
ბ

კვეთი 8-8
მ. 1:20

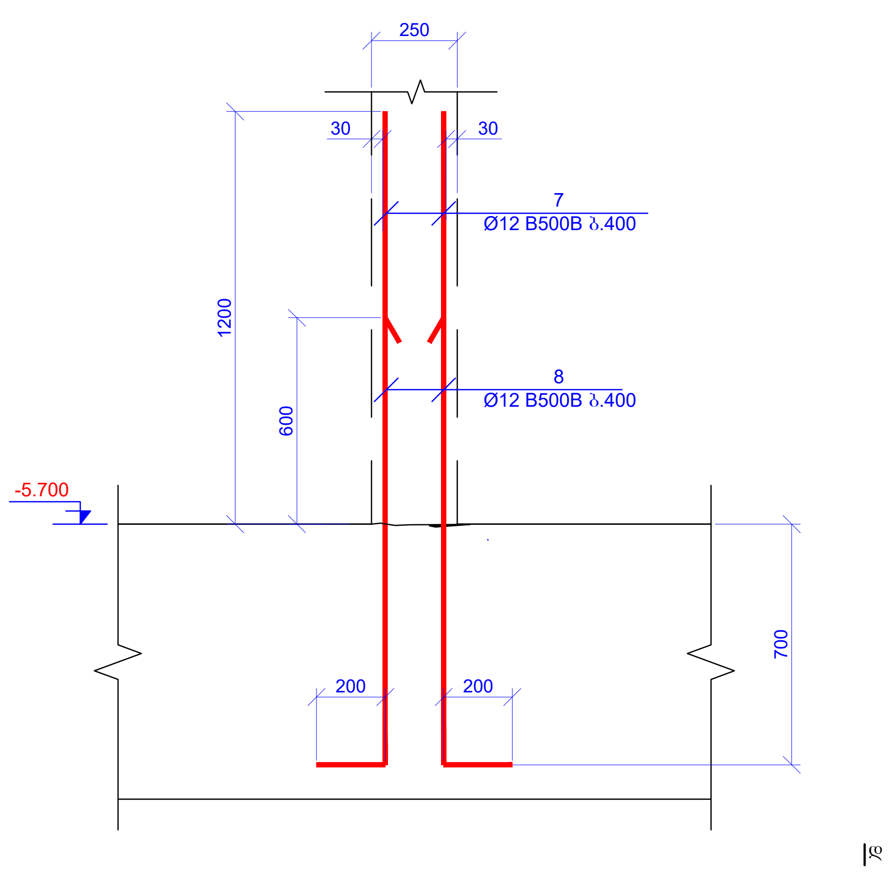
დ
250
30
30
7
Ø12 B500B ბ.400
8
Ø12 B500B ბ.400
1200
600
-5.700
200
200
700
დ

ხედი დ-დ
მ. 1:20

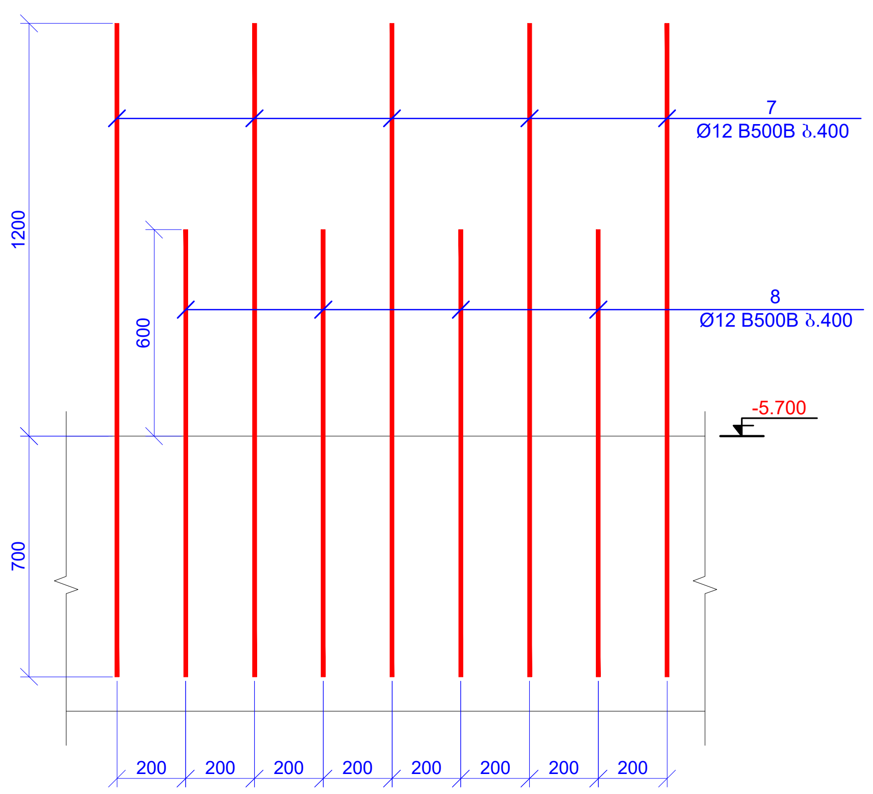
1200
600
700
7
Ø12 B500B ბ.400
8
Ø12 B500B ბ.400
-5.700
200
200
200
200
200
200
200
200

კვეთი 9-9
მ. 1:20

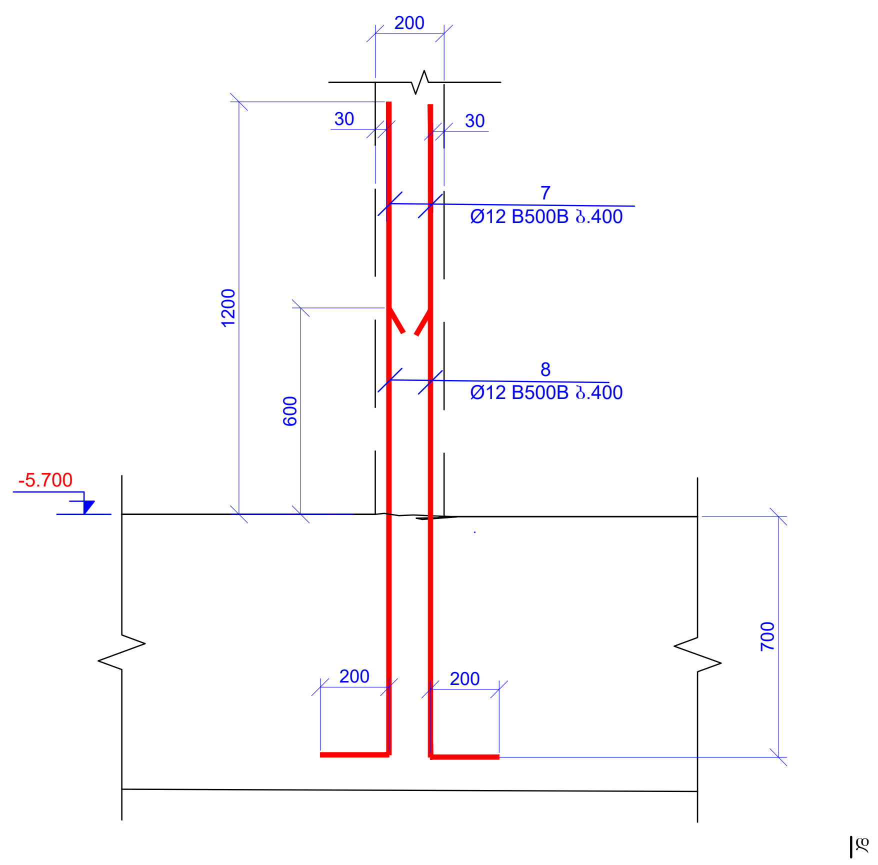
დ
200
30
30
7
Ø12 B500B ბ.400
8
Ø12 B500B ბ.400
1200
600
-5.700
200
200
700
დ

ფურცლის ფორმატი A2	ქ. თბილისი 2026 ფაილის დასახელება:	
პროექტის სახელწოდება: ქ.თბილისი, ანგია ბოჭორიშვილის ქ. №29 მრავალბინიანი საცხოვრებელი სახლი საკ. კოდი 01.11.12.015.264		
თანამდებობა	გვარი	ხელმოწერა
შეასრულა	ზ.ქველაშვილი	
შეამოწმა	თ.მაცაბერიძე	თ.
პროექტის №:	ნახაზის სახელწოდება: კვეთი 6-6; 7-7; 8-8; 9-9	
თარიღი: 20 ივლისი 2026		
კონსტრუქციული პროექტი		
სტადია	მუშა პროექტი	
ნახაზის #:	კ- 28	რევიზია: 01

ფრაგმენტი-1
მ. 1:20

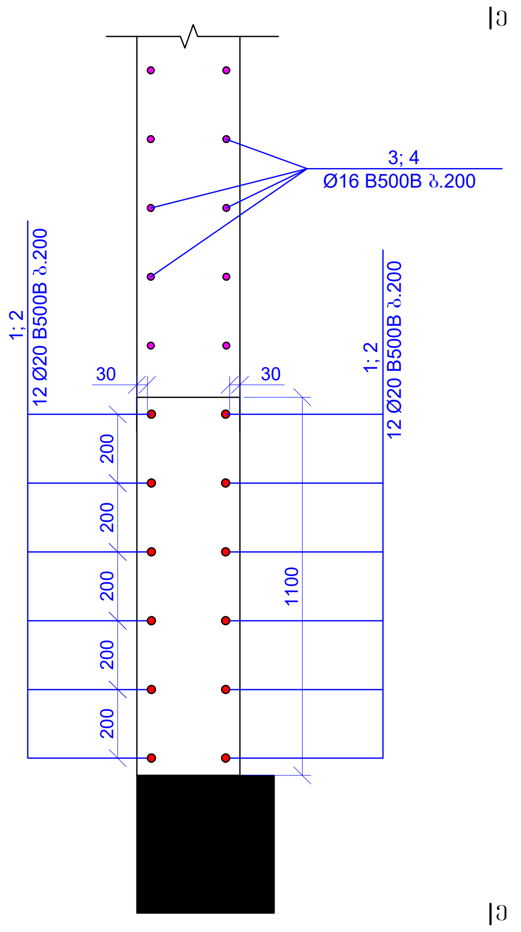
|ე
3; 4
Ø16 B500B ბ.200
1; 2
12 Ø20 B500B ბ.200
30
30
1; 2
12 Ø20 B500B ბ.200
200
200
200
200
200
1100
|ე

ხედი ე-ე
მ. 1:20

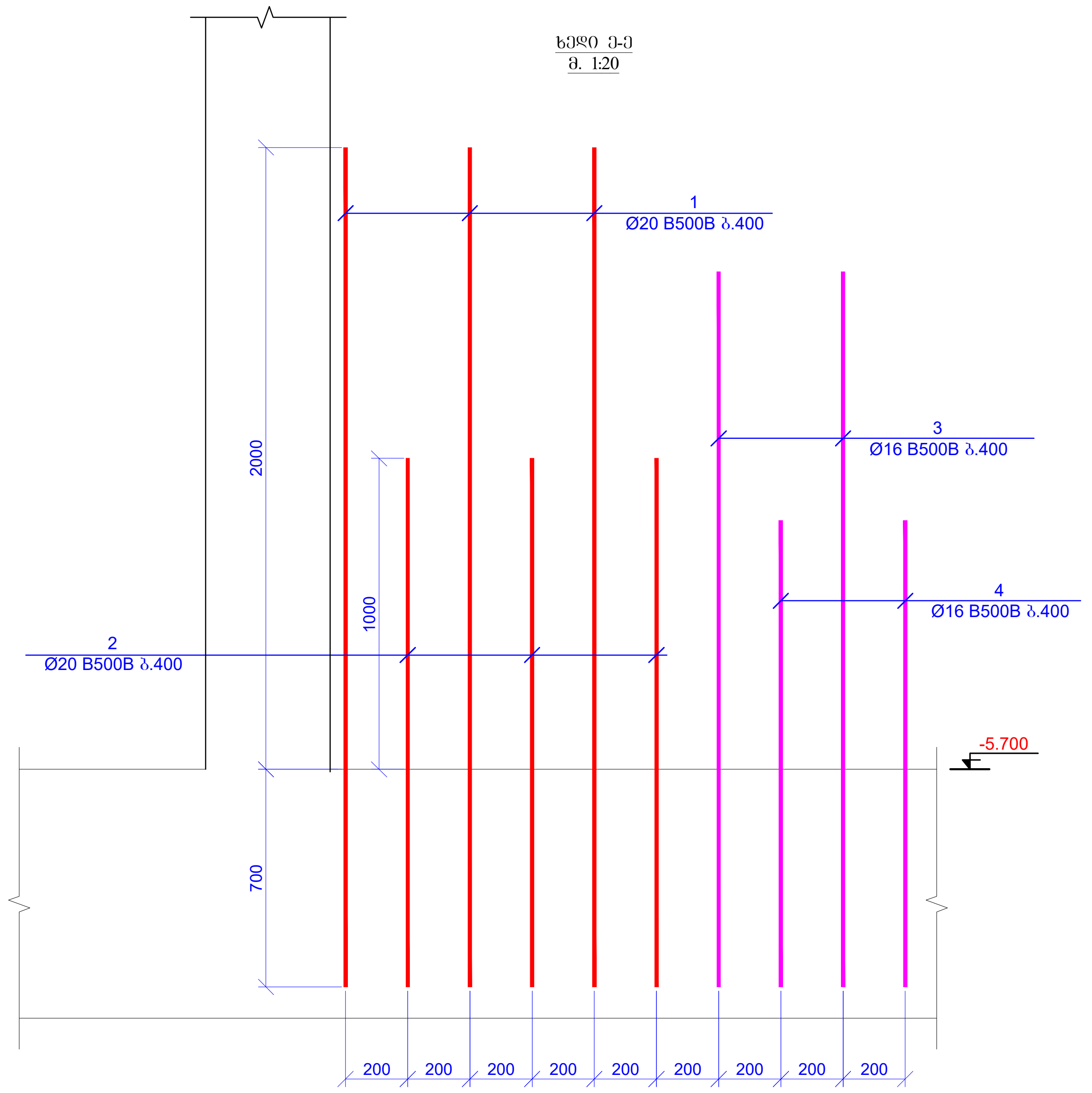
1
Ø20 B500B ბ.400
2000
3
Ø16 B500B ბ.400
1000
4
Ø16 B500B ბ.400
2
Ø20 B500B ბ.400
-5.700
700
200
200
200
200
200
200
200
200
200

ბულარი-1 (6ც)
მ. 1:20

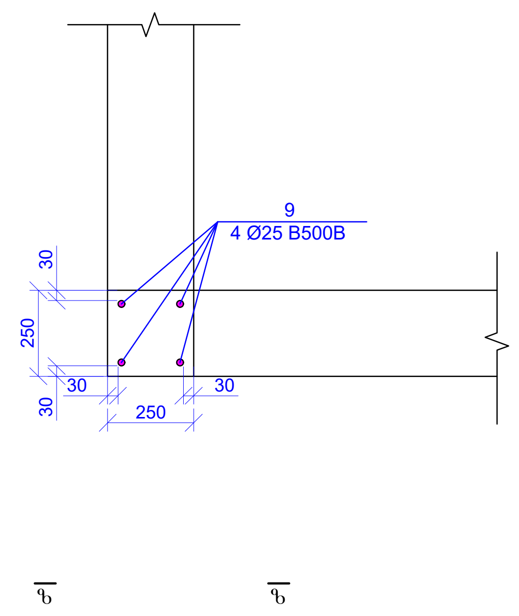
9
4 Ø25 B500B
30
250
30
30
250
30
ზ
ზ

ხედი ზ-ზ
მ. 1:20

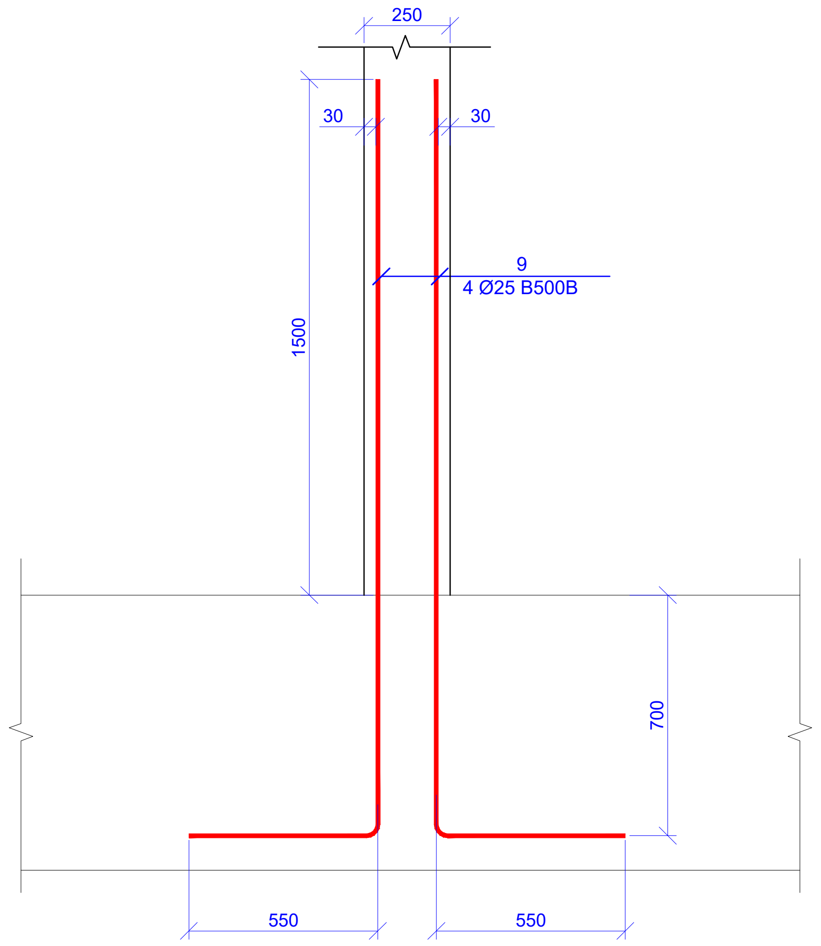
250
30
30
9
4 Ø25 B500B
1500
700
550
550

პოზ.	აღნიშვნა	დასახელება	რაოდ.	წონა, კგ	
		კედლის ნაშვერები ნიშნ. -5.700			
		დეტალები		ერთეული (კგ)	სულ (კგ)
1		Ø 20 B500B ℓ= 3000	70	7.41	518.45
2		Ø 20 B500B ℓ= 2000	70	4.94	345.64
3		Ø 16 B500B ℓ= 1700	90	2.69	241.75
4		Ø 16 B500B ℓ= 2500	90	3.95	355.51
5		Ø 14 B500B ℓ= 2300	285	2.78	792.97
6		Ø 14 B500B ℓ= 1600	285	1.94	551.63
7		Ø 12 B500B ℓ= 2100	280	1.87	522.60
8		Ø 12 B500B ℓ= 1500	280	1.33	373.29
9		Ø 25 B500B ℓ= 2750	24	10.61	254.60
				ჯამი:	3956.44

მასალების ჯამური ხარჯი (საძირკველი)												
არმატურის ხარჯი, კგ; სახ. სტანდარტი 5781-82*												
Ø6 B240B	Ø8 B240B	Ø8 B500B	Ø10 B500B	Ø12 B500B	Ø14 B500B	Ø16 B500B	Ø18 B500B	Ø20 B500B	Ø22 B500B	Ø25 B500B	Ø28 B500B	Ø32 B500B
0.00	188.14	489.48	4179.10	4176.36	1344.61	32430.01	0.00	6458.45	0.00	7371.76	0.00	0.00
ჯამი:												56637.91
ბეტონი B30W6											660.95	მ³
ბეტონი B15											74.00	მ³

ფურცლის ფორმატი A2	ქ. თბილისი 2026 ფაილის დასახელება:	
პროექტის სახელწოდება: ქ.თბილისი, ანგია ბოჭორიშვილის ქ. №29 მრავალბინიანი საცხოვრებელი სახლი საკ. კოდი 01.11.12.015.264		
თანამდებობა	გვარი	ხელმოწერა
შეასრულა	ზ.ქველაშვილი	
შეამოწმა	თ.მაცაბერიძე	თ.
პროექტის №:	ნახაზის სახელწოდება: ფრაგმენტი 1 ბულარი 1 სპეციფიკაცია	
თარიღი: 20 ივლისი 2026		
კონსტრუქციული პროექტი		
სტადია	მუშა პროექტი	
ნახაზის #:	კ- 29	რევიზია: 01

სვეტების განლაგების გეგმა
ნიშნ. -5.700
მ. 1:100

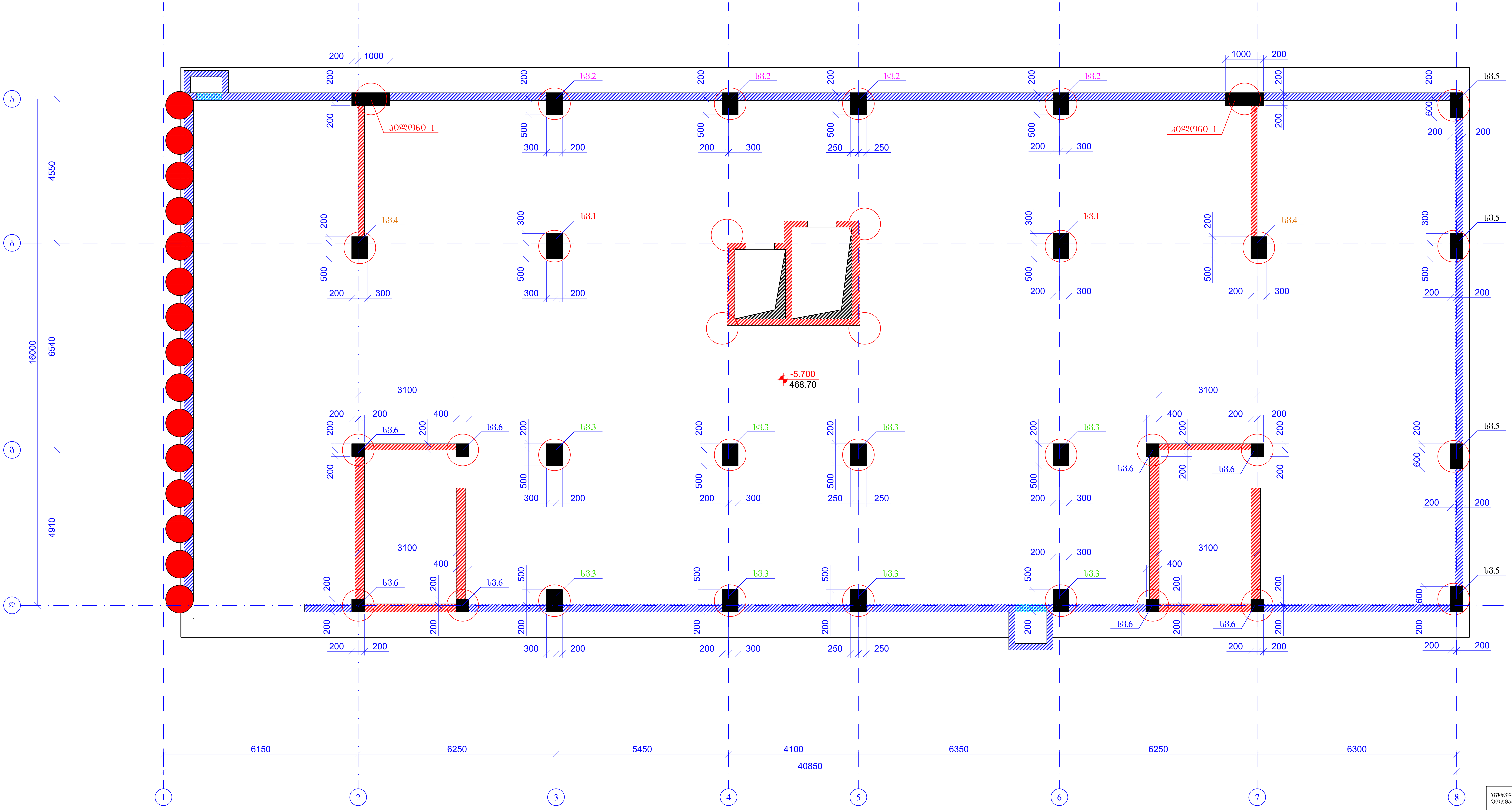
სვ.1
სვ.2
სვ.3
სვ.4
სვ.5
სვ.6
პილონი 1
-5.700
468.70
ა
ბ
გ
დ
1
2
3
4
5
6
7
8
4550
6540
4910
16000
6150
6250
5450
4100
6350
6250
6300
40850
3100
200
1000
300
400
500
250
600

ფურცლის ფორმატი A2	ქ. თბილისი 2026
	ფაილის დასახელება:

პროექტის სახელწოდება:

ქ.თბილისი, ანჩია ბოჭორიშვილის ქ. №29
მრავალბინიანი საცხოვრებელი სახლი
საკ. კოდი 01.11.12.015.264

თანამდებობა	გვარი	ხელმოწერა
შეასრულა	ზ.ქველაშვილი	
შეამოწმა	თ.მაცაბერიძე	თ.

პროექტის №:

თარიღი:
20 ივლისი 2026

კონსტრუქციული პროექტი

ნახაზის სახელწოდება:
სვეტების განლაგების გეგმა
ნიშნ. -5.700

სტადია	მუშა პროექტი	
ნახაზის #:	კ- 30	რევიზია: 01

სვ.-1 (2ც)

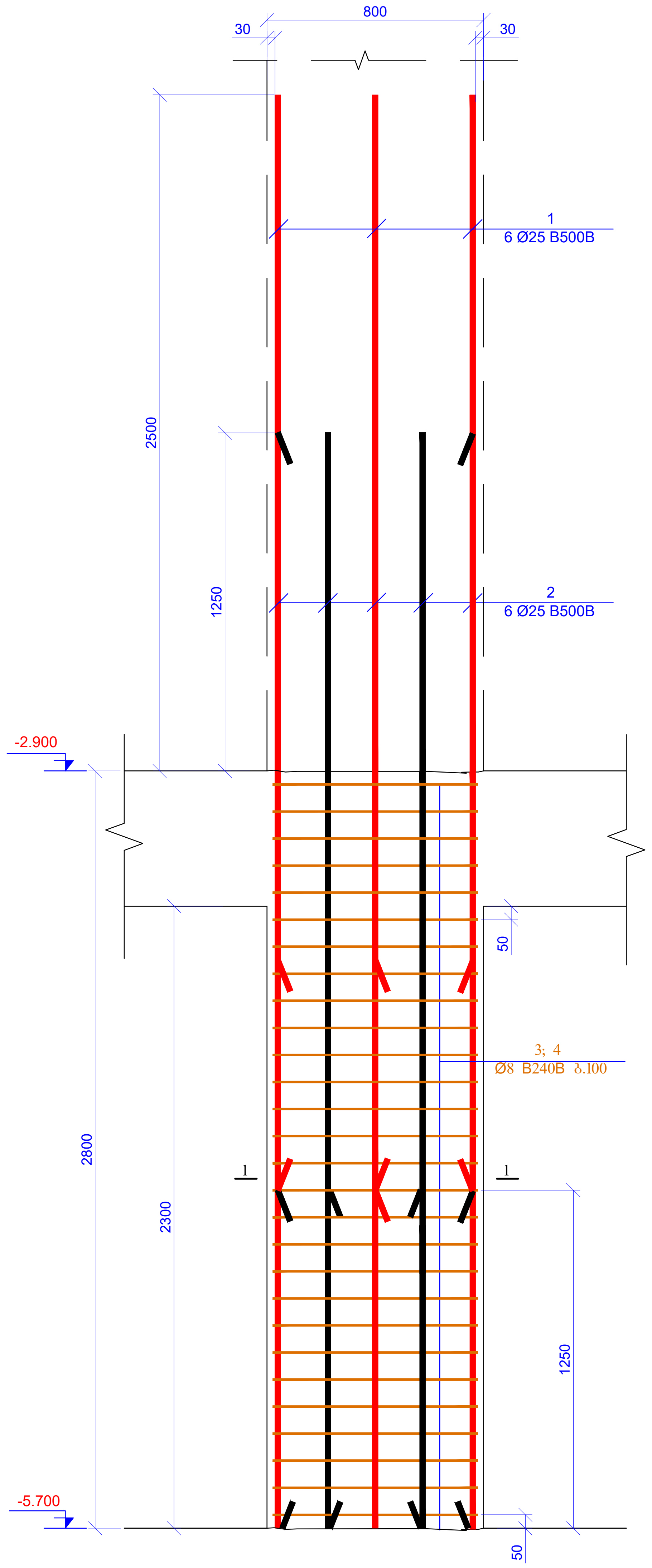
800
30
30
2500
1
6 Ø25 B500B
1250
2
6 Ø25 B500B
-2.900
50
3; 4
Ø8 B240B ბ.100
2800
2300
1250
-5.700
50

კვეთი 1-1
მ 1:20

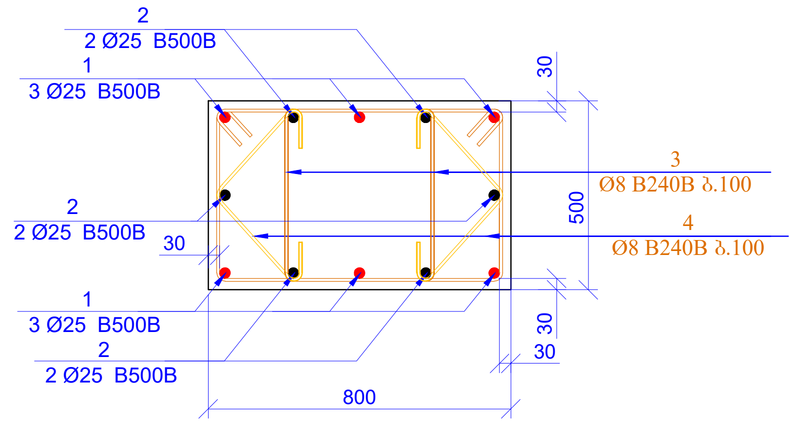
2
2 Ø25 B500B
1
3 Ø25 B500B
2
2 Ø25 B500B
30
1
3 Ø25 B500B
2
2 Ø25 B500B
30
3
Ø8 B240B ბ.100
500
4
Ø8 B240B ბ.100
30
30
800

პოზ. 3

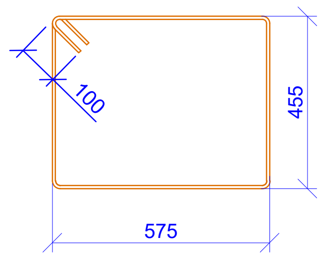

L=2260 მმ

პოზ. 4

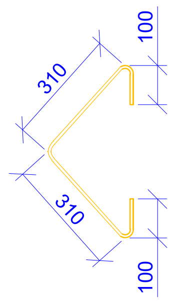
100
310
310
100

L=820 მმ

პოზ.	აღნიშვნა	დასახელება	რაოდ.	წონა, კგ		სვეტის რაოდ.
		სვეტი - 1				2
		დეტალები		ერთეული (კგ)	სულ (კგ)	კგ
1		Ø 25 B500B ℓ= 4050	6	15.62	93.74	187.48
2		Ø 25 B500B ℓ= 4050	6	15.62	93.74	187.48
3		Ø 8 B240B ℓ= 2260	56	0.89	49.99	99.99
4		Ø 8 B240B ℓ= 820	56	0.32	18.14	36.28
				Σ =	255.61	511.22
					($მ^3$)	$მ^3$
		ბეტონი B30			0.92	1.84

ფურცლის ფორმატი A2	ქ. თბილისი 2026 ფაილის დასახელება:	
პროექტის სახელწოდება: ქ.თბილისი, ანგია ბოჭორიშვილის ქ. №29 მრავალბინიანი საცხოვრებელი სახლი საკ. კოდი 01.11.12.015.264		
თანამდებობა	გვარი	ხელმოწერა
შეასრულა	ზ.ქველაშვილი	
შეამოწმა	თ.მაცაბერიძე	თ.
პროექტის №: თარიღი: 20 ივლისი 2026 კონსტრუქციული პროექტი	ნახაზის სახელწოდება: სვ. 1 კვეთი 1-1 სპეციფიკაცია	
სტადია	მუშა პროექტი	
ნახაზის #:	კ- 31	რევიზია: 01

სვ.-2 (4ც)

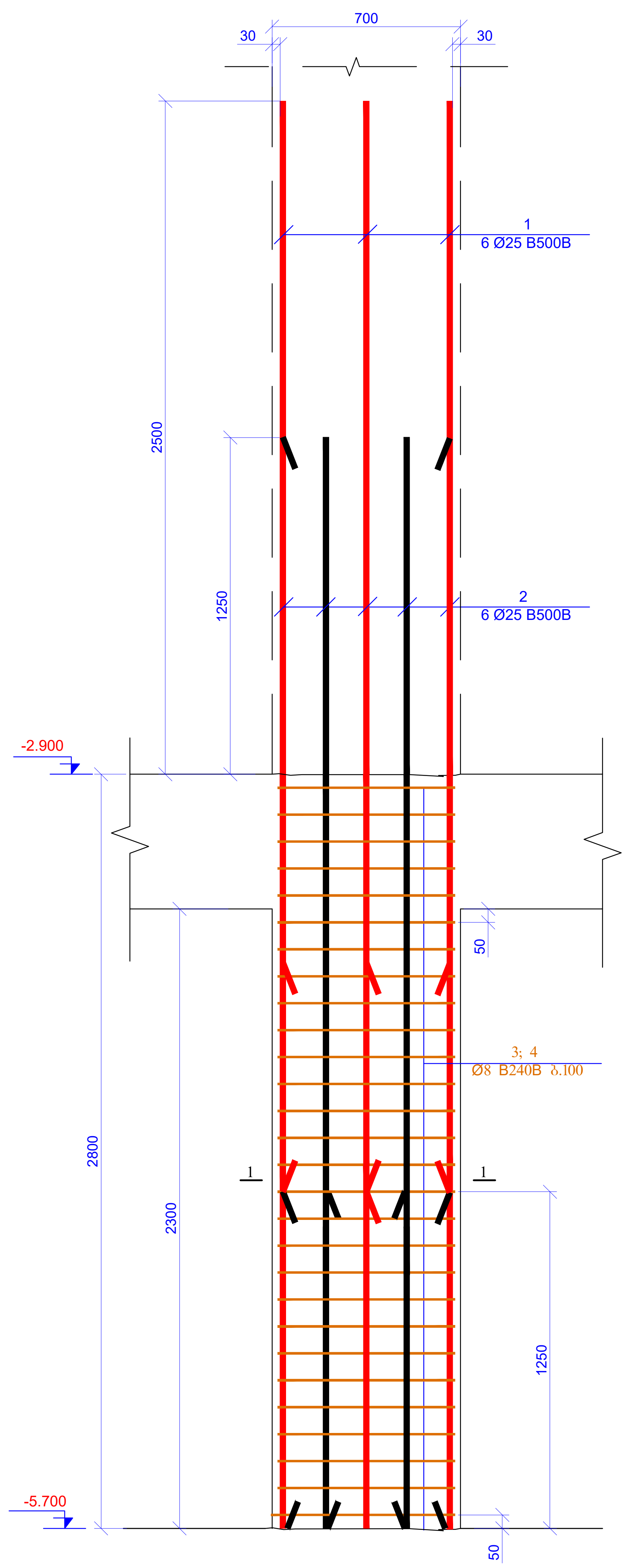
30
700
30
1
6 Ø25 B500B
2500
1250
2
6 Ø25 B500B
-2.900
2800
2300
50
3; 4
Ø8 B240B ბ.100
1
1
1250
-5.700
50

კვეთი 1-1
მ 1:20

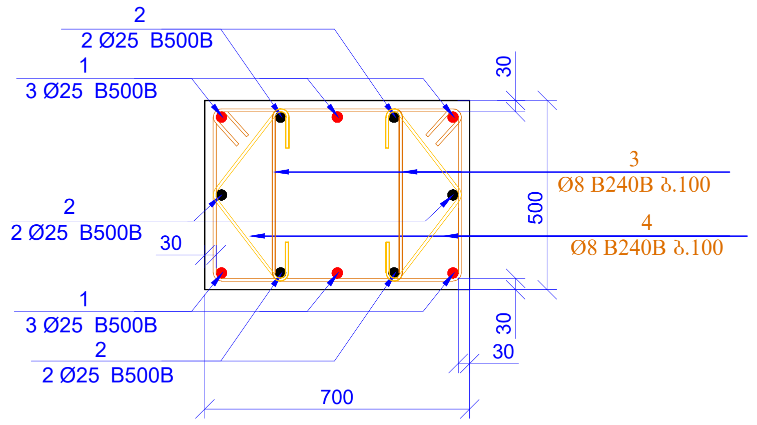
2
2 Ø25 B500B
1
3 Ø25 B500B
2
2 Ø25 B500B
30
1
3 Ø25 B500B
2
2 Ø25 B500B
700
30
500
30
30
3
Ø8 B240B ბ.100
4
Ø8 B240B ბ.100

პოზ. 3

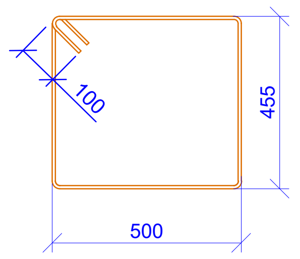

L=2110 მმ

პოზ. 4

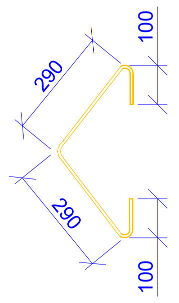
100
290
290
100

L=780 მმ

პოზ.	აღნიშვნა	დასახელება	რაოდ.	წონა, კგ		სვეტის რაოდ.
		სვეტი - 2				4
		დეტალები		ერთეული (კგ)	სულ (კგ)	კგ
1		Ø 25 B500B ℓ= 4050	6	15.62	93.74	374.95
2		Ø 25 B500B ℓ= 4050	6	15.62	93.74	374.95
3		Ø 8 B240B ℓ= 2110	56	0.83	46.67	186.70
4		Ø 8 B240B ℓ= 780	56	0.31	17.25	69.02
				Σ =	251.41	1005.62
					($მ^3$)	$მ^3$
		ბეტონი B30			0.80	3.22

ფურცლის ფორმატი A2	ქ. თბილისი 2026 ფაილის დასახელება:	
პროექტის სახელწოდება: ქ.თბილისი, ანგია ბოჭორიშვილის ქ. №29 მრავალბინიანი საცხოვრებელი სახლი საკ. კოდი 01.11.12.015.264		
თანამდებობა	გვარი	ხელმოწერა
შეასრულა	ზ.ყველაშვილი	
შეამოწმა	თ.მაცაბერიძე	თ.
პროექტის №: თარიღი: 20 ივლისი 2026 კონსტრუქციული პროექტი	ნახაზის სახელწოდება: სვ. 2 კვეთი 1-1 სპეციფიკაცია	
სტადია	მუშა პროექტი	
ნახაზის #:	კ- 32	რევიზია: 01

სვ.-3 (8ც)

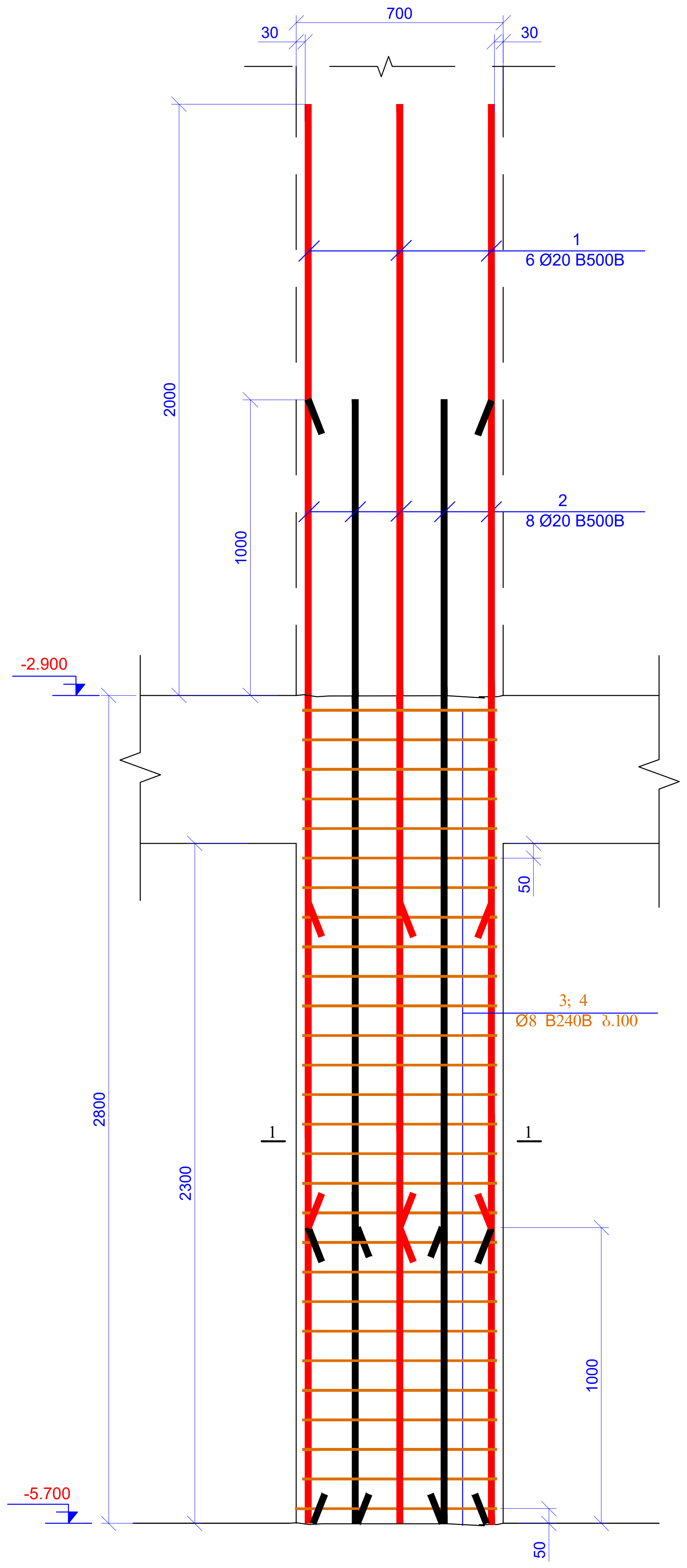
30
700
30
1
6 Ø20 B500B
2000
1000
2
8 Ø20 B500B
-2.900
50
3; 4
Ø8 B240B ბ.100
2800
2300
1
1
1000
-5.700
50

კვეთი 1-1
მ 1:20

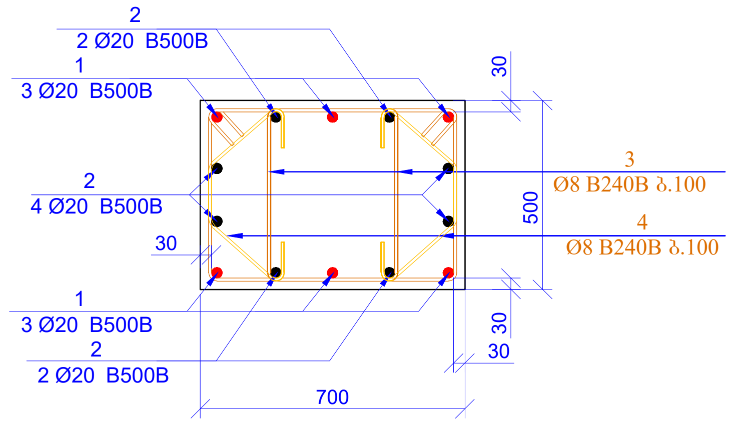
2
2 Ø20 B500B
1
3 Ø20 B500B
2
4 Ø20 B500B
30
1
3 Ø20 B500B
2
2 Ø20 B500B
700
30
500
30
30
3
Ø8 B240B ბ.100
4
Ø8 B240B ბ.100

პოზ.3

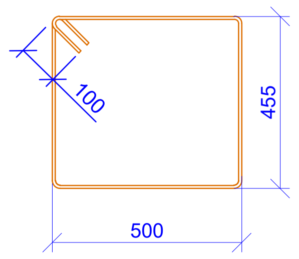

L=2110 მმ

პოზ. 4

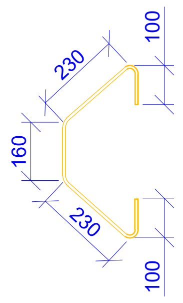
100
230
160
230
100

L=820 მმ

პოზ.	ა ღ ნ ი შ ვ ნ ა	დ ა ს ა ხ ე ლ ე ბ ა	რაოდ.	წონა, კგ		სვეტის რაოდ.
		სვეტი - 3				8
		დეტალები		ერთეული (კგ)	სულ (კგ)	კგ
1		Ø 20 B500B ℓ= 3800	6	9.38	56.29	450.31
2		Ø 20 B500B ℓ= 3800	8	9.38	75.05	600.42
3		Ø 8 B240B ℓ= 2110	56	0.83	46.67	373.40
4		Ø 8 B240B ℓ= 820	56	0.32	18.14	145.11
				Σ =	196.16	1569.24
					($მ^3$)	$მ^3$
		ბეტონი B30			0.80	6.44

ფურცლის ფორმატი A2
ქ. თბილისი 2026
ფაილის დასახელება:

პროექტის სახელწოდება:

ქ.თბილისი, ანგია ბოჭორიშვილის ქ. №29
მრავალბინიანი საცხოვრებელი სახლი
საკ. კოდი 01.11.12.015.264

თანამდებობა	გვარი	ხელმოწერა
შეასრულა	ზ.ქველაშვილი	
შეამოწმა	თ.მაცაბერიძე	

პროექტის №:
თარიღი:
20 ივლისი 2026
კონსტრუქციული პროექტი

ნახაზის სახელწოდება:
სვ. 3
კვეთი 1-1
სპეციფიკაცია

სტადია: მუშა პროექტი

ნახაზის #: კ- 33
რევიზია: 01

სვ.-4 (2ც)

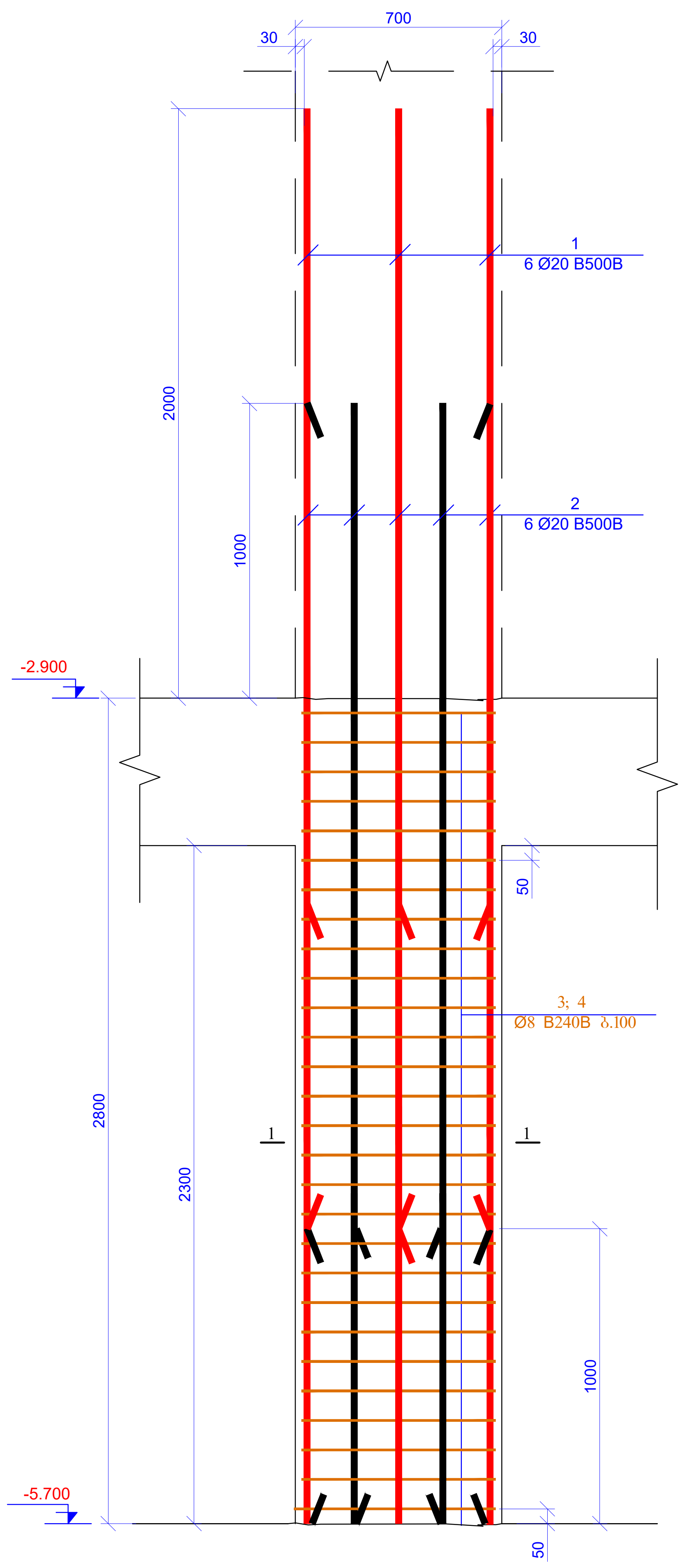
700
30
30
2000
1000
2800
2300
1000
50
50
1
6 Ø20 B500B
2
6 Ø20 B500B
3; 4
Ø8 B240B ბ.100
-2.900
-5.700
1
1

კვეთი 1-1
მ 1:20

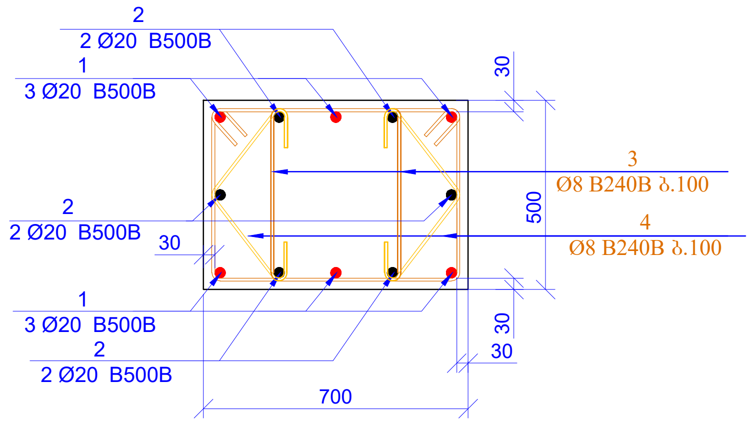
2
2 Ø20 B500B
1
3 Ø20 B500B
2
2 Ø20 B500B
30
1
3 Ø20 B500B
2
2 Ø20 B500B
3
Ø8 B240B ბ.100
4
Ø8 B240B ბ.100
30
500
30
30
700

პოზ. 3

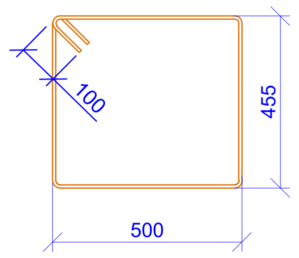

L=2110 მმ

პოზ. 4

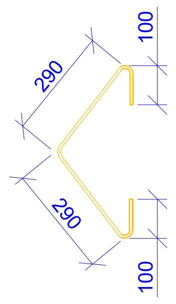
100
290
290
100

L=780 მმ

პოზ.	აღნიშვნა	დასახელება					რაოდ.	წონა, კგ		სვეტის რაოდ.
		სვეტი - 4								2
		დეტალები						ერთეული (კგ)	სულ (კგ)	კგ
1		Ø	20	B500B	ℓ=	3800	6	9.38	56.29	112.58
2		Ø	20	B500B	ℓ=	3800	6	9.38	56.29	112.58
3		Ø	8	B240B	ℓ=	2110	56	0.83	46.67	93.35
4		Ø	8	B240B	ℓ=	780	56	0.31	17.25	34.51
								Σ =	176.51	353.01
									($მ^3$)	$მ^3$
		ბეტონი B30							0.80	1.61

ფურცლის ფორმატი A2	ქ. თბილისი 2026	
	ფაილის დასახელება:	
პროექტის სახელწოდება: ქ.თბილისი, ანჟია ბოჭორიშვილის ქ. №29 მრავალბინიანი საცხოვრებელი სახლი საკ. კოდი 01.11.12.015.264		
თანამდებობა	გვარი	ხელმოწერა
შეასრულა	ზ.ქველაშვილი	
შეამოწმა	თ.მაცაბერიძე	თ.
პროექტის №:	ნახაზის სახელწოდება: სვ. 4 კვეთი 1-1 სპეციფიკაცია	
თარიღი: 20 ივლისი 2026		
კონსტრუქციული პროექტი		
სტადია	მუშა პროექტი	
ნახაზის #:	კ- 34	რევიზია: 01

სვ.-5 (4ც)

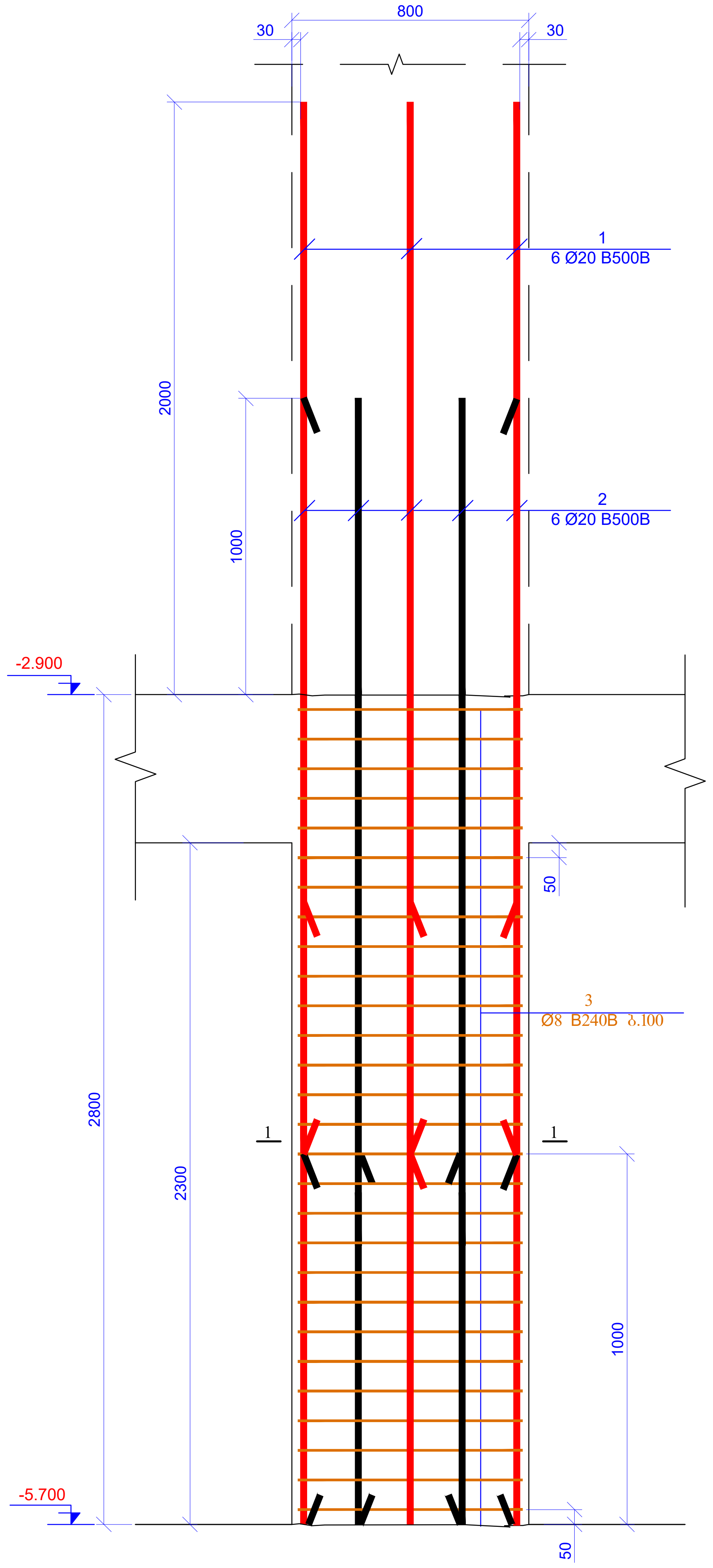
30
800
30
1
6 Ø20 B500B
2000
1000
2
6 Ø20 B500B
-2.900
50
3
Ø8 B240B ბ.100
2800
2300
1
1
1000
-5.700
50

კვეთი 1-1
მ 1:20

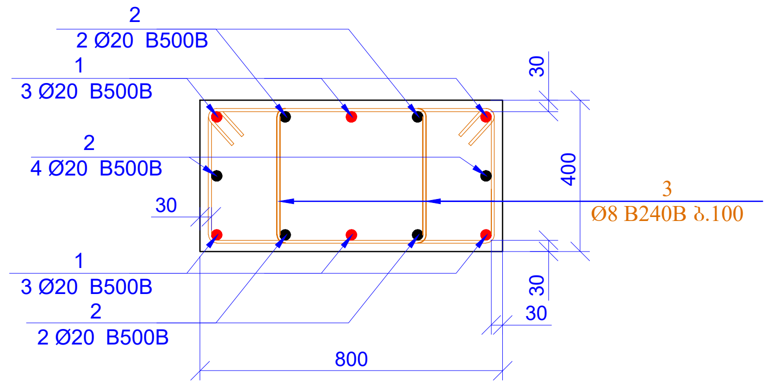
2
2 Ø20 B500B
1
3 Ø20 B500B
2
4 Ø20 B500B
30
1
3 Ø20 B500B
2
2 Ø20 B500B
800
30
400
3
Ø8 B240B ბ.100
30
30

პოზ. 3

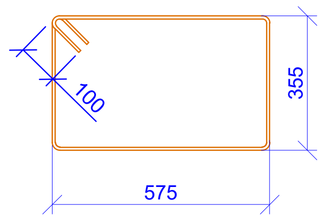

L=2060 მმ

პოზ.	აღნიშვნა	დასახელება	რაოდ.	წონა, კგ		სვეტის რაოდ.
		სვეტი - 5				4
		დეტალები		ერთეული (კგ)	სულ (კგ)	კგ
1		Ø 20 B500B ℓ= 3800	6	9.38	56.29	225.16
2		Ø 20 B500B ℓ= 3800	6	9.38	56.29	225.16
3		Ø 8 B240B ℓ= 2060	56	0.81	45.57	182.27
				Σ =	158.15	632.59
					($м^3$)	$მ^3$
		ბეტონი B30			0.74	2.94

ფურცლის ფორმატი A2	ქ. თბილისი 2026
	ფაილის დასახელება:

პროექტის სახელწოდება:

ქ.თბილისი, ანგია ბოჭორიშვილის ქ. №29
მრავალბინიანი საცხოვრებელი სახლი
საკ. კოდი 01.11.12.015.264

თანამდებობა	გვარი	ხელმოწერა
შეასრულა	ზ.ქველაშვილი	
შეამოწმა	თ.მაცაბერიძე	

პროექტის №:	ნახაზის სახელწოდება: სვ. 5 კვეთი 1-1 სპეციფიკაცია
თარიღი: 20 ივლისი 2026	
კონსტრუქციული პროექტი	
სტადია	მუშა პროექტი
ნახაზის #:	კ- 35
	რევიზია: 01

სვ.-6 (8ც)

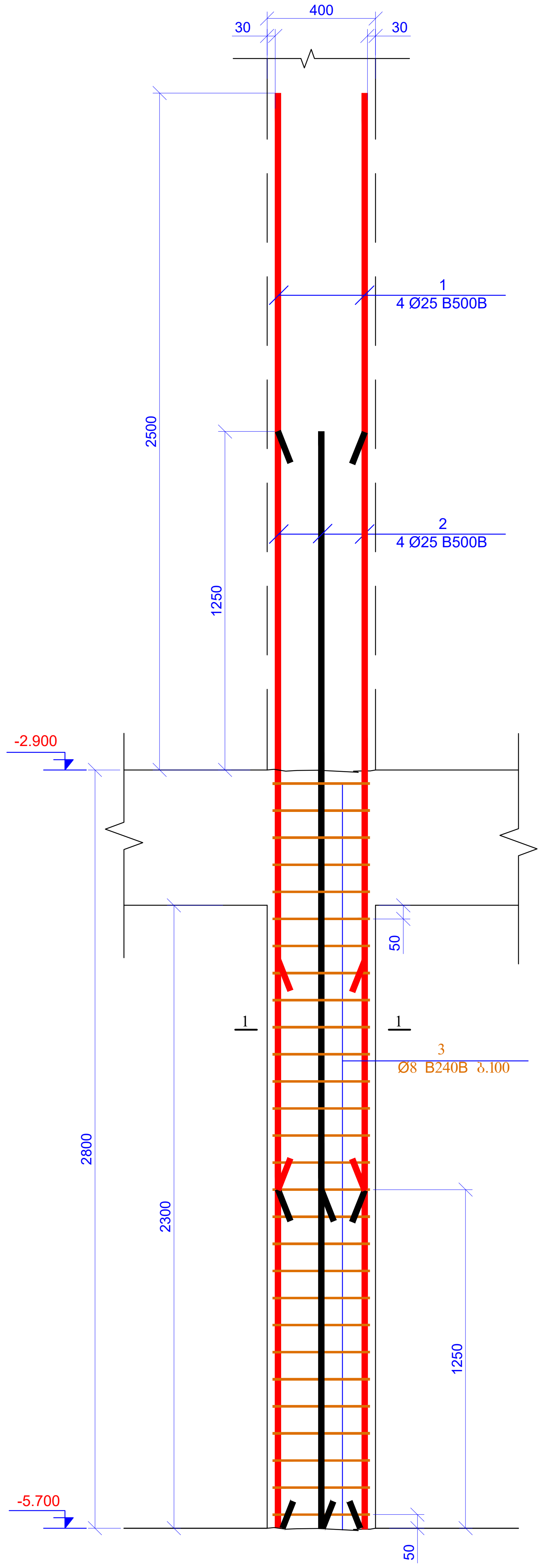
30
400
30
1
4 Ø25 B500B
2500
1250
2
4 Ø25 B500B
-2.900
50
1
1
3
Ø8 B240B ბ.100
2800
2300
1250
-5.700
50

კვეთი 6-6
მ 1:20

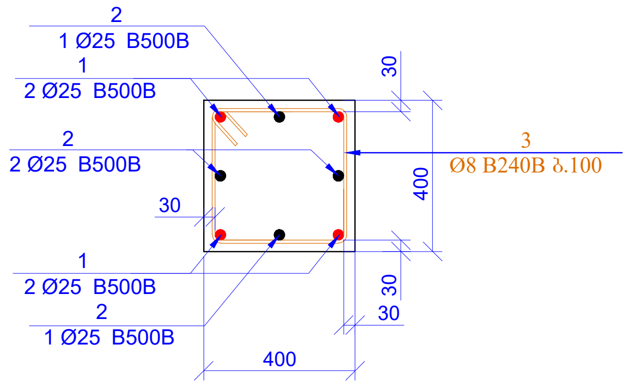
2
1 Ø25 B500B
1
2 Ø25 B500B
2
2 Ø25 B500B
30
1
2 Ø25 B500B
2
1 Ø25 B500B
30
400
3
Ø8 B240B ბ.100
30
30
400

პოზ. 3

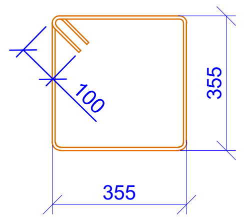

L=1620 მმ

პოზ.	აღნიშვნა	დასახელება	რაოდ.	წონა, კგ		სვეტის რაოდ.
		სვეტი - 6				8
		დეტალები		ერთეული (კგ)	სულ (კგ)	კგ
1		Ø 25 B500B ℓ= 4050	4	15.62	62.49	499.94
2		Ø 25 B500B ℓ= 4050	4	15.62	62.49	499.94
3		Ø 8 B240B ℓ= 1620	28	0.64	17.92	143.34
				Σ =	142.90	1143.22
					(მ^3)	მ^3
		ბეტონი B30			0.37	2.94

ფურცლის ფორმატი A2	ქ. თბილისი 2026	
	ფაილის დასახელება:	
პროექტის სახელწოდება: ქ.თბილისი, ანგია ბოჭორიშვილის ქ. №29 მრავალბინიანი საცხოვრებელი სახლი საკ. კოდი 01.11.12.015.264		
თანამდებობა	გვარი	ხელმოწერა
შეასრულა	ზ.ქველაშვილი	
შეამოწმა	თ.მაცაბერიძე	
პროექტის №:	ნახაზის სახელწოდება: სვ. 6 კვეთი 1-1 სპეციფიკაცია	
თარიღი: 20 ივლისი 2026		
კონსტრუქციული პროექტი		
სტადია	მუშა პროექტი	
ნახაზის #:	კ- 36	რევიზია: 01

პილონი-1 (2ც)

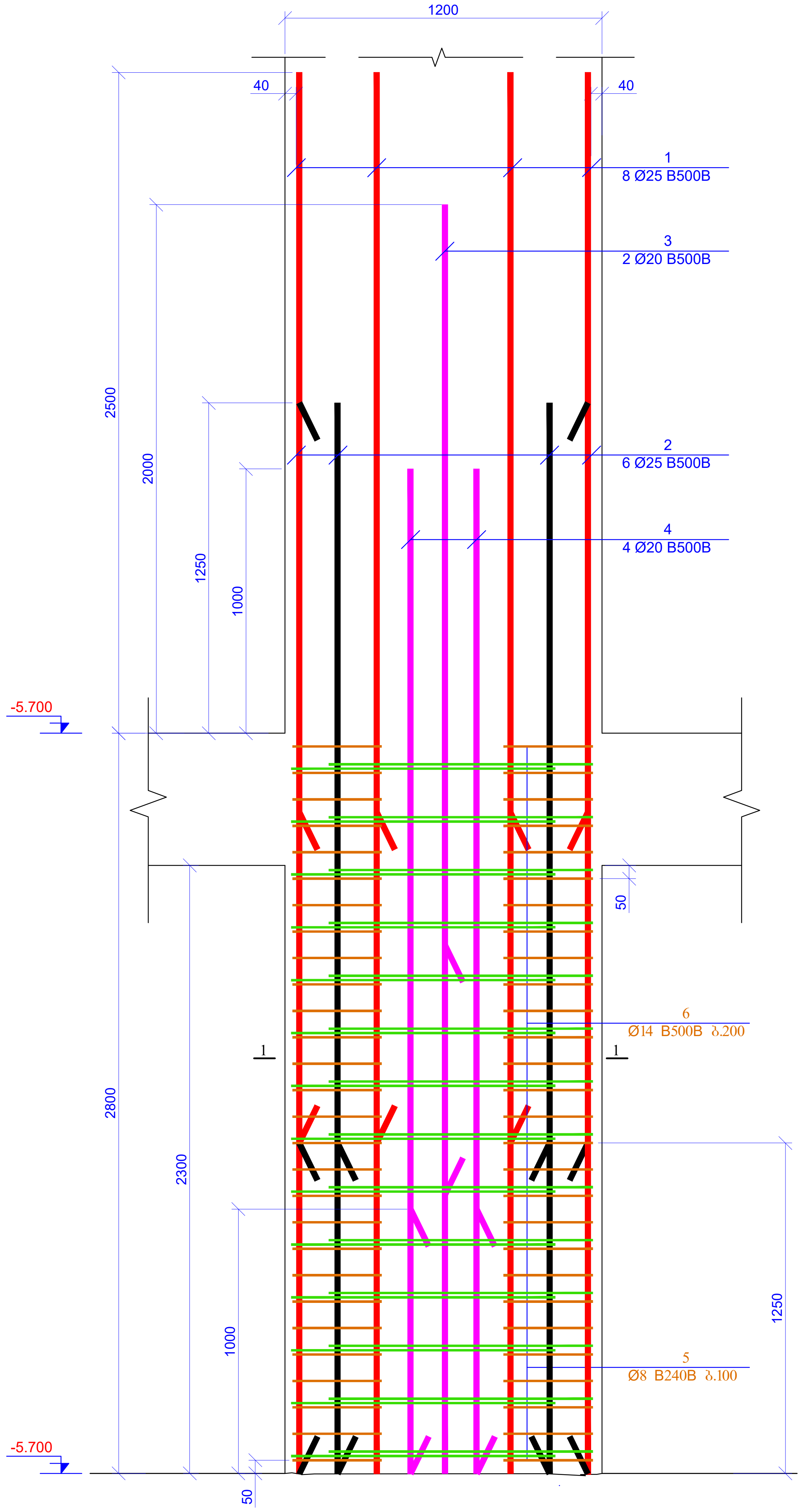
1200
40
40
1
8 Ø25 B500B
3
2 Ø20 B500B
2
6 Ø25 B500B
4
4 Ø20 B500B
2500
2000
1250
1000
-5.700
50
6
Ø14 B500B ბ.200
1
1
2800
2300
1000
5
Ø8 B240B ბ.100
1250
-5.700
50

კვეთი 1-1
მ 1:20

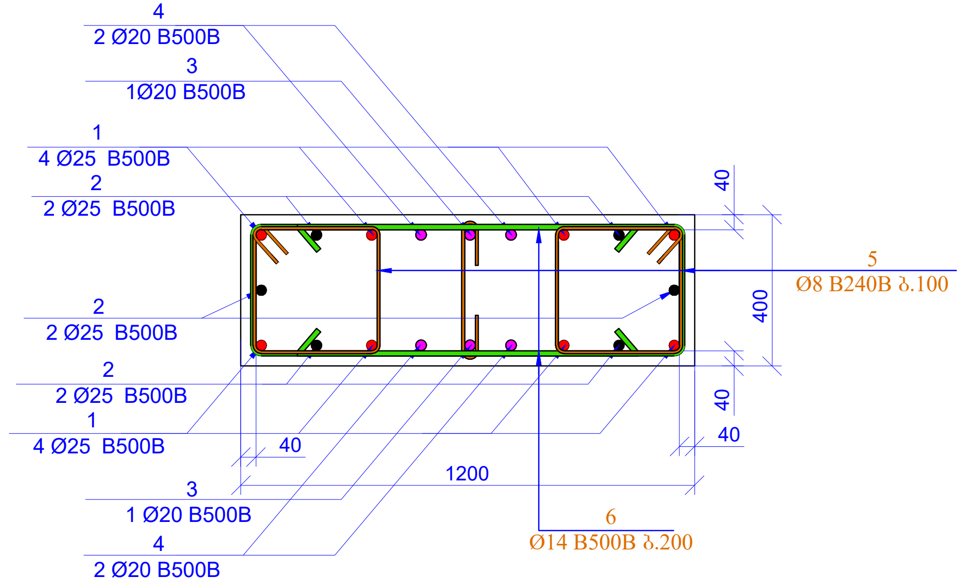
4
2 Ø20 B500B
3
1Ø20 B500B
1
4 Ø25 B500B
2
2 Ø25 B500B
2
2 Ø25 B500B
2
2 Ø25 B500B
1
4 Ø25 B500B
40
3
1 Ø20 B500B
4
2 Ø20 B500B
1200
6
Ø14 B500B ბ.200
5
Ø8 B240B ბ.100
40
400
40
40

პოზ. 5

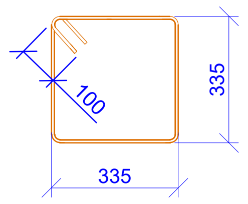

L=1540 მმ

პოზ. 6

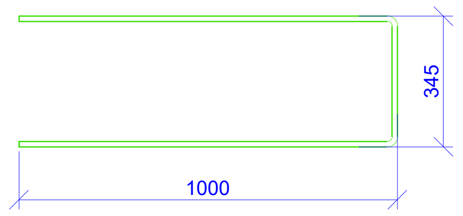

L=2400 მმ

პოზ.	აღნიშვნა	დასახელება					რაოდ.	წონა, კგ		სვეტის რაოდ.
		პილონი - 1								2
		დეტალები						ერთეული (კგ)	სულ (კგ)	კგ
1		Ø	25	B500B	ℓ=	4050	8	15.62	124.98	249.97
2		Ø	25	B500B	ℓ=	4050	6	15.62	93.74	187.48
3		Ø	20	B500B	ℓ=	3800	2	9.38	18.76	37.53
4		Ø	20	B500B	ℓ=	3800	4	9.38	37.53	75.05
5		Ø	8	B240B	ℓ=	1540	56	0.61	34.07	68.13
6		Ø	14	B500B	ℓ=	2400	28	2.90	81.29	162.59
								Σ =	390.37	780.74
									($მ^3$)	$მ^3$
		ბეტონი B30							1.10	2.21

მასალების ჯამური ხარჯი (სვეტები ნიშნ. -5.700)

არმატურის ხარჯი, კგ; სახ. სტანდარტი 5781-82*

Ø6 B240B	Ø8 B240B	Ø8 B500B	Ø10 B500B	Ø12 B500B	Ø14 B500B	Ø16 B500B	Ø18 B500B	Ø20 B500B	Ø22 B500B	Ø25 B500B	Ø28 B500B	Ø32 B500B
0.00	1432.09	0.00	0.00	0.00	162.59	0.00	0.00	1838.78	0.00	2562.18	0.00	0.00
											ჯამი:	5995.64
										ბეტონი B30	21.21	$მ^3$

ფურცლის ფორმატი A2	ქ. თბილისი 2026	
	ფაილის დასახელება:	
პროექტის სახელწოდება: ქ.თბილისი, ანგია ბოჭორიშვილის ქ. №29 მრავალბინიანი საცხოვრებელი სახლი საკ. კოდი 01.11.12.015.264		
თანამდებობა	გვარი	ხელმოწერა
შეასრულა	ზ.ქველაშვილი	
შეამოწმა	თ.მაცაბერიძე	თ.
პროექტის №:	ნახაზის სახელწოდება: სვ. 6 კვეთი 1-1 სპეციფიკაცია	
თარიღი: 20 ივლისი 2026		
კონსტრუქციული პროექტი		
სტადია	მუშა პროექტი	
ნახაზის #:	კ- 37	რევიზია: 01

სვეტების განლაგების გეგმა
ნიშნ. -2.900
მ. 1:100

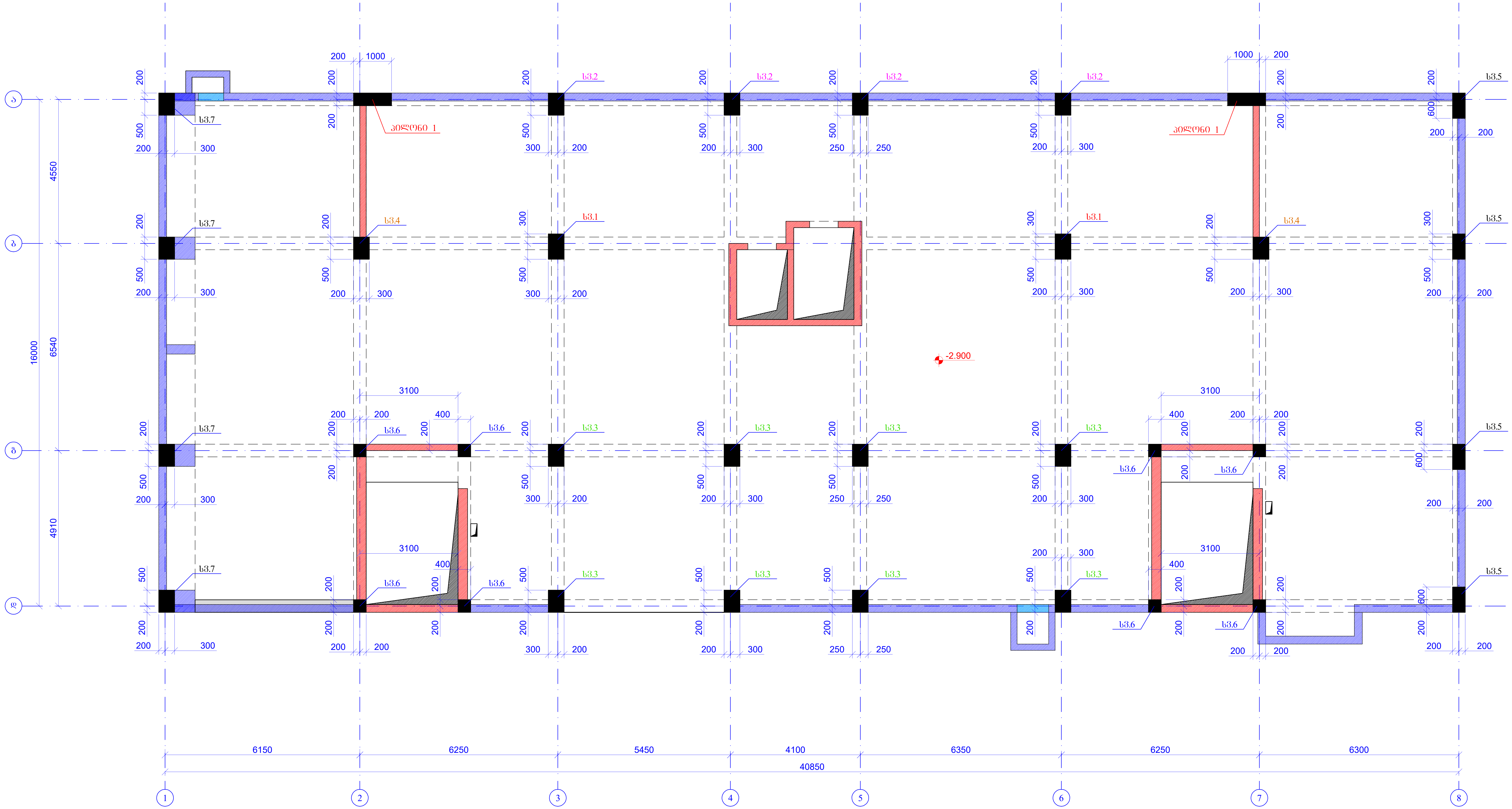
ა
ბ
გ
დ
1
2
3
4
5
6
7
8
სვ.1
სვ.2
სვ.3
სვ.4
სვ.5
სვ.6
სვ.7
პილონი 1
-2.900
4550
6540
4910
16000
3100
400
1000
200
300
500
600
250
6150
6250
5450
4100
6350
6250
6300
40850

ფურცლის ფორმატი A2	ქ. თბილისი 2026
	ფაილის დასახელება:

პროექტის სახელწოდება:

ქ.თბილისი, ანგია ბოჭორიშვილის ქ. №29
მრავალბინიანი საცხოვრებელი სახლი
საკ. კოდი 01.11.12.015.264

თანამდებობა	გვარი	ხელმოწერა
შეასრულა	ზ.ყველაშვილი	
შეამოწმა	თ.მაცაბერიძე	თ.

პროექტის №:	ნახაზის სახელწოდება: სვეტების განლაგების გეგმა ნიშნ. -2.900
თარიღი: 20 ივლისი 2026	
კონსტრუქციული პროექტი	
სტადია	მუშა პროექტი
ნახაზის #:	კ- 38
რევიზია: 01	

სვ.-1 (2ც)

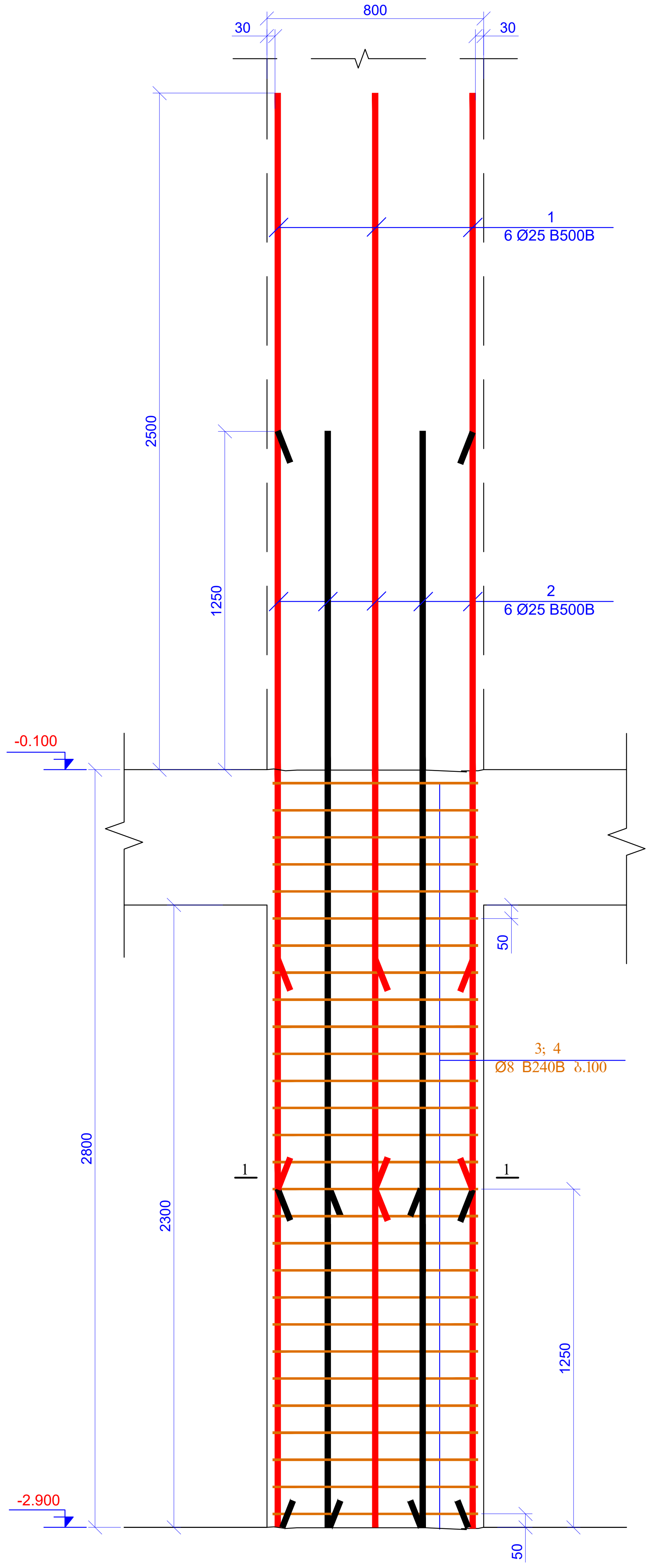
800
30
30
2500
1250
1
6 Ø25 B500B
2
6 Ø25 B500B
-0.100
50
3; 4
Ø8 B240B ბ.100
1
1
2800
2300
1250
-2.900
50

კვეთი 1-1
მ 1:20

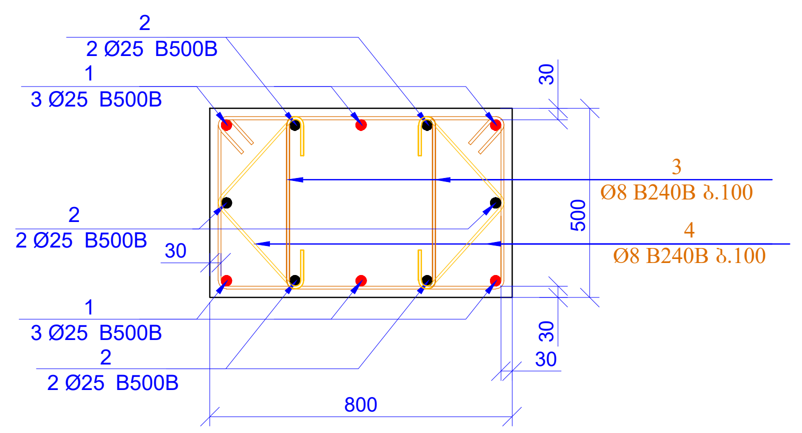
2
2 Ø25 B500B
1
3 Ø25 B500B
30
3
Ø8 B240B ბ.100
4
Ø8 B240B ბ.100
500
2
2 Ø25 B500B
30
1
3 Ø25 B500B
2
2 Ø25 B500B
30
30
800

პოზ. 3

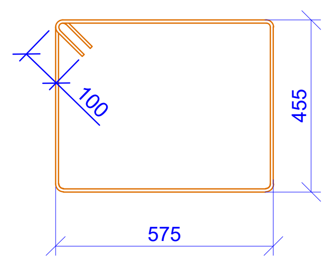

L=2260 მმ

პოზ. 4

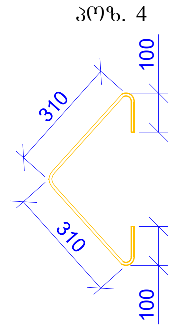
310
100
310
100

L=820 მმ

პოზ.	აღნიშვნა	დასახელება	რაოდ.	წონა, კგ		სვეტის რაოდ.
		სვეტი - 1				2
		დეტალები		ერთეული (კგ)	სულ (კგ)	კგ
1		Ø 25 B500B ℓ= 4050	6	15.62	93.74	187.48
2		Ø 25 B500B ℓ= 4050	6	15.62	93.74	187.48
3		Ø 8 B240B ℓ= 2260	56	0.89	49.99	99.99
4		Ø 8 B240B ℓ= 820	56	0.32	18.14	36.28
				Σ =	255.61	511.22
					($მ^3$)	$მ^3$
		ბეტონი B30			0.92	1.84

ფურცლის ფორმატი A2	ქ. თბილისი 2026 ფაილის დასახელება:	
პროექტის სახელწოდება: ქ.თბილისი, ანგია ბოჭორიშვილის ქ. №29 მრავალბინიანი საცხოვრებელი სახლი საკ. კოდი 01.11.12.015.264		
თანამდებობა	გვარი	ხელმოწერა
შეასრულა	ზ.ქველაშვილი	
შეამოწმა	თ.მაცაბერიძე	თ.
პროექტის №:	ნახაზის სახელწოდება: სვ. 1 კვეთი 1-1 სპეციფიკაცია	
თარიღი: 20 ივლისი 2026		
კონსტრუქციული პროექტი		
სტადია	მუშა პროექტი	
ნახაზის #:	კ- 39	რევიზია: 01

სვ.-2 (4ც)

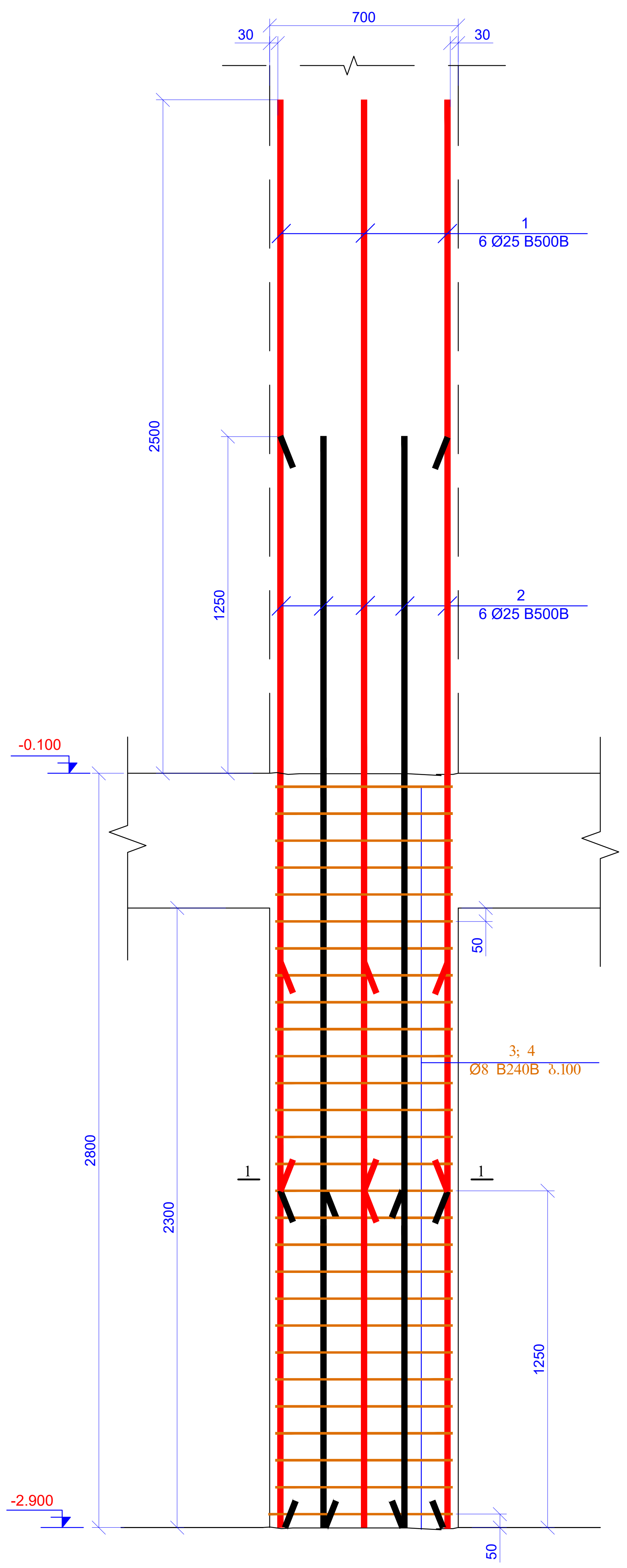

700
30
30
1
6 Ø25 B500B
2500
1250
2
6 Ø25 B500B
-0.100
50
3; 4
Ø8 B240B ბ.100
1
1
2800
2300
1250
-2.900
50

კვეთი 1-1
მ 1:20

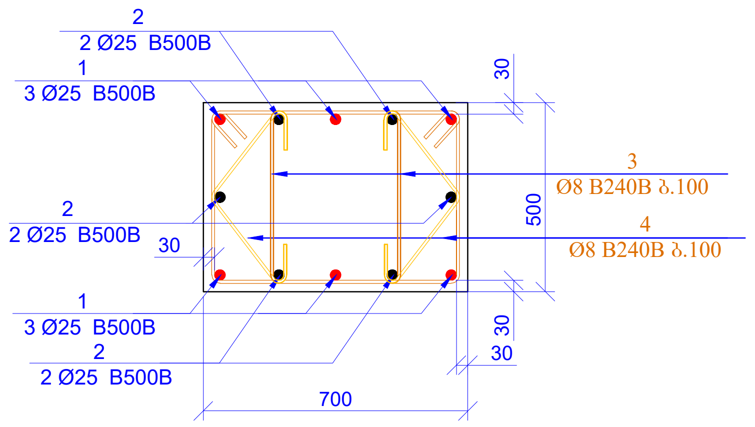

2
2 Ø25 B500B
1
3 Ø25 B500B
2
2 Ø25 B500B
30
1
3 Ø25 B500B
2
2 Ø25 B500B
30
500
30
30
700
3
Ø8 B240B ბ.100
4
Ø8 B240B ბ.100

პოზ. 3

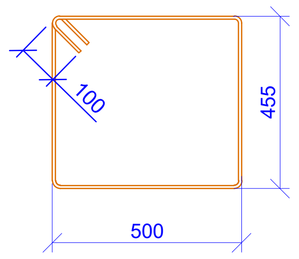

L=2110 მმ

პოზ. 4

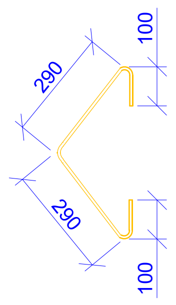

100
290
290
100

L=780 მმ

პოზ.	აღნიშვნა	დასახელება	რაოდ.	წონა, კგ		სვეტის რაოდ.
		სვეტი - 2				4
		დეტალები		ერთეული (კგ)	სულ (კგ)	კგ
1		Ø 25 B500B ℓ= 4050	6	15.62	93.74	374.95
2		Ø 25 B500B ℓ= 4050	6	15.62	93.74	374.95
3		Ø 8 B240B ℓ= 2110	56	0.83	46.67	186.70
4		Ø 8 B240B ℓ= 780	56	0.31	17.25	69.02
				Σ =	251.41	1005.62
					($მ^3$)	$მ^3$
		ბეტონი B30			0.80	3.22

ფურცლის ფორმატი A2	ქ. თბილისი 2026	
	ფაილის დასახელება:	
პროექტის სახელწოდება: ქ.თბილისი, ანზია ბოჭორიშვილის ქ. №29 მრავალბინიანი საცხოვრებელი სახლი საკ. კოდი 01.11.12.015.264		
თანამდებობა	გვარი	ხელმოწერა
შეასრულა	ზ.ყველაშვილი	
შეამოწმა	თ.მაცაბერიძე	
პროექტის №:	ნახაზის სახელწოდება: სვ. 2 კვეთი 1-1 სპეციფიკაცია	
თარიღი: 20 ივლისი 2026		
კონსტრუქციული პროექტი		
სტადია	მუშა პროექტი	
ნახაზის #:	კ- 40	რევიზია: 01

სვ.-3 (8ც)

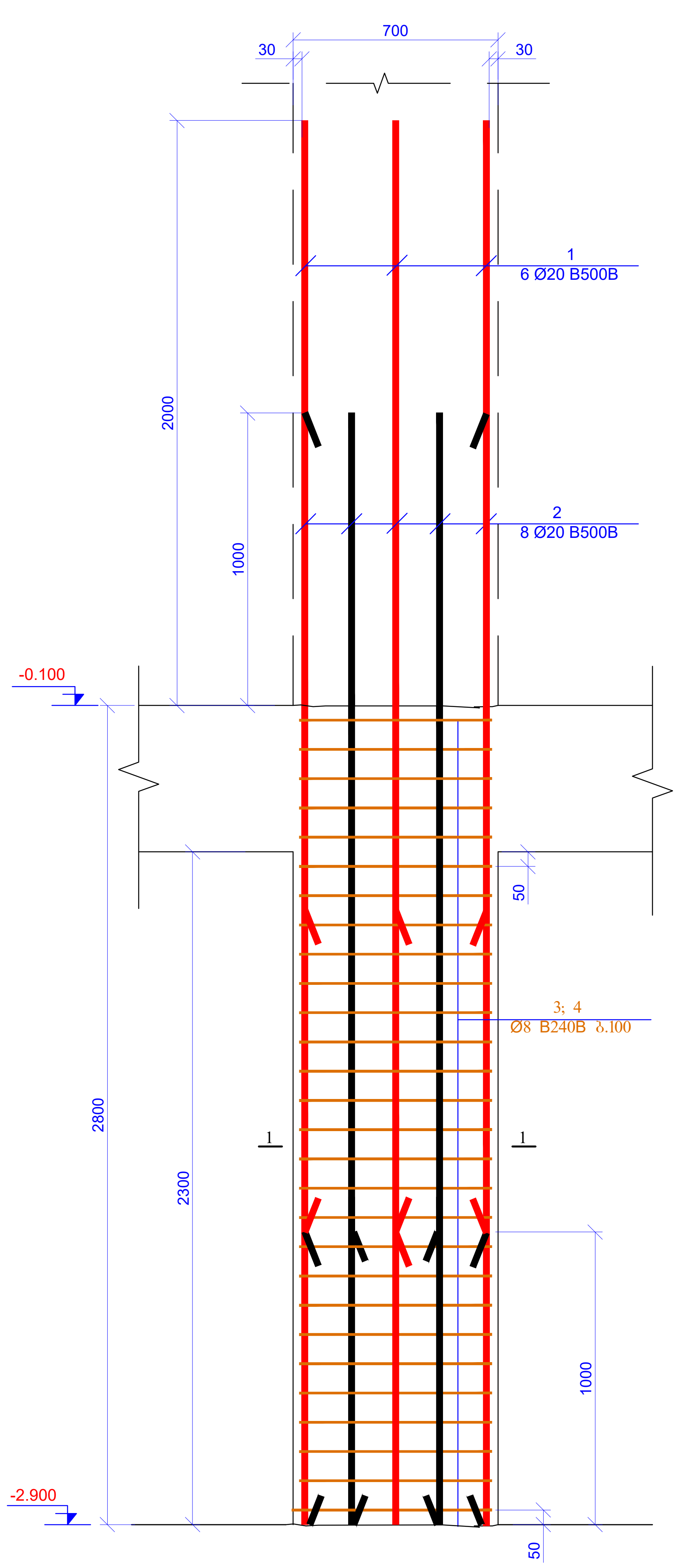
30
700
30
1
6 Ø20 B500B
2
8 Ø20 B500B
2000
1000
-0.100
50
3; 4
Ø8 B240B ბ.100
2800
2300
1
1
1000
-2.900
50

კვეთი 1-1
მ 1:20

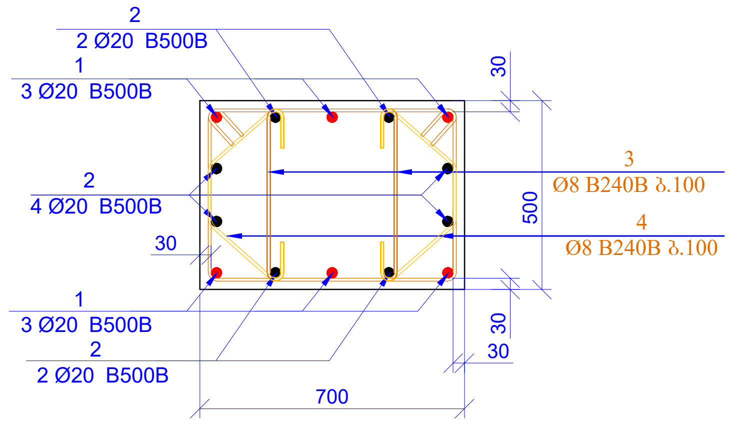
2
2 Ø20 B500B
1
3 Ø20 B500B
2
4 Ø20 B500B
30
1
3 Ø20 B500B
2
2 Ø20 B500B
700
30
500
30
30
3
Ø8 B240B ბ.100
4
Ø8 B240B ბ.100

პოზ. 3

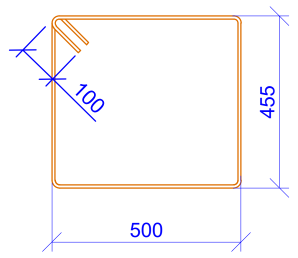

L=2110 მმ

პოზ. 4

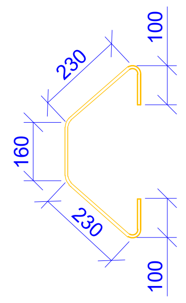
230
100
160
230
100

L=820 მმ

პოზ.	აღნიშვნა	დასახელება				რაოდ.	წონა, კგ		სვეტის რაოდ.
		სვეტი - 3							8
		დეტალები					ერთეული (კგ)	სულ (კგ)	კგ
1		Ø 20	B500B	ℓ=	3800	6	9.38	56.29	450.31
2		Ø 20	B500B	ℓ=	3800	8	9.38	75.05	600.42
3		Ø 8	B240B	ℓ=	2110	56	0.83	46.67	373.40
4		Ø 8	B240B	ℓ=	820	56	0.32	18.14	145.11
							Σ =	196.16	1569.24
								($მ^3$)	$მ^3$
		ბეტონი B30						0.80	6.44

ფურცლის ფორმატი A2	ქ. თბილისი 2026	
	ფაილის დასახელება:	
პროექტის სახელწოდება: ქ.თბილისი, ანგია ბოჭორიშვილის ქ. №29 მრავალბინიანი საცხოვრებელი სახლი საკ. კოდი 01.11.12.015.264		
თანამდებობა	გვარი	ხელმოწერა
შეასრულა	ზ.ყველაშვილი	
შეამოწმა	თ.მაცაბერიძე	თ.
პროექტის №:	ნახაზის სახელწოდება: სვ. 3 კვეთი 1-1 სპეციფიკაცია	
თარიღი: 20 ივლისი 2026		
კონსტრუქციული პროექტი		
სტადია	მუშა პროექტი	
ნახაზის #:	კ- 41	რევიზია: 01

სვ.-4 (2ც)

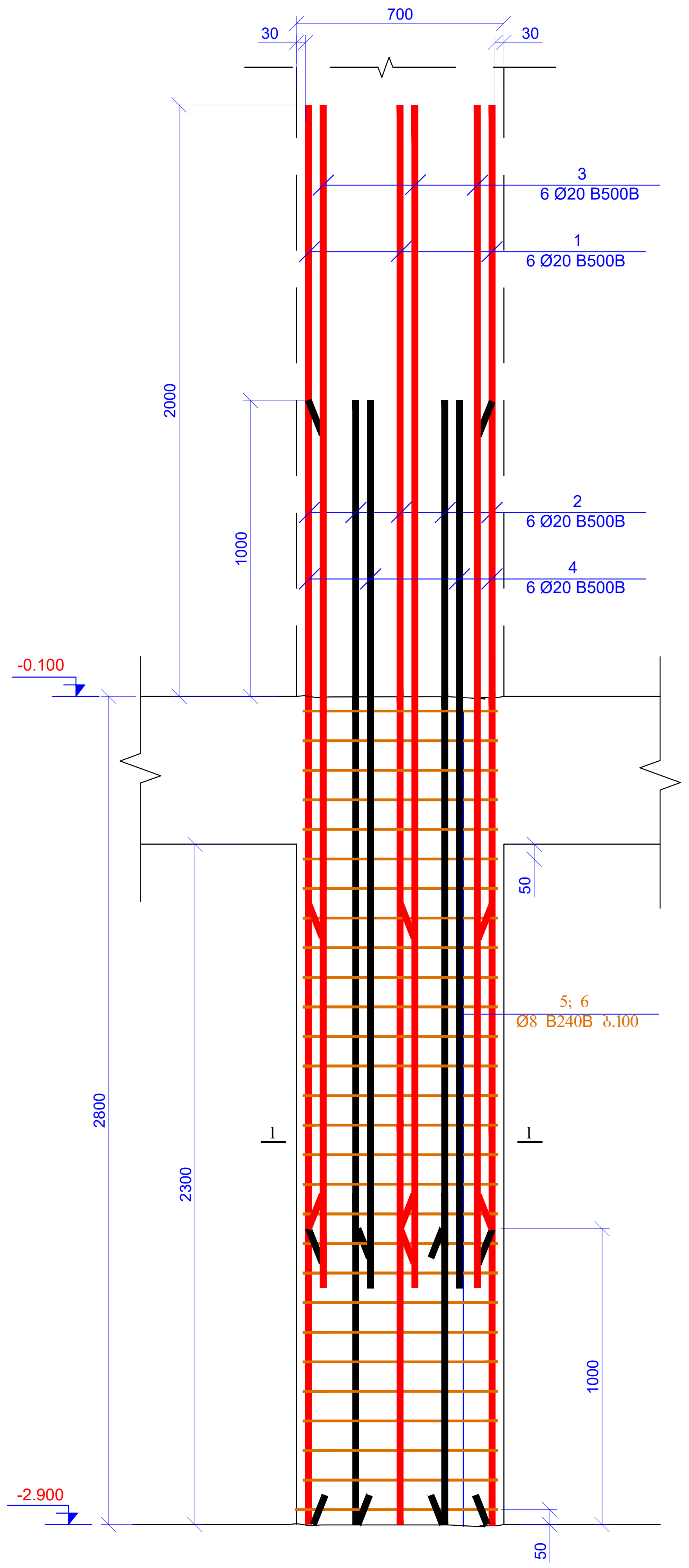
30
700
30
3
6 Ø20 B500B
1
6 Ø20 B500B
2000
1000
2
6 Ø20 B500B
4
6 Ø20 B500B
-0.100
50
5; 6
Ø8 B240B ბ.100
2800
2300
1
1
1000
-2.900
50

კვეთი 1-1
მ 1:20

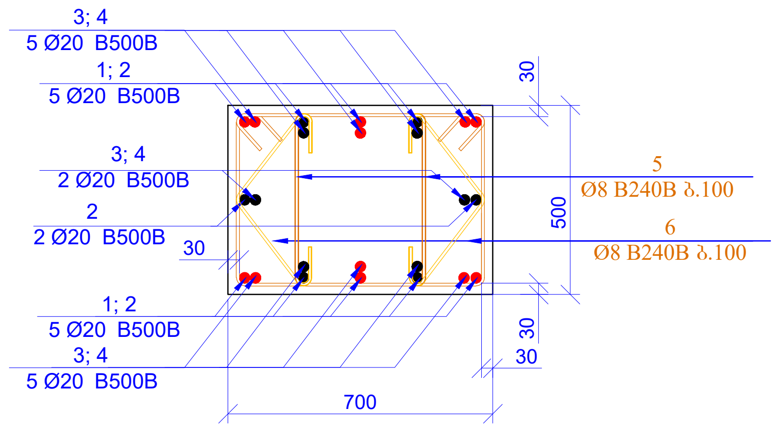
3; 4
5 Ø20 B500B
1; 2
5 Ø20 B500B
3; 4
2 Ø20 B500B
2
2 Ø20 B500B
30
1; 2
5 Ø20 B500B
3; 4
5 Ø20 B500B
30
500
30
30
5
Ø8 B240B ბ.100
6
Ø8 B240B ბ.100
700

პოზ. 5

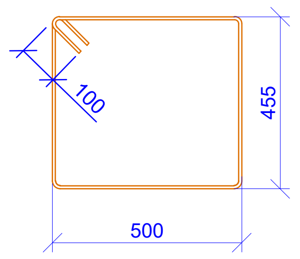

L=2110 მმ

პოზ. 6

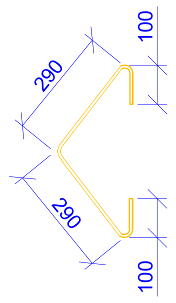
290
100
290
100

L=780 მმ

პოზ.	აღნიშვნა	დასახელება	რაოდ.	წონა, კგ		სვეტის რაოდ.
		სვეტი - 4				2
		დეტალები		ერთეული (კგ)	სულ (კგ)	კგ
1		Ø 20 B500B ℓ= 3800	6	9.38	56.29	112.58
2		Ø 20 B500B ℓ= 3800	6	9.38	56.29	112.58
3		Ø 20 B500B ℓ= 4000	6	9.88	59.25	118.50
4		Ø 20 B500B ℓ= 3000	6	7.41	44.44	88.88
5		Ø 8 B240B ℓ= 2110	56	0.83	46.67	93.35
6		Ø 8 B240B ℓ= 780	56	0.31	17.25	34.51
				Σ =	280.20	560.40
					(მ^3)	მ^3
		ბეტონი B30			0.80	1.61

ფურცლის ფორმატი A2	ქ. თბილისი 2026 ფაილის დასახელება:	
პროექტის სახელწოდება: ქ.თბილისი, ანგია ბოჭორიშვილის ქ. №29 მრავალბინიანი საცხოვრებელი სახლი საკ. კოდი 01.11.12.015.264		
თანამდებობა	გვარი	ხელმოწერა
შეასრულა	ზ.ყველაშვილი	
შეამოწმა	თ.მაცაბერიძე	
პროექტის №:	ნახაზის სახელწოდება: სვ. 4 კვეთი 1-1 სპეციფიკაცია	
თარიღი: 20 ივლისი 2026		
კონსტრუქციული პროექტი		
სტადია	მუშა პროექტი	
ნახაზის #:	კ- 42	რევიზია: 01

სვ.-5 (4ც)

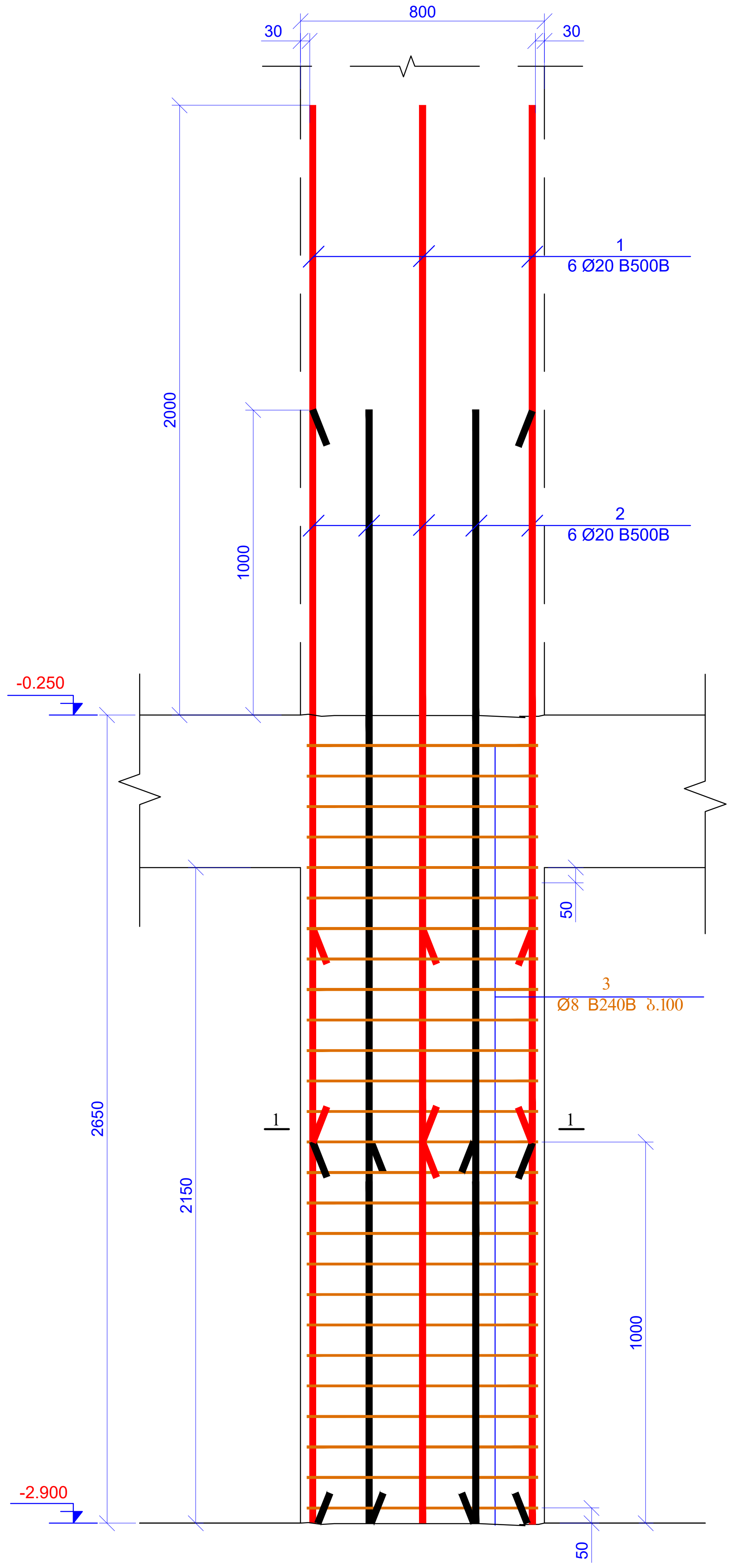
800
30
30
1
6 Ø20 B500B
2
6 Ø20 B500B
2000
1000
-0.250
50
3
Ø8 B240B ბ.100
1
1
2650
2150
1000
-2.900
50

კვეთი 1-1
მ 1:20

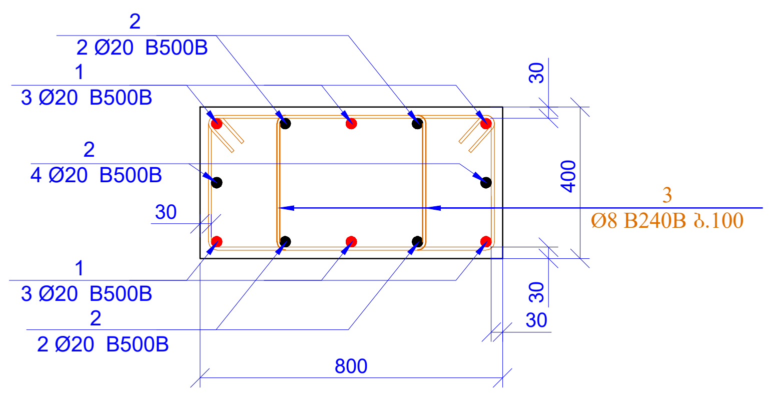
2
2 Ø20 B500B
1
3 Ø20 B500B
2
4 Ø20 B500B
30
1
3 Ø20 B500B
2
2 Ø20 B500B
30
400
3
Ø8 B240B ბ.100
30
30
800

პოზ. 3

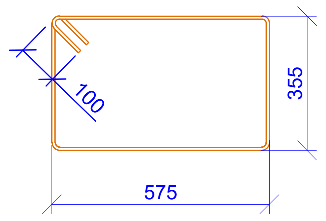

L=2060 მმ

პოზ.	აღნიშვნა	დასახელება	რაოდ.	წონა, კგ		სვეტის რაოდ.
		სვეტი - 5				4
		დეტალები		ერთეული (კგ)	სულ (კგ)	კგ
1		Ø 20 B500B ℓ= 3650	6	9.01	54.07	216.27
2		Ø 20 B500B ℓ= 3650	6	9.01	54.07	216.27
3		Ø 8 B240B ℓ= 2060	52	0.81	42.31	169.25
				Σ =	150.45	601.79
					(მ^3)	მ^3
		ბეტონი B30			0.69	2.75

ფურცლის ფორმატი A2	ქ. თბილისი 2026 ფაილის დასახელება:	
პროექტის სახელწოდება: ქ.თბილისი, ანგია ბოჭორიშვილის ქ. №29 მრავალბინიანი საცხოვრებელი სახლი საკ. კოდი 01.11.12.015.264		
თანამდებობა	გვარი	ხელმოწერა
შეასრულა	ზ.ყველაშვილი	
შეამოწმა	თ.მაცაბერიძე	თ.
პროექტის №: თარიღი: 20 ივლისი 2026 კონსტრუქციული პროექტი	ნახაზის სახელწოდება: სვ. 5 კვეთი 1-1 სპეციფიკაცია	
სტადია	მუშა პროექტი	
ნახაზის #:	კ- 43	რევიზია: 01

სვ.-6 (8ც)

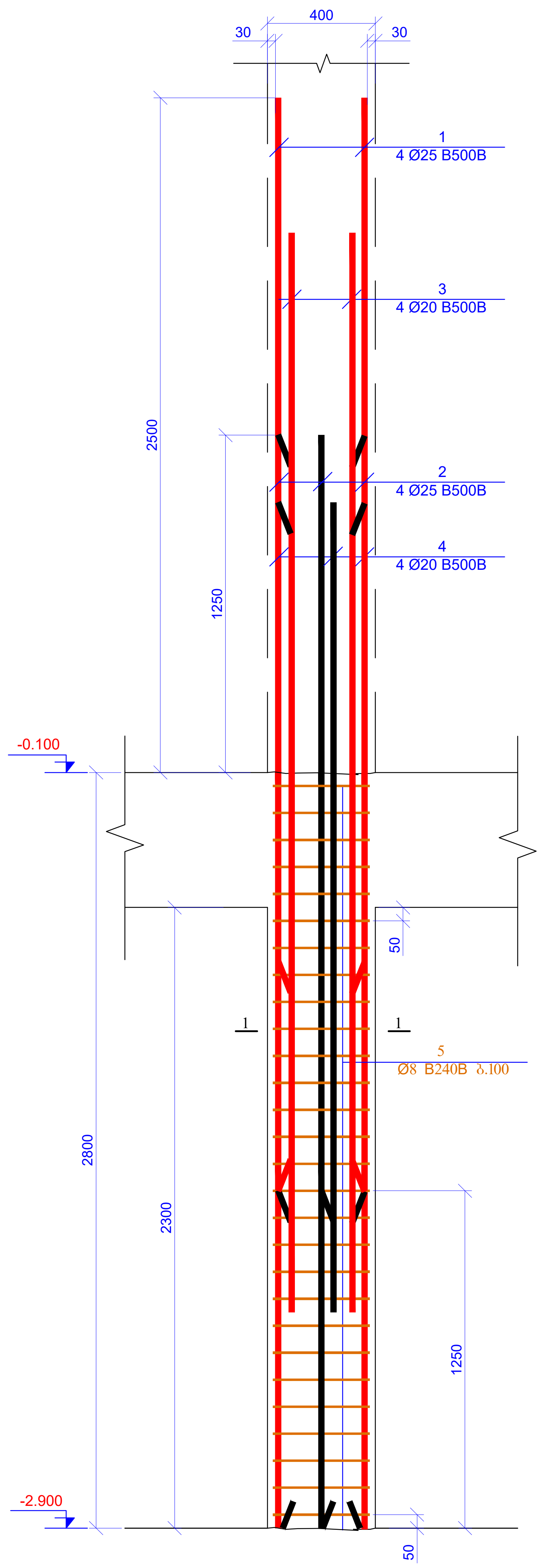
400
30
30
1
4 Ø25 B500B
3
4 Ø20 B500B
2
4 Ø25 B500B
4
4 Ø20 B500B
2500
1250
-0.100
-2.900
2800
2300
50
1
1
5
Ø8 B240B ბ.100
1250
50

კვეთი 6-6
მ 1:20

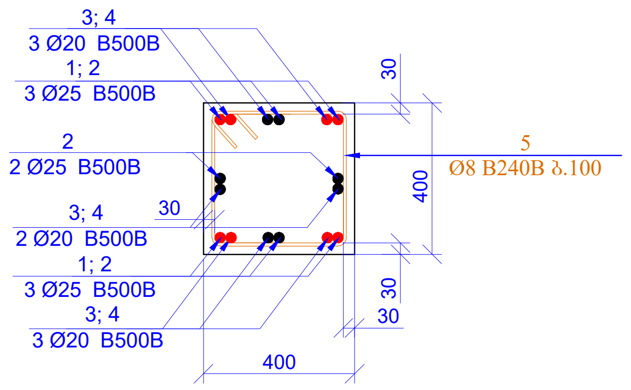
3; 4
3 Ø20 B500B
1; 2
3 Ø25 B500B
2
2 Ø25 B500B
3; 4
2 Ø20 B500B
30
1; 2
3 Ø25 B500B
3; 4
3 Ø20 B500B
30
400
30
30
5
Ø8 B240B ბ.100
400

პოზ. 5

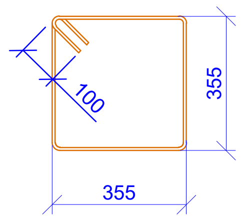

L=1620 მმ

პოზ.	აღნიშვნა	დასახელება	რაოდ.	წონა, კგ		სვეტის რაოდ.
		სვეტი - 6				8
		დეტალები		ერთეული (კგ)	სულ (კგ)	კგ
1		Ø 25 B500B ℓ= 4050	4	15.62	62.49	499.94
2		Ø 25 B500B ℓ= 4050	4	15.62	62.49	499.94
3		Ø 20 B500B ℓ= 4000	4	9.88	39.50	316.01
4		Ø 20 B500B ℓ= 3000	4	7.41	29.63	237.01
5		Ø 8 B240B ℓ= 1620	28	0.64	17.92	143.34
				Σ =	212.03	1696.23
					($მ^3$)	$მ^3$
		ბეტონი B30			0.37	2.94

ფურცლის ფორმატი A2	ქ. თბილისი 2026	
	ფაილის დასახელება:	
პროექტის სახელწოდება: ქ.თბილისი, ანგია ბოჭორიშვილის ქ. №29 მრავალბინიანი საცხოვრებელი სახლი საკ. კოდი 01.11.12.015.264		
თანამდებობა	გვარი	ხელმოწერა
შეასრულა	ზ.ყველაშვილი	
შეამოწმა	თ.მაცაბერიძე	
პროექტის №:	ნახაზის სახელწოდება: სვ. 6 კვეთი 1-1 სპეციფიკაცია	
თარიღი: 20 ივლისი 2026		
კონსტრუქციული პროექტი		
სტადია	მუშა პროექტი	
ნახაზის #:	კ- 44	რევიზია: 01

სვ.-7 (4ც)

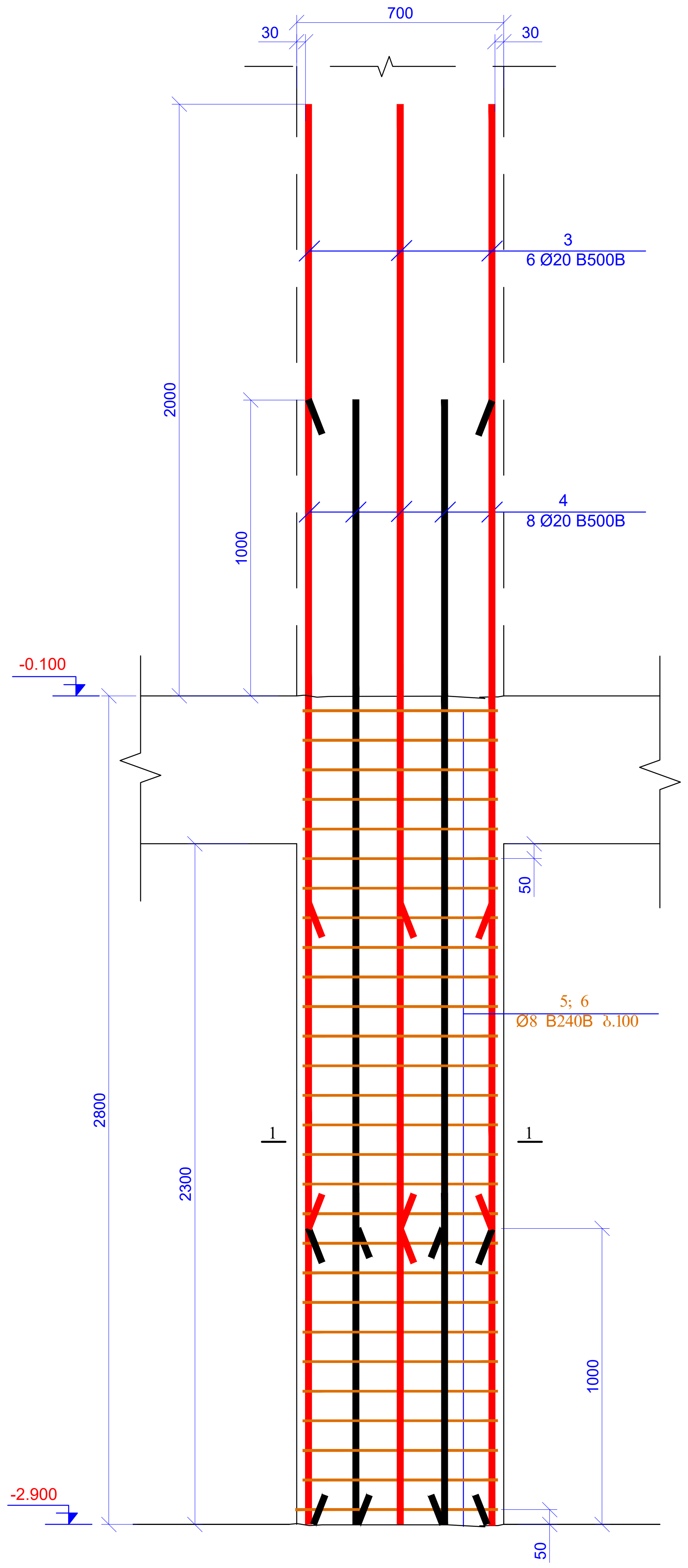
30
700
30
2000
1000
3
6 Ø20 B500B
4
8 Ø20 B500B
-0.100
2800
2300
50
5; 6
Ø8 B240B ბ.100
1
1
1000
-2.900
50

კვეთი 1-1
მ 1:20

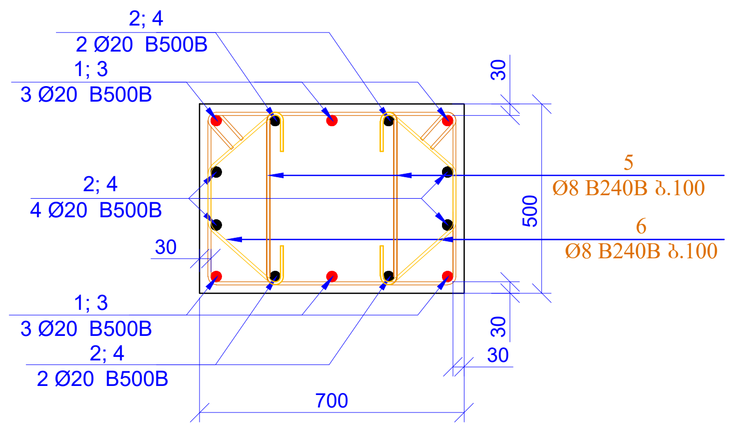
2; 4
2 Ø20 B500B
1; 3
3 Ø20 B500B
2; 4
4 Ø20 B500B
30
1; 3
3 Ø20 B500B
2; 4
2 Ø20 B500B
30
5
Ø8 B240B ბ.100
500
6
Ø8 B240B ბ.100
30
30
700

პოზ. 5

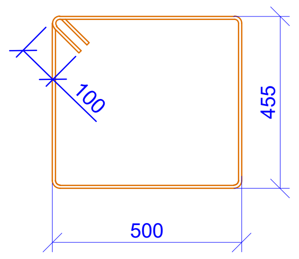

L=2110 მმ

პოზ. 6

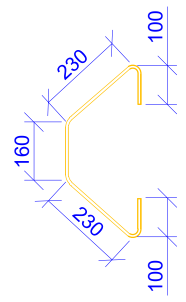
100
230
160
230
100

L=820 მმ

სვნ.-7 (4ც)

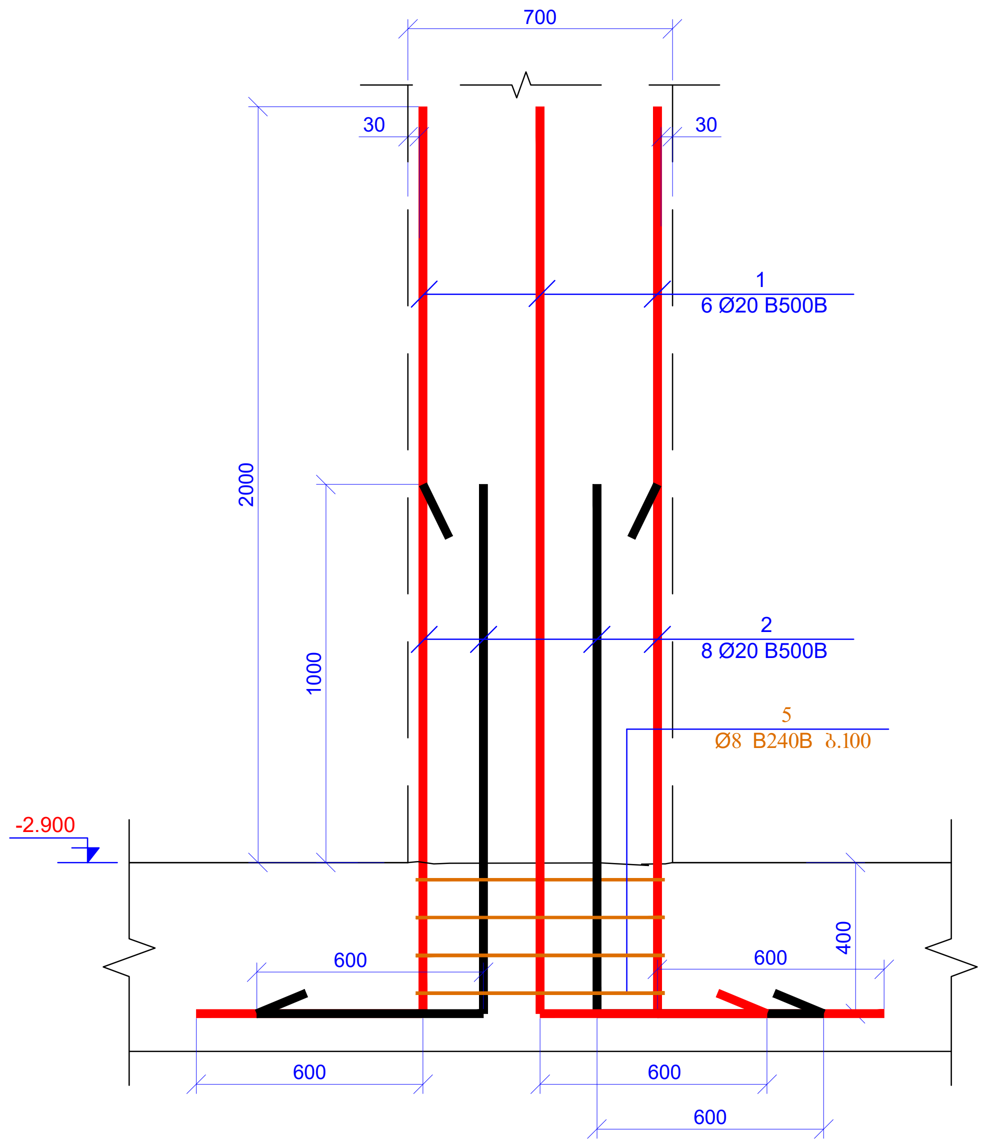
700
30
30
1
6 Ø20 B500B
2000
1000
2
8 Ø20 B500B
5
Ø8 B240B ბ.100
-2.900
600
600
400
600
600
600

პოზ.	ა ღ ნ ი შ ვ ნ ა	დ ა ს ა ხ ე ლ ე ბ ა				რაოდ.	წონა, კგ		სვეტის რაოდ.
		სვეტი - 7							4
		დეტალები					ერთეული (კგ)	სულ (კგ)	კგ
1		Ø 20	B500B	ℓ=	3000	6	7.41	44.44	177.76
2		Ø 20	B500B	ℓ=	2000	8	4.94	39.50	158.00
3		Ø 20	B500B	ℓ=	3800	6	9.38	56.29	225.16
4		Ø 20	B500B	ℓ=	3800	8	9.38	75.05	300.21
5		Ø 8	B240B	ℓ=	2110	56	0.83	46.67	186.70
6		Ø 8	B240B	ℓ=	820	56	0.32	18.14	72.56
							Σ =	280.10	1120.38
								$(მ^3)$	$მ^3$
		ბეტონი B30						0.80	3.22

ფურცლის ფორმატი A2	ქ. თბილისი 2026 ფაილის დასახელება:	
პროექტის სახელწოდება: ქ.თბილისი, ანგია ბოჭორიშვილის ქ. №29 მრავალბინიანი საცხოვრებელი სახლი საკ. კოდი 01.11.12.015.264		
თანამდებობა	გვარი	ხელმოწერა
შეასრულა	ზ.ყველაშვილი	
შეამოწმა	თ.მაცაბერიძე	თ.
პროექტის №:	ნახაზის სახელწოდება: სვ. 7 კვეთი 1-1 სპეციფიკაცია	
თარიღი: 20 ივლისი 2026		
კონსტრუქციული პროექტი		
სტადია	მუშა პროექტი	
ნახაზის #:	კ- 45	რევიზია: 01

პილონი-1 (2ც)

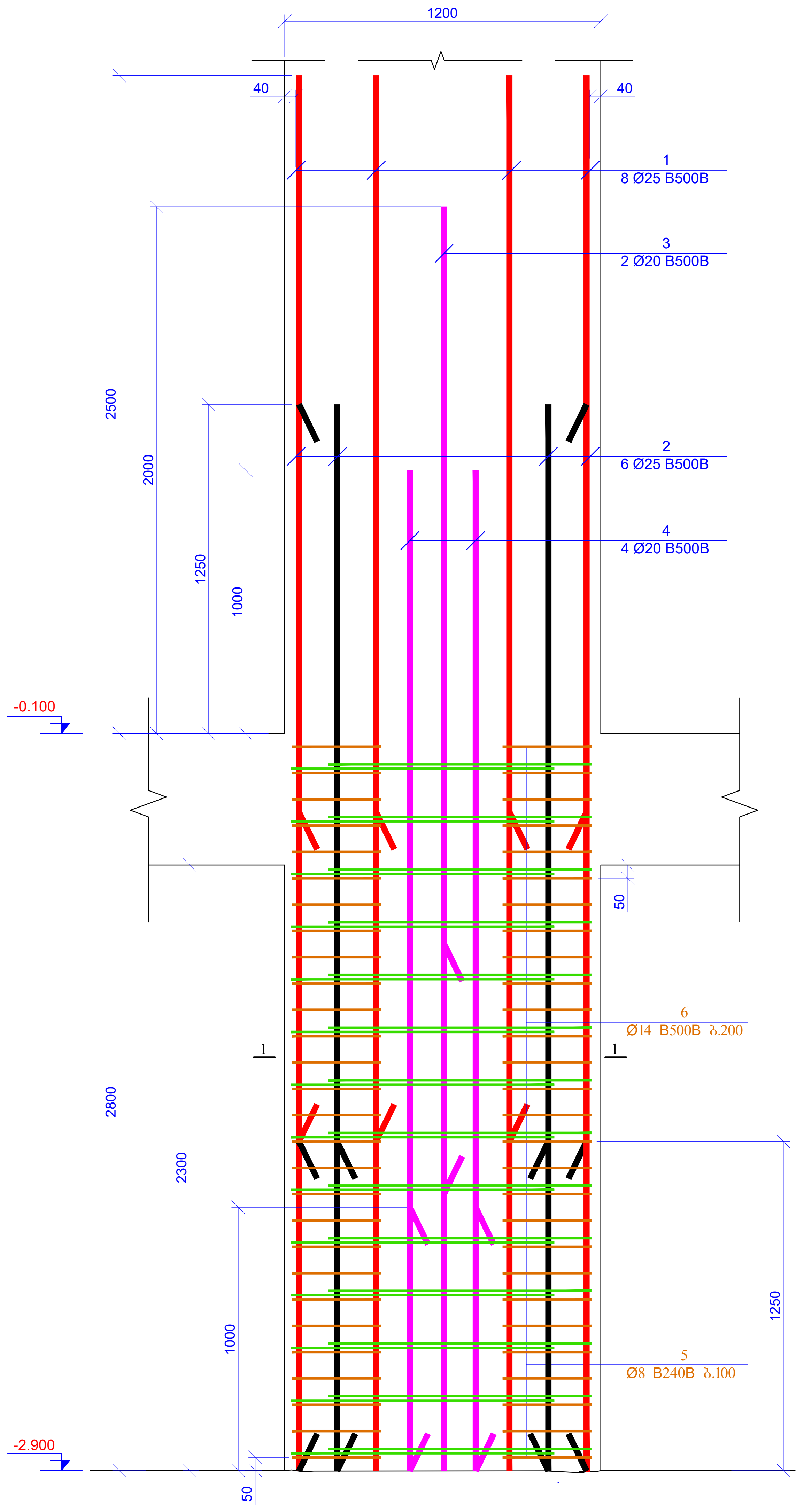
1200
40
40
1
8 Ø25 B500B
3
2 Ø20 B500B
2
6 Ø25 B500B
4
4 Ø20 B500B
2500
2000
1250
1000
-0.100
50
6
Ø14 B500B ბ.200
1
1
2800
2300
1250
1000
5
Ø8 B240B ბ.100
-2.900
50

კვეთი 1-1
მ 1:20

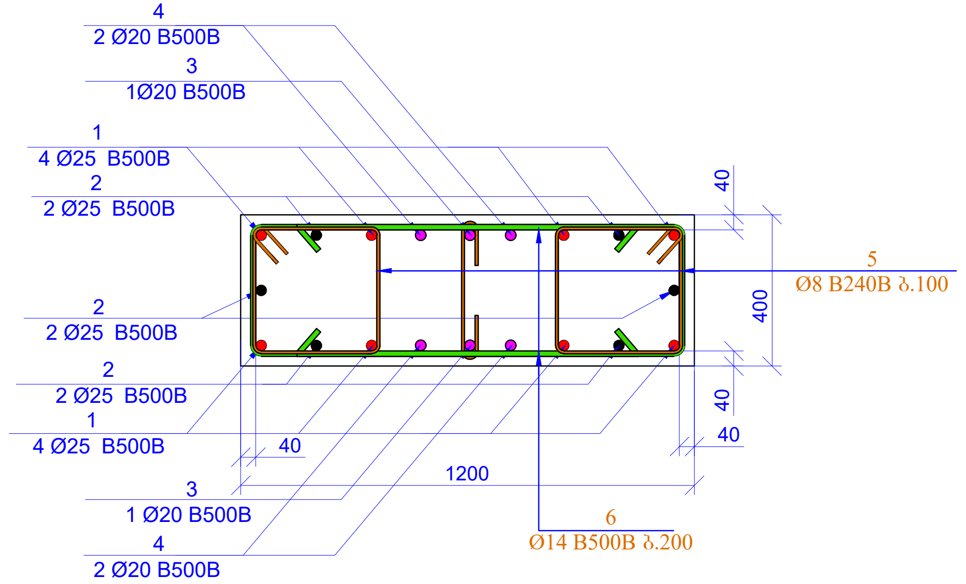
4
2 Ø20 B500B
3
1Ø20 B500B
1
4 Ø25 B500B
2
2 Ø25 B500B
2
2 Ø25 B500B
2
2 Ø25 B500B
1
4 Ø25 B500B
40
1200
3
1 Ø20 B500B
4
2 Ø20 B500B
40
400
40
40
5
Ø8 B240B ბ.100
6
Ø14 B500B ბ.200

პოზ. 5

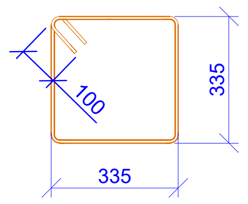

L=1540 მმ

პოზ. 6

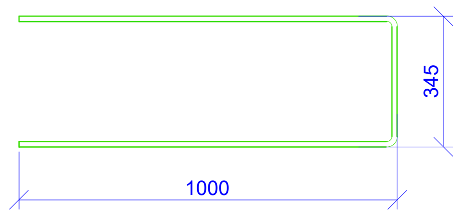

L=2400 მმ

პოზ.	აღნიშვნა	დასახელება	რაოდ.	წონა, კგ		სვეტის რაოდ.
		პილონი - 1				2
		დეტალები		ერთეული (კგ)	სულ (კგ)	კგ
1		Ø 25 B500B ℓ= 4050	8	15.62	124.98	249.97
2		Ø 25 B500B ℓ= 4050	6	15.62	93.74	187.48
3		Ø 20 B500B ℓ= 3800	2	9.38	18.76	37.53
4		Ø 20 B500B ℓ= 3800	4	9.38	37.53	75.05
5		Ø 8 B240B ℓ= 1540	56	0.61	34.07	68.13
6		Ø 14 B500B ℓ= 2400	28	2.90	81.29	162.59
				Σ =	390.37	780.74
					(მ³)	მ³
		ბეტონი B30			1.10	2.21

მასალების ჯამური ხარჯი (სვეტები ნიშნ. -2.900)												
არმატურის ხარჯი, კგ; სახ. სტანდარტი 5781-82*												
Ø6 B240B	Ø8 B240B	Ø8 B500B	Ø10 B500B	Ø12 B500B	Ø14 B500B	Ø16 B500B	Ø18 B500B	Ø20 B500B	Ø22 B500B	Ø25 B500B	Ø28 B500B	Ø32 B500B
0.00	1678.33	0.00	0.00	0.00	162.59	0.00	0.00	3442.53	0.00	2562.18	0.00	0.00
											ჯამი:	7845.62
									ბეტონი	B30	24.23	მ³

ფურცლის ფორმატი A2	ქ. თბილისი 2026 ფაილის დასახელება:	
პროექტის სახელწოდება: ქ.თბილისი, ანგია ბოჭორიშვილის ქ. №29 მრავალბინიანი საცხოვრებელი სახლი საკ. კოდი 01.11.12.015.264		
თანამდებობა	გვარი	ხელმოწერა
შეასრულა	ზ.ქველაშვილი	
შეამოწმა	თ.მაცაბერიძე	თ.
პროექტის №:	ნახაზის სახელწოდება: პილონი1 კვეთი 1-1 სპეციფიკაცია	
თარიღი: 20 ივლისი 2026		
კონსტრუქციული პროექტი		
სტადია	მუშა პროექტი	
ნახაზის #:	კ- 46	რევიზია: 01

სვეტების განლაგების გეგმა
ნიშნ. -0.250; -0.100
მ. 1:100

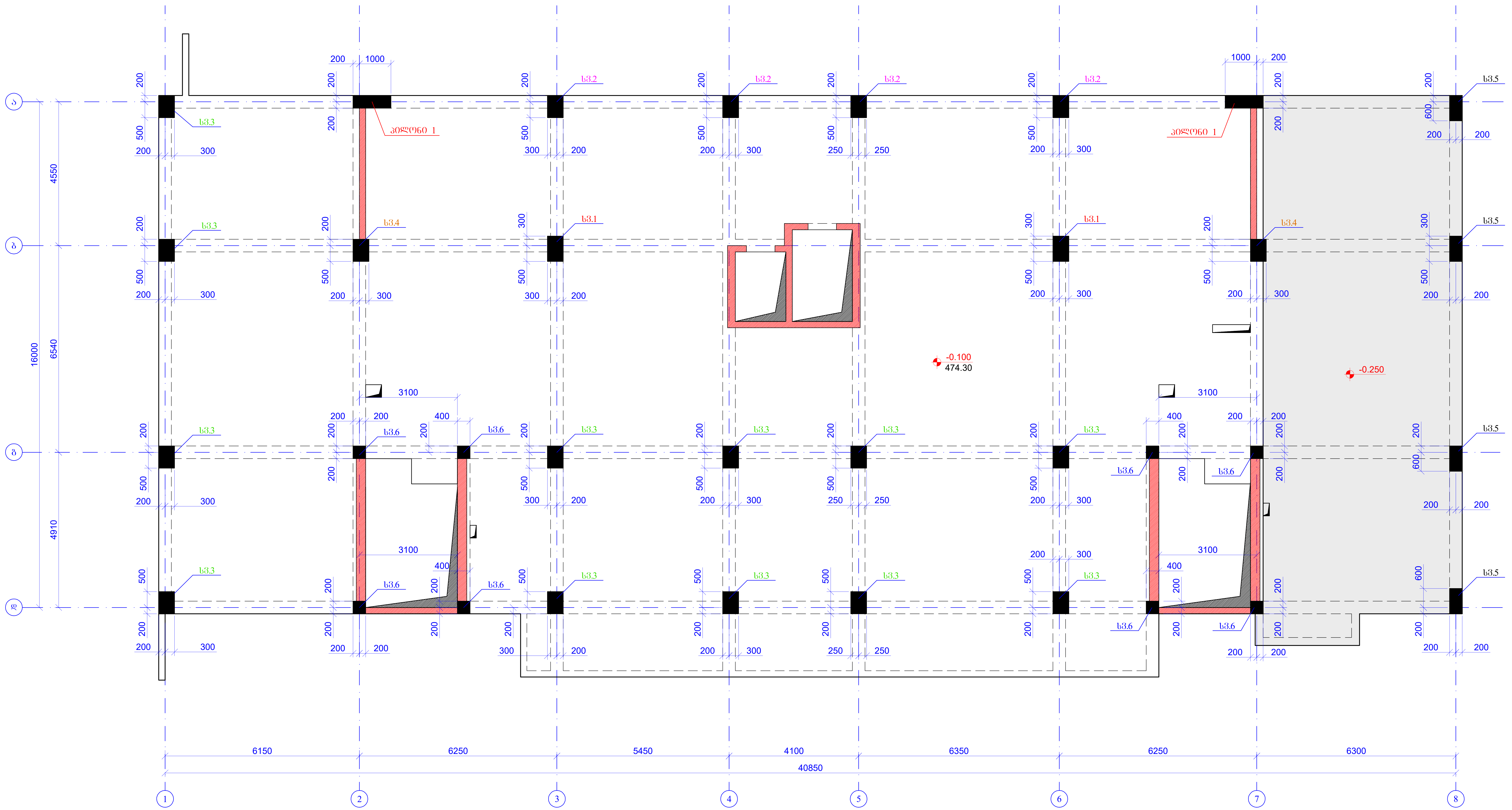
ა
ბ
გ
დ
1
2
3
4
5
6
7
8
სვ.1
სვ.2
სვ.3
სვ.4
სვ.5
სვ.6
პილონი 1
-0.100
474.30
-0.250
4550
6540
4910
16000
6150
6250
5450
4100
6350
6250
6300
40850
3100
1000
200
300
400
500
600
250

ფურცლის ფორმატი A2	ქ. თბილისი 2026
	ფაილის დასახელება:

პროექტის სახელწოდება:

ქ.თბილისი, ანგია ბოჭორიშვილის ქ. №29
მრავალბინიანი საცხოვრებელი სახლი
საკ. კოდი 01.11.12.015.264

თანამდებობა	გვარი	ხელმოწერა
შეასრულა	ზ.ყველაშვილი	
შეამოწმა	თ.მაცაბერიძე	თ.

პროექტის №:

თარიღი: 20 ივლისი 2026

კონსტრუქციული პროექტი

ნახაზის სახელწოდება:

სვეტების განლაგების გეგმა
ნიშნ. -0.250; -0.100

სტადია	მუშა პროექტი	
ნახაზის #:	კ- 47	რევიზია: 01

სვ.-1 (2ც)

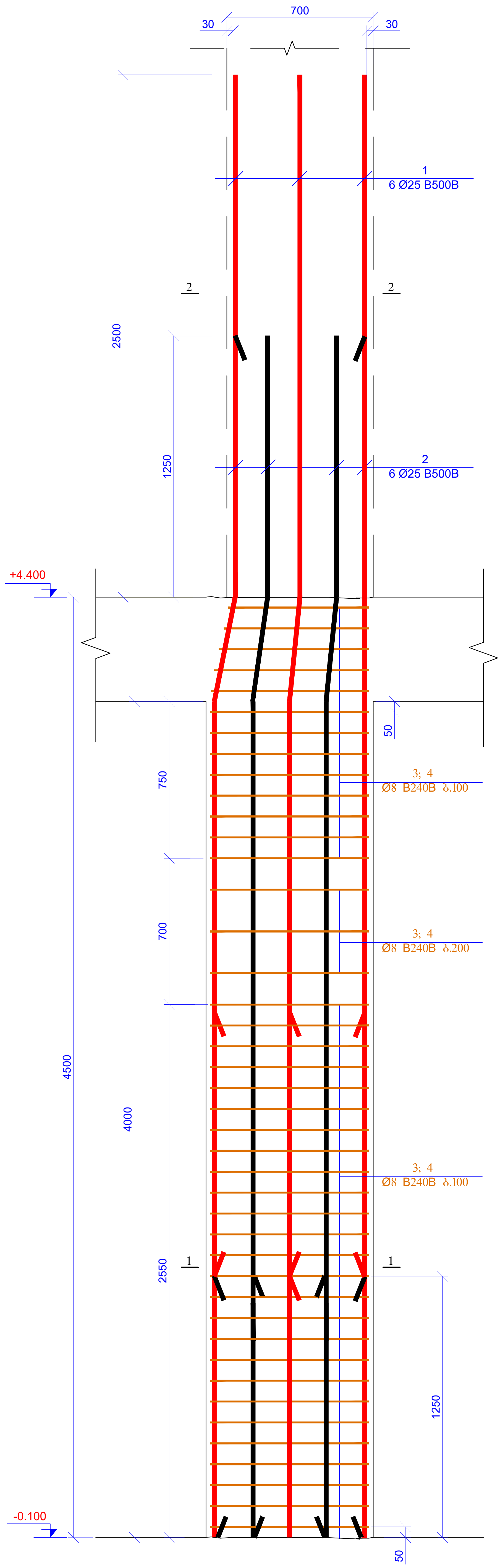
700
30
30
1
6 Ø25 B500B
2
2
2500
1250
2
6 Ø25 B500B
+4.400
50
3; 4
Ø8 B240B ბ.100
750
700
3; 4
Ø8 B240B ბ.200
4500
4000
3; 4
Ø8 B240B ბ.100
1
1
2550
1250
-0.100
50

კვეთი 1-1
მ 1:20

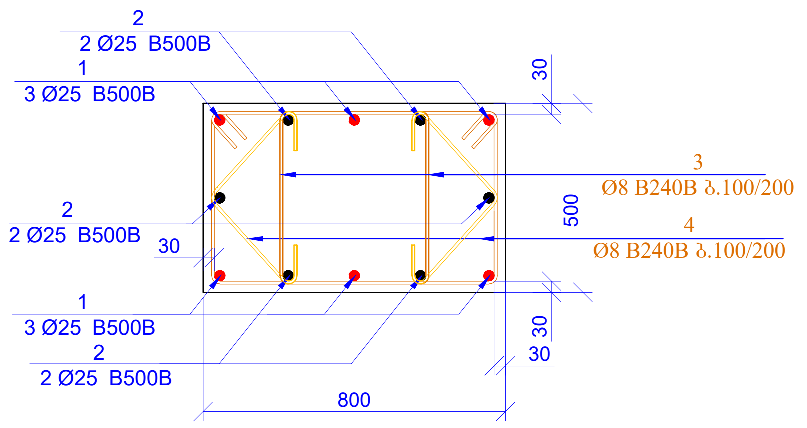
2
2 Ø25 B500B
1
3 Ø25 B500B
2
2 Ø25 B500B
30
1
3 Ø25 B500B
2
2 Ø25 B500B
30
3
Ø8 B240B ბ.100/200
500
4
Ø8 B240B ბ.100/200
30
30
800

კვეთი 2-2
მ 1:20

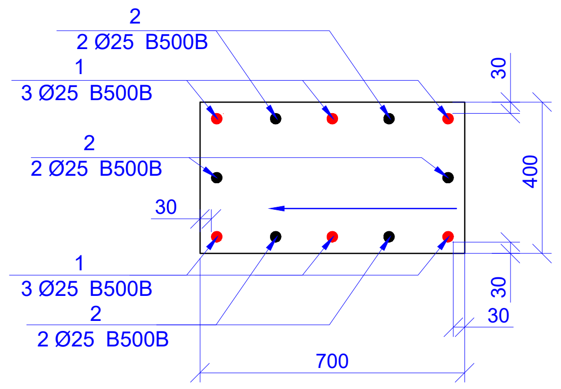
2
2 Ø25 B500B
1
3 Ø25 B500B
2
2 Ø25 B500B
30
1
3 Ø25 B500B
2
2 Ø25 B500B
30
400
30
30
700

პოზ. 3

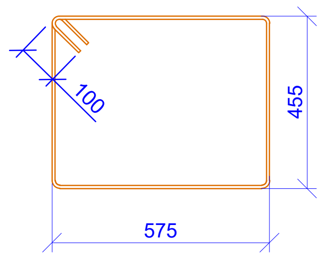

L=2260 მმ

პოზ. 4

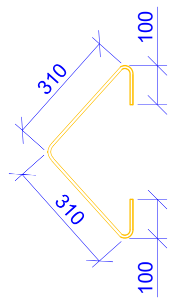
100
310
310
100

L=820 მმ

პოზ.	აღნიშვნა	დასახელება	რაოდ.	წონა, კგ		სვეტის რაოდ.
		სვეტი - 1				2
		დეტალები		ერთეული (კგ)	სულ (კგ)	კგ
1		Ø 25 B500B ℓ= 5750	6	22.18	133.09	266.17
2		Ø 25 B500B ℓ= 5750	6	22.18	133.09	266.17
3		Ø 8 B240B ℓ= 2260	84	0.89	74.99	149.98
4		Ø 8 B240B ℓ= 820	84	0.32	27.21	54.42
				Σ =	368.37	736.74
					($მ^3$)	$მ^3$
		ბეტონი B30			1.60	3.20

ფურცლის ფორმატი A2	ქ. თბილისი 2026 ფაილის დასახელება:	
პროექტის სახელწოდება: ქ.თბილისი, ანგია ბოჭორიშვილის ქ. №29 მრავალბინიანი საცხოვრებელი სახლი საკ. კოდი 01.11.12.015.264		
თანამდებობა	გვარი	ხელმოწერა
შეასრულა	ზ.ქველაშვილი	
შეამოწმა	თ.მაცაბერიძე	თ.
პროექტის №: თარიღი: 20 ივლისი 2026 კონსტრუქციული პროექტი	ნახაზის სახელწოდება: სვ. 1 კვეთი 1-1; 2-2 სპეციფიკაცია	
სტადია	მუშა პროექტი	
ნახაზის #:	კ- 48	რევიზია: 01

სვ.-2 (4ც)

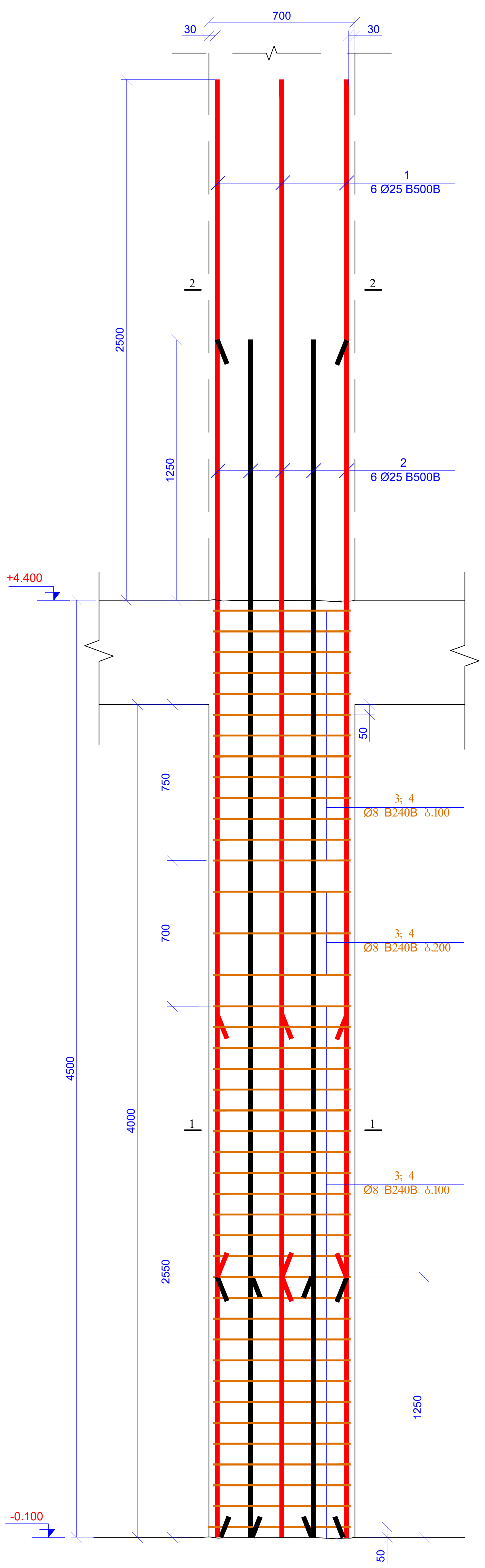

700
30
30
1
6 Ø25 B500B
2
2
2500
1250
2
6 Ø25 B500B
+4.400
50
750
3; 4
Ø8 B240B ბ.100
700
3; 4
Ø8 B240B ბ.200
4500
4000
1
1
3; 4
Ø8 B240B ბ.100
2550
1250
-0.100
50

კვეთი 1-1
მ 1:20

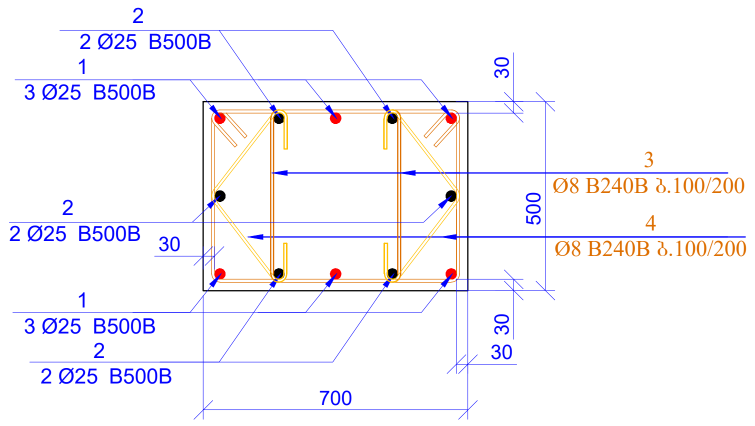

2
2 Ø25 B500B
1
3 Ø25 B500B
30
3
Ø8 B240B ბ.100/200
2
2 Ø25 B500B
30
500
4
Ø8 B240B ბ.100/200
1
3 Ø25 B500B
2
2 Ø25 B500B
30
30
700

კვეთი 2-2
მ 1:20

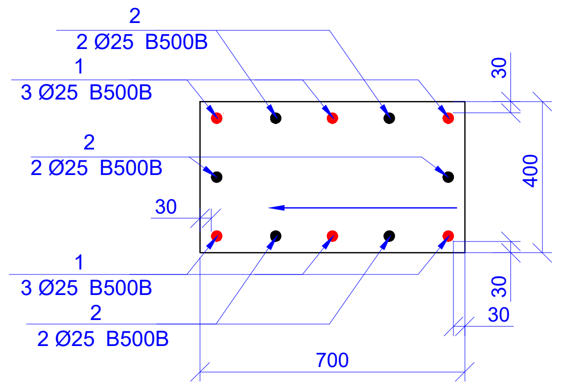

2
2 Ø25 B500B
1
3 Ø25 B500B
30
2
2 Ø25 B500B
400
30
1
3 Ø25 B500B
2
2 Ø25 B500B
30
30
700

პოზ. 3

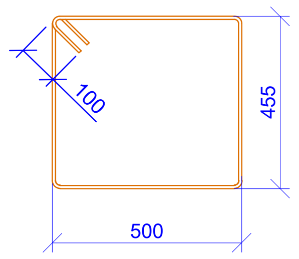

L=2110 მმ

პოზ. 4

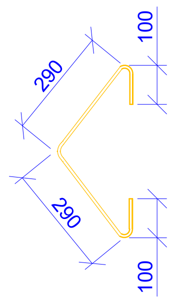

100
290
290
100

L=780 მმ

პოზ.	აღნიშვნა	დასახელება	რაოდ.	წონა, კგ		სვეტის რაოდ.
		სვეტი - 2				4
		დეტალები		ერთეული (კგ)	სულ (კგ)	კგ
1		Ø 25 B500B ℓ= 5750	6	22.18	133.09	532.34
2		Ø 25 B500B ℓ= 5750	6	22.18	133.09	532.34
3		Ø 8 B240B ℓ= 2110	84	0.83	70.01	280.05
4		Ø 8 B240B ℓ= 780	84	0.31	25.88	103.52
				Σ =	362.06	1448.25
					($მ^3$)	$მ^3$
		ბეტონი B30			1.40	5.60

ფურცლის ფორმატი A2	ქ. თბილისი 2026	
	ფაილის დასახელება:	
პროექტის სახელწოდება: ქ.თბილისი, ანგია ბოჭორიშვილის ქ. №29 მრავალბინიანი საცხოვრებელი სახლი საკ. კოდი 01.11.12.015.264		
თანამდებობა	გვარი	ხელმოწერა
შეასრულა	ზ.ქველაშვილი	
შეამოწმა	თ.მაცაბერიძე	თ.
პროექტის №:	ნახაზის სახელწოდება: სვ. 2 კვეთი 1-1; 2-2 სპეციფიკაცია	
თარიღი: 20 ივლისი 2026		
კონსტრუქციული პროექტი		
სტადია	მუშა პროექტი	
ნახაზის #:	კ- 49	რევიზია: 01

სვ.-3 (12ც)

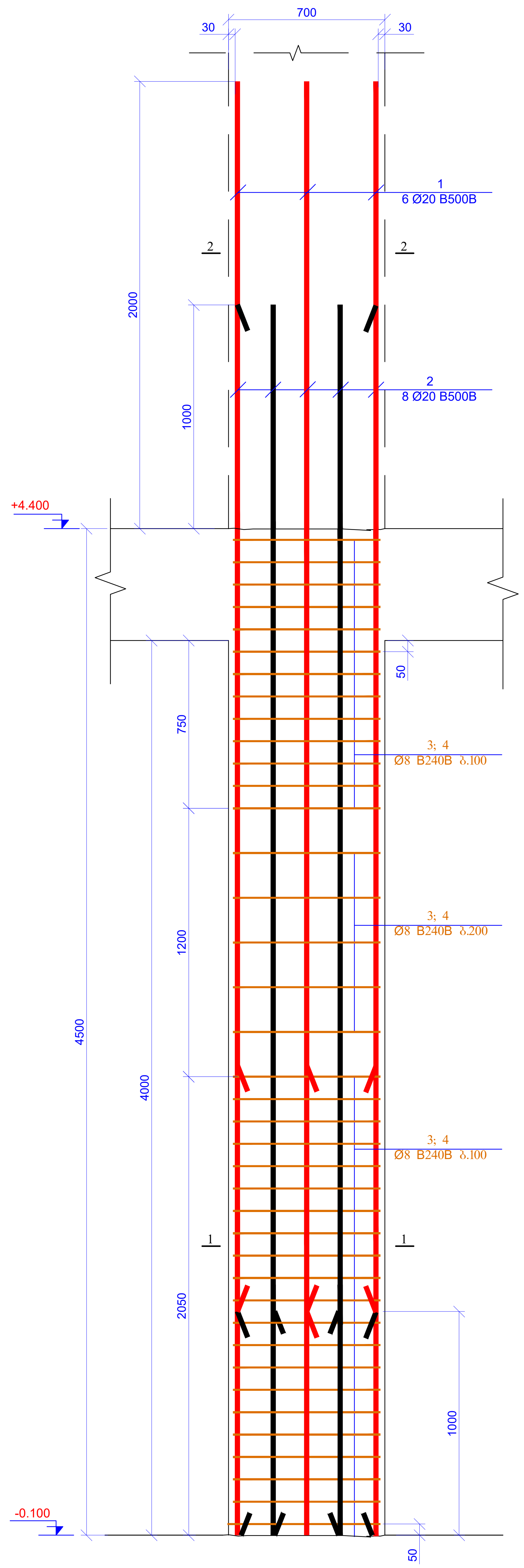
30
700
30
1
6 Ø20 B500B
2
2
2000
1000
2
8 Ø20 B500B
+4.400
50
750
3; 4
Ø8 B240B ბ.100
4500
1200
3; 4
Ø8 B240B ბ.200
4000
3; 4
Ø8 B240B ბ.100
1
1
2050
1000
-0.100
50

კვეთი 1-1
მ 1:20

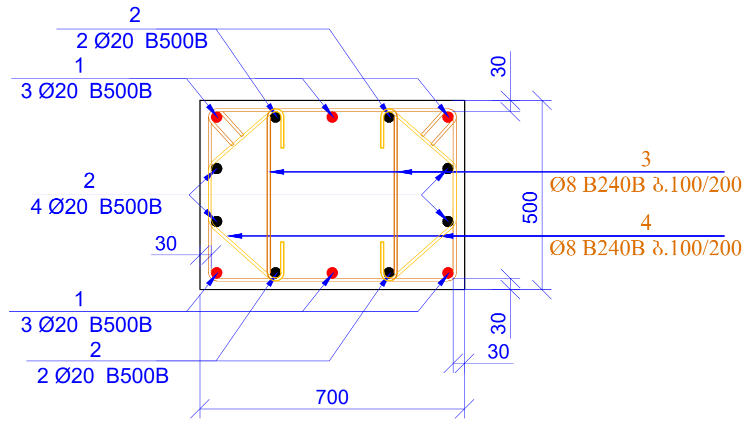
2
2 Ø20 B500B
1
3 Ø20 B500B
2
4 Ø20 B500B
30
1
3 Ø20 B500B
2
2 Ø20 B500B
700
30
500
30
30
3
Ø8 B240B ბ.100/200
4
Ø8 B240B ბ.100/200

კვეთი 1-1
მ 1:20

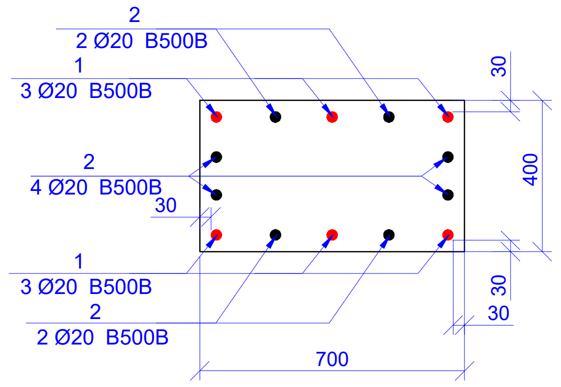
2
2 Ø20 B500B
1
3 Ø20 B500B
2
4 Ø20 B500B
30
1
3 Ø20 B500B
2
2 Ø20 B500B
700
30
400
30
30

პოზ. 3

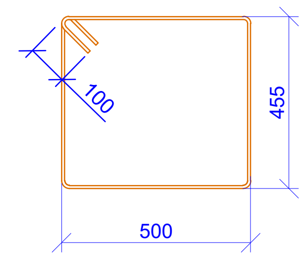

L=2110 მმ

პოზ. 4

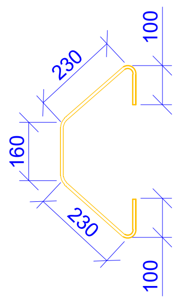
100
230
160
230
100

L=820 მმ

პოზ.	აღნიშვნა	დასახელება	რაოდ.	წონა, კგ		სვეტის რაოდ.
		სვეტი - 3				12
		დეტალები		ერთეული (კგ)	სულ (კგ)	კგ
1		Ø 20 B500B ℓ= 5500	6	13.58	81.47	977.65
2		Ø 20 B500B ℓ= 5500	8	13.58	108.63	1303.54
3		Ø 8 B240B ℓ= 2110	78	0.83	65.01	780.13
4		Ø 8 B240B ℓ= 820	78	0.32	25.26	303.18
				Σ =	280.38	3364.51
					($მ^3$)	$მ^3$
		ბეტონი B30			1.40	16.80

ფურცლის ფორმატი A2	ქ. თბილისი 2026 ფაილის დასახელება:	
პროექტის სახელწოდება: ქ.თბილისი, ანგია ბოჭორიშვილის ქ. №29 მრავალბინიანი საცხოვრებელი სახლი საკ. კოდი 01.11.12.015.264		
თანამდებობა	გვარი	ხელმოწერა
შეასრულა	ზ.ქველაშვილი	
შეამოწმა	თ.მაცაბერიძე	თ.
პროექტის №: თარიღი: 20 ივლისი 2026 კონსტრუქციული პროექტი	ნახაზის სახელწოდება: სვ. 3 კვეთი 1-1; 2-2 სპეციფიკაცია	
სტადია	მუშა პროექტი	
ნახაზის #:	კ- 50	რევიზია: 01

სვ.4 (2ც)

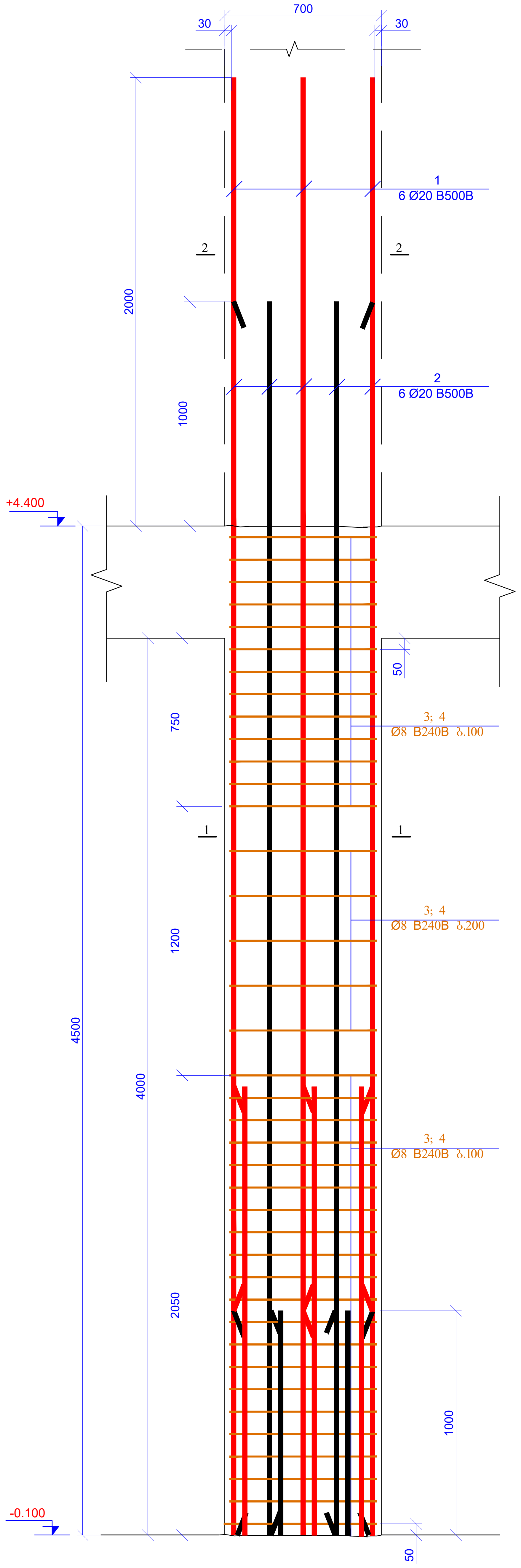
700
30
30
1
6 Ø20 B500B
2
2
2000
1000
2
6 Ø20 B500B
+4.400
50
3; 4
Ø8 B240B ბ.100
750
1
1
4500
4000
1200
3; 4
Ø8 B240B ბ.200
3; 4
Ø8 B240B ბ.100
2050
1000
-0.100
50

კვეთი 1-1
მ 1:20

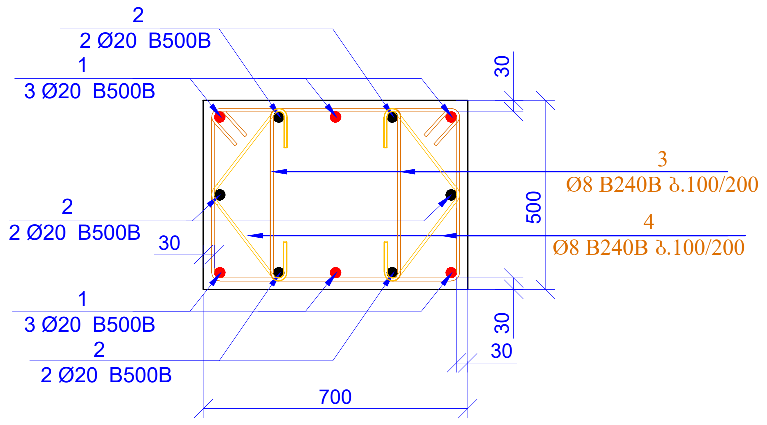
2
2 Ø20 B500B
1
3 Ø20 B500B
2
2 Ø20 B500B
30
1
3 Ø20 B500B
2
2 Ø20 B500B
30
500
3
Ø8 B240B ბ.100/200
4
Ø8 B240B ბ.100/200
30
30
700

კვეთი 2-2
მ 1:20

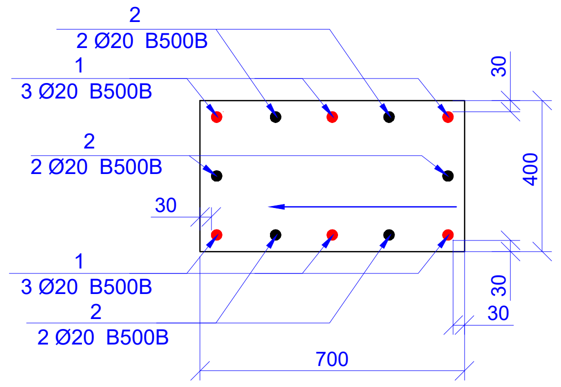
2
2 Ø20 B500B
1
3 Ø20 B500B
2
2 Ø20 B500B
30
1
3 Ø20 B500B
2
2 Ø20 B500B
30
400
30
30
700

პოზ. 3

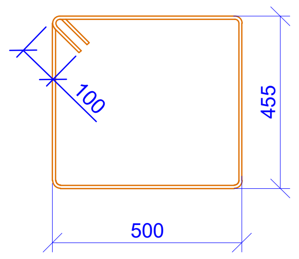

L=2110 მმ

პოზ. 4

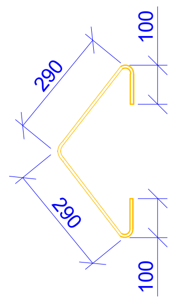
100
290
290
100

L=780 მმ

პოზ.	ა ღ ნ ი შ ვ ნ ა	დ ა ს ა ხ ე ლ ე ბ ა					რაოდ.	წონა, კგ		სვეტის რაოდ.
		სვეტი - 4								2
		დეტალები						ერთეული (კგ)	სულ (კგ)	კგ
1		Ø	20	B500B	ℓ=	5500	6	13.58	81.47	162.94
2		Ø	20	B500B	ℓ=	5500	6	13.58	81.47	162.94
3		Ø	8	B240B	ℓ=	2110	78	0.83	65.01	130.02
4		Ø	8	B240B	ℓ=	780	78	0.31	24.03	48.07
								Σ =	251.99	503.97
									(მ^3)	მ^3
		ბეტონი B30							1.40	2.80

ფურცლის ფორმატი A2	ქ. თბილისი 2026 ფაილის დასახელება:	
პროექტის სახელწოდება: ქ.თბილისი, ანგია ბოჭორიშვილის ქ. №29 მრავალბინიანი საცხოვრებელი სახლი საკ. კოდი 01.11.12.015.264		
თანამდებობა	გვარი	ხელმოწერა
შეასრულა	ზ.ქველაშვილი	
შეამოწმა	თ.მაცაბერიძე	თ.
პროექტის №:	ნახაზის სახელწოდება: სვ. 4 კვეთი 1-1; 2-2 სპეციფიკაცია	
თარიღი: 20 ივლისი 2026		
კონსტრუქციული პროექტი		
სტადია	მუშა პროექტი	
ნახაზის #:	კ- 51	რევიზია: 01

სვ.-5 (4ც)

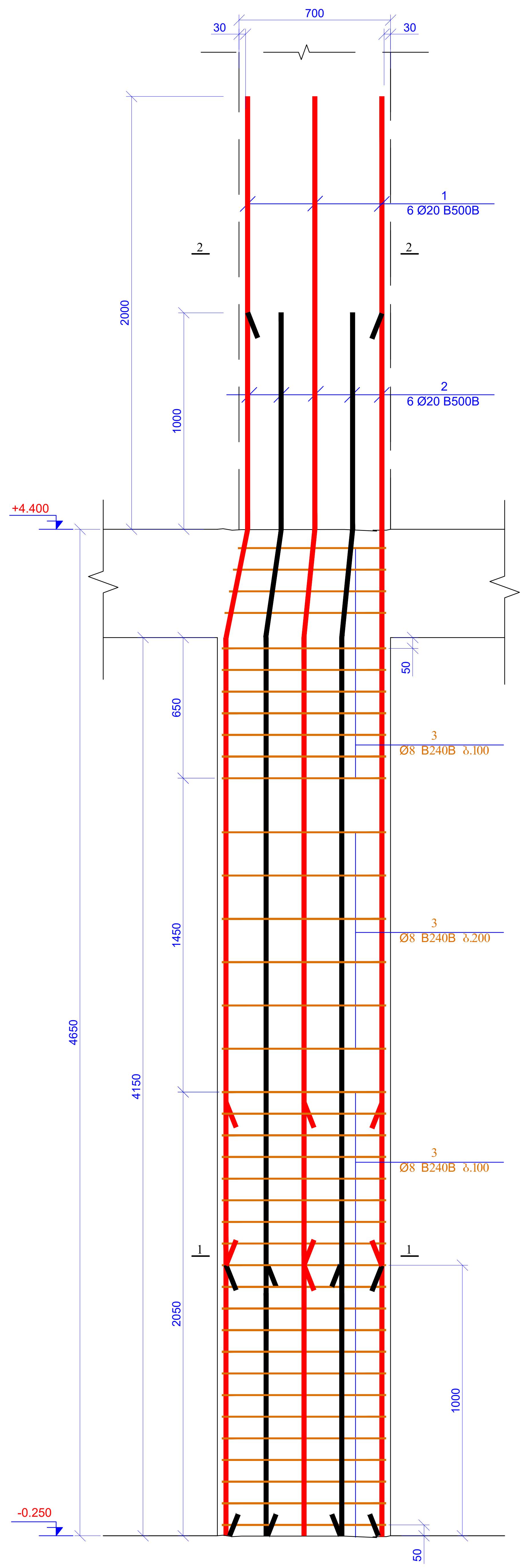
30
700
30
2
2
1
6 Ø20 B500B
2
6 Ø20 B500B
2000
1000
+4.400
50
650
3
Ø8 B240B ბ.100
1450
3
Ø8 B240B ბ.200
4650
4150
3
Ø8 B240B ბ.100
1
1
2050
1000
-0.250
50

კვეთი 1-1
მ 1:20

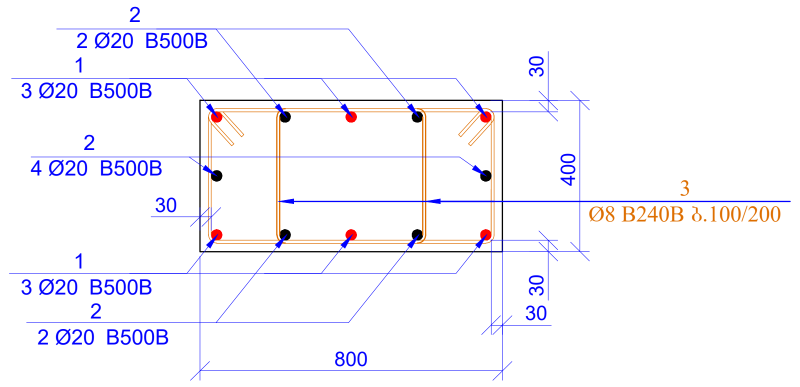
2
2 Ø20 B500B
1
3 Ø20 B500B
2
4 Ø20 B500B
30
1
3 Ø20 B500B
2
2 Ø20 B500B
30
400
3
Ø8 B240B ბ.100/200
30
30
800

კვეთი 2-2
მ 1:20

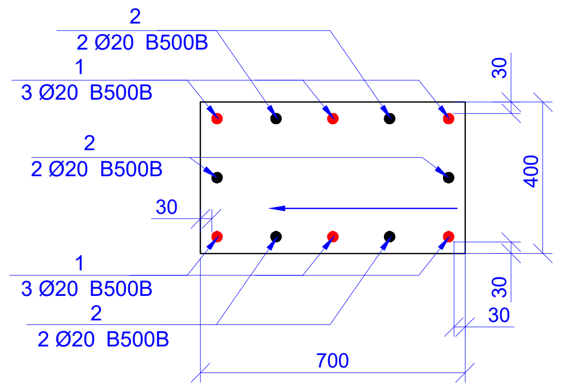
2
2 Ø20 B500B
1
3 Ø20 B500B
2
2 Ø20 B500B
30
1
3 Ø20 B500B
2
2 Ø20 B500B
30
400
30
30
700

პოზ. 3

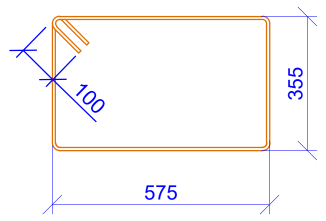

L=2060 მმ

პოზ.	აღნიშვნა	დასახელება	რაოდ.	წონა, კგ		სვეტის რაოდ.
		სვეტი - 5				4
		დეტალები		ერთეული (კგ)	სულ (კგ)	კგ
1		Ø 20 B500B ℓ= 5650	6	13.95	83.69	334.77
2		Ø 20 B500B ℓ= 5650	6	13.95	83.69	334.77
3		Ø 8 B240B ℓ= 2060	76	0.81	61.84	247.37
				Σ =	229.23	916.92
					(მ^3)	მ^3
		ბეტონი B30			1.33	5.31

ფურცლის ფორმატი A2	ქ. თბილისი 2026	
	ფაილის დასახელება:	
პროექტის სახელწოდება: ქ.თბილისი, ანგია ბოჭორიშვილის ქ. №29 მრავალბინიანი საცხოვრებელი სახლი საკ. კოდი 01.11.12.015.264		
თანამდებობა	გვარი	ხელმოწერა
შეასრულა	ზ.ქველაშვილი	
შეამოწმა	თ.მაცაბერიძე	თ.
პროექტის №:	ნახაზის სახელწოდება: სვ. 5 კვეთი 1-1; 2-2 სპეციფიკაცია	
თარიღი: 20 ივლისი 2026		
კონსტრუქციული პროექტი		
სტადია	მუშა პროექტი	
ნახაზის #:	კ- 52	რევიზია: 01

სვ.-6 (8ც)

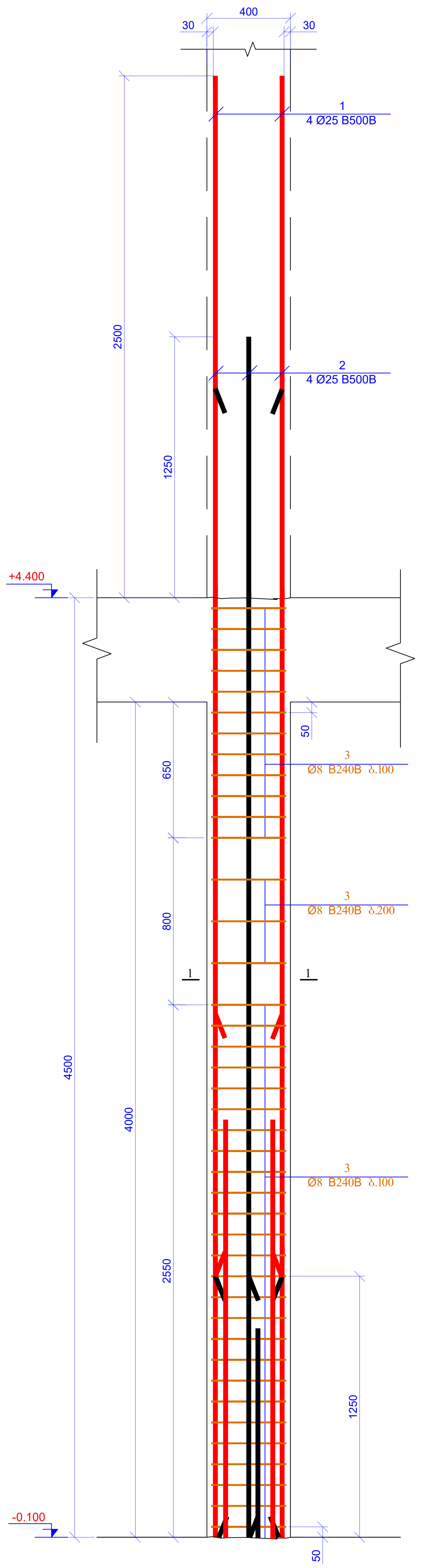
30
400
30
1
4 Ø25 B500B
2500
2
4 Ø25 B500B
1250
+4.400
50
650
3
Ø8 B240B ბ.100
800
3
Ø8 B240B ბ.200
1
1
4500
4000
3
Ø8 B240B ბ.100
2550
1250
-0.100
50

კვეთი 1-1
მ 1:20

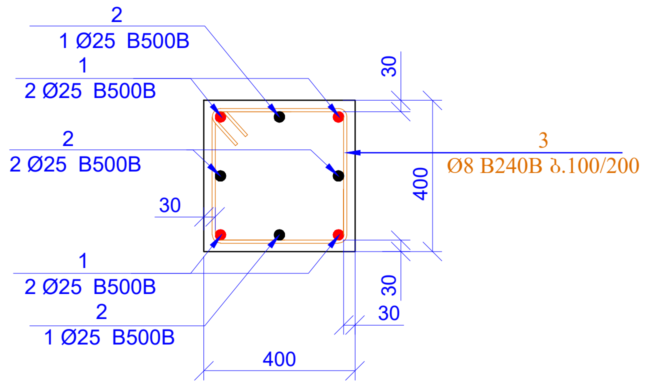
2
1 Ø25 B500B
1
2 Ø25 B500B
2
2 Ø25 B500B
30
1
2 Ø25 B500B
2
1 Ø25 B500B
30
400
3
Ø8 B240B ბ.100/200
30
30
400

პოზ. 3

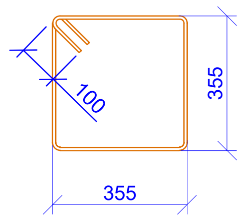

L=1620 მმ

პოზ.	აღნიშვნა	დასახელება					რაოდ.	წონა, კგ		სვეტის რაოდ.
		სვეტი - 6								8
		დეტალები						ერთეული (კგ)	სულ (კგ)	კგ
1		Ø	25	B500B	ℓ=	5750	4	22.18	88.72	709.79
2		Ø	25	B500B	ℓ=	5750	4	22.18	88.72	709.79
3		Ø	8	B240B	ℓ=	1620	41	0.64	26.24	209.89
								Σ =	203.68	1629.47
									(მ^3)	მ^3
		ბეტონი B30							0.64	5.12

ფურცლის ფორმატი A2	ქ. თბილისი 2026	
	ფაილის დასახელება:	
პროექტის სახელწოდება: ქ.თბილისი, ანზია ბოჭორიშვილის ქ. №29 მრავალბინიანი საცხოვრებელი სახლი საკ. კოდი 01.11.12.015.264		
თანამდებობა	გვარი	ხელმოწერა
შეასრულა	ზ.ყველაშვილი	
შეამოწმა	თ.მაცაბერიძე	
პროექტის №:	ნახაზის სახელწოდება: სვ. 6 კვეთი 1-1; სპეციფიკაცია	
თარიღი: 20 ივლისი 2026		
კონსტრუქციული პროექტი		
სტადია	მუშა პროექტი	
ნახაზის #:	კ- 53	რევიზია: 01

პილონი-1 (2ც)

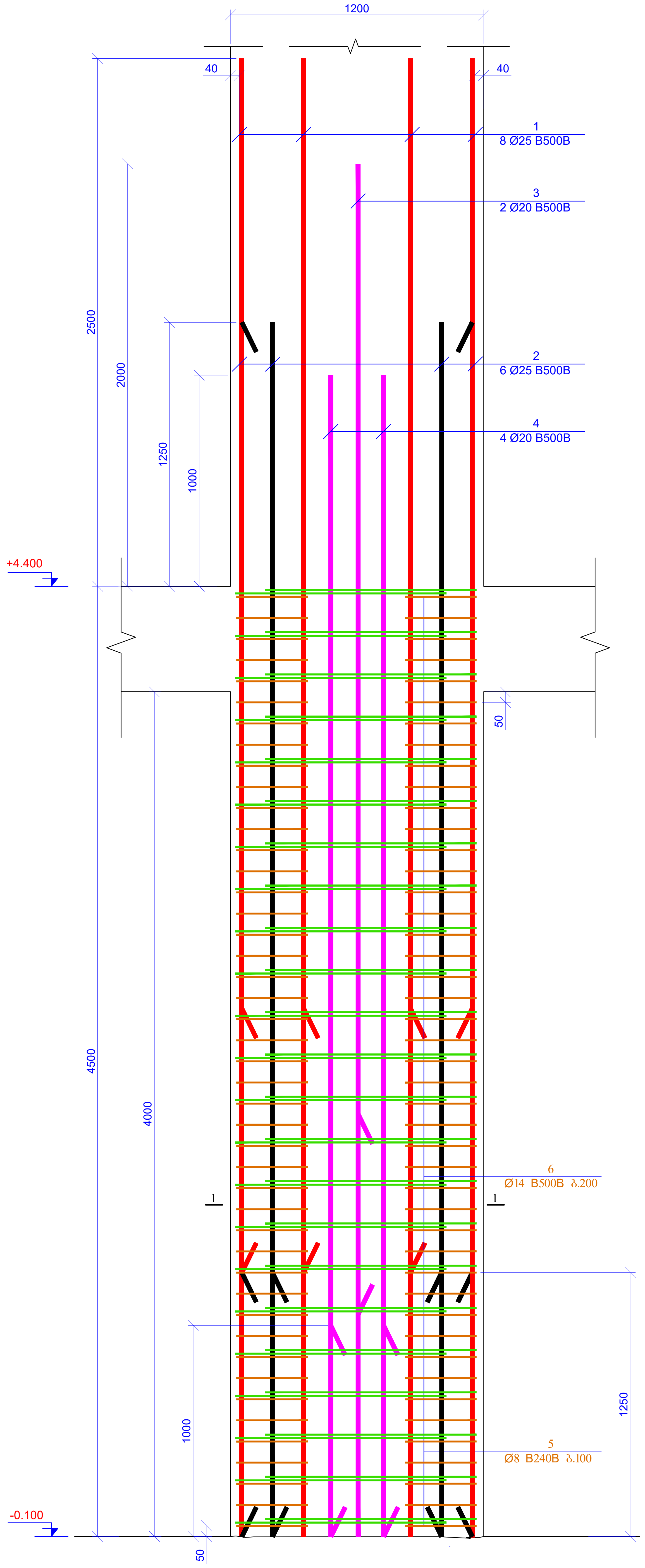
1200
40
40
1
8 Ø25 B500B
3
2 Ø20 B500B
2
6 Ø25 B500B
4
4 Ø20 B500B
2500
2000
1250
1000
+4.400
50
4500
4000
6
Ø14 B500B ბ.200
1
1
1250
1000
5
Ø8 B240B ბ.100
-0.100
50

კვეთი 1-1
მ 1:20

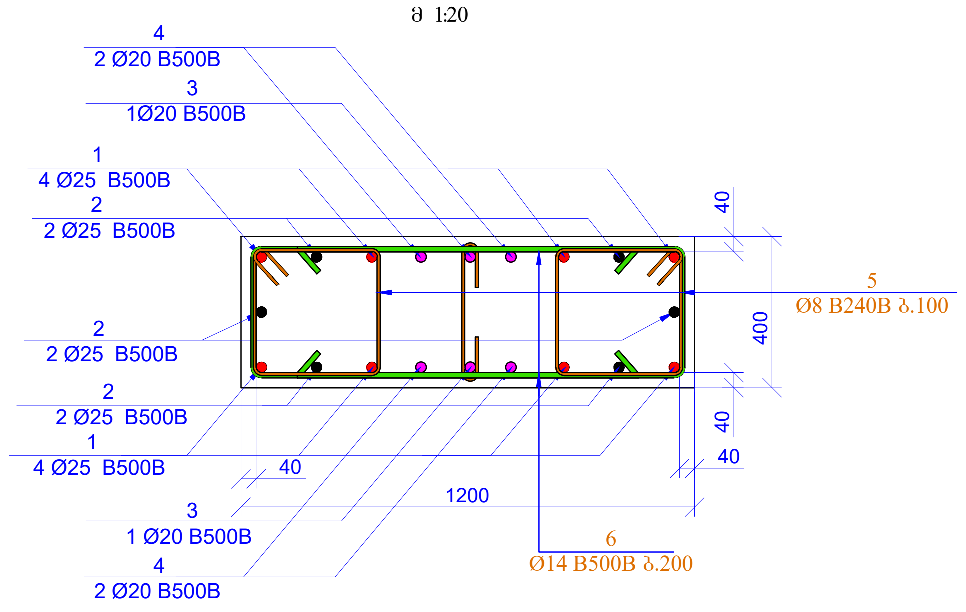
4
2 Ø20 B500B
3
1Ø20 B500B
1
4 Ø25 B500B
2
2 Ø25 B500B
2
2 Ø25 B500B
2
2 Ø25 B500B
1
4 Ø25 B500B
3
1 Ø20 B500B
4
2 Ø20 B500B
40
400
40
40
40
1200
5
Ø8 B240B ბ.100
6
Ø14 B500B ბ.200

პოზ. 5

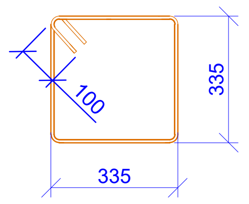

L=1540 მმ

პოზ. 6

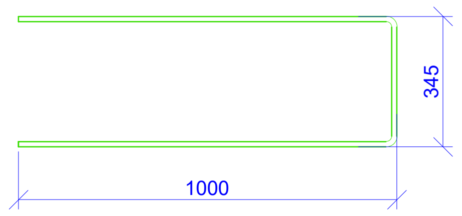

L=2400 მმ

პოზ.	აღნიშვნა	დასახელება	რაოდ.	წონა, კგ		სვეტის რაოდ.
		პილონი - 1				2
		დეტალები		ერთეული (კგ)	სულ (კგ)	კგ
1		Ø 25 B500B ℓ= 5750	8	22.18	177.45	354.89
2		Ø 25 B500B ℓ= 5750	6	22.18	133.09	266.17
3		Ø 20 B500B ℓ= 5500	2	13.58	27.16	54.31
4		Ø 20 B500B ℓ= 5500	4	13.58	54.31	108.63
5		Ø 8 B240B ℓ= 1540	90	0.61	54.75	109.50
6		Ø 14 B500B ℓ= 2400	46	2.90	133.55	267.11
				Σ =	580.31	1160.61
					(მ³)	მ³
		ბეტონი B30			1.92	3.84

მასალების ჯამური ხარჯი (სვეტები ნიშნ. -0.250; -0.100)												
არმატურის ხარჯი, კგ; სახ. სტანდარტი 5781-82*												
Ø6 B240B	Ø8 B240B	Ø8 B500B	Ø10 B500B	Ø12 B500B	Ø14 B500B	Ø16 B500B	Ø18 B500B	Ø20 B500B	Ø22 B500B	Ø25 B500B	Ø28 B500B	Ø32 B500B
0.00	2416.13	0.00	0.00	0.00	267.11	0.00	0.00	3439.57	0.00	3637.66	0.00	0.00
											ჯამი:	9760.46
									ბეტონი B30		42.67	მ³

ფურცლის ფორმატი A2	ქ. თბილისი 2026	
	ფაილის დასახელება:	
პროექტის სახელწოდება: ქ.თბილისი, ანგია ბოჭორიშვილის ქ. №29 მრავალბინიანი საცხოვრებელი სახლი საკ. კოდი 01.11.12.015.264		
თანამდებობა	გვარი	ხელმოწერა
შეასრულა	ზ.ქველაშვილი	
შეამოწმა	თ.მაცაბერიძე	
პროექტის №:	ნახაზის სახელწოდება: პილონი 1 კვეთი 1-1; სპეციფიკაცია	
თარიღი: 20 ივლისი 2026		
კონსტრუქციული პროექტი		
სტადია	მუშა პროექტი	
ნახაზის #:	კ- 54	რევიზია: 01

სვეტების განლაგების გეგმა
ნიშნ. +4.400; +7.600; +10.800
მ. 1:100

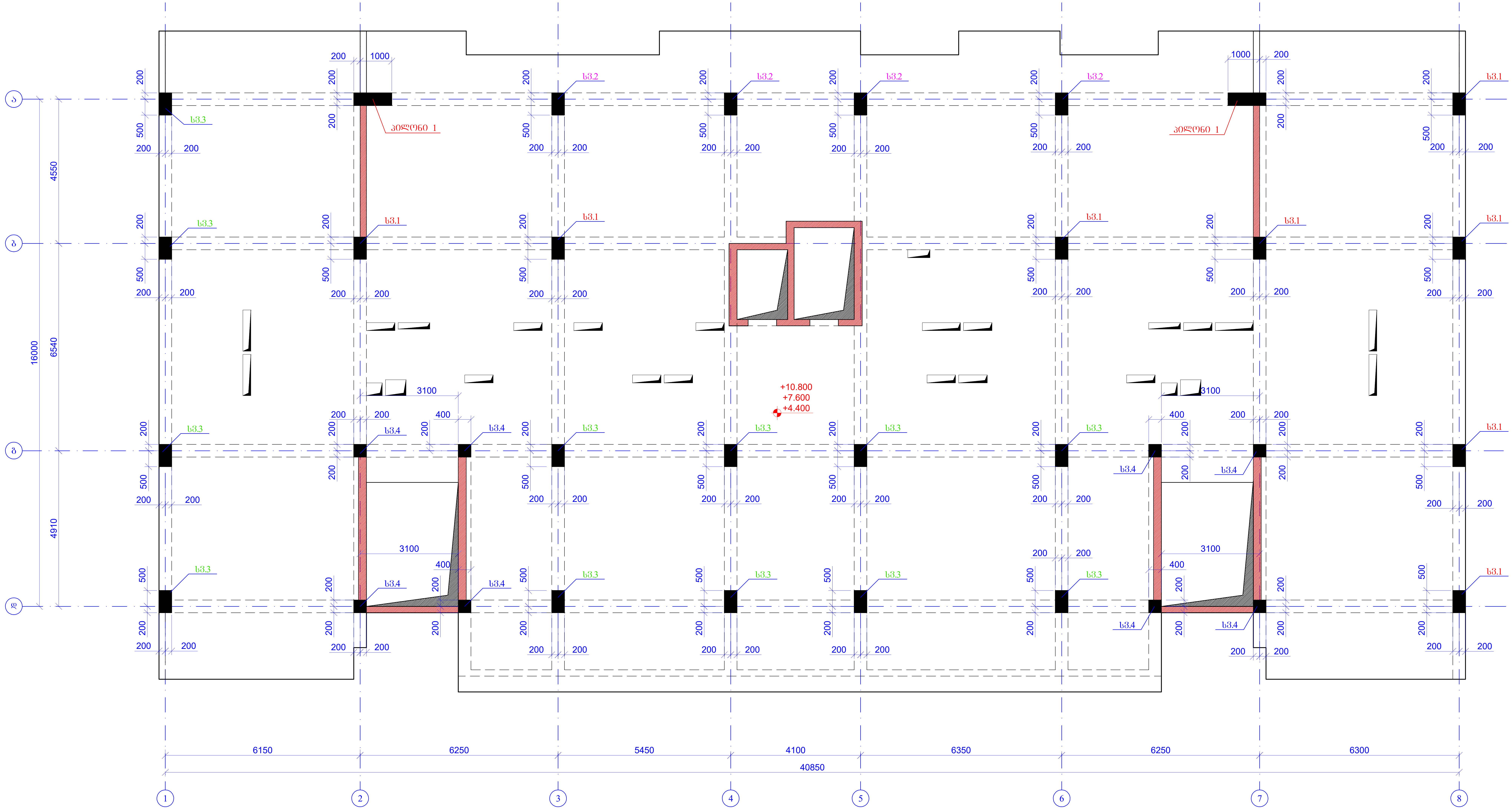
ა
ბ
გ
დ
1
2
3
4
5
6
7
8
სვ.1
სვ.2
სვ.3
სვ.4
პილონი 1
პილონი 1
+10.800
+7.600
+4.400
200
500
1000
3100
400
4550
6540
4910
16000
6150
6250
5450
4100
6350
6250
6300
40850

ფურცლის ფორმატი A2	ქ. თბილისი 2026
	ფაილის დასახელება:

პროექტის სახელწოდება:

ქ.თბილისი, ანგია ბოჭორიშვილის ქ. №29
მრავალბინიანი საცხოვრებელი სახლი
საკ. კოდი 01.11.12.015.264

თანამდებობა	გვარი	ხელმოწერა
შეასრულა	ზ.ყველაშვილი	
შეამოწმა	თ.მაცაბერიძე	თ.

პროექტის №:	ნახაზის სახელწოდება: სვეტების განლაგების გეგმა ნიშნ. +4.400; +7.600; +10.800
თარიღი: 20 ივლისი 2026	
კონსტრუქციული პროექტი	
სტადია	მუშა პროექტი
ნახაზის #:	კ- 55
	რევიზია: 01

სვ.-1 (8ც)

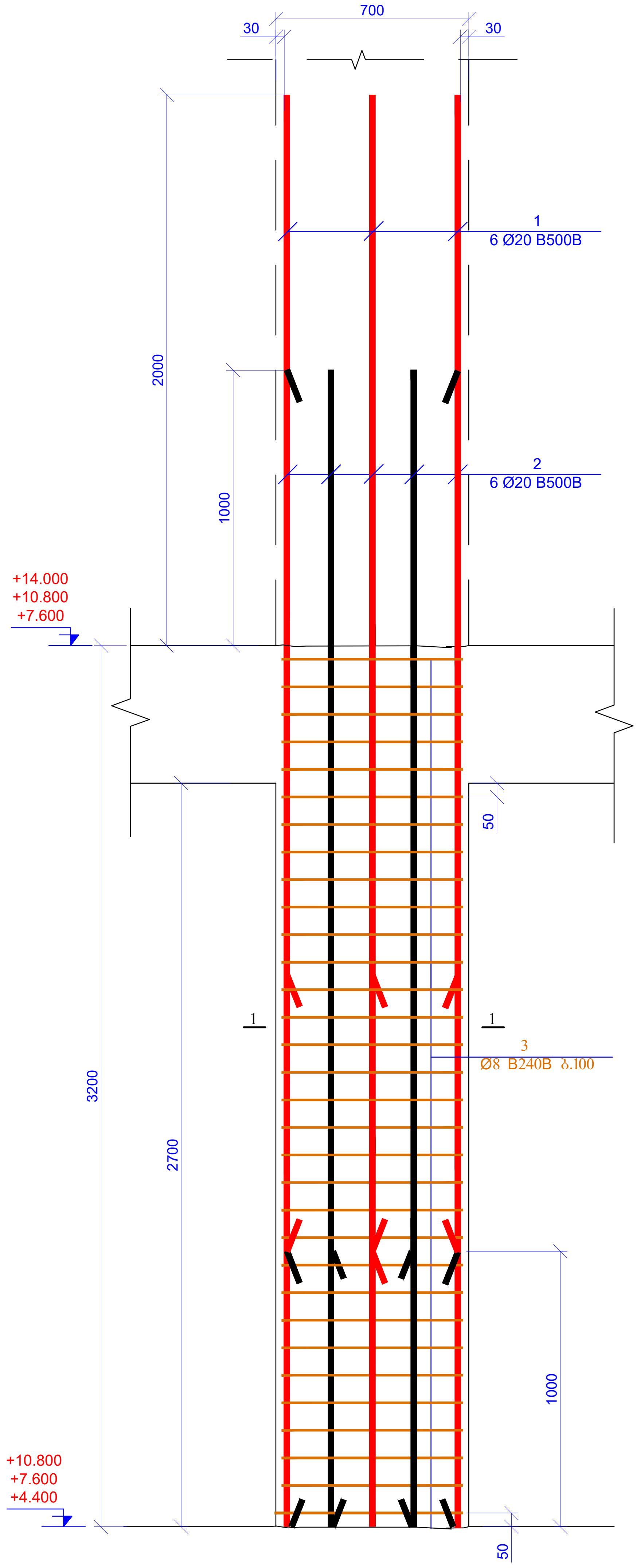

30
700
30
1
6 Ø20 B500B
2000
2
6 Ø20 B500B
1000
+14.000
+10.800
+7.600
50
1
1
3
Ø8 B240B ბ.100
3200
2700
1000
+10.800
+7.600
+4.400
50

კვეთი 1-1
მ 1:20

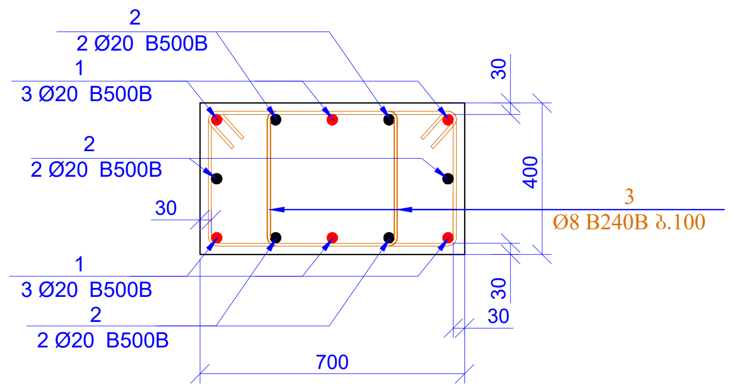

2
2 Ø20 B500B
1
3 Ø20 B500B
2
2 Ø20 B500B
30
1
3 Ø20 B500B
2
2 Ø20 B500B
30
400
3
Ø8 B240B ბ.100
30
30
700

პოზ. 3

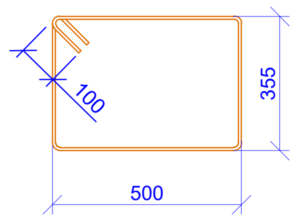

L=1910 მმ

სპეციფიკაცია მოცემულია ერთი ნიშნულისთვის

პოზ.	აღნიშვნა	დასახელება	რაოდ.	წონა, კგ		სვეტის რაოდ.
		სვეტი - 1				8
		დეტალები		ერთეული (კგ)	სულ (კგ)	კგ
1		Ø 20 B500B ℓ= 4200	6	10.37	62.21	497.72
2		Ø 20 B500B ℓ= 4200	6	10.37	62.21	497.72
3		Ø 8 B240B ℓ= 1910	64	0.75	48.29	386.29
				Σ =	172.72	1381.72
					($მ^3$)	$მ^3$
		ბეტონი B30			0.76	6.05

ფურცლის ფორმატი A2	ქ. თბილისი 2026
	ფაილის დასახელება:

პროექტის სახელწოდება:

ქ.თბილისი, ანგია ბოჭორიშვილის ქ. №29
მრავალბინიანი საცხოვრებელი სახლი
საკ. კოდი 01.11.12.015.264

თანამდებობა	გვარი	ხელმოწერა
შეასრულა	ზ.ყველაშვილი	
შეამოწმა	თ.მაცაბერიძე	თ.

პროექტის №:

თარიღი:
20 ივლისი 2026

კონსტრუქციული პროექტი

ნახაზის სახელწოდება:

სვ. 1
კვეთი 1-1;
სპეციფიკაცია

სტადია	მუშა პროექტი

ნახაზის #: კ- 56 რევიზია: 01

სვ.-2 (4ც)

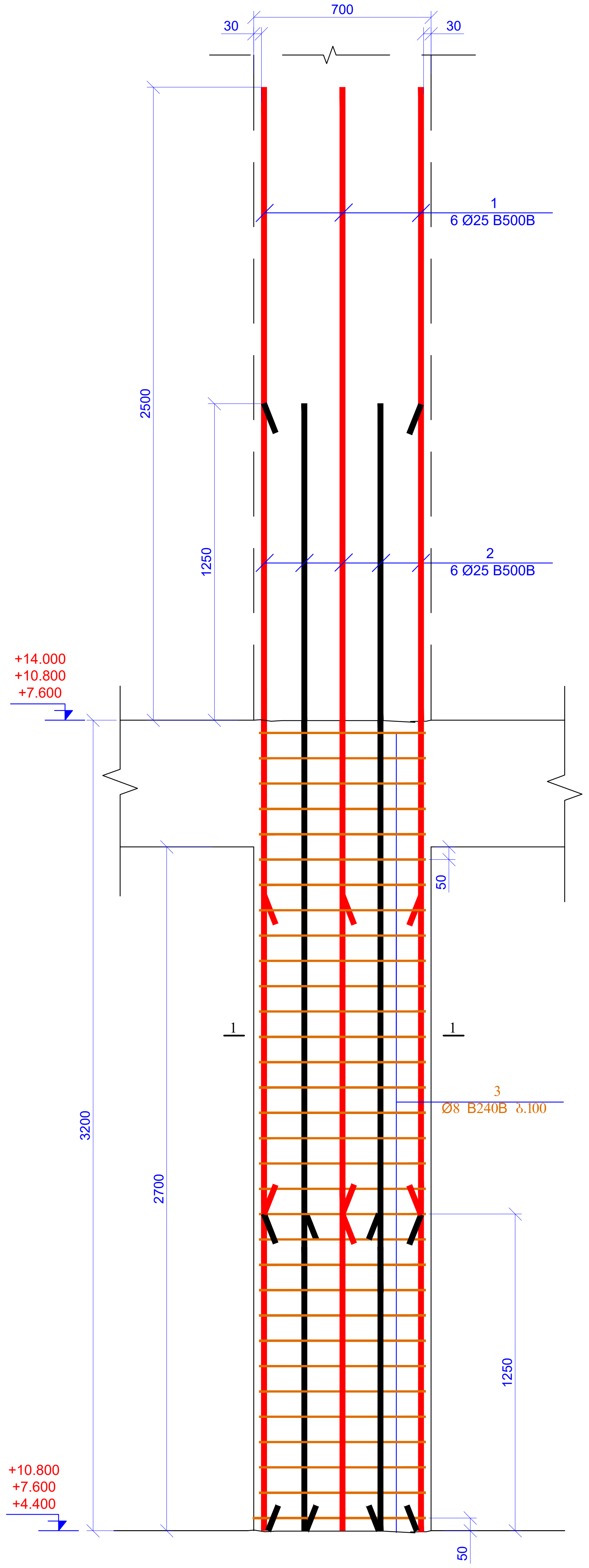
30
700
30
1
6 Ø25 B500B
2500
1250
2
6 Ø25 B500B
+14.000
+10.800
+7.600
50
1
1
3
Ø8 B240B ბ.100
3200
2700
1250
+10.800
+7.600
+4.400
50

კვეთი 1-1
მ 1:20

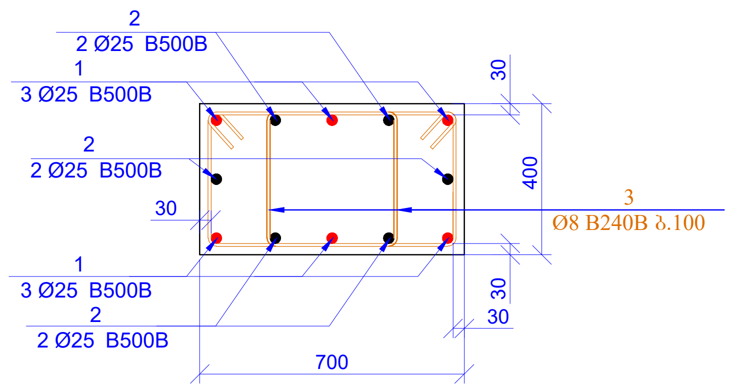
2
2 Ø25 B500B
1
3 Ø25 B500B
2
2 Ø25 B500B
30
1
3 Ø25 B500B
2
2 Ø25 B500B
30
400
3
Ø8 B240B ბ.100
30
30
700

პოზ. 3

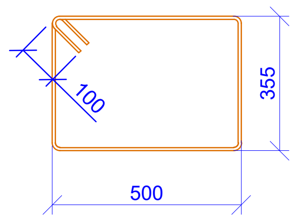

L=1910 მმ

სპეციფიკაცია მოცემულია ერთი ნიშნულისთვის

პოზ.	აღნიშვნა	დასახელება	რაოდ.	წონა, კგ		სვეტის რაოდ.
		სვეტი - 2				4
		დეტალები		ერთეული (კგ)	სულ (კგ)	კგ
1		Ø 25 B500B ℓ= 4450	6	17.17	103.00	411.99
2		Ø 25 B500B ℓ= 4450	6	17.17	103.00	411.99
3		Ø 8 B240B ℓ= 1910	64	0.75	48.29	193.15
				Σ =	254.28	1017.12
					($მ^3$)	$მ^3$
		ბეტონი B30			0.76	3.02

ფურცლის ფორმატი A2	ქ. თბილისი 2026	
	ფაილის დასახელება:	
პროექტის სახელწოდება: ქ.თბილისი, ანგია ბოჭორიშვილის ქ. №29 მრავალბინიანი საცხოვრებელი სახლი საკ. კოდი 01.11.12.015.264		
თანამდებობა	გვარი	ხელმოწერა
შეასრულა	ზ.ქველაშვილი	
შეამოწმა	თ.მაცაბერიძე	თ.
პროექტის №:	ნახაზის სახელწოდება: სვ. 2 კვეთი 1-1; სპეციფიკაცია	
თარიღი: 20 ივლისი 2026		
კონსტრუქციული პროექტი		
სტადია	მუშა პროექტი	
ნახაზის #:	კ- 57	რევიზია: 01

სვ.-3 (12ც)

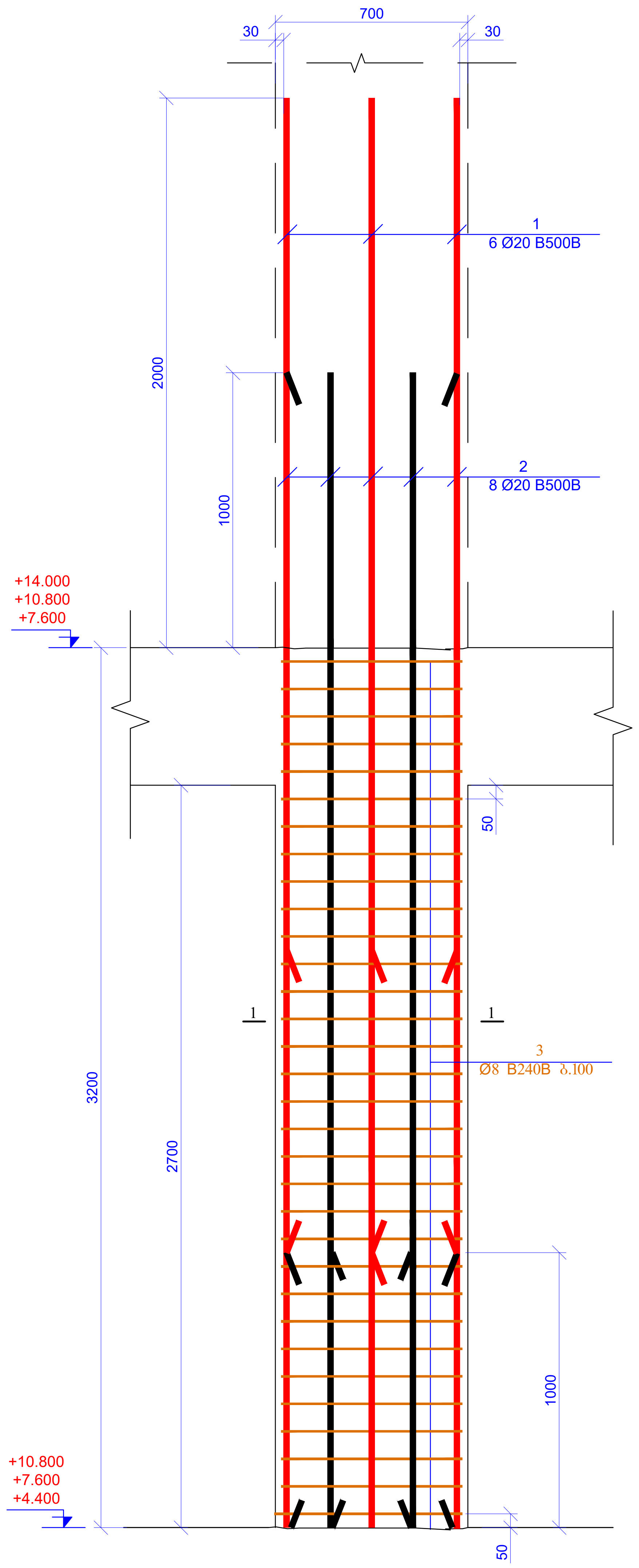
30
700
30
1
6 Ø20 B500B
2000
1000
2
8 Ø20 B500B
+14.000
+10.800
+7.600
50
1
1
3
Ø8 B240B ბ.100
3200
2700
1000
+10.800
+7.600
+4.400
50

კვეთი 1-1
მ 1:20

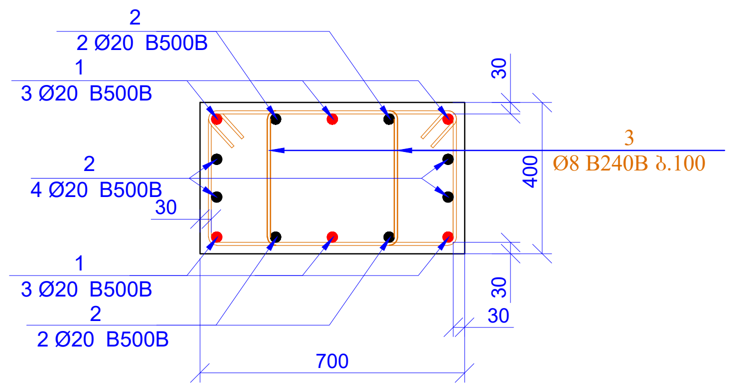
2
2 Ø20 B500B
1
3 Ø20 B500B
2
4 Ø20 B500B
30
1
3 Ø20 B500B
2
2 Ø20 B500B
700
30
400
3
Ø8 B240B ბ.100
30
30

პოზ. 3

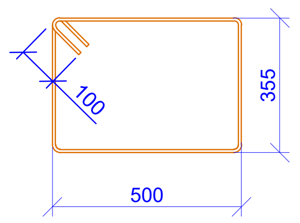

L=1910 მმ

სპეციფიკაცია მოცემულია ერთი ნიშნულისთვის

პოზ.	აღნიშვნა	დასახელება	რაოდ.	წონა, კგ		სვეტის რაოდ.
		სვეტი - 3				12
		დეტალები		ერთეული (კგ)	სულ (კგ)	კგ
1		Ø 20 B500B ℓ= 4200	6	10.37	62.21	746.57
2		Ø 20 B500B ℓ= 4200	8	10.37	82.95	995.43
3		Ø 8 B240B ℓ= 1910	64	0.75	48.29	579.44
				Σ =	193.45	2321.44
					(მ³)	მ³
		ბეტონი B30			0.76	9.07

ფურცლის ფორმატი A2	ქ. თბილისი 2026	
	ფაილის დასახელება:	
პროექტის სახელწოდება: ქ.თბილისი, ანგია ბოჭორიშვილის ქ. №29 მრავალბინიანი საცხოვრებელი სახლი საკ. კოდი 01.11.12.015.264		
თანამდებობა	გვარი	ხელმოწერა
შეასრულა	ზ.ქველაშვილი	
შეამოწმა	თ.მაცაბერიძე	თ.
პროექტის №:	ნახაზის სახელწოდება: სვ. 3 კვეთი 1-1; სპეციფიკაცია	
თარიღი: 20 ივლისი 2026		
კონსტრუქციული პროექტი		
სტადია	მუშა პროექტი	
ნახაზის #:	კ- 58	რევიზია: 01

სვ.-4 (8ც)

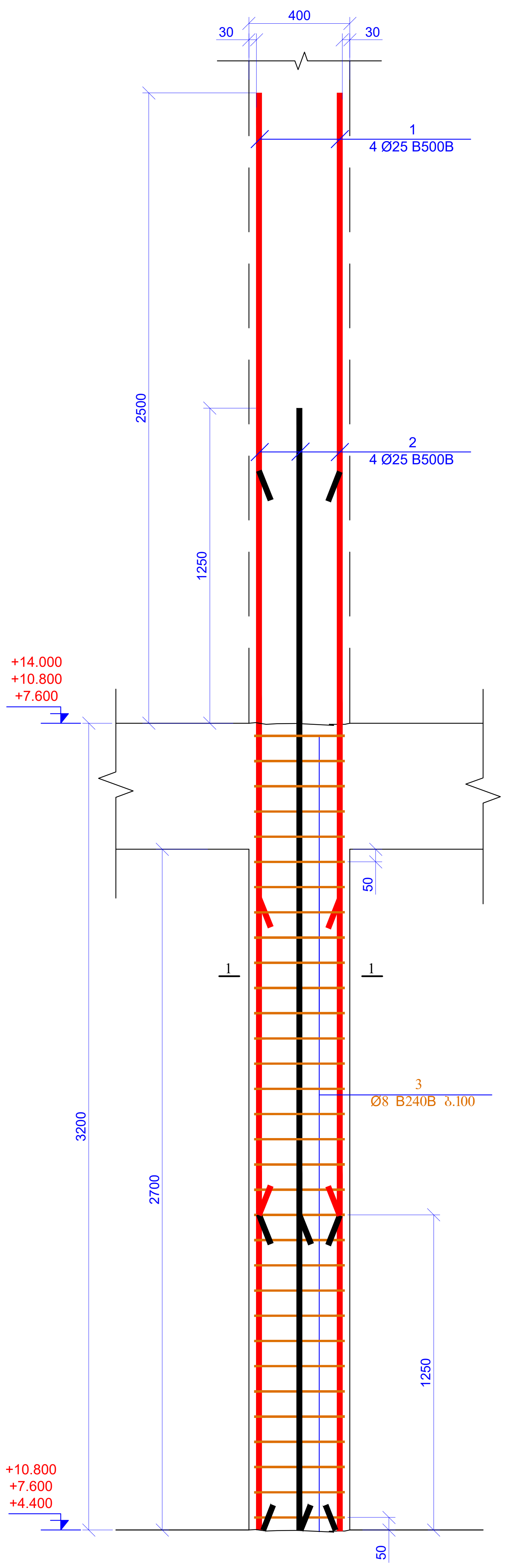
30
400
30
1
4 Ø25 B500B
2500
2
4 Ø25 B500B
1250
+14.000
+10.800
+7.600
50
1
1
3
Ø8 B240B ბ.100
3200
2700
1250
+10.800
+7.600
+4.400
50

კვეთი 1-1
მ 1:20

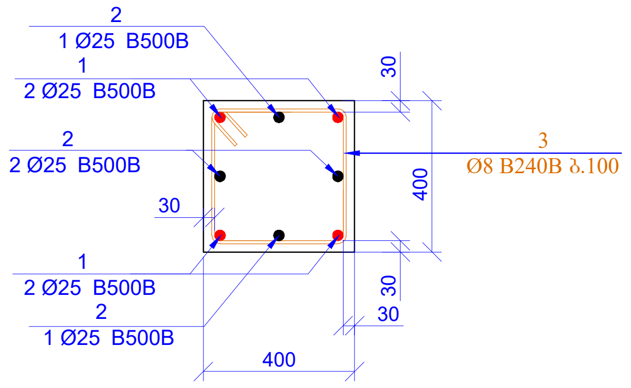
2
1 Ø25 B500B
1
2 Ø25 B500B
2
2 Ø25 B500B
30
1
2 Ø25 B500B
2
1 Ø25 B500B
30
400
3
Ø8 B240B ბ.100
30
30
400

პოზ. 3

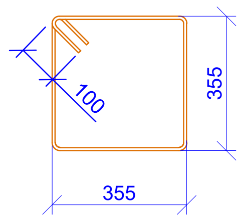

L=1620 მმ

სპეციფიკაცია მოცემულია ერთი ნიშნულისთვის

პოზ.	აღნიშვნა	დასახელება	რაოდ.	წონა, კგ		სვეტის რაოდ.
		სვეტი - 6				8
		დეტალები		ერთეული (კგ)	სულ (კგ)	კგ
1		Ø 25 B500B ℓ= 4450	4	17.17	68.66	549.31
2		Ø 25 B500B ℓ= 4450	4	17.17	68.66	549.31
3		Ø 8 B240B ℓ= 1620	32	0.64	20.48	163.82
				Σ =	157.81	1262.45
					($მ^3$)	$მ^3$
		ბეტონი B30			0.43	3.46

ფურცლის ფორმატი A2	ქ. თბილისი 2026	
	ფაილის დასახელება:	
პროექტის სახელწოდება: ქ.თბილისი, ანგია ბოჭორიშვილის ქ. №29 მრავალბინიანი საცხოვრებელი სახლი საკ. კოდი 01.11.12.015.264		
თანამდებობა	გვარი	ხელმოწერა
შეასრულა	ზ.ყველაშვილი	
შეამოწმა	თ.მაცაბერიძე	
პროექტის №:	ნახაზის სახელწოდება: სვ. 4 კვეთი 1-1; სპეციფიკაცია	
თარიღი: 20 ივლისი 2026		
კონსტრუქციული პროექტი		
სტადია	მუშა პროექტი	
ნახაზის #:	კ- 59	რევიზია: 01

პილონი-1 (2ც)

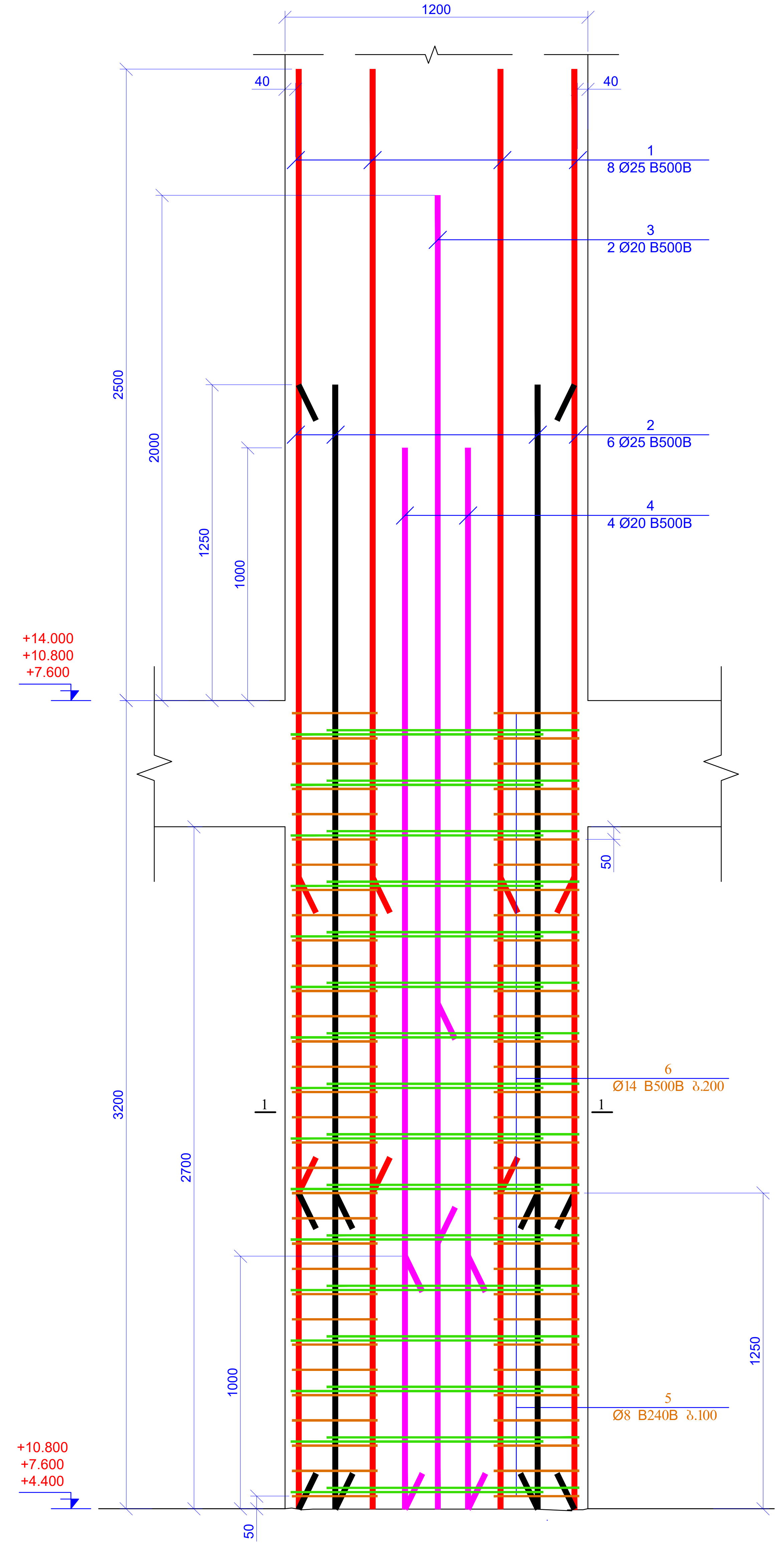
1200
40
40
1
8 Ø25 B500B
3
2 Ø20 B500B
2
6 Ø25 B500B
4
4 Ø20 B500B
2500
2000
1250
1000
+14.000
+10.800
+7.600
50
6
Ø14 B500B ბ.200
1
1
3200
2700
1250
1000
5
Ø8 B240B ბ.100
+10.800
+7.600
+4.400
50

კვეთი 1-1
მ 1:20

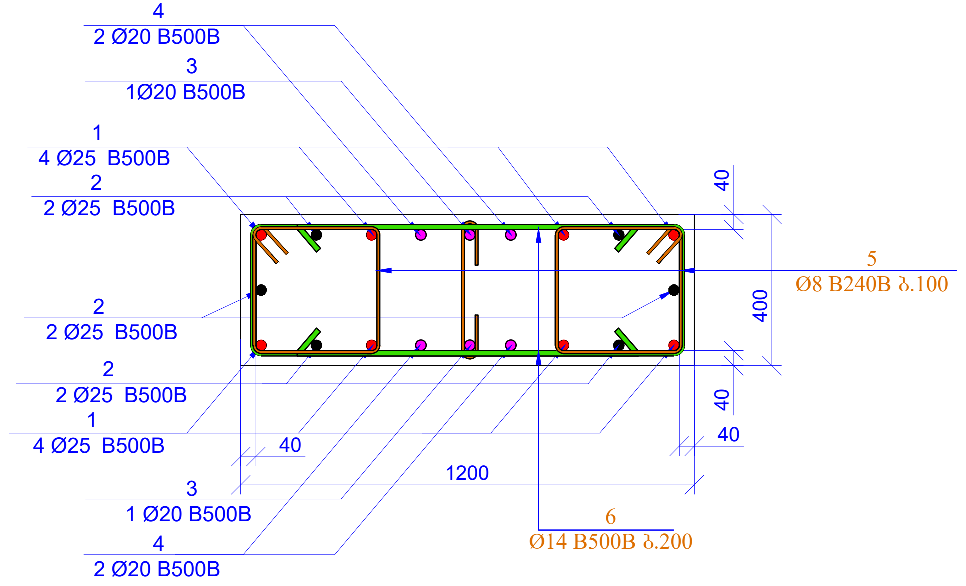
4
2 Ø20 B500B
3
1Ø20 B500B
1
4 Ø25 B500B
2
2 Ø25 B500B
2
2 Ø25 B500B
2
2 Ø25 B500B
1
4 Ø25 B500B
40
1200
3
1 Ø20 B500B
4
2 Ø20 B500B
40
400
40
40
5
Ø8 B240B ბ.100
6
Ø14 B500B ბ.200

პოზ. 5

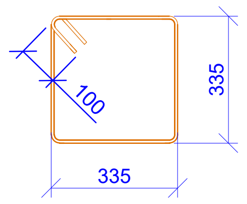

L=1540 მმ

პოზ. 6

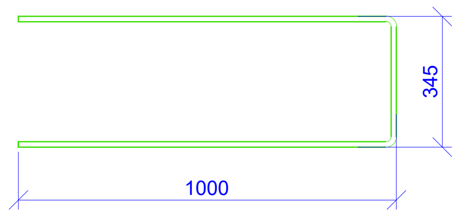

L=2400 მმ

სპეციფიკაცია მოცემულია ერთი ნიშნულისთვის

პოზ.	აღნიშვნა	დასახელება					რაოდ.	წონა, კგ		სვეტის რაოდ.
		პილონი - 1								2
		დეტალები						ერთეული (კგ)	სულ (კგ)	კგ
1		Ø	25	B500B	ℓ=	4450	8	17.17	137.33	274.66
2		Ø	25	B500B	ℓ=	4450	6	17.17	103.00	205.99
3		Ø	20	B500B	ℓ=	4200	2	10.37	20.74	41.48
4		Ø	20	B500B	ℓ=	4200	4	10.37	41.48	82.95
5		Ø	8	B240B	ℓ=	1540	64	0.61	38.93	77.86
6		Ø	14	B500B	ℓ=	2400	32	2.90	92.91	185.81
								Σ =	434.38	868.76
									($მ^3$)	$მ^3$
		ბეტონი B30							1.30	2.59

მასალების ჯამური ხარჯი (სვეტები ნიშნ. +4.400; +7.600; +10.800)

არმატურის ხარჯი, კგ; სახ. სტანდარტი 5781-82*

Ø6 B240B	Ø8 B240B	Ø8 B500B	Ø10 B500B	Ø12 B500B	Ø14 B500B	Ø16 B500B	Ø18 B500B	Ø20 B500B	Ø22 B500B	Ø25 B500B	Ø28 B500B	Ø32 B500B
0.00	4201.66	0.00	0.00	0.00	557.44	0.00	0.00	8585.59	0.00	7209.74	0.00	0.00
											ჯამი:	20554.43
									ბეტონი	B30	72.58	მ³

ფურცლის ფორმატი A2	ქ. თბილისი 2026 ფაილის დასახელება:	
პროექტის სახელწოდება: ქ.თბილისი, ანგია ბოჭორიშვილის ქ. №29 მრავალბინიანი საცხოვრებელი სახლი საკ. კოდი 01.11.12.015.264		
თანამდებობა	გვარი	ხელმოწერა
შეასრულა	ზ.ყველაშვილი	
შეამოწმა	თ.მაცაბერიძე	თ.
პროექტის №: თარიღი: 20 ივლისი 2026 კონსტრუქციული პროექტი	ნახაზის სახელწოდება: პილონი 1 კვეთი 1-1; სპეციფიკაცია	
სტადია	მუშა პროექტი	
ნახაზის #:	კ- 60	რევიზია: 01

სვეტების განლაგების გეგმა
ნიშნ. +14.000
მ. 1:100

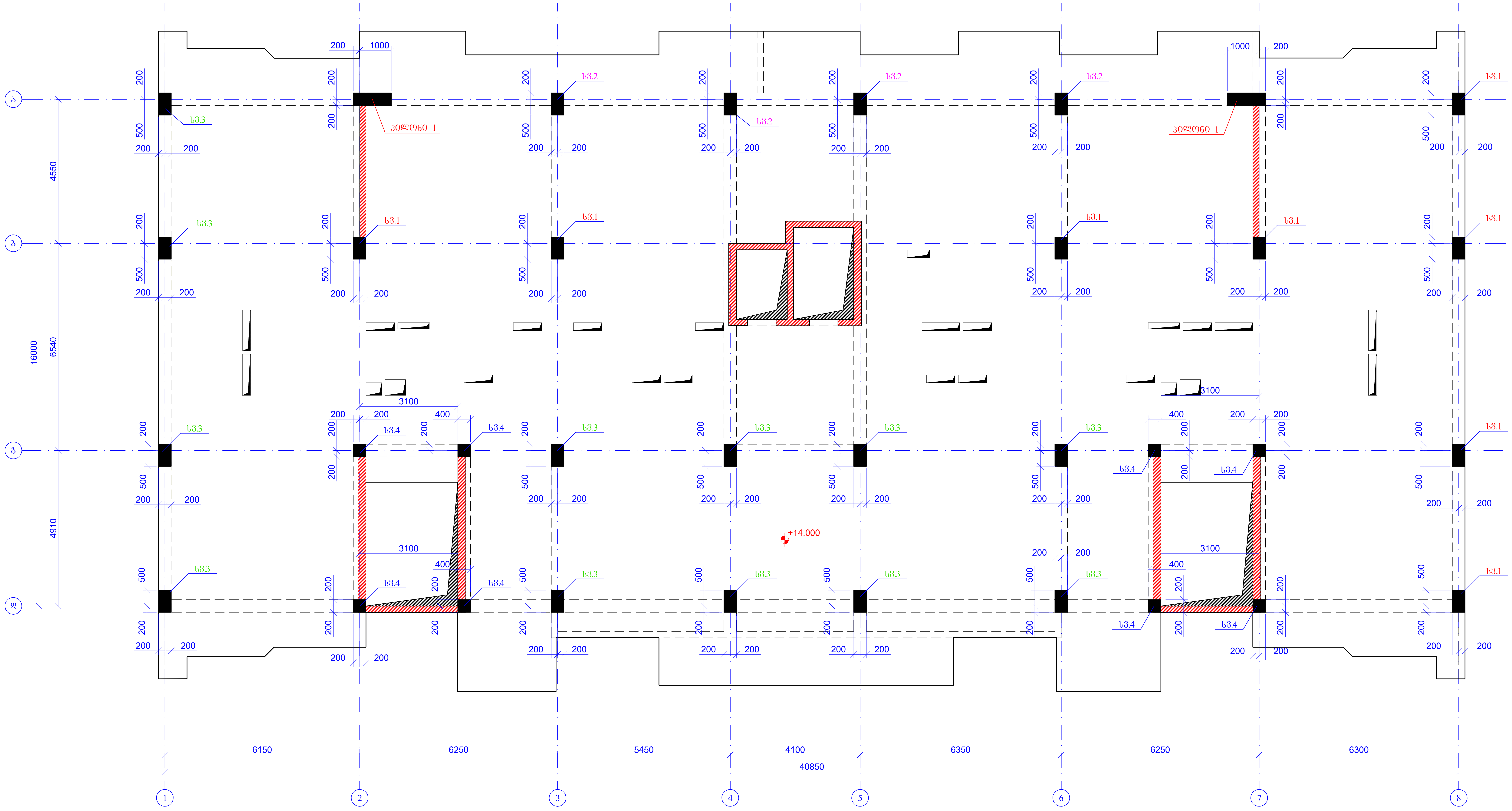

ა
ბ
გ
დ
1
2
3
4
5
6
7
8
სვ.1
სვ.2
სვ.3
სვ.4
კილონი 1
+14.000
200
500
1000
400
3100
4550
6540
4910
16000
6150
6250
5450
4100
6350
6250
6300
40850

ფურცლის ფორმატი A2	ქ. თბილისი 2026
	ფაილის დასახელება:

პროექტის სახელწოდება:

ქ.თბილისი, ანგია ბოჭორიშვილის ქ. №29
მრავალბინიანი საცხოვრებელი სახლი
საკ. კოდი 01.11.12.015.264

თანამდებობა	გვარი	ხელმოწერა
შეასრულა	ზ.ყველაშვილი	
შეამოწმა	თ.მაცაბერიძე	თ.

პროექტის №:	ნახაზის სახელწოდება: სვეტების განლაგების გეგმა ნიშნ. +14.000
თარიღი: 20 ივლისი 2026	
კონსტრუქციული პროექტი	
სტადია	მუშა პროექტი
ნახაზის #:	კ- 61
რევიზია: 01	

სვ.-1 (8ც)

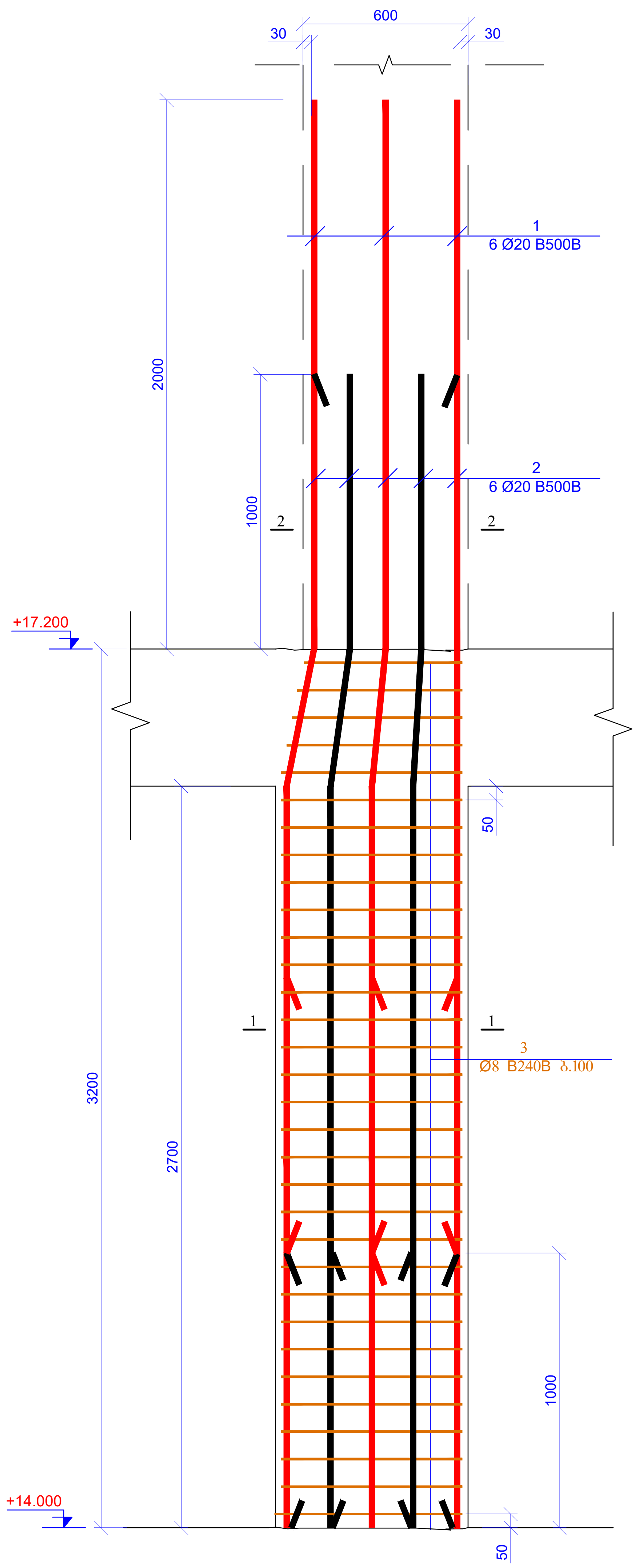
30
600
30
1
6 Ø20 B500B
2000
1000
2
6 Ø20 B500B
2
2
+17.200
50
1
1
3
Ø8 B240B ბ.100
3200
2700
1000
+14.000
50

კვეთი 1-1
მ 1:20

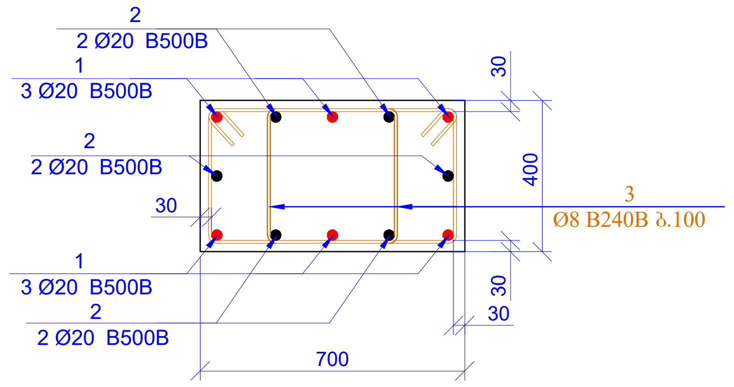
2
2 Ø20 B500B
1
3 Ø20 B500B
2
2 Ø20 B500B
30
1
3 Ø20 B500B
2
2 Ø20 B500B
30
400
3
Ø8 B240B ბ.100
30
30
700

კვეთი 2-2
მ 1:20

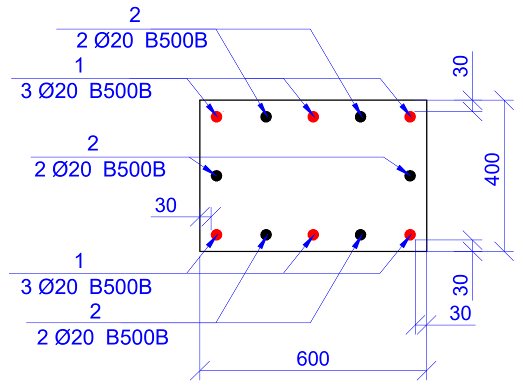
2
2 Ø20 B500B
1
3 Ø20 B500B
2
2 Ø20 B500B
30
1
3 Ø20 B500B
2
2 Ø20 B500B
30
400
30
30
600

პოზ. 3

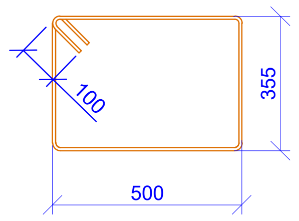

L=1910 მმ

პოზ.	აღნიშვნა	დასახელება	რაოდ.	წონა, კგ		სვეტის რაოდ.
		სვეტი - 1				8
		დეტალები		ერთეული (კგ)	სულ (კგ)	კგ
1		Ø 20 B500B ℓ= 4200	6	10.37	62.21	497.72
2		Ø 20 B500B ℓ= 4200	6	10.37	62.21	497.72
3		Ø 8 B240B ℓ= 1910	64	0.75	48.29	386.29
				Σ =	172.72	1381.72
					($მ^3$)	$მ^3$
		ბეტონი B30			0.76	6.05

ფურცლის ფორმატი A2	ქ. თბილისი 2026
	ფაილის დასახელება:

პროექტის სახელწოდება:

ქ.თბილისი, ანგია ბოჭორიშვილის ქ. №29
მრავალბინიანი საცხოვრებელი სახლი
საკ. კოდი 01.11.12.015.264

თანამდებობა	გვარი	ხელმოწერა
შეასრულა	ზ.ქველაშვილი	
შეამოწმა	თ.მაცაბერიძე	თ.

პროექტის №:	ნახაზის სახელწოდება: სვ. 1 კვეთი 1-1; 2-2 სპეციფიკაცია
თარიღი: 20 ივლისი 2026	
კონსტრუქციული პროექტი	
სტადია	მუშა პროექტი
ნახაზის #:	კ- 62 / რევიზია: 01

სვ.-2 (4ც)

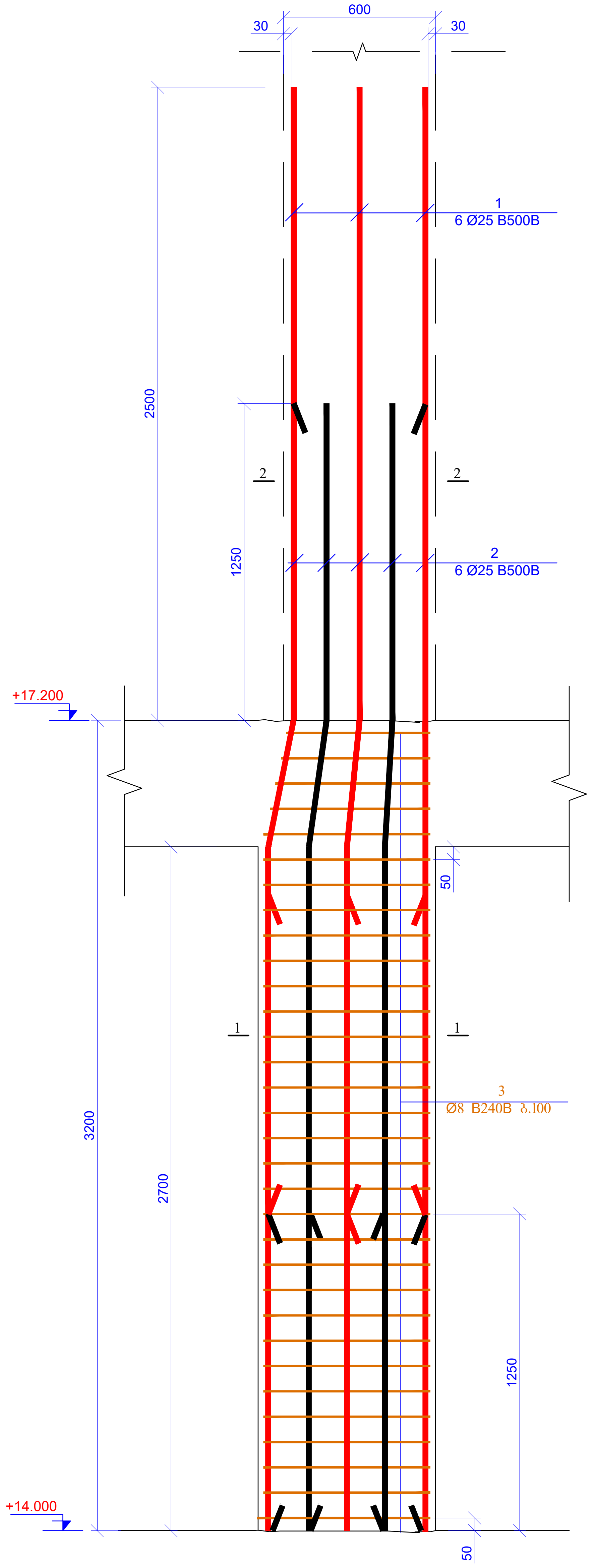
30
600
30
1
6 Ø25 B500B
2500
1250
2
2
2
6 Ø25 B500B
+17.200
3200
2700
50
1
1
3
Ø8 B240B ბ.100
1250
+14.000
50

კვეთი 1-1
მ 1:20

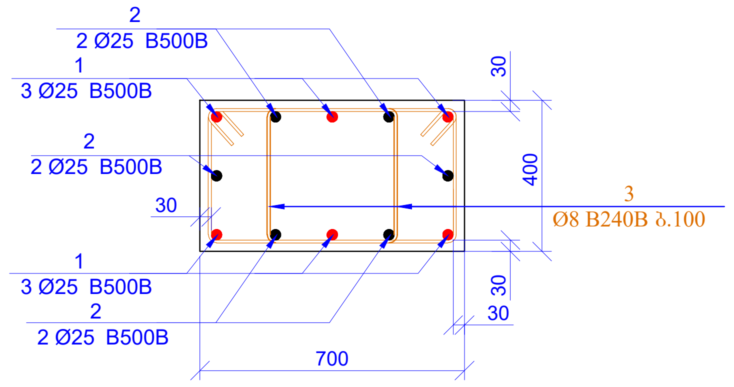
2
2 Ø25 B500B
1
3 Ø25 B500B
2
2 Ø25 B500B
30
1
3 Ø25 B500B
2
2 Ø25 B500B
30
400
3
Ø8 B240B ბ.100
30
30
700

კვეთი 2-2
მ 1:20

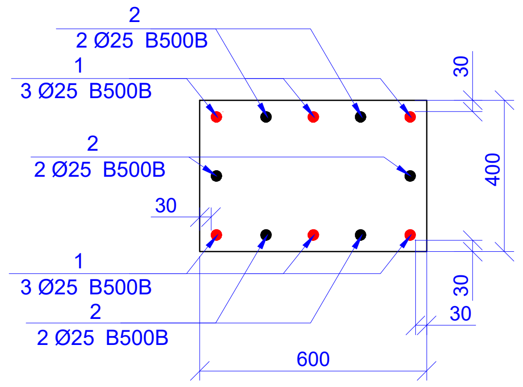
2
2 Ø25 B500B
1
3 Ø25 B500B
2
2 Ø25 B500B
30
1
3 Ø25 B500B
2
2 Ø25 B500B
30
400
30
30
600

პოზ. 3

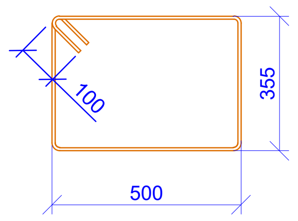

L=1910 მმ

პოზ.	აღნიშვნა	დასახელება	რაოდ.	წონა, კგ		სვეტის რაოდ.
		სვეტი - 2				4
		დეტალები		ერთეული (კგ)	სულ (კგ)	კგ
1		Ø 25 B500B ℓ= 4450	6	17.17	103.00	411.99
2		Ø 25 B500B ℓ= 4450	6	17.17	103.00	411.99
3		Ø 8 B240B ℓ= 1910	64	0.75	48.29	193.15
				Σ =	254.28	1017.12
					($მ^3$)	$მ^3$
		ბეტონი B30			0.76	3.02

ფურცლის ფორმატი A2	ქ. თბილისი 2026
	ფაილის დასახელება:

პროექტის სახელწოდება:

ქ.თბილისი, ანჱია ბოჭორიშვილის ქ. №29
მრავალბინიანი საცხოვრებელი სახლი
საკ. კოდი 01.11.12.015.264

თანამდებობა	გვარი	ხელმოწერა
შეასრულა	ზ.ქველაშვილი	
შეამოწმა	თ.მაცაბერიძე	თ.

პროექტის №:	ნახაზის სახელწოდება: სვ. 2 კვეთი 1-1; 2-2 სპეციფიკაცია
თარიღი: 20 ივლისი 2026	
კონსტრუქციული პროექტი	
სტადია	მუშა პროექტი
ნახაზის #:	კ- 63
	რევიზია: 01

სვ.-3 (12ც)

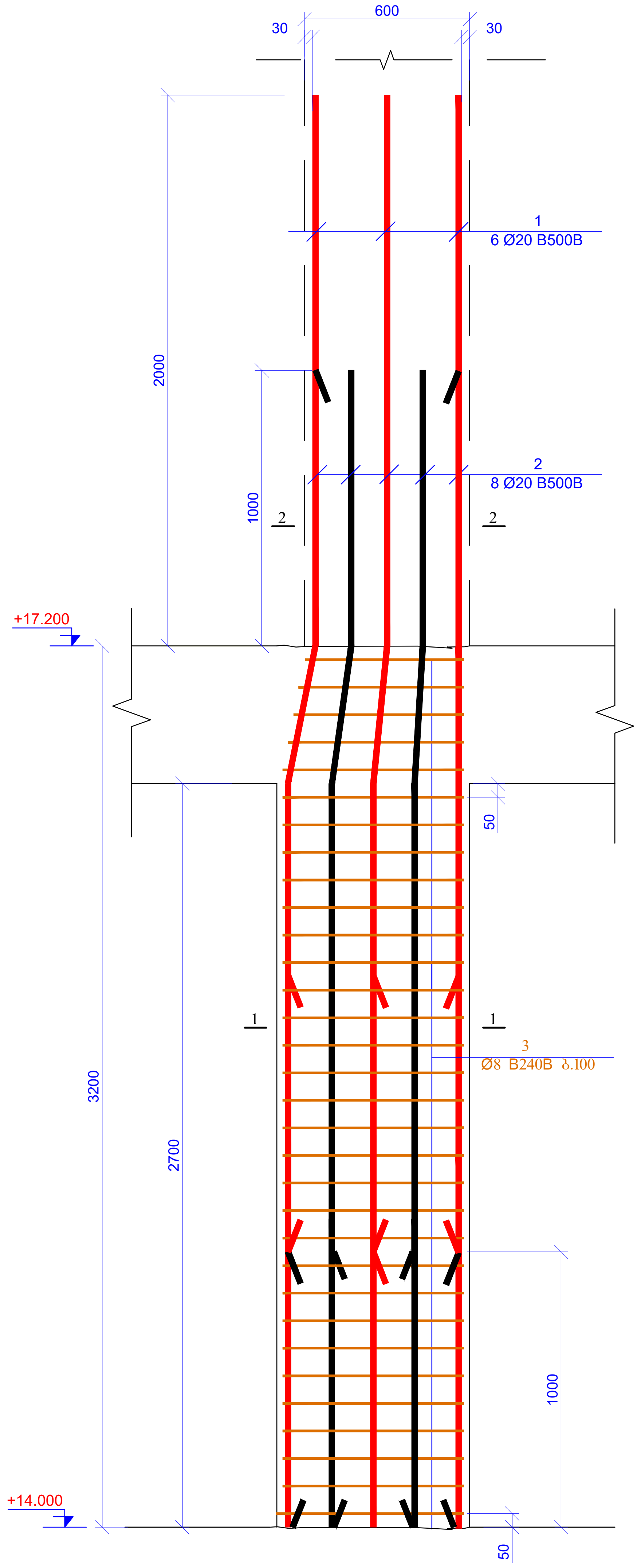
30
600
30
1
6 Ø20 B500B
2000
1000
2
8 Ø20 B500B
2
2
+17.200
3200
2700
50
1
1
3
Ø8 B240B ბ.100
1000
+14.000
50

კვეთი 1-1
მ 1:20

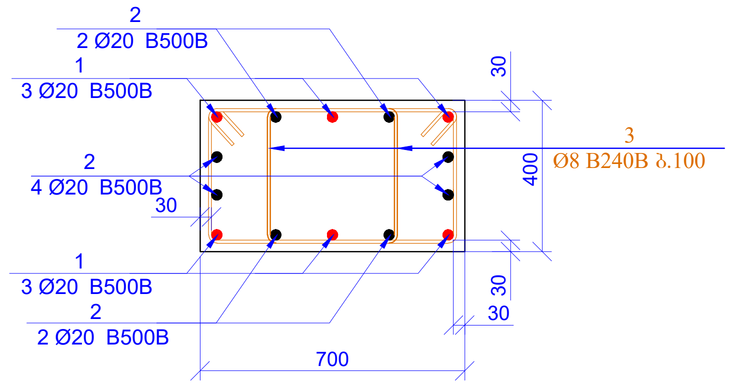
2
2 Ø20 B500B
1
3 Ø20 B500B
2
4 Ø20 B500B
30
1
3 Ø20 B500B
2
2 Ø20 B500B
30
400
30
30
700
3
Ø8 B240B ბ.100

კვეთი 2-2
მ 1:20

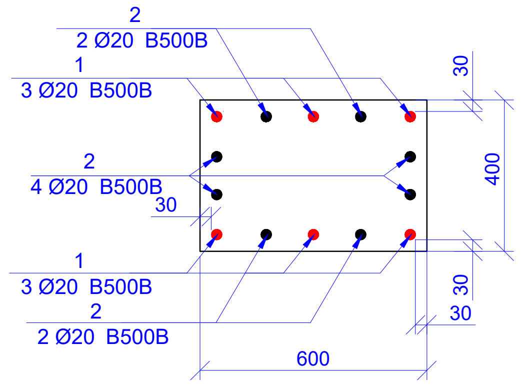
2
2 Ø20 B500B
1
3 Ø20 B500B
2
4 Ø20 B500B
30
1
3 Ø20 B500B
2
2 Ø20 B500B
30
400
30
30
600

პოზ. 3

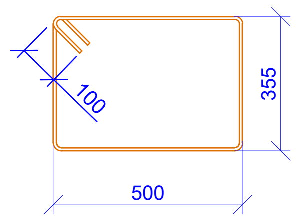

L=1910 მმ

პოზ.	ადნიშვნა	დასახელება	რაოდ.	წონა, კგ		სვეტის რაოდ.
		სვეტი - 3				12
		დეტალები		ერთეული (კგ)	სულ (კგ)	კგ
1		Ø 20 B500B ℓ= 4200	6	10.37	62.21	746.57
2		Ø 20 B500B ℓ= 4200	8	10.37	82.95	995.43
3		Ø 8 B240B ℓ= 1910	64	0.75	48.29	579.44
				Σ =	193.45	2321.44
					($მ^3$)	$მ^3$
		ბეტონი B30			0.76	9.07

ფურცლის ფორმატი A2	ქ. თბილისი 2026 ფაილის დასახელება:	
პროექტის სახელწოდება: ქ.თბილისი, ანზია ბოჭორიშვილის ქ. №29 მრავალბინიანი საცხოვრებელი სახლი საკ. კოდი 01.11.12.015.264		
თანამდებობა	გვარი	ხელმოწერა
შეასრულა	ზ.ყველაშვილი	
შეამოწმა	თ.მაცაბერიძე	თ.
პროექტის №: თარიღი: 20 ივლისი 2026 კონსტრუქციული პროექტი	ნახაზის სახელწოდება: სვ. 3 კვეთი 1-1; 2-2 სპეციფიკაცია	
სტადია	მუშა პროექტი	
ნახაზის #:	კ- 64	რევიზია: 01

სვ.-4 (8ც)

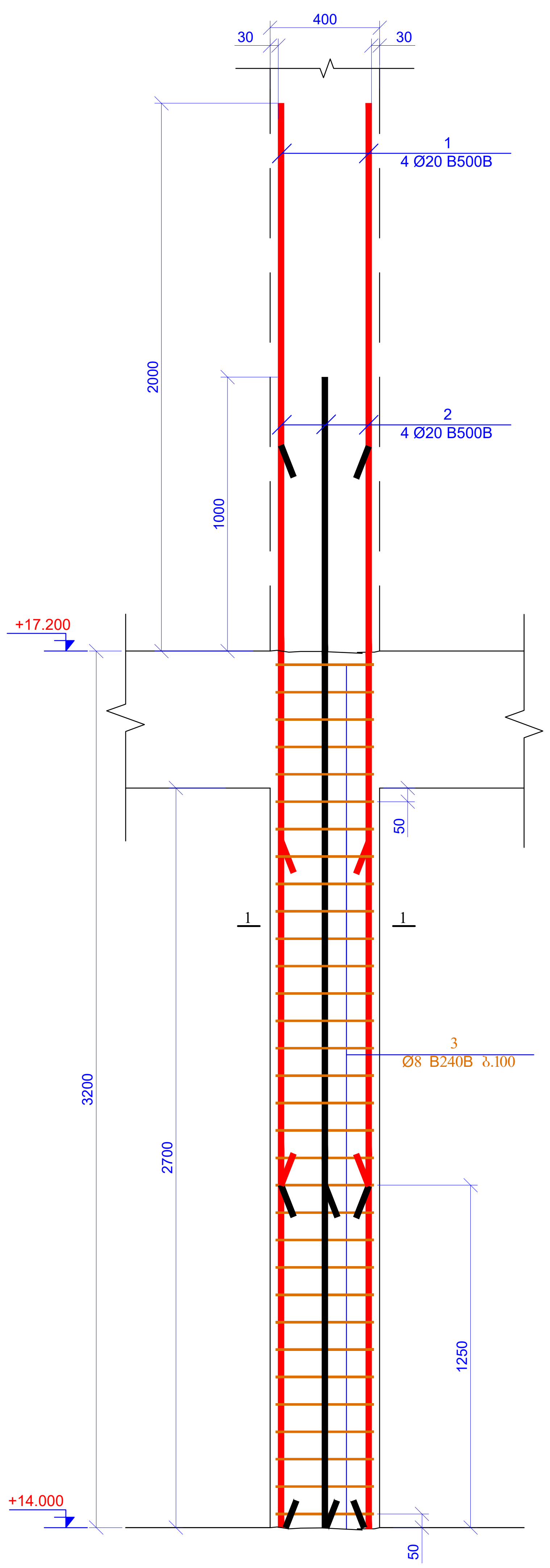

400
30
30
1
4 Ø20 B500B
2
4 Ø20 B500B
2000
1000
+17.200
50
1
1
3
Ø8 B240B ბ.100
3200
2700
1250
+14.000
50

კვეთი 1-1
მ 1:20

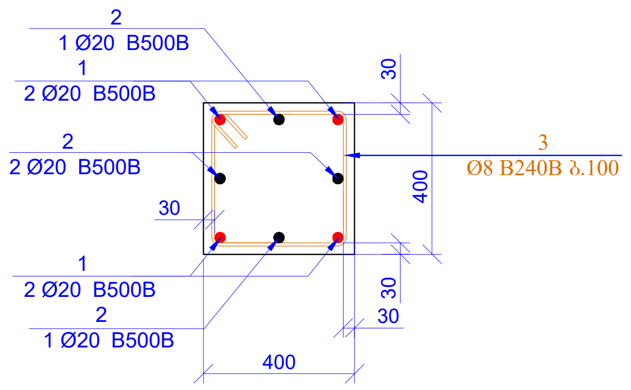

2
1 Ø20 B500B
1
2 Ø20 B500B
2
2 Ø20 B500B
30
1
2 Ø20 B500B
2
1 Ø20 B500B
400
30
400
30
30
3
Ø8 B240B ბ.100

პოზ. 3

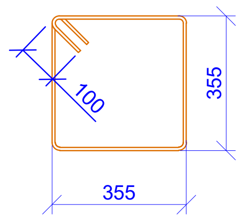

L=1620 მმ

პოზ.	ა ღ ნ ი შ ვ ნ ა	დ ა ს ა ხ ე ლ ე ბ ა				რაოდ.	წონა, კგ		სვეტის რაოდ.
		სვეტი - 4							8
		დეტალები					ერთეული (კგ)	სულ (კგ)	კგ
1		Ø 20	B500B	ℓ=	4200	4	10.37	41.48	331.81
2		Ø 20	B500B	ℓ=	4200	4	10.37	41.48	331.81
3		Ø 8	B240B	ℓ=	1620	32	0.64	20.48	163.82
							Σ =	103.43	827.44
								($მ^3$)	$მ^3$
		ბეტონი B30						0.43	3.46

ფურცლის ფორმატი A2	ქ. თბილისი 2026 ფაილის დასახელება:	
პროექტის სახელწოდება: ქ.თბილისი, ანგია ბოჭორიშვილის ქ. №29 მრავალბინიანი საცხოვრებელი სახლი საკ. კოდი 01.11.12.015.264		
თანამდებობა	გვარი	ხელმოწერა
შეასრულა	ზ.ქველაშვილი	
შეამოწმა	თ.მაცაბერიძე	თ.
პროექტის №:	ნახაზის სახელწოდება: სვ. 4 კვეთი 1-1; სპეციფიკაცია	
თარიღი: 20 ივლისი 2026		
კონსტრუქციული პროექტი		
სტადია	მუშა პროექტი	
ნახაზის #:	კ- 65	რევიზია: 01

პილონი-1 (2ც)

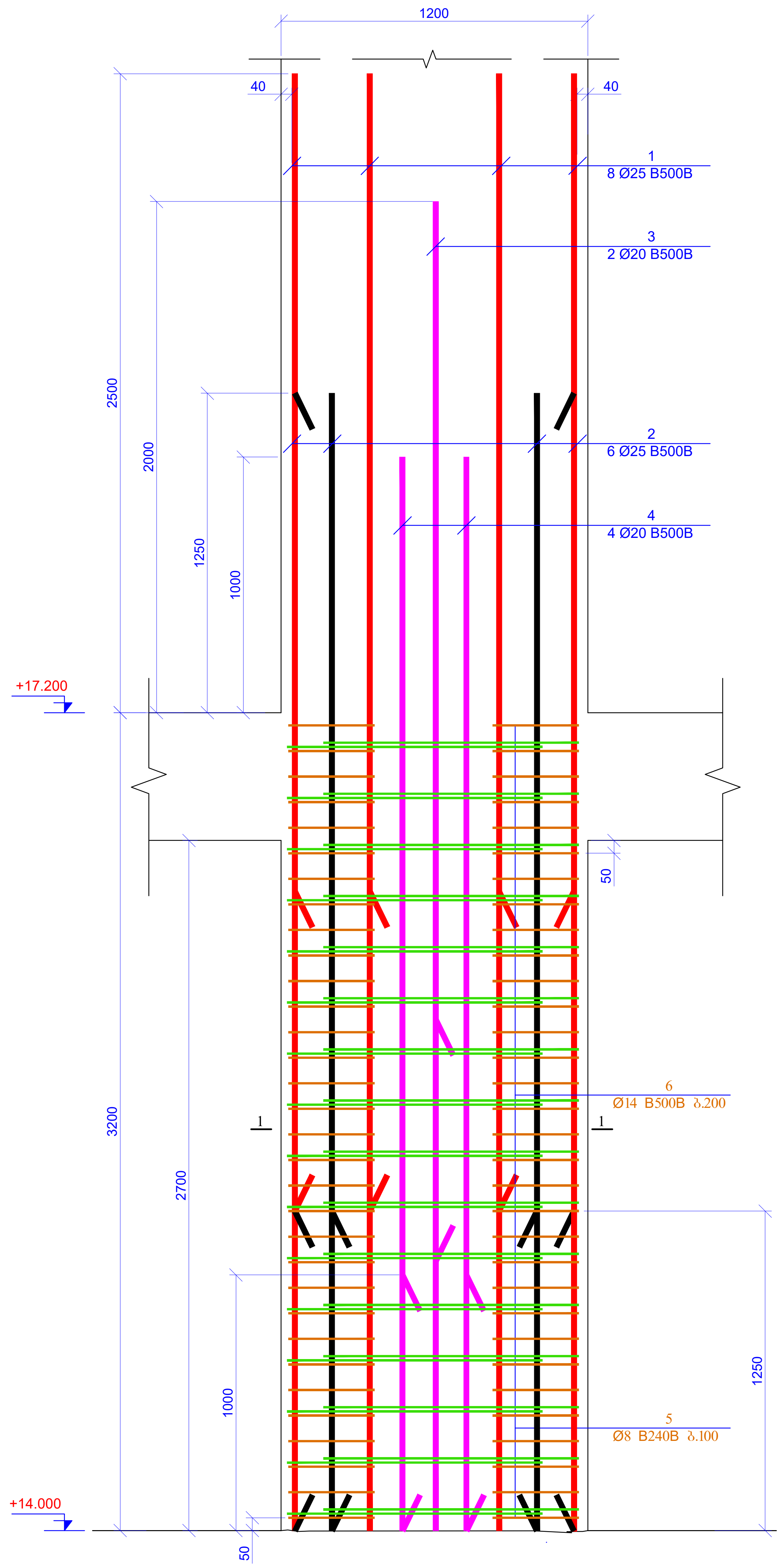
1200
40
40
1
8 Ø25 B500B
3
2 Ø20 B500B
2
6 Ø25 B500B
4
4 Ø20 B500B
2500
2000
1250
1000
+17.200
50
6
Ø14 B500B ბ.200
1
1
3200
2700
1250
1000
5
Ø8 B240B ბ.100
+14.000
50

კვეთი 1-1
მ 1:20

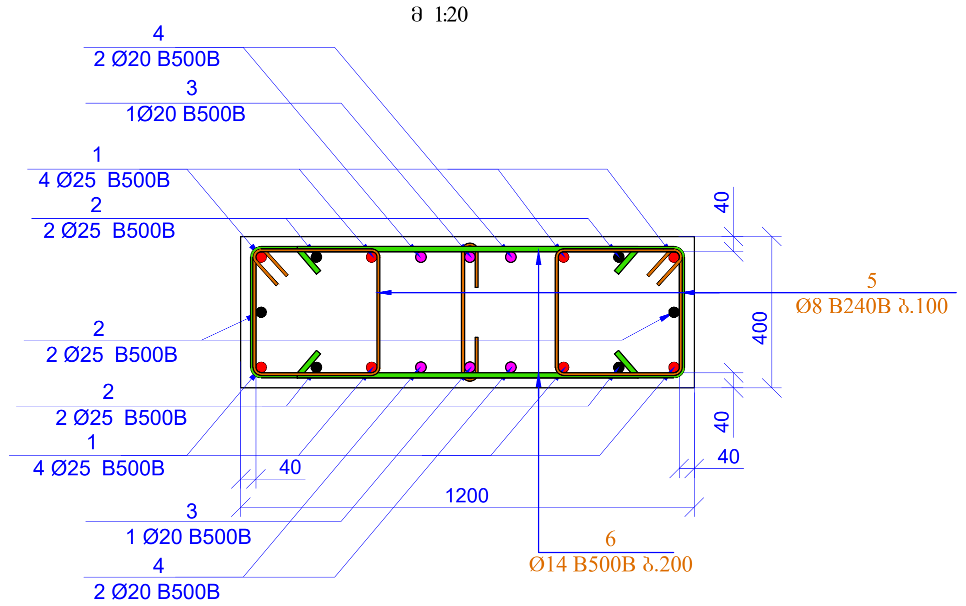
4
2 Ø20 B500B
3
1Ø20 B500B
1
4 Ø25 B500B
2
2 Ø25 B500B
2
2 Ø25 B500B
2
2 Ø25 B500B
1
4 Ø25 B500B
40
1200
3
1 Ø20 B500B
4
2 Ø20 B500B
40
400
40
40
5
Ø8 B240B ბ.100
6
Ø14 B500B ბ.200

პოზ. 5

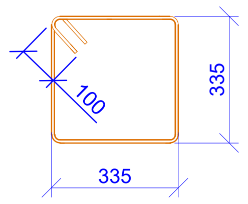

L=1540 მმ

პოზ. 6

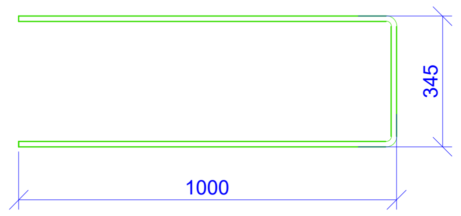

L=2400 მმ

პოზ.	აღნიშვნა	დასახელება	რაოდ.	წონა, კგ		სვეტის რაოდ.
		პილონი - 1				2
		დეტალები		ერთეული (კგ)	სულ (კგ)	კგ
1		Ø 25 B500B ℓ= 4450	8	17.17	137.33	274.66
2		Ø 25 B500B ℓ= 4450	6	17.17	103.00	205.99
3		Ø 20 B500B ℓ= 4200	2	10.37	20.74	41.48
4		Ø 20 B500B ℓ= 4200	4	10.37	41.48	82.95
5		Ø 8 B240B ℓ= 1540	64	0.61	38.93	77.86
6		Ø 14 B500B ℓ= 2400	32	2.90	92.91	185.81
				Σ =	434.38	868.76
					(მ³)	მ³
		ბეტონი B30			1.30	2.59

მასალების ჯამური ხარჯი (სვეტები ნიშნ. +14.000)												
არმატურის ხარჯი, კგ; სახ. სტანდარტი 5781-82*												
Ø6 B240B	Ø8 B240B	Ø8 B500B	Ø10 B500B	Ø12 B500B	Ø14 B500B	Ø16 B500B	Ø18 B500B	Ø20 B500B	Ø22 B500B	Ø25 B500B	Ø28 B500B	Ø32 B500B
0.00	1400.55	0.00	0.00	0.00	185.81	0.00	0.00	3525.48	0.00	1304.62	0.00	0.00
											ჯამი:	6416.47
								ბეტონი B30			24.19	მ³

ფურცლის ფორმატი A2	ქ. თბილისი 2026	
	ფაილის დასახელება:	
პროექტის სახელწოდება: ქ.თბილისი, ანგია ბოჭორიშვილის ქ. №29 მრავალბინიანი საცხოვრებელი სახლი საკ. კოდი 01.11.12.015.264		
თანამდებობა	გვარი	ხელმოწერა
შეასრულა	ზ.ქველაშვილი	
შეამოწმა	თ.მაცაბერიძე	თ.
პროექტის №:	ნახაზის სახელწოდება: სვ. 4 კვეთი 1-1; სპეციფიკაცია	
თარიღი: 20 ივლისი 2026		
კონსტრუქციული პროექტი		
სტადია	მუშა პროექტი	
ნახაზის #:	კ- 66	რევიზია: 01

სვეტების განლაგების გეგმა
ნიშნ. +17.200; +20.400; +23.600; +26.800; +30.000; +33.200
მ. 1:100

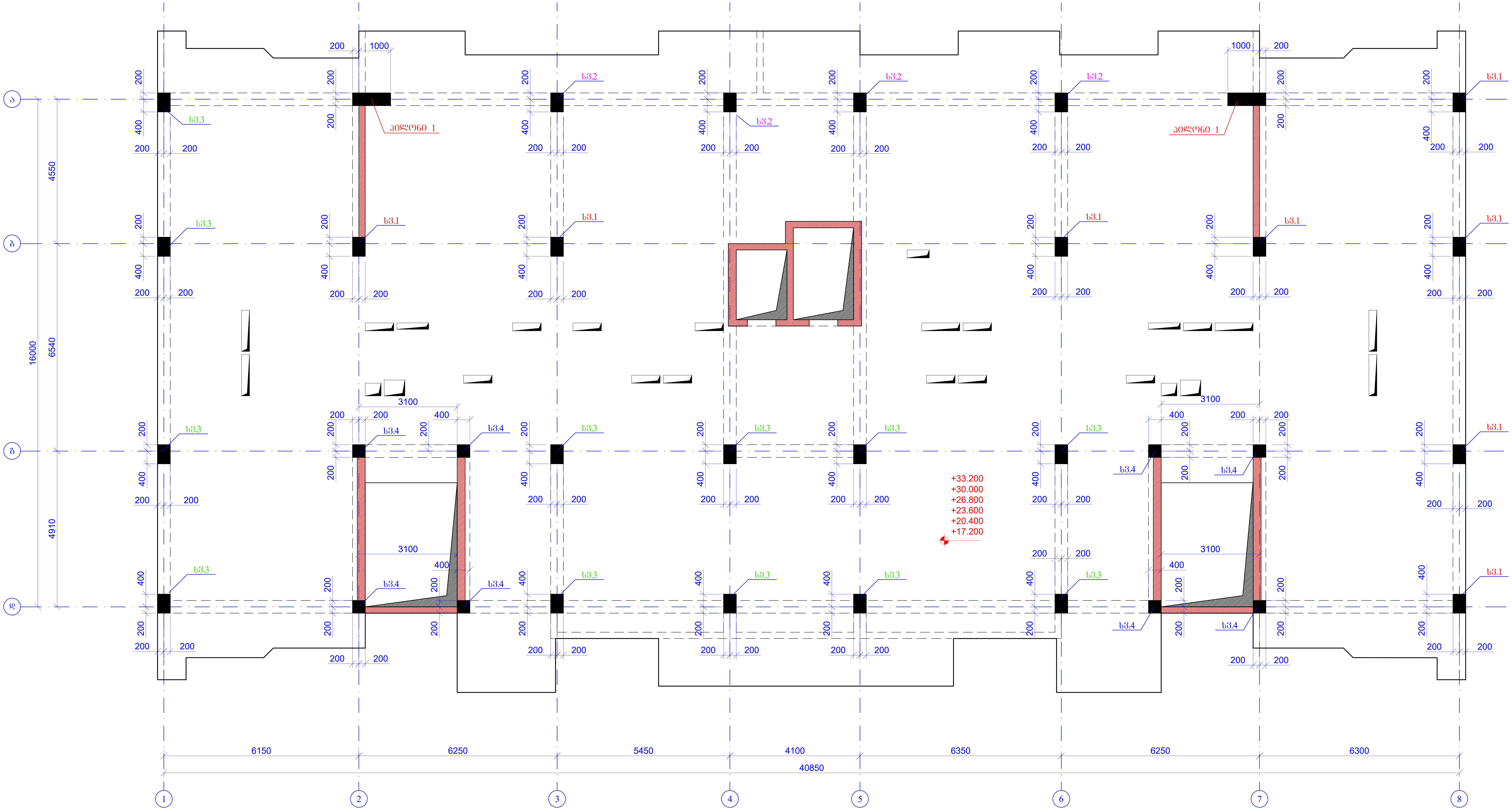
ა
ბ
გ
დ
1
2
3
4
5
6
7
8
სვ.1
სვ.2
სვ.3
სვ.4
პილონი 1
16000
4550
6540
4910
6150
6250
5450
4100
6350
6250
6300
40850
1000
3100
200
400
+33.200
+30.000
+26.800
+23.600
+20.400
+17.200

ფურცლის ფორმატი A2	ქ. თბილისი 2026
	ფაილის დასახელება:

პროექტის სახელწოდება:

ქ.თბილისი, ანგია ბოჭორიშვილის ქ. №29
მრავალბინიანი საცხოვრებელი სახლი
საკ. კოდი 01.11.12.015.264

თანამდებობა	გვარი	ხელმოწერა
შეასრულა	ზ.ყველაშვილი	
შეამოწმა	თ.მაცაბერიძე	თ.

პროექტის №:	ნახაზის სახელწოდება: სვეტების განლაგების გეგმა ნიშნ. +17.200; +20.400; +23.600; +26.800; +30.000; +33.200
თარიღი: 20 ივლისი 2026	
კონსტრუქციული პროექტი	
სტადია	მუშა პროექტი
ნახაზის #:	კ- 67
რევიზია: 01	

სვ.-1 (8ც)

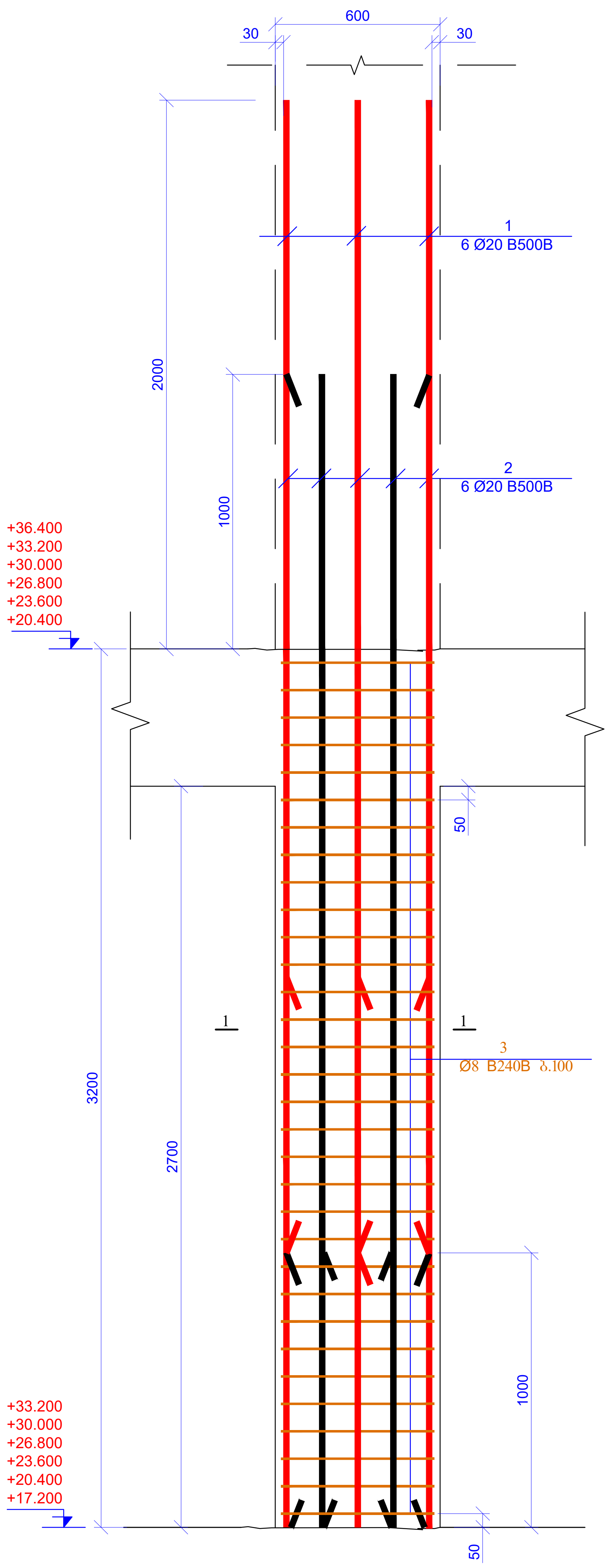
600
30
30
1
6 Ø20 B500B
2000
2
6 Ø20 B500B
1000
+36.400
+33.200
+30.000
+26.800
+23.600
+20.400
50
1
1
3
Ø8 B240B ბ.100
3200
2700
1000
+33.200
+30.000
+26.800
+23.600
+20.400
+17.200
50

კვეთი 1-1
მ 1:20

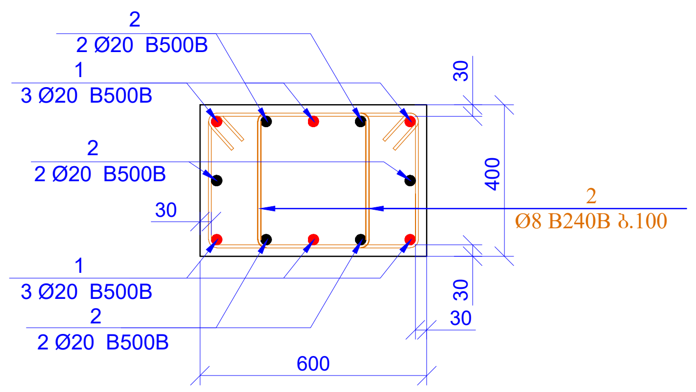
2
2 Ø20 B500B
1
3 Ø20 B500B
2
2 Ø20 B500B
30
1
3 Ø20 B500B
2
2 Ø20 B500B
600
30
400
2
Ø8 B240B ბ.100
30
30

პოზ. 2

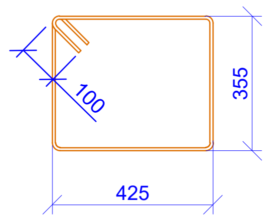

L=1760 მმ

სპეციფიკაცია მოცემულია ერთი ნიშნულისთვის

პოზ.	აღნიშვნა	დასახელება	რაოდ.	წონა, კგ		სვეტის რაოდ.
		სვეტი - 1				8
		დეტალები		ერთეული (კგ)	სულ (კგ)	კგ
1		Ø 20 B500B ℓ= 4200	6	10.37	62.21	497.72
2		Ø 20 B500B ℓ= 4200	6	10.37	62.21	497.72
3		Ø 8 B240B ℓ= 1760	64	0.70	44.49	355.95
				Σ =	168.92	1351.38
					($მ^3$)	$მ^3$
		ბეტონი B30			0.65	5.18

ფურცლის ფორმატი A2	ქ. თბილისი 2026	
	ფაილის დასახელება:	
პროექტის სახელწოდება: ქ.თბილისი, ანგია ბოჭორიშვილის ქ. №29 მრავალბინიანი საცხოვრებელი სახლი საკ. კოდი 01.11.12.015.264		
თანამდებობა	გვარი	ხელმოწერა
შეასრულა	ზ.ქველაშვილი	
შეამოწმა	თ.მაცაბერიძე	თ.
პროექტის №:	ნახაზის სახელწოდება: სვ. 1 კვეთი 1-1 სპეციფიკაცია	
თარიღი: 20 ივლისი 2026		
კონსტრუქციული პროექტი		
სტადია	მუშა პროექტი	
ნახაზის #:	კ- 68	რევიზია: 01

სვ.-2 (4ც)

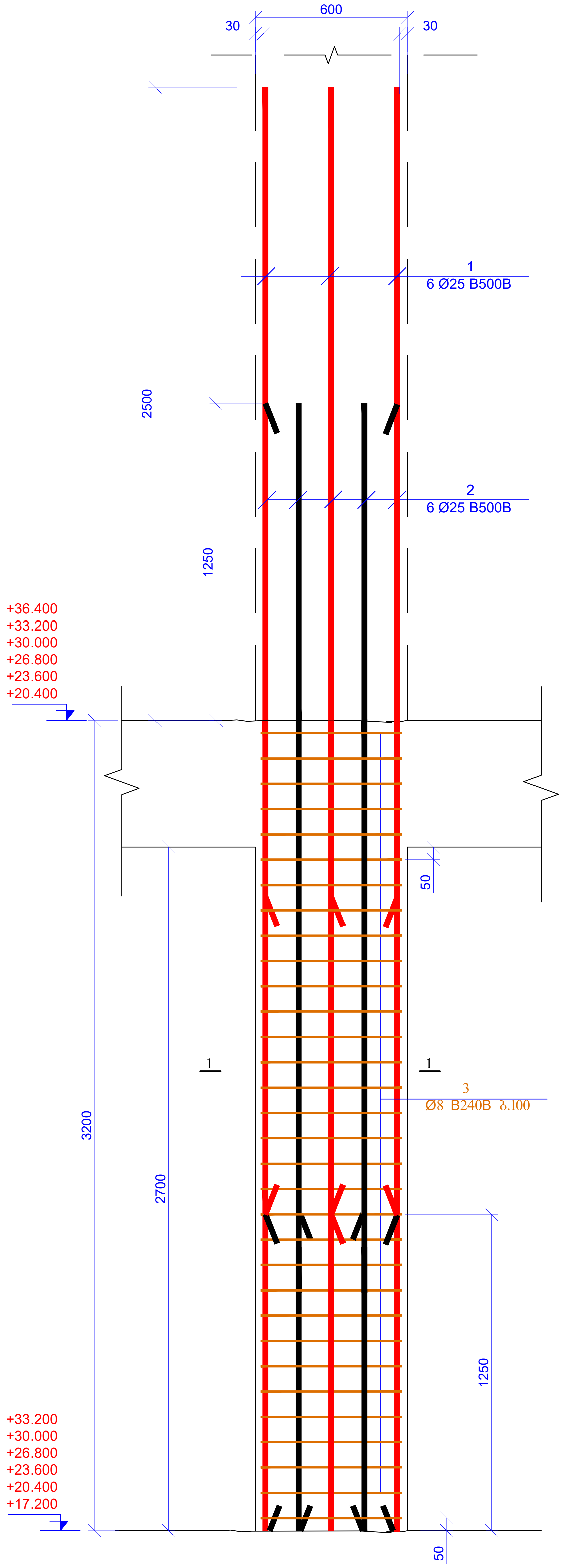
30
600
30
1
6 Ø25 B500B
2
6 Ø25 B500B
2500
1250
+36.400
+33.200
+30.000
+26.800
+23.600
+20.400
50
1
1
3
Ø8 B240B ბ.100
3200
2700
1250
+33.200
+30.000
+26.800
+23.600
+20.400
+17.200
50

კვეთი 1-1
მ 1:20

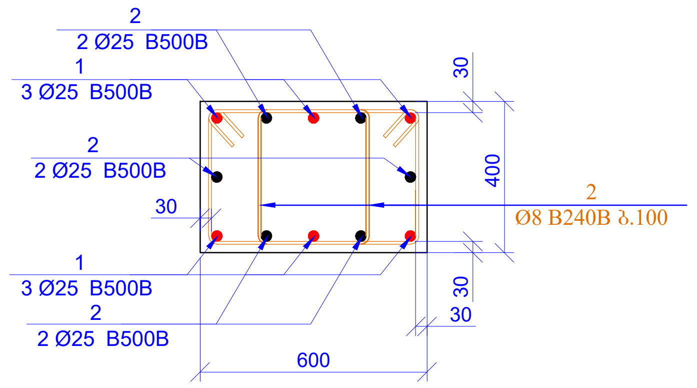
2
2 Ø25 B500B
1
3 Ø25 B500B
2
2 Ø25 B500B
30
1
3 Ø25 B500B
2
2 Ø25 B500B
600
30
400
30
30
2
Ø8 B240B ბ.100

პოზ. 2

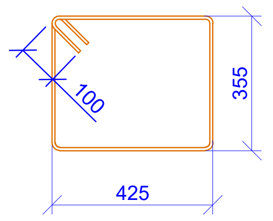

L=1760 მმ

სპეციფიკაცია მოცემულია ერთი ნიშნულისთვის

პოზ.	აღნიშვნა	დასახელება	რაოდ.	წონა, კგ		სვეტის რაოდ.
		სვეტი - 2				4
		დეტალები		ერთეული (კგ)	სულ (კგ)	კგ
1		Ø 25 B500B ℓ= 4450	6	17.17	103.00	411.99
2		Ø 25 B500B ℓ= 4450	6	17.17	103.00	411.99
3		Ø 8 B240B ℓ= 1760	64	0.70	44.49	177.98
				Σ =	250.49	1001.95
					($მ^3$)	$მ^3$
		ბეტონი B30			0.65	2.59

ფურცლის ფორმატი A2	ქ. თბილისი 2026 ფაილის დასახელება:	
პროექტის სახელწოდება: ქ.თბილისი, ანგია ბოჭორიშვილის ქ. №29 მრავალბინიანი საცხოვრებელი სახლი საკ. კოდი 01.11.12.015.264		
თანამდებობა	გვარი	ხელმოწერა
შეასრულა	ზ.ყველაშვილი	
შეამოწმა	თ.მაცაბერიძე	თ.
პროექტის №: თარიღი: 20 ივლისი 2026 კონსტრუქციული პროექტი	ნახაზის სახელწოდება: სვ. 2 კვეთი 1-1 სპეციფიკაცია	
სტადია	მუშა პროექტი	
ნახაზის #:	კ- 69	რევიზია: 01

სვ.-3 (12ც)

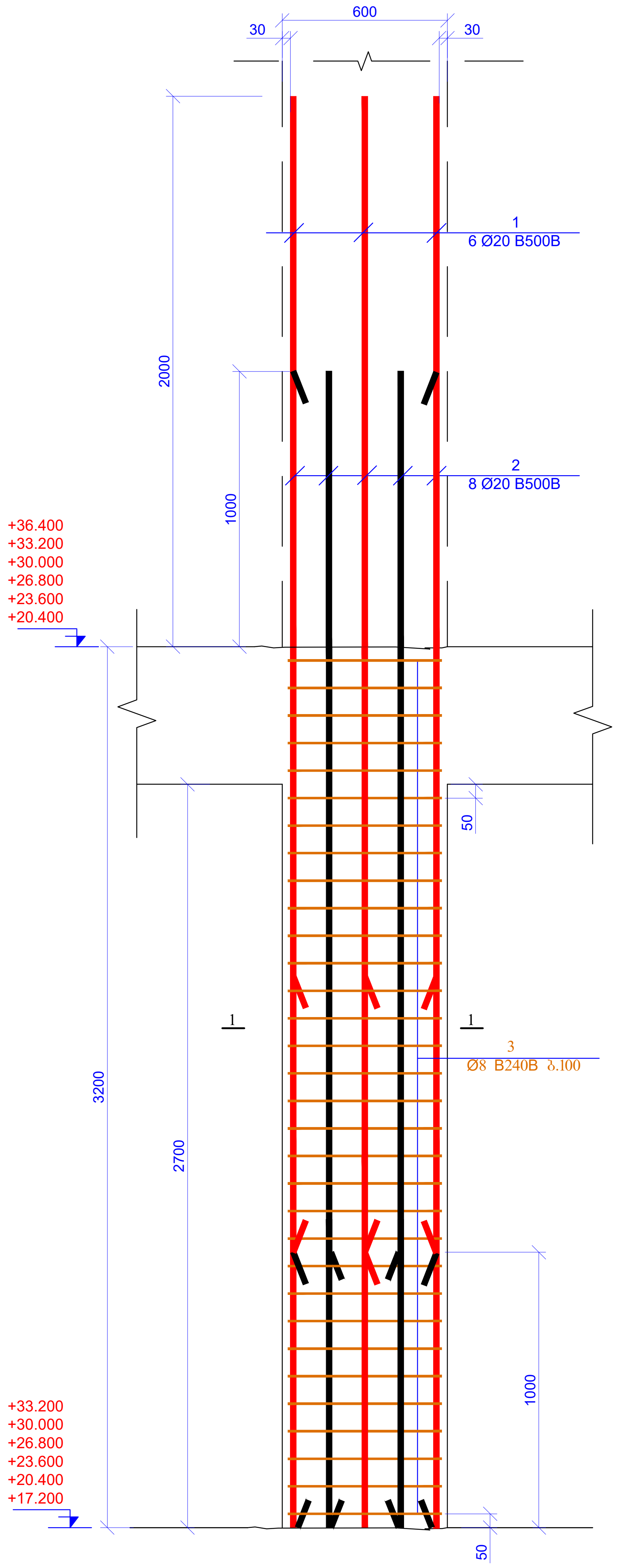
600
30
30
1
6 Ø20 B500B
2
8 Ø20 B500B
2000
1000
+36.400
+33.200
+30.000
+26.800
+23.600
+20.400
50
1
1
3
Ø8 B240B ბ.100
3200
2700
1000
+33.200
+30.000
+26.800
+23.600
+20.400
+17.200
50

კვეთი 1-1
მ 1:20

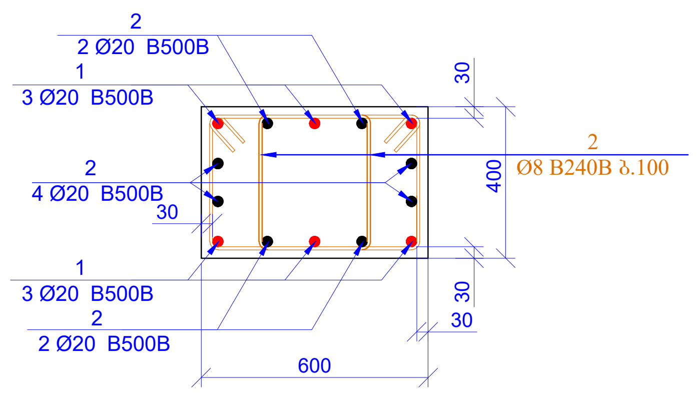
2
2 Ø20 B500B
1
3 Ø20 B500B
2
4 Ø20 B500B
30
1
3 Ø20 B500B
2
2 Ø20 B500B
600
30
400
30
30
2
Ø8 B240B ბ.100

პოზ. 2

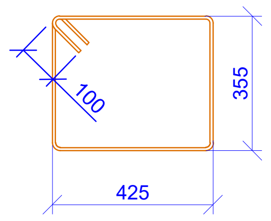

L=1760 მმ

სპეციფიკაცია მოცემულია ერთი ნიშნულისთვის

პოზ.	აღნიშვნა	დასახელება	რაოდ.	წონა, კგ		სვეტის რაოდ.
		სვეტი - 3				12
		დეტალები		ერთეული (კგ)	სულ (კგ)	კგ
1		Ø 20 B500B ℓ= 4200	6	10.37	62.21	746.57
2		Ø 20 B500B ℓ= 4200	8	10.37	82.95	995.43
3		Ø 8 B240B ℓ= 1760	64	0.70	44.49	533.93
				Σ =	189.66	2275.93
					($მ^3$)	$მ^3$
		ბეტონი B30			0.65	7.78

ფურცლის ფორმატი A2	ქ. თბილისი 2026	
	ფაილის დასახელება:	
პროექტის სახელწოდება: ქ.თბილისი, ანგია ბოჭორიშვილის ქ. №29 მრავალბინიანი საცხოვრებელი სახლი საკ. კოდი 01.11.12.015.264		
თანამდებობა	გვარი	ხელმოწერა
შეასრულა	ზ.ყველაშვილი	
შეამოწმა	თ.მაცაბერიძე	თ.
პროექტის №:	ნახაზის სახელწოდება: სვ. 3 კვეთი 1-1 სპეციფიკაცია	
თარიღი: 20 ივლისი 2026		
კონსტრუქციული პროექტი		
სტადია	მუშა პროექტი	
ნახაზის #:	კ- 70	რევიზია: 01

სვ.-4 (8ც)

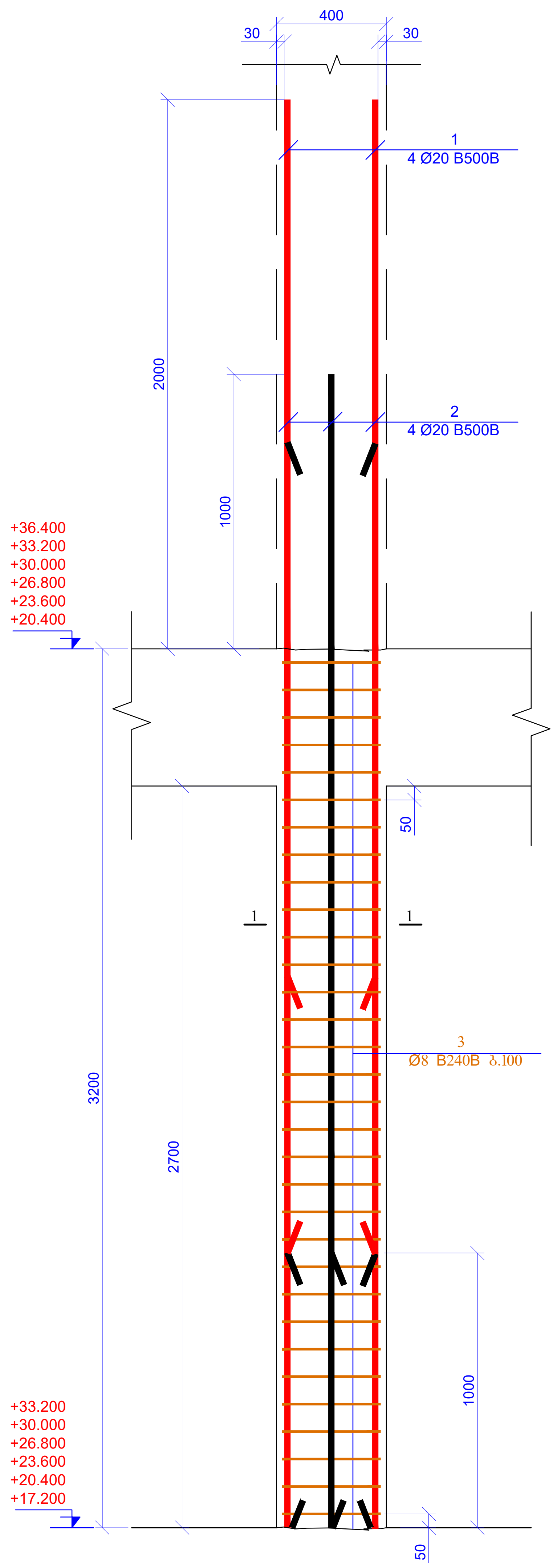
30
400
30
1
4 Ø20 B500B
2
4 Ø20 B500B
2000
1000
+36.400
+33.200
+30.000
+26.800
+23.600
+20.400
50
1
1
3
Ø8 B240B ბ.100
3200
2700
1000
+33.200
+30.000
+26.800
+23.600
+20.400
+17.200
50

კვეთი 1-1
მ 1:20

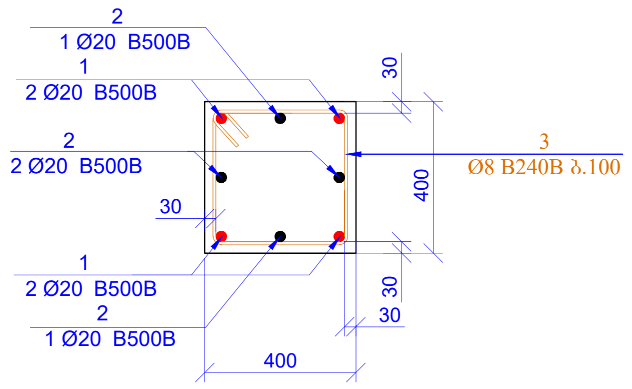
2
1 Ø20 B500B
1
2 Ø20 B500B
2
2 Ø20 B500B
30
1
2 Ø20 B500B
2
1 Ø20 B500B
400
30
400
3
Ø8 B240B ბ.100
30
30

პოზ. 3

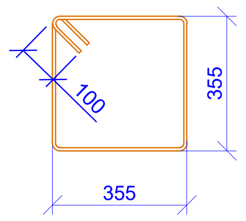

L=1620 მმ

სპეციფიკაცია მოცემულია ერთი ნიშნულისთვის

პოზ.	აღნიშვნა	დასახელება	რაოდ.	წონა, კგ		სვეტის რაოდ.
		სვეტი - 4				8
		დეტალები		ერთეული (კგ)	სულ (კგ)	კგ
1		Ø 20 B500B ℓ= 4200	4	10.37	41.48	331.81
2		Ø 20 B500B ℓ= 4200	4	10.37	41.48	331.81
3		Ø 8 B240B ℓ= 1620	32	0.64	20.48	163.82
				Σ =	103.43	827.44
					($მ^3$)	$მ^3$
		ბეტონი B30			0.43	3.46

ფურცლის ფორმატი A2	ქ. თბილისი 2026	
	ფაილის დასახელება:	
პროექტის სახელწოდება: ქ.თბილისი, ანგია ბოჭორიშვილის ქ. №29 მრავალბინიანი საცხოვრებელი სახლი საკ. კოდი 01.11.12.015.264		
თანამდებობა	გვარი	ხელმოწერა
შეასრულა	ზ.ყველაშვილი	
შეამოწმა	თ.მაცაბერიძე	თ.
პროექტის №:	ნახაზის სახელწოდება: სვ. 4 კვეთი 1-1; სპეციფიკაცია	
თარიღი: 20 ივლისი 2026		
კონსტრუქციული პროექტი		
სტადია	მუშა პროექტი	
ნახაზის #:	კ- 71	რევიზია: 01

პილონი-1 (2ც)

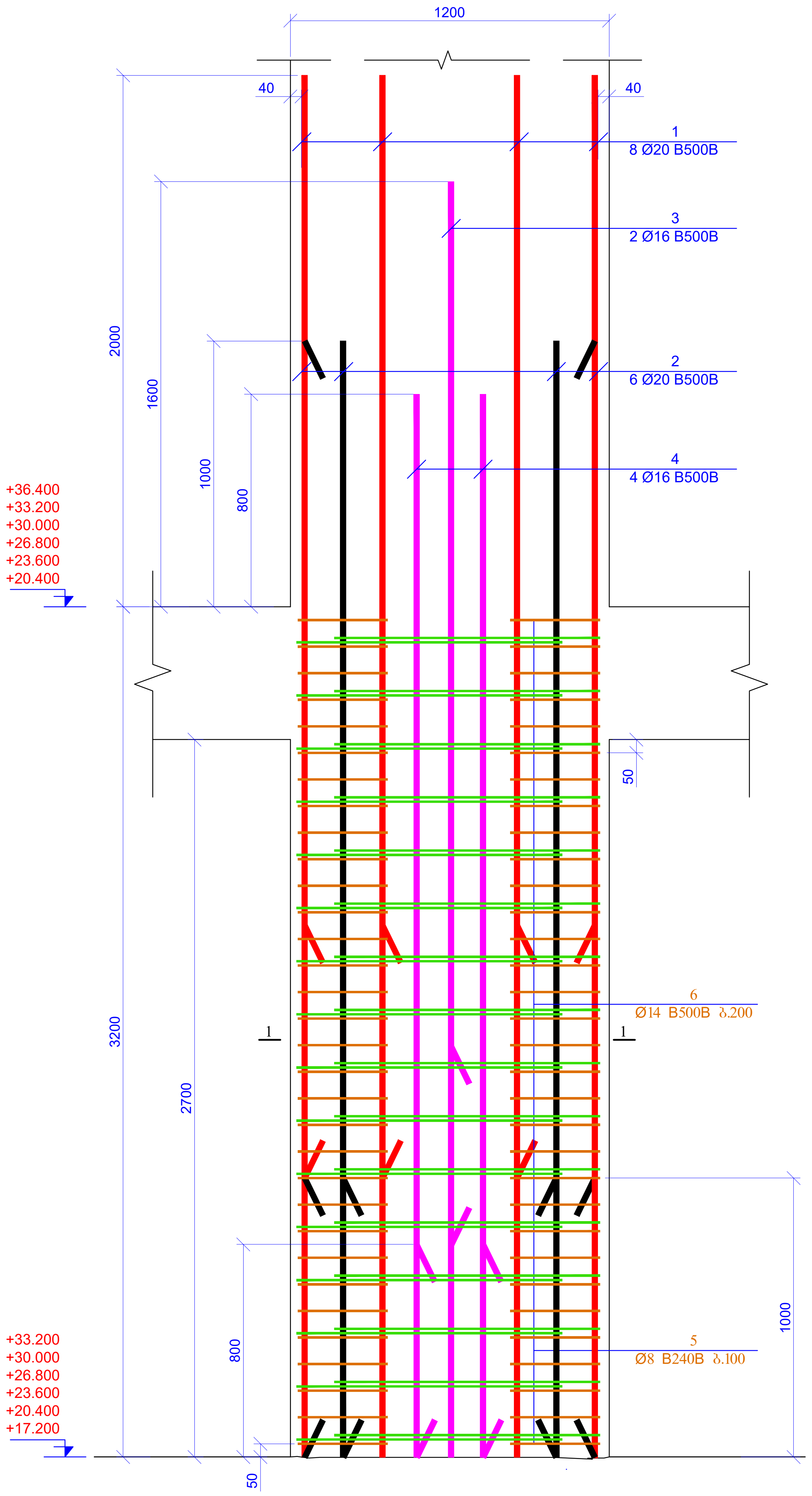
1200
40
40
1
8 Ø20 B500B
3
2 Ø16 B500B
2
6 Ø20 B500B
4
4 Ø16 B500B
2000
1600
1000
800
+36.400
+33.200
+30.000
+26.800
+23.600
+20.400
50
6
Ø14 B500B ბ.200
1
1
3200
2700
1000
800
5
Ø8 B240B ბ.100
+33.200
+30.000
+26.800
+23.600
+20.400
+17.200
50

კვეთი 1-1
მ 1:20

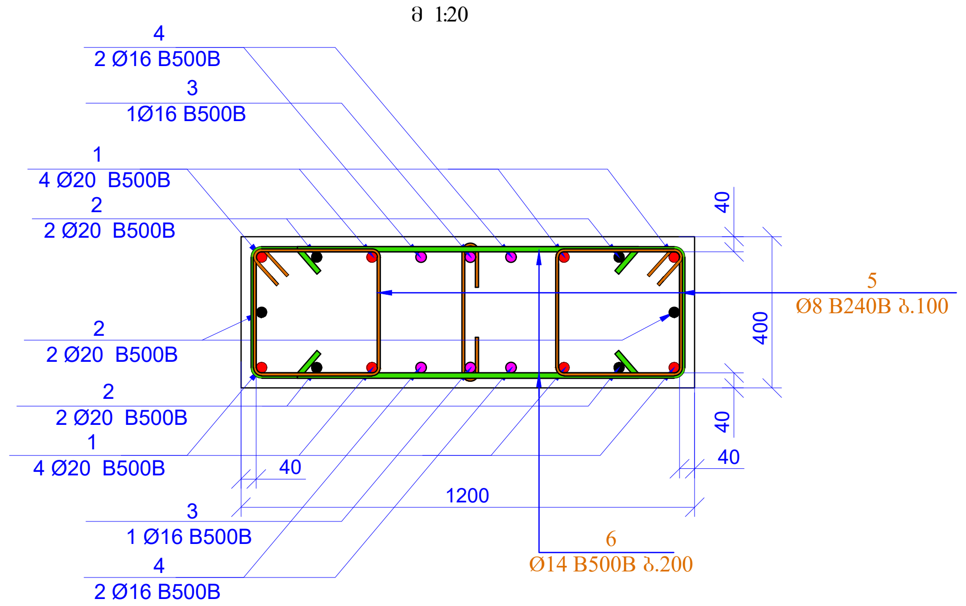
4
2 Ø16 B500B
3
1Ø16 B500B
1
4 Ø20 B500B
2
2 Ø20 B500B
2
2 Ø20 B500B
2
2 Ø20 B500B
1
4 Ø20 B500B
40
3
1 Ø16 B500B
4
2 Ø16 B500B
1200
40
400
40
40
5
Ø8 B240B ბ.100
6
Ø14 B500B ბ.200

პოზ. 5

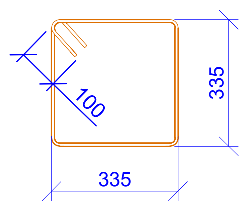

L=1540 მმ

პოზ. 6

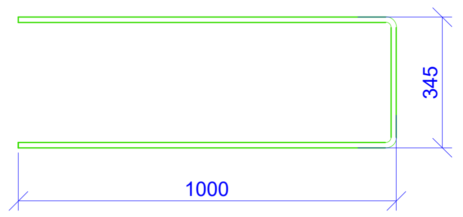

L=2400 მმ

სპეციფიკაცია მოცემულია ერთი ნიშნულისთვის

პოზ.	აღნიშვნა	დასახელება	რაოდ.	წონა, კგ		სვეტის რაოდ.
		პილონი - 1				2
		დეტალები		ერთეული (კგ)	სულ (კგ)	კგ
1		Ø 20 B500B ℓ= 4200	8	10.37	82.95	165.91
2		Ø 20 B500B ℓ= 4200	6	10.37	62.21	124.43
3		Ø 16 B500B ℓ= 4000	2	6.32	12.64	25.28
4		Ø 16 B500B ℓ= 4000	4	6.32	25.28	50.56
5		Ø 8 B240B ℓ= 1540	64	0.61	38.93	77.86
6		Ø 14 B500B ℓ= 2400	32	2.90	92.91	185.81
				Σ =	314.93	629.85
					($მ^3$)	$მ^3$
		ბეტონი B30			1.30	2.59

მასალების ჯამური ხარჯი (სვეტები ნიშნ. +17.200; +20.400; +23.600; +26.800; +30.000; +33.200)												
არმატურის ხარჯი, კგ; სახ. სტანდარტი 5781-82*												
Ø6 B240B	Ø8 B240B	Ø8 B500B	Ø10 B500B	Ø12 B500B	Ø14 B500B	Ø16 B500B	Ø18 B500B	Ø20 B500B	Ø22 B500B	Ø25 B500B	Ø28 B500B	Ø32 B500B
0.00	7857.26	0.00	0.00	0.00	1114.88	455.05	0.00	22148.32	0.00	4943.82	0.00	0.00
											ჯამი:	36519.34
										ბეტონი B30	129.60	მ³

ფურცლის ფორმატი A2	ქ. თბილისი 2026	
	ფაილის დასახელება:	
პროექტის სახელწოდება: ქ.თბილისი, ანგია ბოჭორიშვილის ქ. №29 მრავალბინიანი საცხოვრებელი სახლი საკ. კოდი 01.11.12.015.264		
თანამდებობა	გვარი	ხელმოწერა
შეასრულა	ზ.ყველაშვილი	
შეამოწმა	თ.მაცაბერიძე	
პროექტის №:	ნახაზის სახელწოდება: პილონი 1 კვეთი 1-1; სპეციფიკაცია	
თარიღი: 20 ივლისი 2026		
კონსტრუქციული პროექტი		
სტადია	მუშა პროექტი	
ნახაზის #:	კ- 72	რევიზია: 01

სვეტების განლაგების გეგმა
ნიშნ. +36.400
მ. 1:100

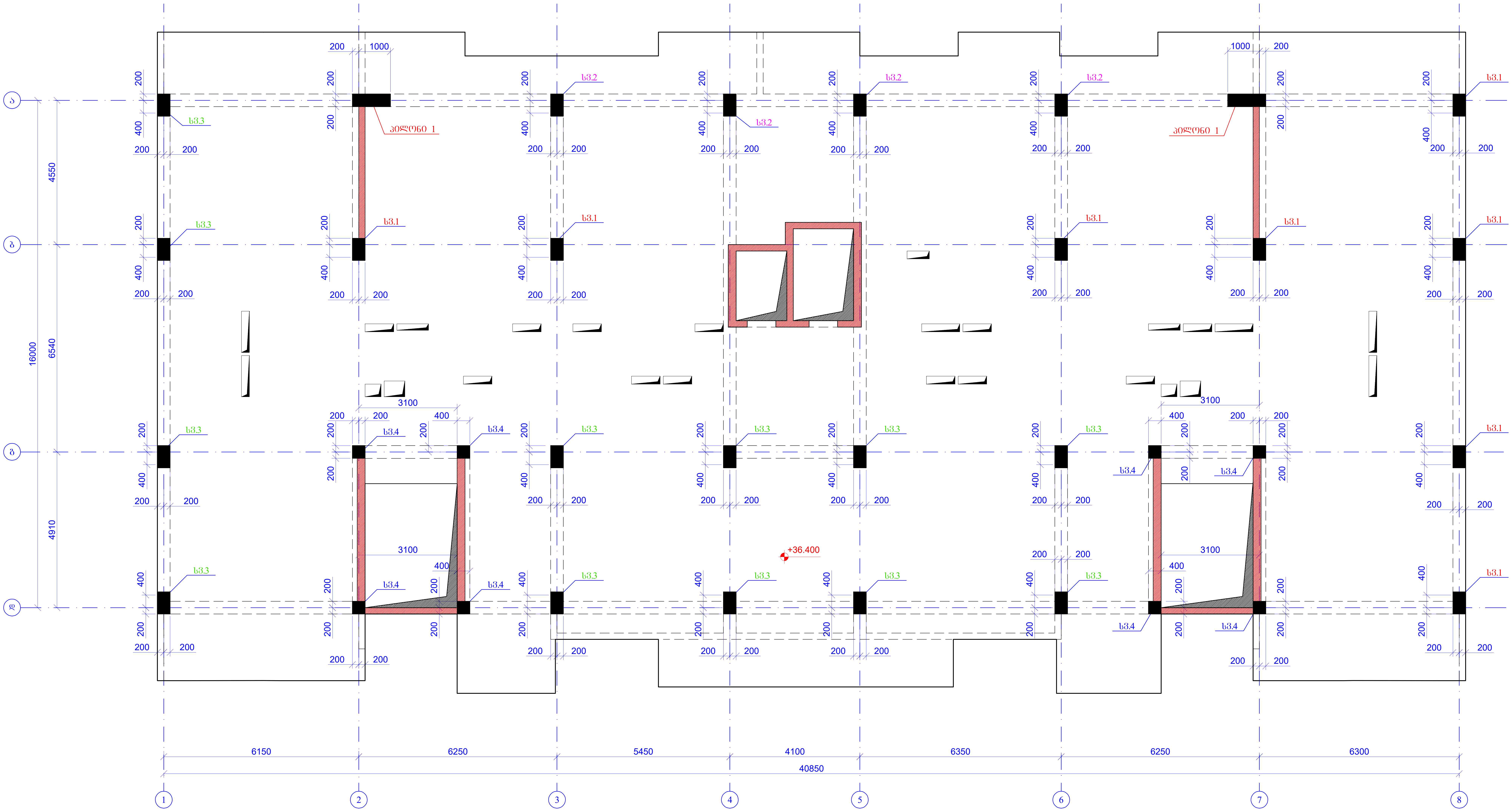
ა
ბ
გ
დ
1
2
3
4
5
6
7
8
სვ3.1
სვ3.2
სვ3.3
სვ3.4
პილონი 1
+36.400
4550
6540
4910
16000
6150
6250
5450
4100
6350
6250
6300
40850
3100
1000
400
200

ფურცლის ფორმატი A2	ქ. თბილისი 2026
	ფაილის დასახელება:

პროექტის სახელწოდება:

ქ.თბილისი, ანგია ბოჭორიშვილის ქ. №29
მრავალბინიანი საცხოვრებელი სახლი
საკ. კოდი 01.11.12.015.264

თანამდებობა	გვარი	ხელმოწერა
შეასრულა	ზ.ყველაშვილი	
შეამოწმა	თ.მაცაბერიძე	თ.

პროექტის №:

თარიღი:
20 ივლისი 2026

კონსტრუქციული პროექტი

ნახაზის სახელწოდება:
სვეტების განლაგების გეგმა
ნიშნ. +36.400

სტადია	მუშა პროექტი	
ნახაზის #:	კ- 73	რევიზია: 01

სვ.-1 (8ც)

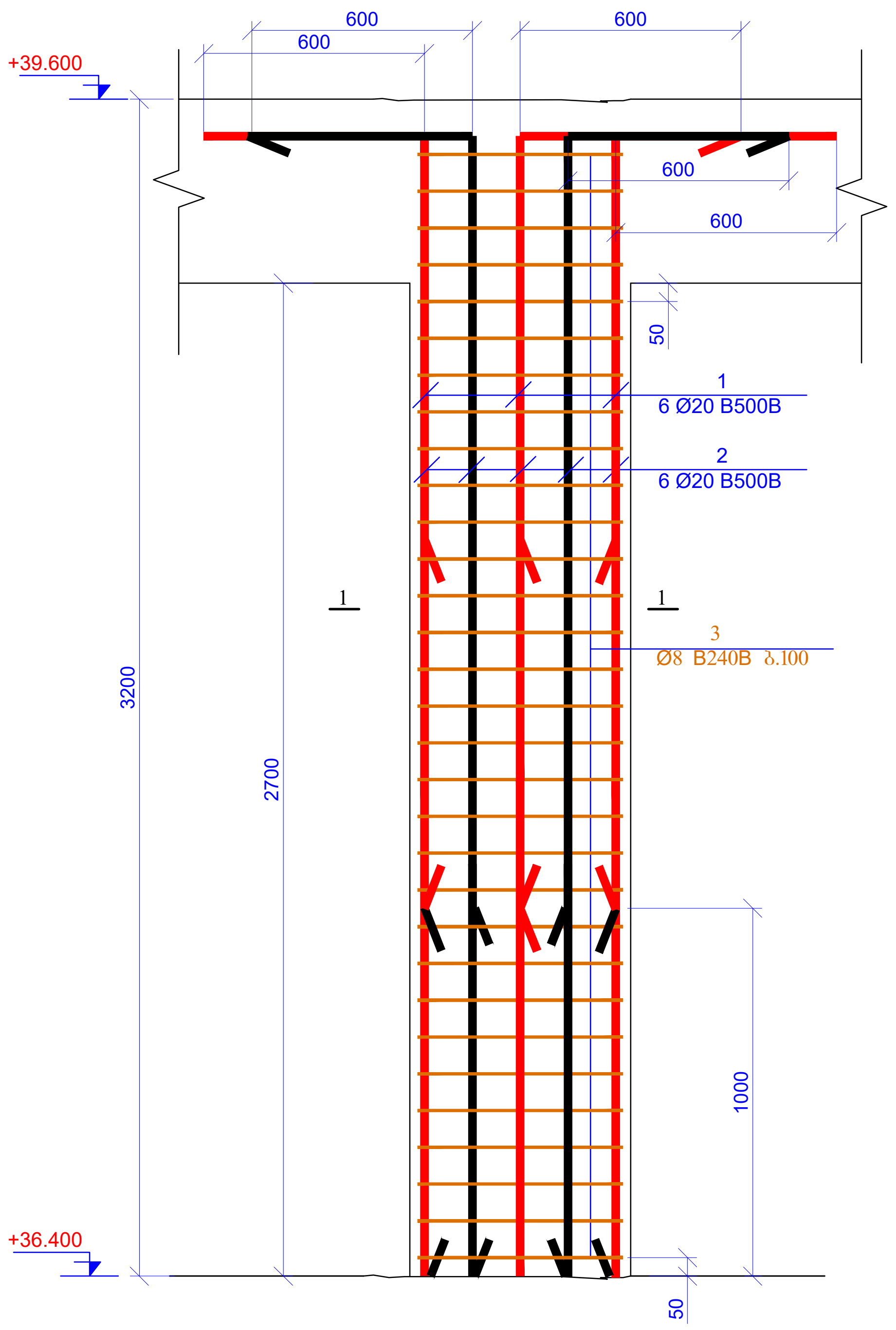
600
600
600
600
600
600
+39.600
+36.400
3200
2700
1000
50
50
1
6 Ø20 B500B
2
6 Ø20 B500B
3
Ø8 B240B ბ.100
1
1

კვეთი 1-1
მ 1:20

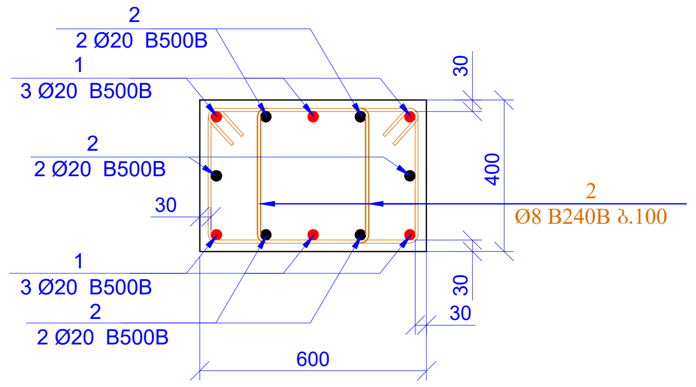
2
2 Ø20 B500B
1
3 Ø20 B500B
2
2 Ø20 B500B
30
1
3 Ø20 B500B
2
2 Ø20 B500B
600
30
400
30
30
2
Ø8 B240B ბ.100

პოზ. 2

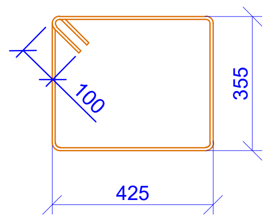

L=1760 მმ

პოზ.	აღნიშვნა	დასახელება	რაოდ.	წონა, კგ		სვეტის რაოდ.
		სვეტი - 1				8
		დეტალები		ერთეული (კგ)	სულ (კგ)	კგ
1		Ø 20 B500B ℓ= 2700	6	6.67	39.99	319.96
2		Ø 20 B500B ℓ= 3700	6	9.13	54.81	438.46
3		Ø 8 B240B ℓ= 1760	62	0.70	43.10	344.83
				Σ =	137.91	1103.25
					(მ^3)	მ^3
		ბეტონი B30			0.65	5.18

ფურცლის ფორმატი A2	ქ. თბილისი 2026 ფაილის დასახელება:	
პროექტის სახელწოდება: ქ.თბილისი, ანგია ბოჭორიშვილის ქ. №29 მრავალბინიანი საცხოვრებელი სახლი საკ. კოდი 01.11.12.015.264		
თანამდებობა	გვარი	ხელმოწერა
შეასრულა	ზ.ქველაშვილი	
შეამოწმა	თ.მაცაბერიძე	თ.
პროექტის №: თარიღი: 20 ივლისი 2026 კონსტრუქციული პროექტი	ნახაზის სახელწოდება: სვ. 1 კვეთი 1-1 სპეციფიკაცია	
სტადია	მუშა პროექტი	
ნახაზის #:	კ- 74	რევიზია: 01

სვ.-2 (4ც)

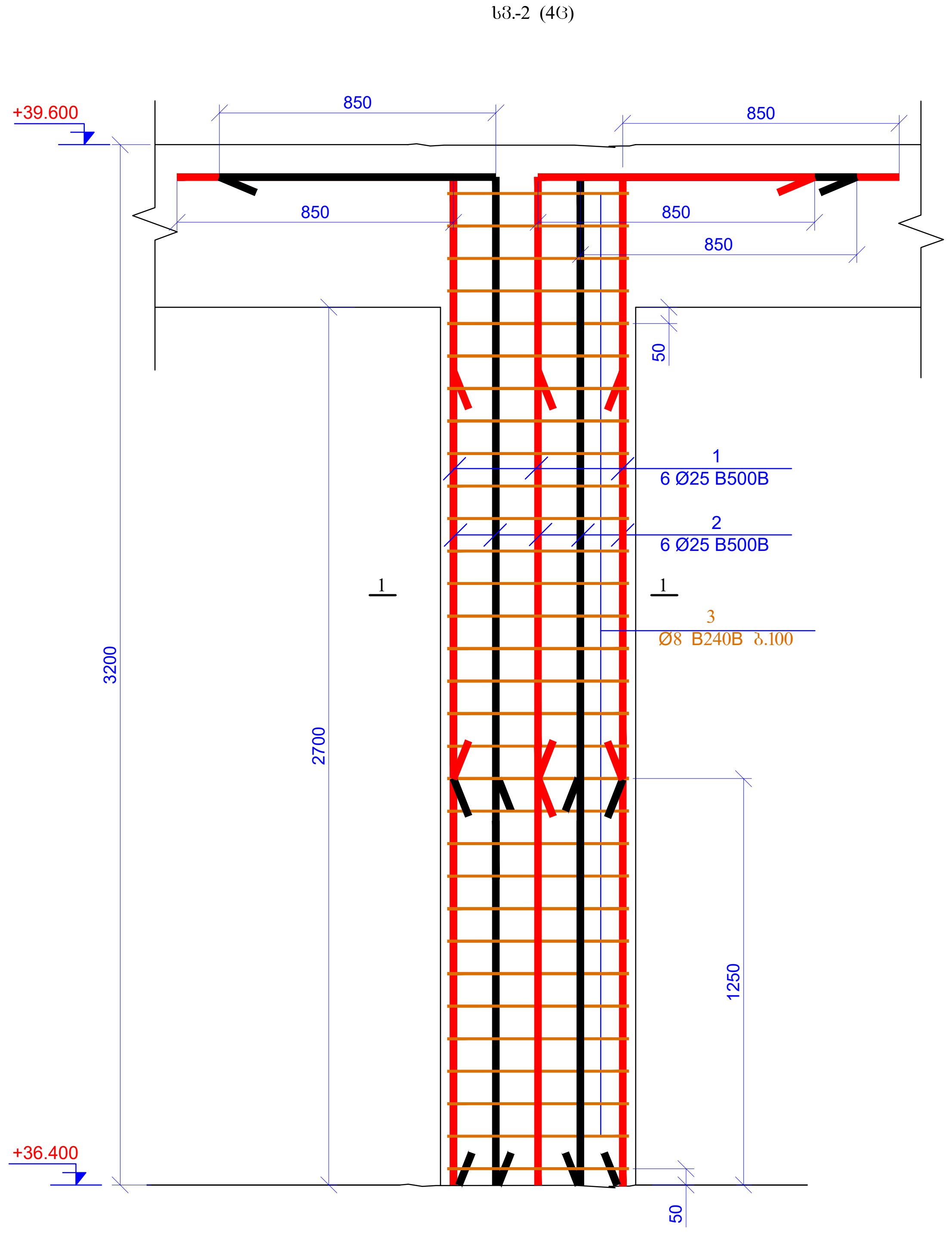
+39.600
850
850
850
850
850
50
1
6 Ø25 B500B
2
6 Ø25 B500B
1
1
3
Ø8 B240B ბ.100
3200
2700
1250
+36.400
50

კვეთი 1-1
მ 1:20

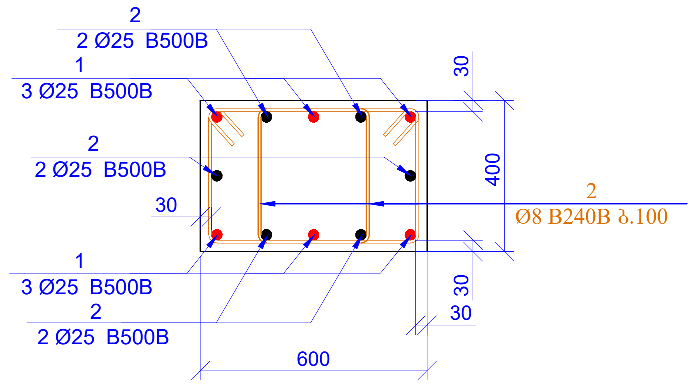
2
2 Ø25 B500B
1
3 Ø25 B500B
2
2 Ø25 B500B
30
1
3 Ø25 B500B
2
2 Ø25 B500B
30
400
30
30
600
2
Ø8 B240B ბ.100

პოზ. 2

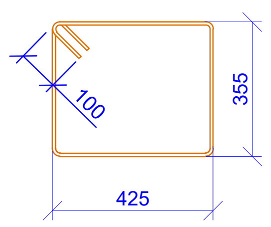

L=1760 მმ

პოზ.	ა ღ ნ ი შ ვ ნ ა	დ ა ს ა ხ ე ლ ე ბ ა					რაოდ.	წონა, კგ		სვეტის რაოდ.
		სვეტი - 2								4
		დეტალები						ერთეული (კგ)	სულ (კგ)	კგ
1		Ø	25	B500B	ℓ=	2700	6	10.42	62.49	249.97
2		Ø	25	B500B	ℓ=	3950	6	15.24	91.42	365.69
3		Ø	8	B240B	ℓ=	1760	62	0.70	43.10	172.41
								Σ =	197.02	788.08
									(მ^3)	მ^3
		ბეტონი B30							0.65	2.59

ფურცლის ფორმატი A2	ქ. თბილისი 2026	
	ფაილის დასახელება:	
პროექტის სახელწოდება: ქ.თბილისი, ანჟია ბოჭორიშვილის ქ. №29 მრავალბინიანი საცხოვრებელი სახლი საკ. კოდი 01.11.12.015.264		
თანამდებობა	გვარი	ხელმოწერა
შეასრულა	ზ.ქველაშვილი	
შეამოწმა	თ.მაცაბერიძე	თ.
პროექტის №:	ნახაზის სახელწოდება: სვ. 2 კვეთი 1-1 სპეციფიკაცია	
თარიღი: 20 ივლისი 2026		
კონსტრუქციული პროექტი		
სტადია	მუშა პროექტი	
ნახაზის #:	კ- 75	რევიზია: 01

სვ.-3 (12ც)

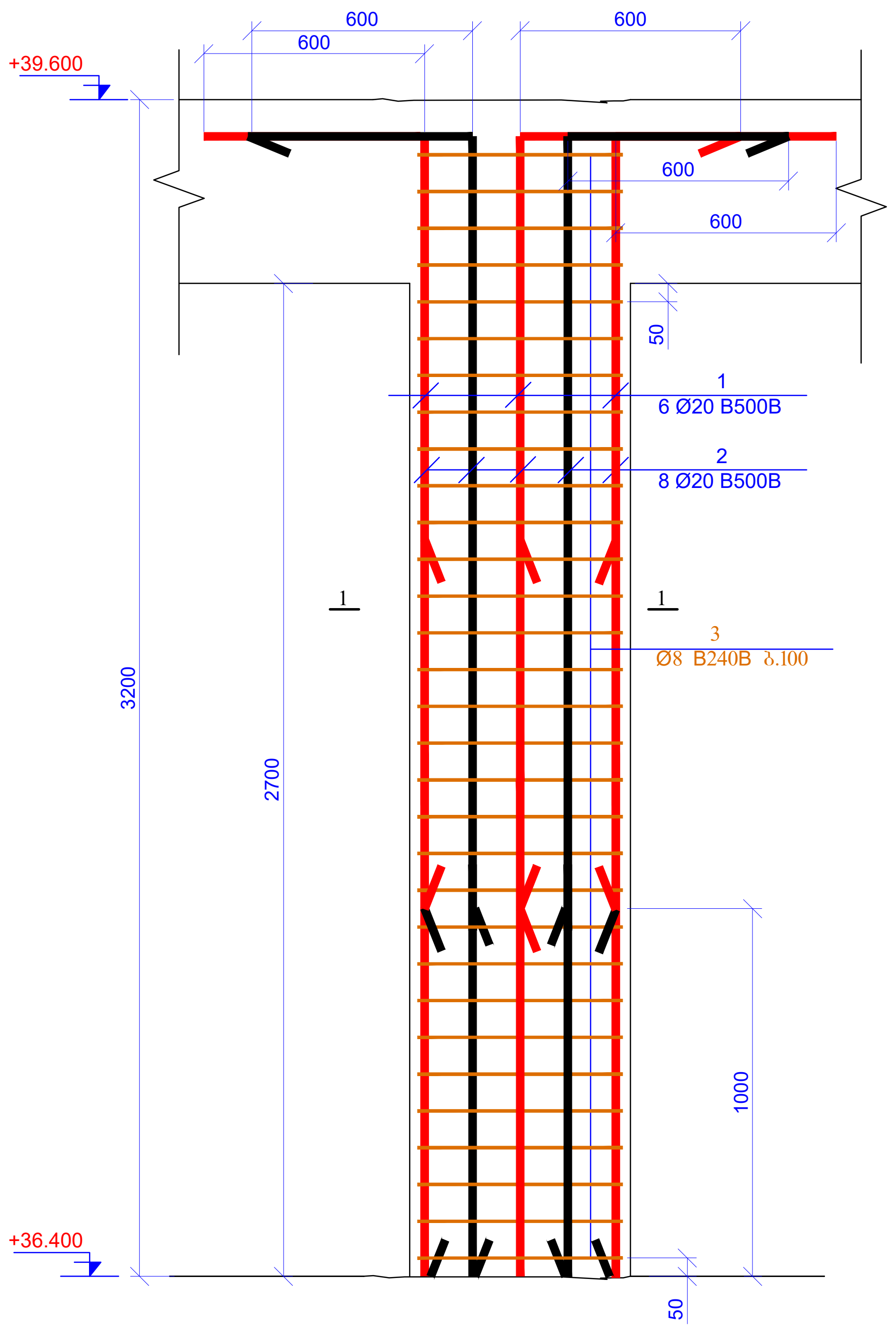
600
600
600
600
600
+39.600
+36.400
3200
2700
1000
50
50
1
6 Ø20 B500B
2
8 Ø20 B500B
3
Ø8 B240B ბ.100
1
1

კვეთი 1-1
მ 1:20

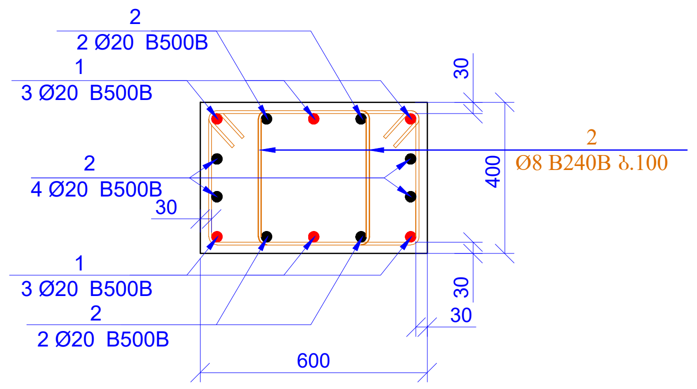
2
2 Ø20 B500B
1
3 Ø20 B500B
2
4 Ø20 B500B
30
1
3 Ø20 B500B
2
2 Ø20 B500B
600
30
400
30
30
2
Ø8 B240B ბ.100

პოზ. 2

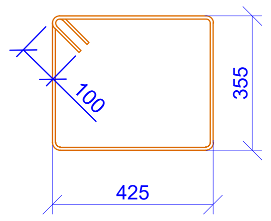

L=1760 მმ

პოზ.	აღნიშვნა	დასახელება	რაოდ.	წონა, კგ		სვეტის რაოდ.
		სვეტი - 3				12
		დეტალები		ერთეული (კგ)	სულ (კგ)	კგ
1		Ø 20 B500B ℓ= 2700	6	6.67	39.99	479.94
2		Ø 20 B500B ℓ= 3700	8	9.13	73.08	876.93
3		Ø 8 B240B ℓ= 1760	62	0.70	43.10	517.24
				Σ =	156.18	1874.11
					($მ^3$)	$მ^3$
		ბეტონი B30			0.65	7.78

ფურცლის ფორმატი A2	ქ. თბილისი 2026	
	ფაილის დასახელება:	
პროექტის სახელწოდება: ქ.თბილისი, ანგია ბოჭორიშვილის ქ. №29 მრავალბინიანი საცხოვრებელი სახლი საკ. კოდი 01.11.12.015.264		
თანამდებობა	გვარი	ხელმოწერა
შეასრულა	ზ.ქველაშვილი	
შეამოწმა	თ.მაცაბერიძე	თ.
პროექტის №:	ნახაზის სახელწოდება: სვ. 3 კვეთი 1-1 სპეციფიკაცია	
თარიღი: 20 ივლისი 2026		
კონსტრუქციული პროექტი		
სტადია	მუშა პროექტი	
ნახაზის #:	კ- 76	რევიზია: 01

სვ.-4 (8ც)

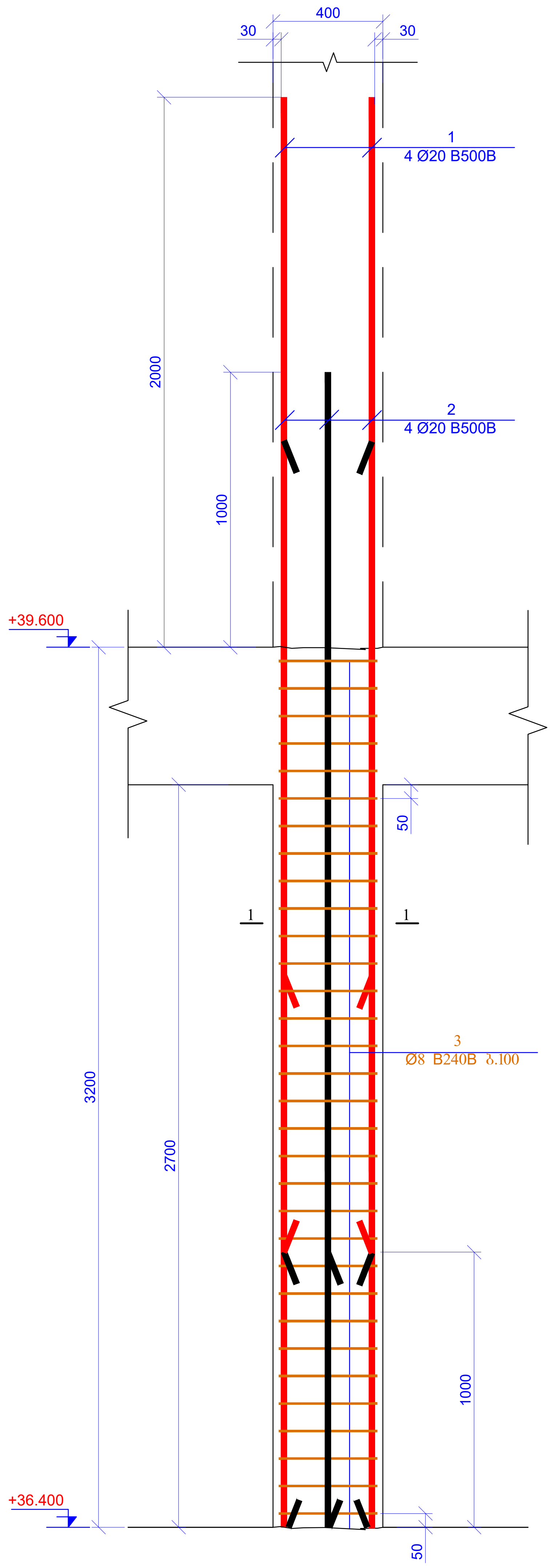
400
30
30
1
4 Ø20 B500B
2
4 Ø20 B500B
2000
1000
+39.600
50
1
1
3
Ø8 B240B ბ.100
3200
2700
1000
+36.400
50

კვეთი 1-1
მ 1:20

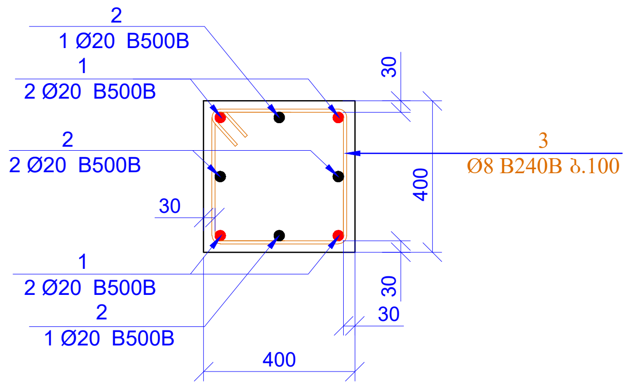
2
1 Ø20 B500B
1
2 Ø20 B500B
2
2 Ø20 B500B
30
1
2 Ø20 B500B
2
1 Ø20 B500B
400
30
400
30
30
3
Ø8 B240B ბ.100

პოზ. 3

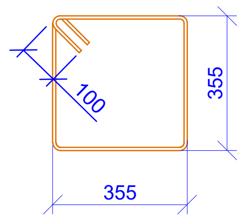

L=1620 მმ

პოზ.	აღნიშვნა	დასახელება	რაოდ.	წონა, კგ		სვეტის რაოდ.
		სვეტი - 4				8
		დეტალები		ერთეული (კგ)	სულ (კგ)	კგ
1		Ø 20 B500B ℓ= 4200	4	10.37	41.48	331.81
2		Ø 20 B500B ℓ= 4200	4	10.37	41.48	331.81
3		Ø 8 B240B ℓ= 1620	32	0.64	20.48	163.82
				Σ =	103.43	827.44
					($მ^3$)	$მ^3$
		ბეტონი B30			0.43	3.46

ფურცლის ფორმატი A2	ქ. თბილისი 2026 ფაილის დასახელება:	
პროექტის სახელწოდება: ქ.თბილისი, ანგია ბოჭორიშვილის ქ. №29 მრავალბინიანი საცხოვრებელი სახლი საკ. კოდი 01.11.12.015.264		
თანამდებობა	გვარი	ხელმოწერა
შეასრულა	ზ.ყველაშვილი	
შეამოწმა	თ.მაცაბერიძე	თ.
პროექტის №: თარიღი: 20 ივლისი 2026 კონსტრუქციული პროექტი	ნახაზის სახელწოდება: სვ. 4 კვეთი 1-1; სპეციფიკაცია	
სტადია	მუშა პროექტი	
ნახაზის #:	კ- 77	რევიზია: 01

პილონი-1 (2ც)

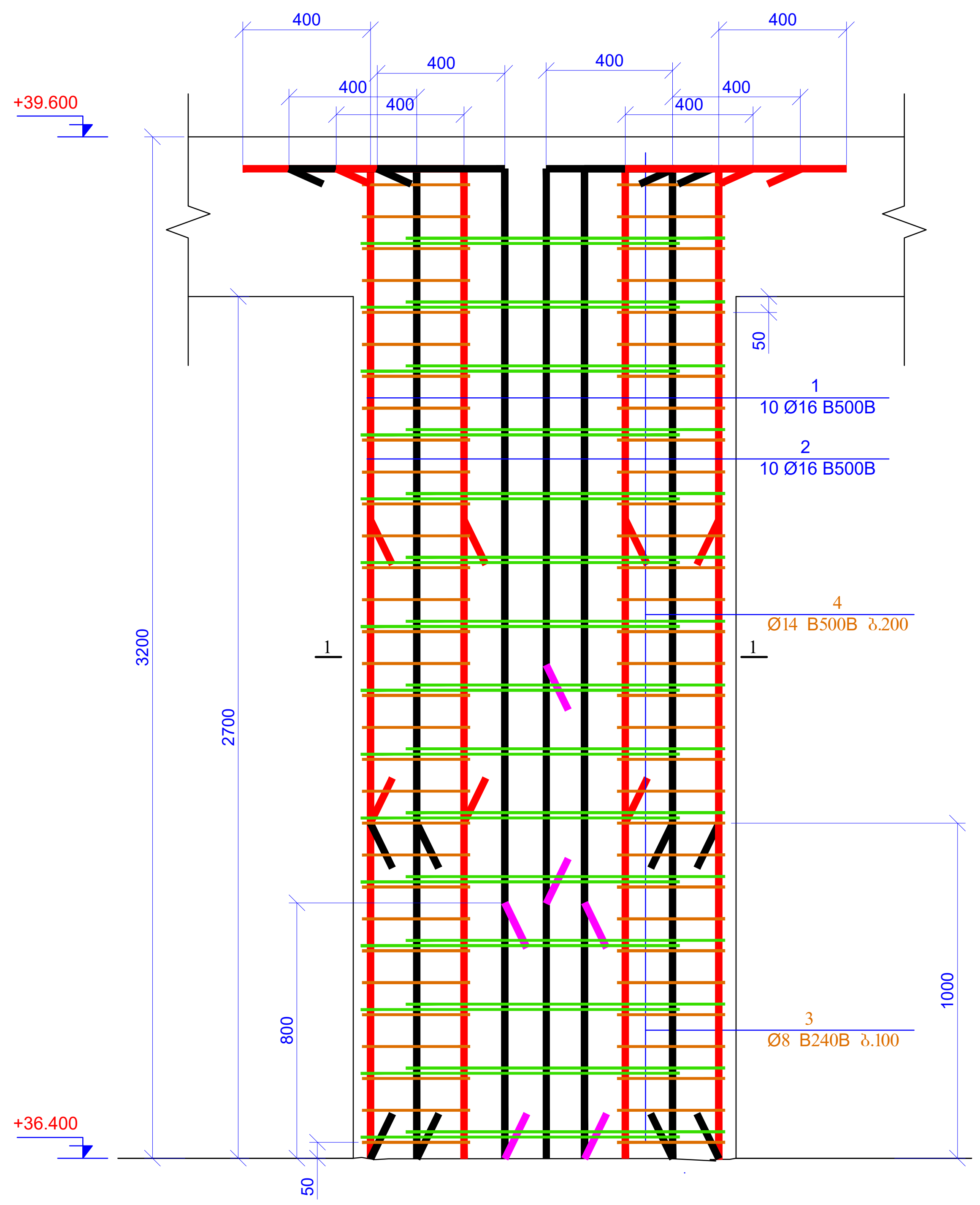
400
400
400
400
400
400
400
400
+39.600
+36.400
3200
2700
800
50
50
1000
1
1
1
10 Ø16 B500B
2
10 Ø16 B500B
4
Ø14 B500B ბ.200
3
Ø8 B240B ბ.100

კვეთი 1-1
მ 1:20

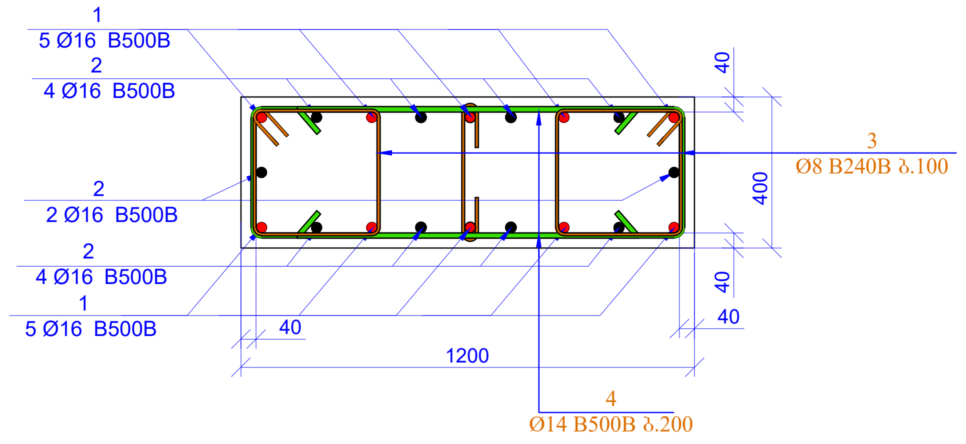
1
5 Ø16 B500B
2
4 Ø16 B500B
2
2 Ø16 B500B
2
4 Ø16 B500B
1
5 Ø16 B500B
40
400
40
40
40
1200
3
Ø8 B240B ბ.100
4
Ø14 B500B ბ.200

პოზ. 3

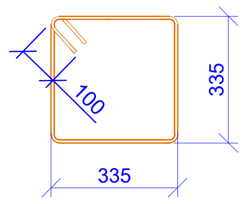

L=1540 მმ

პოზ. 4

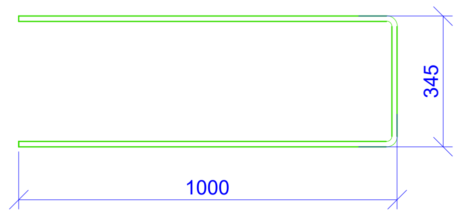

L=2400 მმ

პოზ.	აღნიშვნა	დასახელება	რაოდ.	წონა, კგ		სვეტის რაოდ.
		პილონი - 1				2
		დეტალები		ერთეული (კგ)	სულ (კგ)	კგ
1		Ø 16 B500B ℓ= 2700	10	4.27	42.66	85.32
2		Ø 16 B500B ℓ= 3500	10	5.53	55.30	110.60
3		Ø 8 B240B ℓ= 1540	64	0.61	38.93	77.86
4		Ø 14 B500B ℓ= 2400	32	2.90	92.91	185.81
				Σ =	229.80	459.60
					(მ³)	მ³
		ბეტონი B30			1.30	2.59

მასალების ჯამური ხარჯი (სვეტები ნიშნ. +36.400)

არმატურის ხარჯი, კგ; სახ. სტანდარტი 5781-82*

Ø6 B240B	Ø8 B240B	Ø8 B500B	Ø10 B500B	Ø12 B500B	Ø14 B500B	Ø16 B500B	Ø18 B500B	Ø20 B500B	Ø22 B500B	Ø25 B500B	Ø28 B500B	Ø32 B500B
0.00	1276.17	0.00	0.00	0.00	185.81	195.93	0.00	2778.91	0.00	615.66	0.00	0.00
											ჯამი:	5052.49
									ბეტონი B30		21.60	მ³

ფურცლის ფორმატი A2	ქ. თბილისი 2026	
	ფაილის დასახელება:	
პროექტის სახელწოდება: ქ.თბილისი, ანგია ბოჭორიშვილის ქ. №29 მრავალბინიანი საცხოვრებელი სახლი საკ. კოდი 01.11.12.015.264		
თანამდებობა	გვარი	ხელმოწერა
შეასრულა	ზ.ქველაშვილი	
შეამოწმა	თ.მაცაბერიძე	თ.
პროექტის №:	ნახაზის სახელწოდება: პილონი-1 კვეთი 1-1; სპეციფიკაცია	
თარიღი: 20 ივლისი 2026		
კონსტრუქციული პროექტი		
სტადია	მუშა პროექტი	
ნახაზის #:	კ- 78	რევიზია: 01

სვეტების განლაგების გეგმა
ნიშნ. +39.600
მ. 1:100

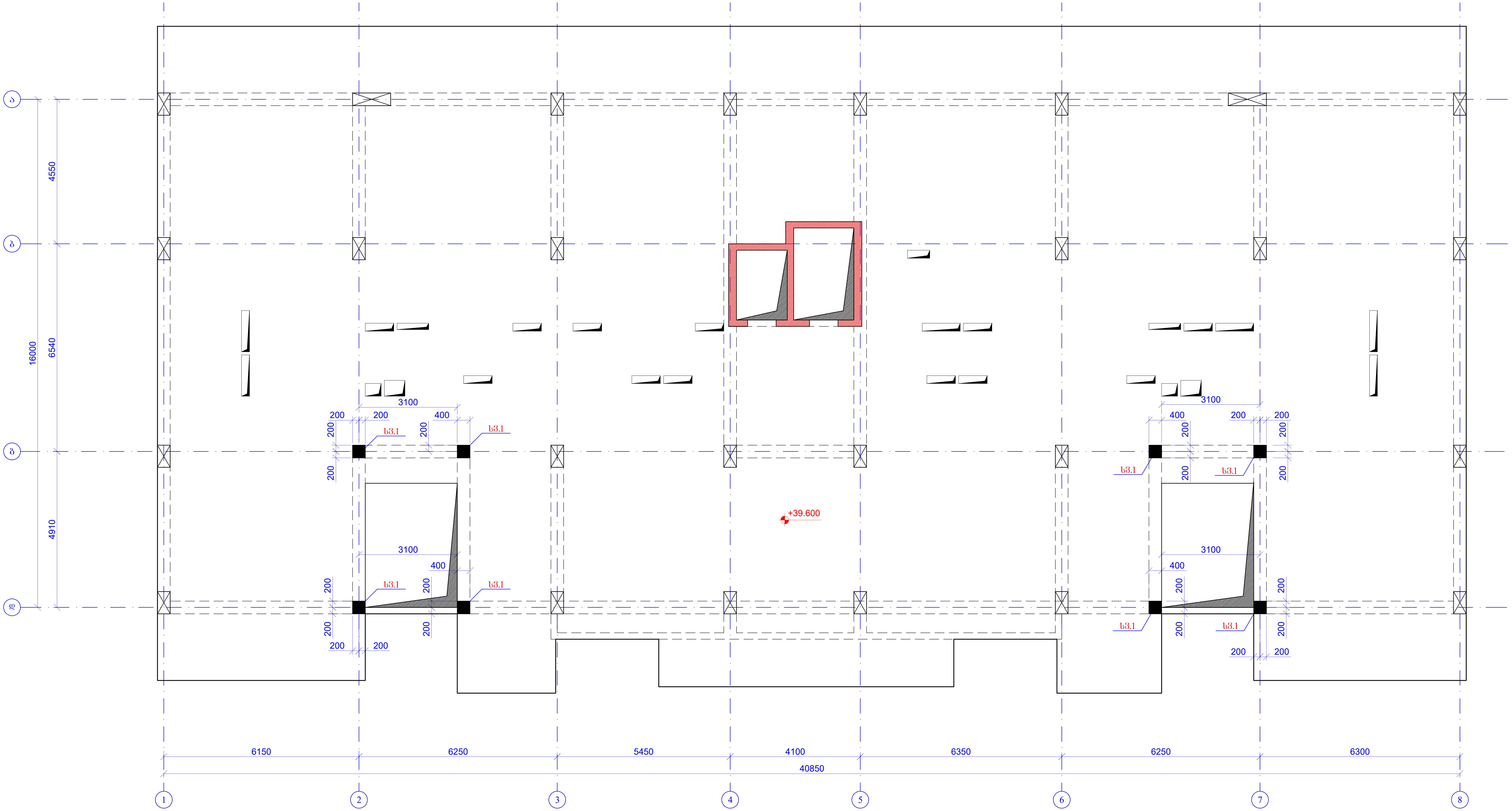

ა
ბ
გ
დ
4550
6540
4910
16000
3100
200
200
400
200
200
სვ.1
სვ.1
სვ.1
სვ.1
3100
400
200
200
200
200
200
+39.600
3100
400
200
200
200
200
სვ.1
სვ.1
სვ.1
სვ.1
3100
400
200
200
200
200
6150
6250
5450
4100
6350
6250
6300
40850
1
2
3
4
5
6
7
8

ფურცლის ფორმატი A2	ქ. თბილისი 2026 ფაილის დასახელება:	
პროექტის სახელწოდება: ქ.თბილისი, ანგია ბოჭორიშვილის ქ. №29 მრავალბინიანი საცხოვრებელი სახლი საკ. კოდი 01.11.12.015.264		
თანამდებობა	გვარი	ხელმოწერა
შეასრულა	ზ.ყველაშვილი	
შეამოწმა	თ.მაცაბერიძე	თ.
პროექტის №:	ნახაზის სახელწოდება: სვეტების განლაგების გეგმა ნიშნ. +39.600	
თარიღი: 20 ივლისი 2026		
კონსტრუქციული პროექტი		
სტადია	მუშა პროექტი	
ნახაზის #:	კ- 79	რევიზია: 01

სვ.-1 (8ც)

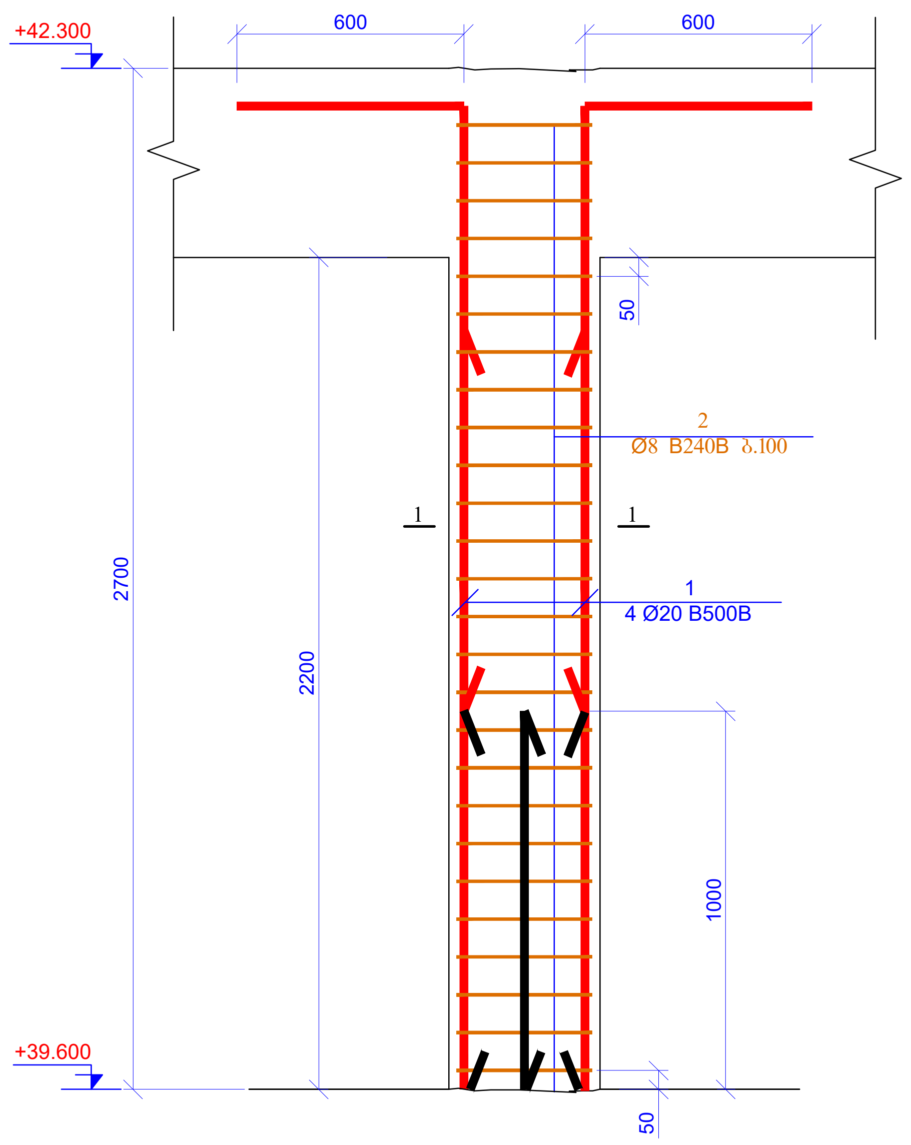
+42.300
600
600
50
2
Ø8 B240B ბ.100
1
1
1
4 Ø20 B500B
2700
2200
1000
+39.600
50

კვეთი 1-1
მ 1:20

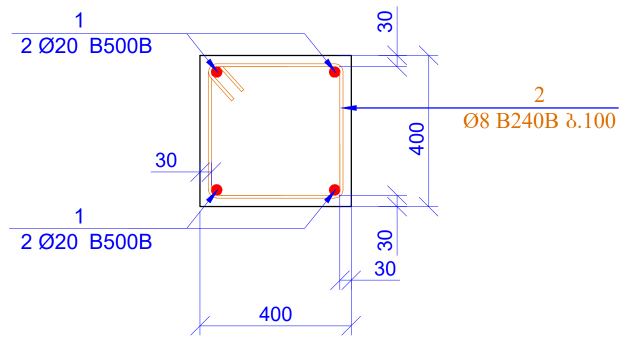
1
2 Ø20 B500B
30
2
Ø8 B240B ბ.100
400
30
1
2 Ø20 B500B
30
30
400

პოზ. 2

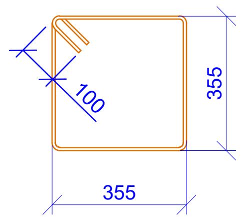

L=1620 მმ

პოზ.	ა ღ ნ ი შ ვ ნ ა	დ ა ს ა ხ ე ლ ე ბ ა	რაოდ.	წონა, კგ		სვეტის რაოდ.
		სვეტი - 1				8
		დეტალები		ერთეული (კგ)	სულ (კგ)	კგ
1		Ø 20 B500B ℓ= 3200	4	7.90	31.60	252.81
2		Ø 8 B240B ℓ= 1620	26	0.64	16.64	133.10
				Σ =	48.24	385.91
					($м^3$)	$მ^3$
		ბეტონი B30			0.35	2.82

მასალების ჯამური ხარჯი (სვეტები)

არმატურის ხარჯი, კგ; საქ. სტანდარტი 5781-82*

Ø6 B240B	Ø8 B240B	Ø8 B500B	Ø10 B500B	Ø12 B500B	Ø14 B500B	Ø16 B500B	Ø18 B500B	Ø20 B500B	Ø22 B500B	Ø25 B500B	Ø28 B500B	Ø32 B500B
0.00	20460.28	0.00	0.00	0.00	2636.23	650.98	0.00	46152.21	0.00	22398.41	0.00	0.00
											ჯამი:	92298.12
									ბეტონი	B30	339.50	$მ^3$

ფურცლის ფორმატი A2	ქ. თბილისი 2026	
	ფაილის დასახელება:	
პროექტის სახელწოდება: ქ.თბილისი, ანგია ბოჭორიშვილის ქ. №29 მრავალბინიანი საცხოვრებელი სახლი საკ. კოდი 01.11.12.015.264		
თანამდებობა	გვარი	ხელმოწერა
შეასრულა	ზ.ყველაშვილი	
შეამოწმა	თ.მაცაბერიძე	თ.
პროექტის №:	ნახაზის სახელწოდება: სვ. 1 კვეთი 1-1 სპეციფიკაცია	
თარიღი: 20 ივლისი 2026		
კონსტრუქციული პროექტი		
სტადია	მუშა პროექტი	
ნახაზის #:	კ- 80	რევიზია: 01

კედლების განლაგების გეგმა

ნიშნ. -5.700

მ. 1:100

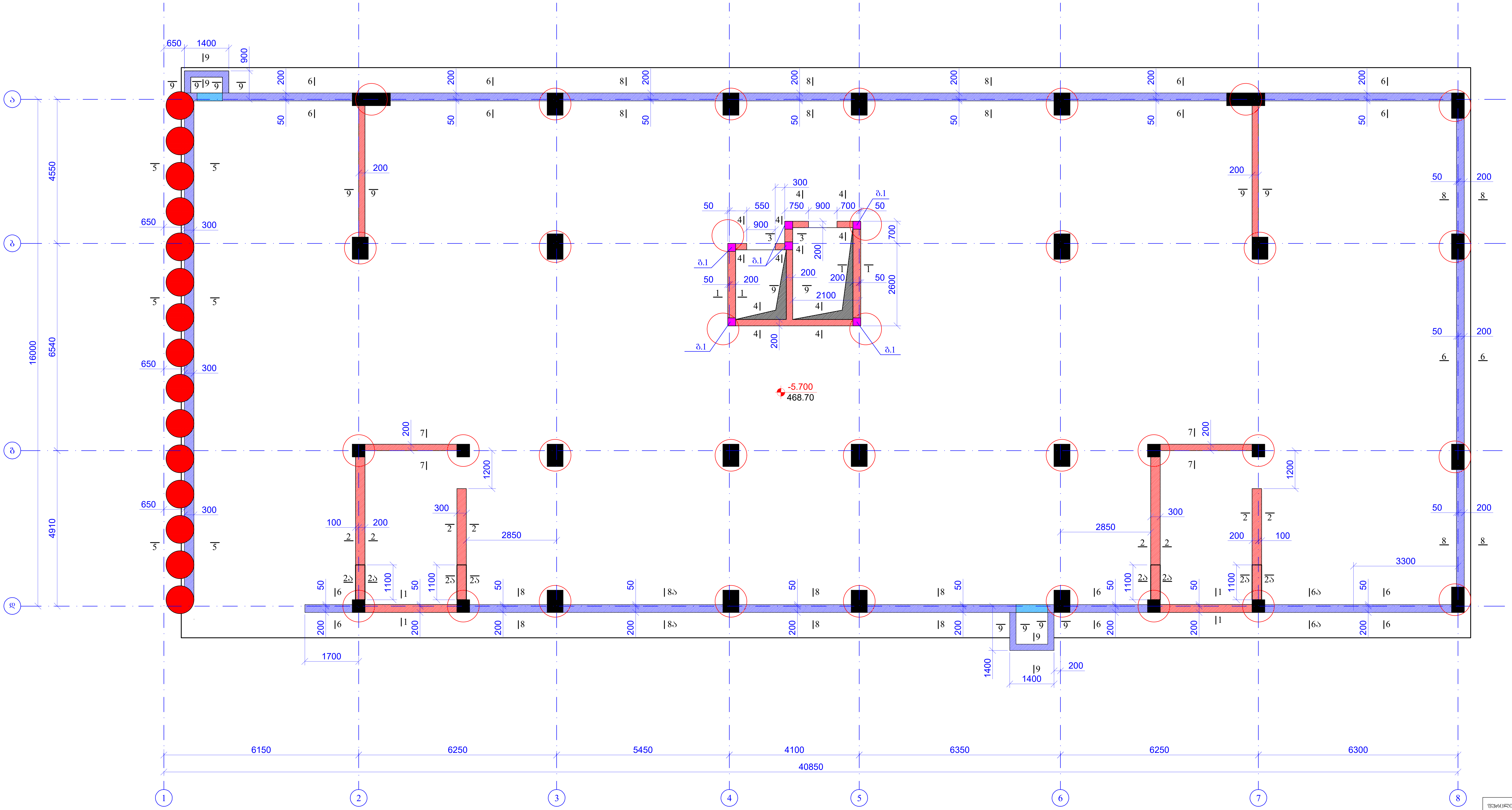

ა
ბ
გ
დ
1
2
3
4
5
6
7
8
6150
6250
5450
4100
6350
6250
6300
40850
4550
6540
4910
16000
650
1400
900
1700
2850
3300
1200
1100
300
200
100
50
550
750
700
2100
2600
-5.700
468.70
ბ.1

ფურცლის ფორმატი A2	ქ. თბილისი 2026	
	ფაილის დასახელება:	

პროექტის სახელწოდება:

ქ.თბილისი, ანგია ბოჭორიშვილის ქ. №29
მრავალბინიანი საცხოვრებელი სახლი
საკ. კოდი 01.11.12.015.264

თანამდებობა	გვარი	ხელმოწერა
შეასრულა	ზ.ქველაშვილი	
შეამოწმა	თ.მაცაბერიძე	თ.

პროექტის №:	ნახაზის სახელწოდება: კედლების განლაგების გეგმა ნიშნ. -5.700
თარიღი: 20 ივლისი 2026	
კონსტრუქციული პროექტი	
სტადია	მუშა პროექტი
ნახაზის #:	კ- 81 რევიზია: 01

კვეთი 1-1
მ 1:20

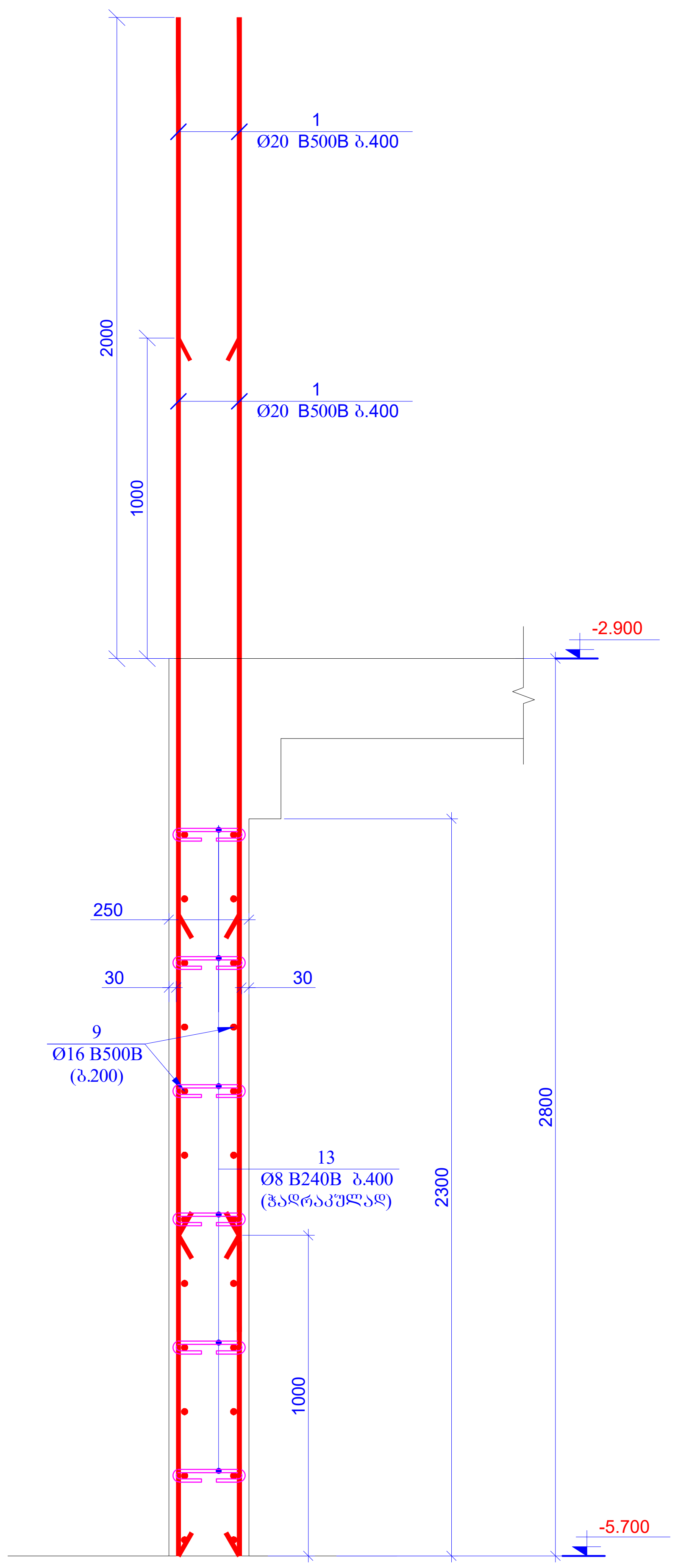
1
Ø20 B500B ბ.400
1
Ø20 B500B ბ.400
2000
1000
-2.900
250
30
30
9
Ø16 B500B
(ბ.200)
13
Ø8 B240B ბ.400
(ჭადრაკულად)
2300
2800
1000
-5.700

კვეთი 2-2
მ 1:20

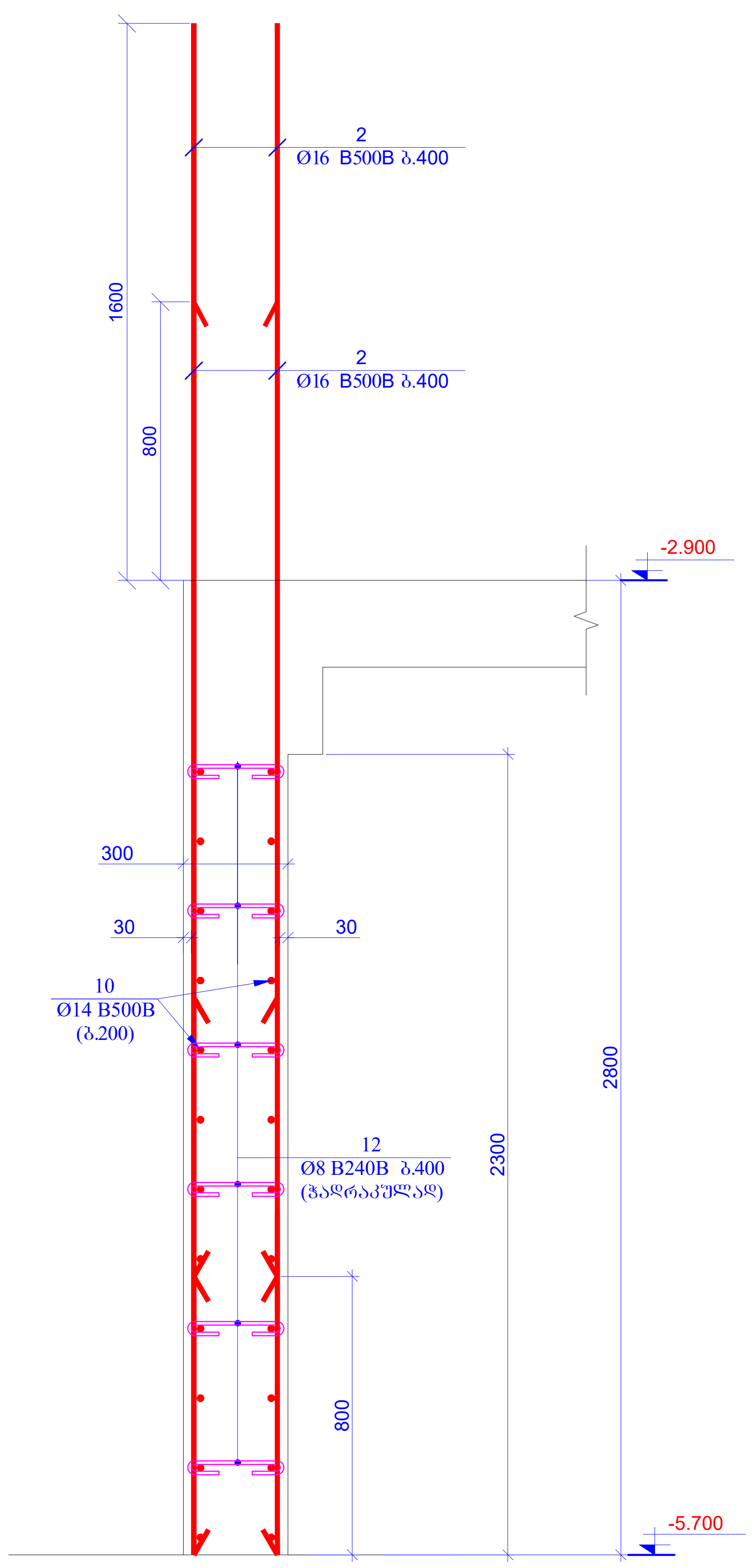
2
Ø16 B500B ბ.400
2
Ø16 B500B ბ.400
1600
800
-2.900
300
30
30
10
Ø14 B500B
(ბ.200)
12
Ø8 B240B ბ.400
(ჭადრაკულად)
2300
2800
800
-5.700

კვეთი 2ა-2ა
მ 1:20

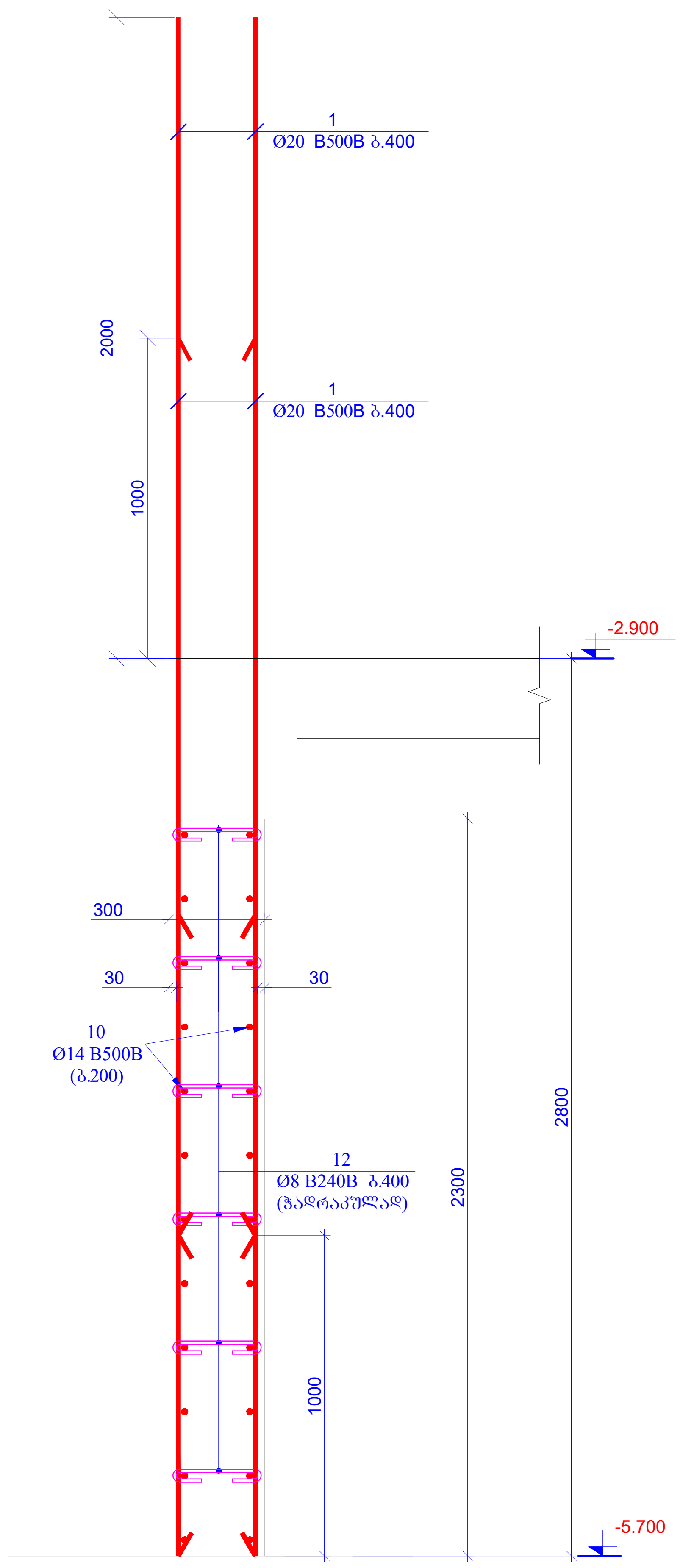
1
Ø20 B500B ბ.400
1
Ø20 B500B ბ.400
2000
1000
-2.900
300
30
30
10
Ø14 B500B
(ბ.200)
12
Ø8 B240B ბ.400
(ჭადრაკულად)
2300
2800
1000
-5.700

კვეთი 3-3
მ 1:20

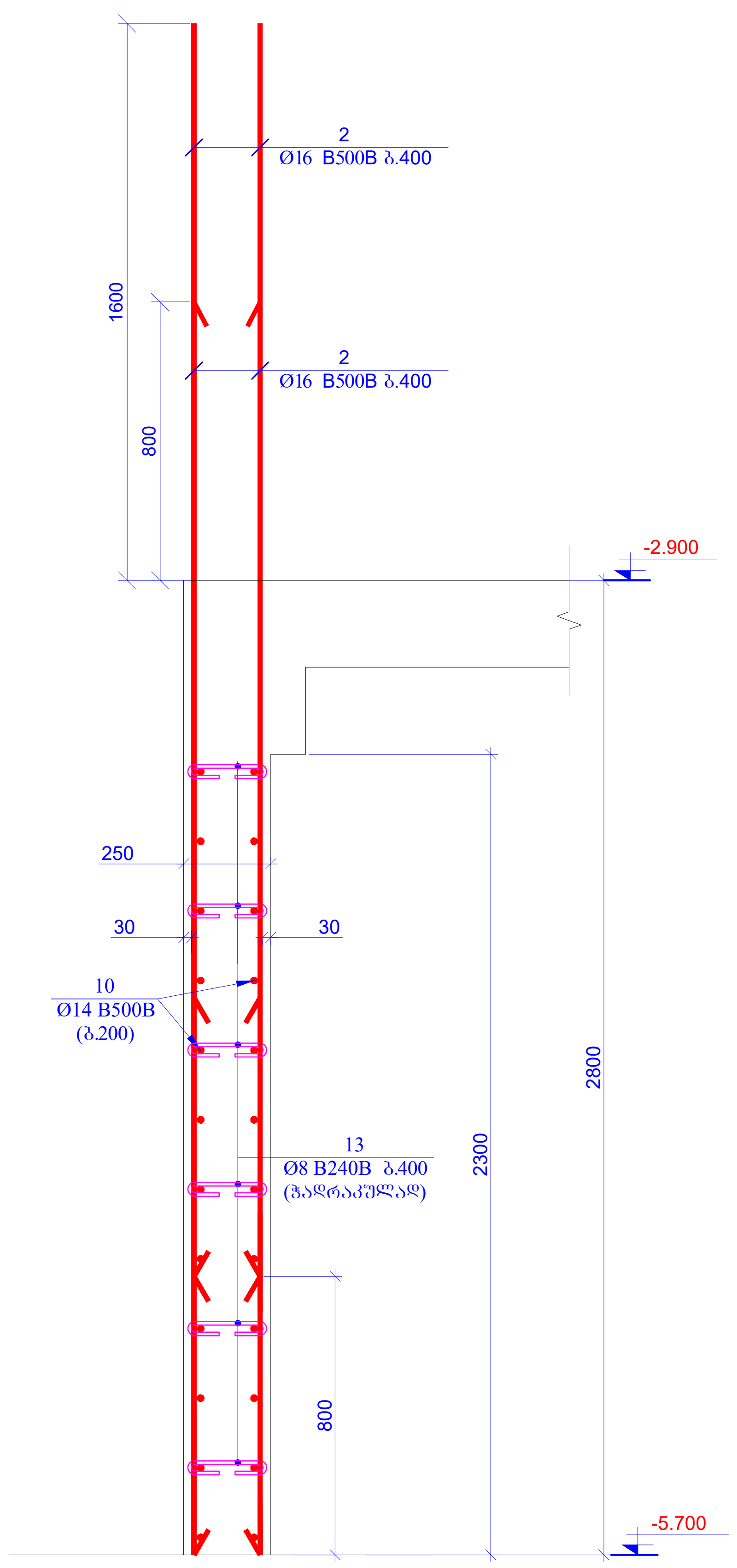
2
Ø16 B500B ბ.400
2
Ø16 B500B ბ.400
1600
800
-2.900
250
30
30
10
Ø14 B500B
(ბ.200)
13
Ø8 B240B ბ.400
(ჭადრაკულად)
2300
2800
800
-5.700

გრუნტთან შეხებაში მყოფ კედლებზე მოეწყოს ჰიდროსაიზოლაციო მემბრანა

ფურცლის ფორმატი A2	ქ. თბილისი 2026 ფაილის დასახელება:	
პროექტის სახელწოდება: ქ.თბილისი, ანგია ბოჭორიშვილის ქ. №29 მრავალბინიანი საცხოვრებელი სახლი საკ. კოდი 01.11.12.015.264		
თანამდებობა	გვარი	ხელმოწერა
შეასრულა	ზ.ყველაშვილი	
შეამოწმა	თ.მაცაბერიძე	თ.
პროექტის №:	ნახაზის სახელწოდება: კვეთი 1-1; 2-2; 2ა-2ა; 3-3	
თარიღი: 20 ივლისი 2026		
კონსტრუქციული პროექტი		
სტადია	მუშა პროექტი	
ნახაზის #:	კ- 82	რევიზია: 01

კვეთი 4-4
მ 1:20

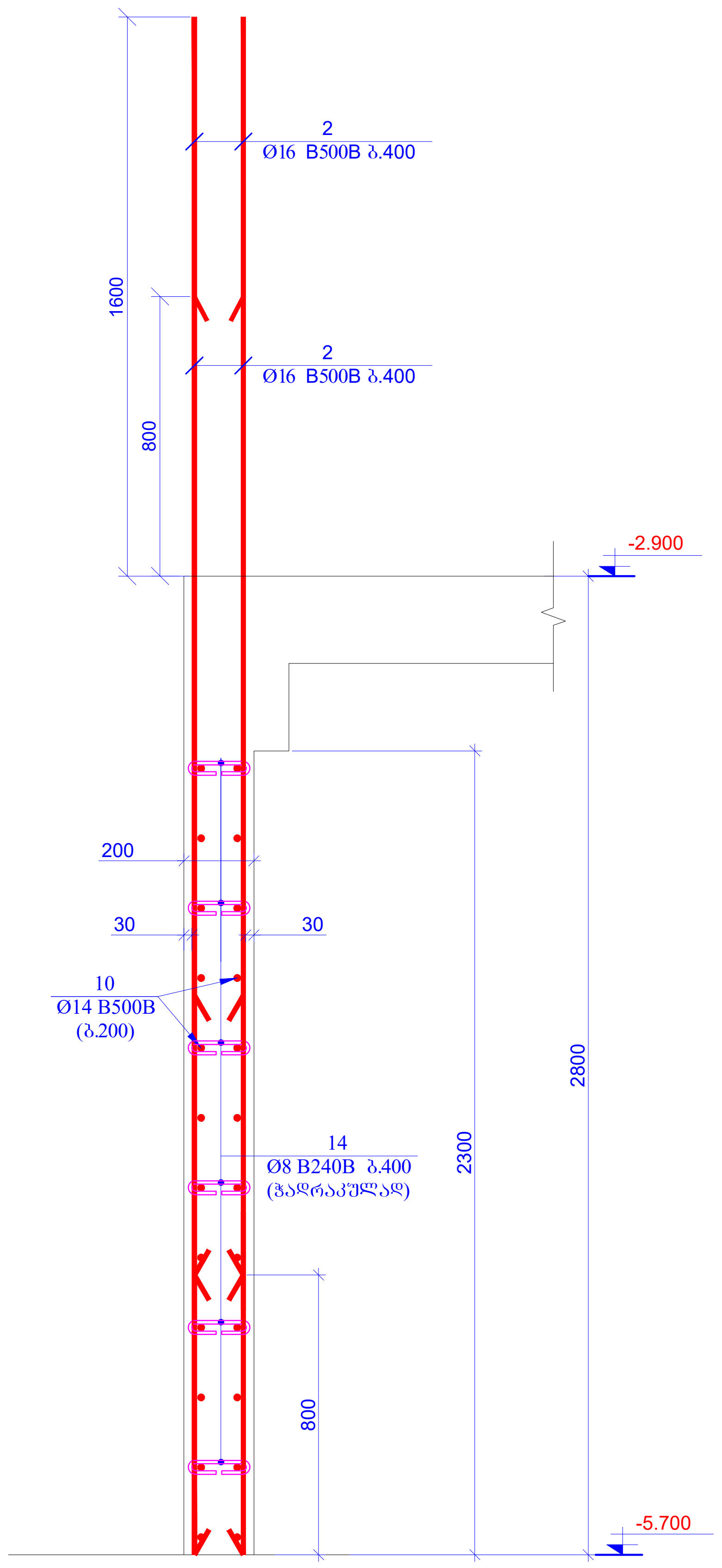
2
Ø16 B500B ბ.400
1600
800
2
Ø16 B500B ბ.400
-2.900
200
30
30
10
Ø14 B500B
(ბ.200)
14
Ø8 B240B ბ.400
(ჭადრაკულად)
2300
2800
800
-5.700

კვეთი 5-5
მ 1:20

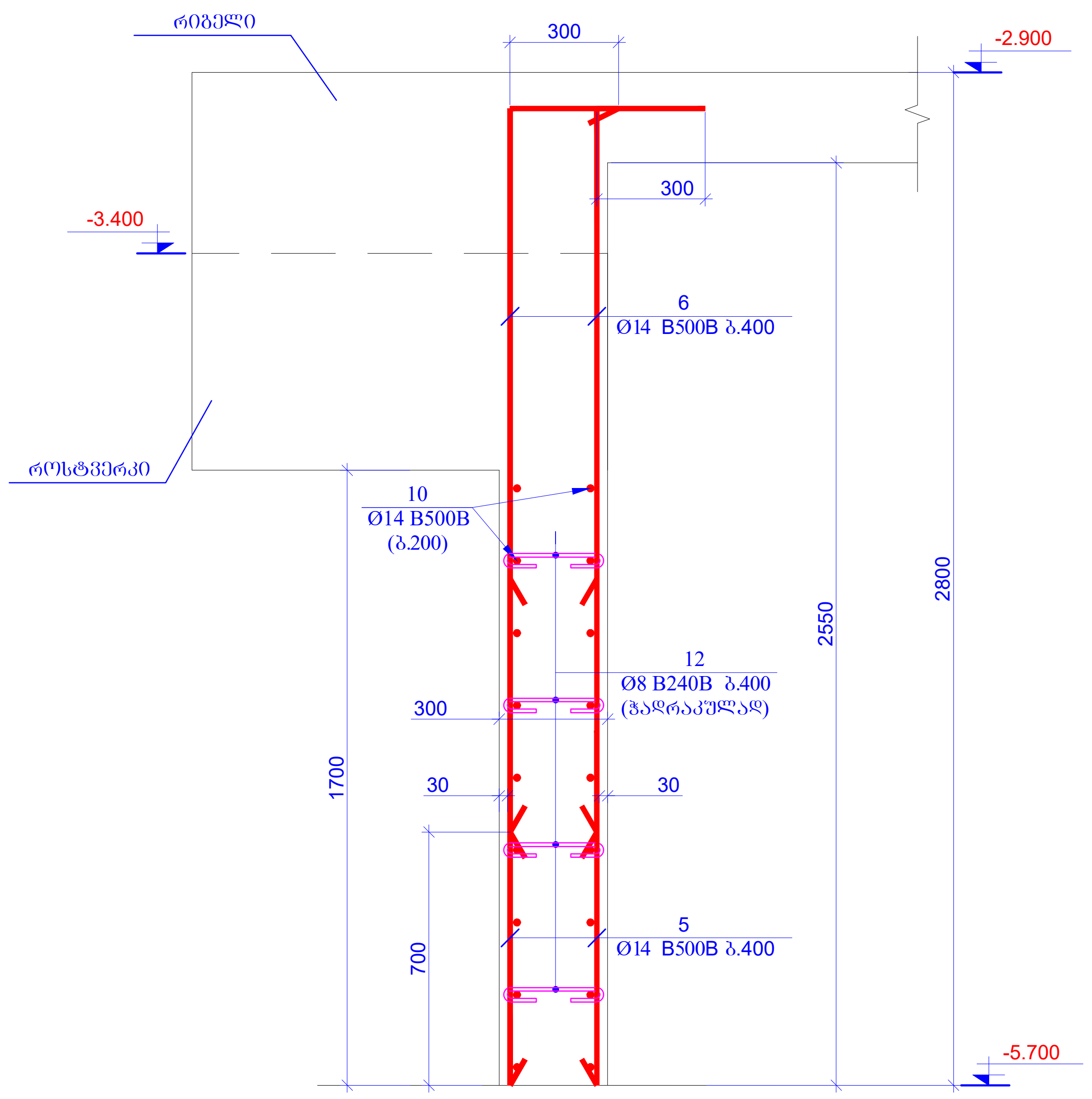
რიგელი
300
-2.900
300
-3.400
6
Ø14 B500B ბ.400
როსტვერკი
10
Ø14 B500B
(ბ.200)
12
Ø8 B240B ბ.400
(ჭადრაკულად)
300
2550
2800
1700
30
30
5
Ø14 B500B ბ.400
700
-5.700

კვეთი 6-6
მ 1:20

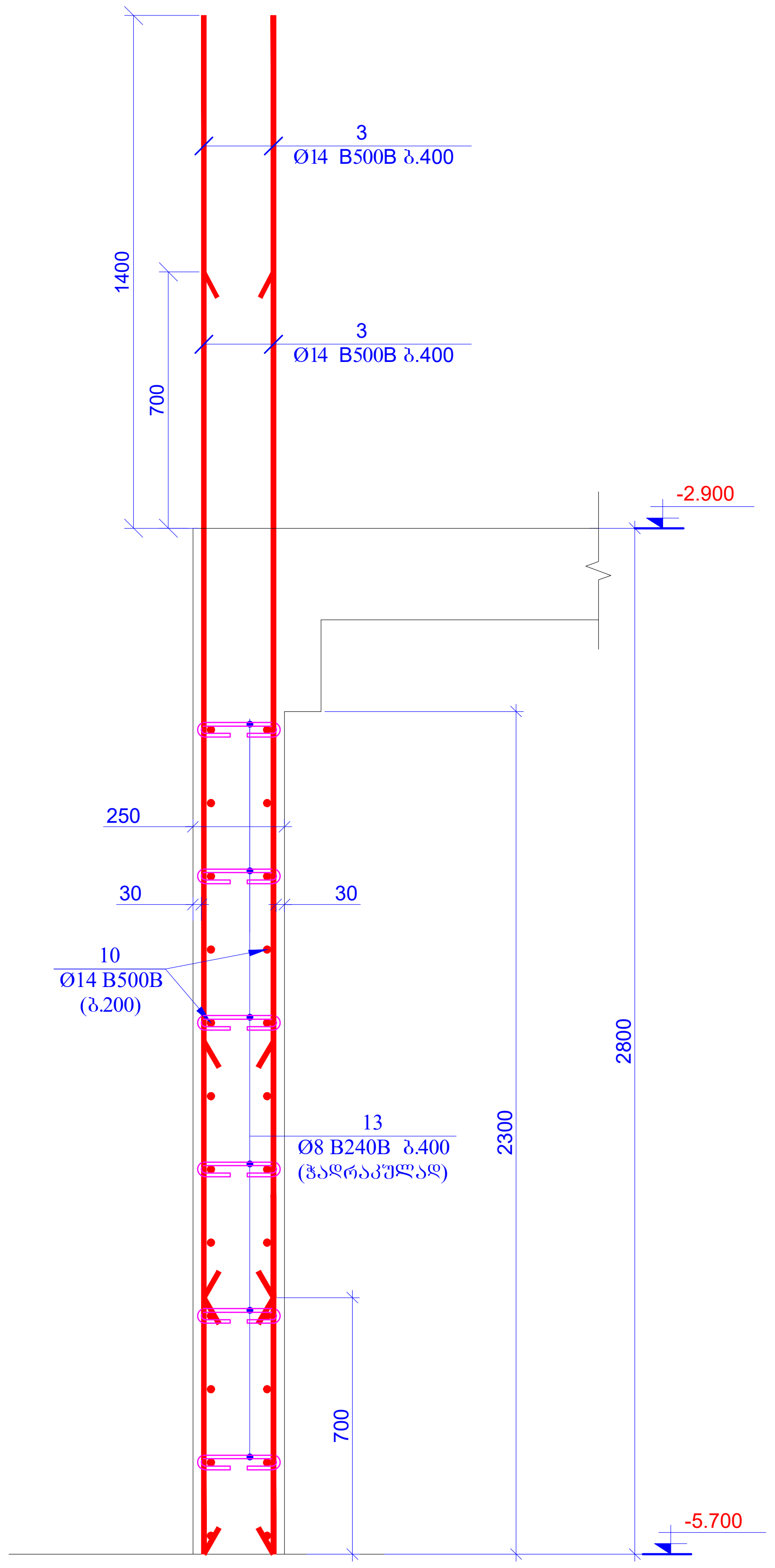
3
Ø14 B500B ბ.400
1400
700
3
Ø14 B500B ბ.400
-2.900
250
30
30
10
Ø14 B500B
(ბ.200)
13
Ø8 B240B ბ.400
(ჭადრაკულად)
2300
2800
700
-5.700

კვეთი 6ა-6ა
მ 1:20

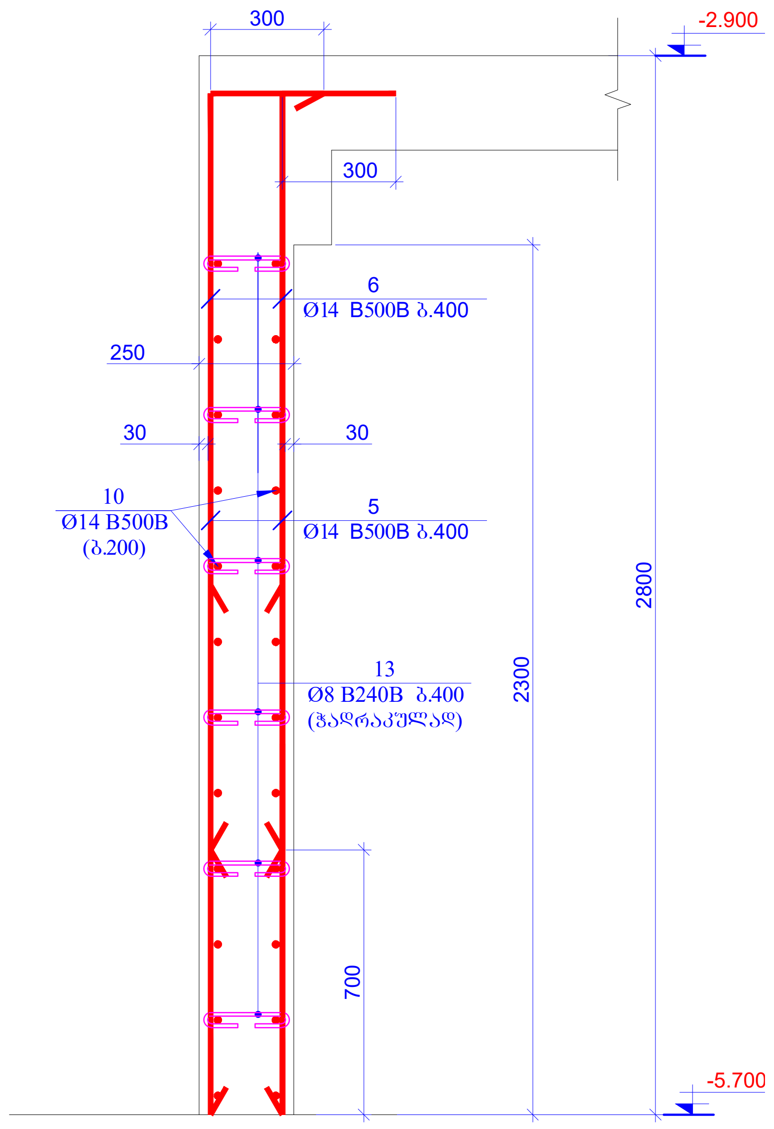
300
-2.900
300
6
Ø14 B500B ბ.400
250
30
30
10
Ø14 B500B
(ბ.200)
5
Ø14 B500B ბ.400
13
Ø8 B240B ბ.400
(ჭადრაკულად)
2300
2800
700
-5.700

ფურცლის ფორმატი A2	ქ. თბილისი 2026 ფაილის დასახელება:	
პროექტის სახელწოდება: ქ.თბილისი, ანჩია ბოჭორიშვილის ქ. №29 მრავალბინიანი საცხოვრებელი სახლი საკ. კოდი 01.11.12.015.264		
თანამდებობა	გვარი	ხელმოწერა
შეასრულა	ზ.ყველაშვილი	
შეამოწმა	თ.მაცაბერიძე	თ.
პროექტის №:	ნახაზის სახელწოდება: კვეთი 4-4; 5-5; 6-6; 6ა-6ა	
თარიღი: 20 ივლისი 2026		
კონსტრუქციული პროექტი		
სტადია	მუშა პროექტი	
ნახაზის #:	კ- 83	რევიზია: 01

კვეთი 7-7
მ 1:20

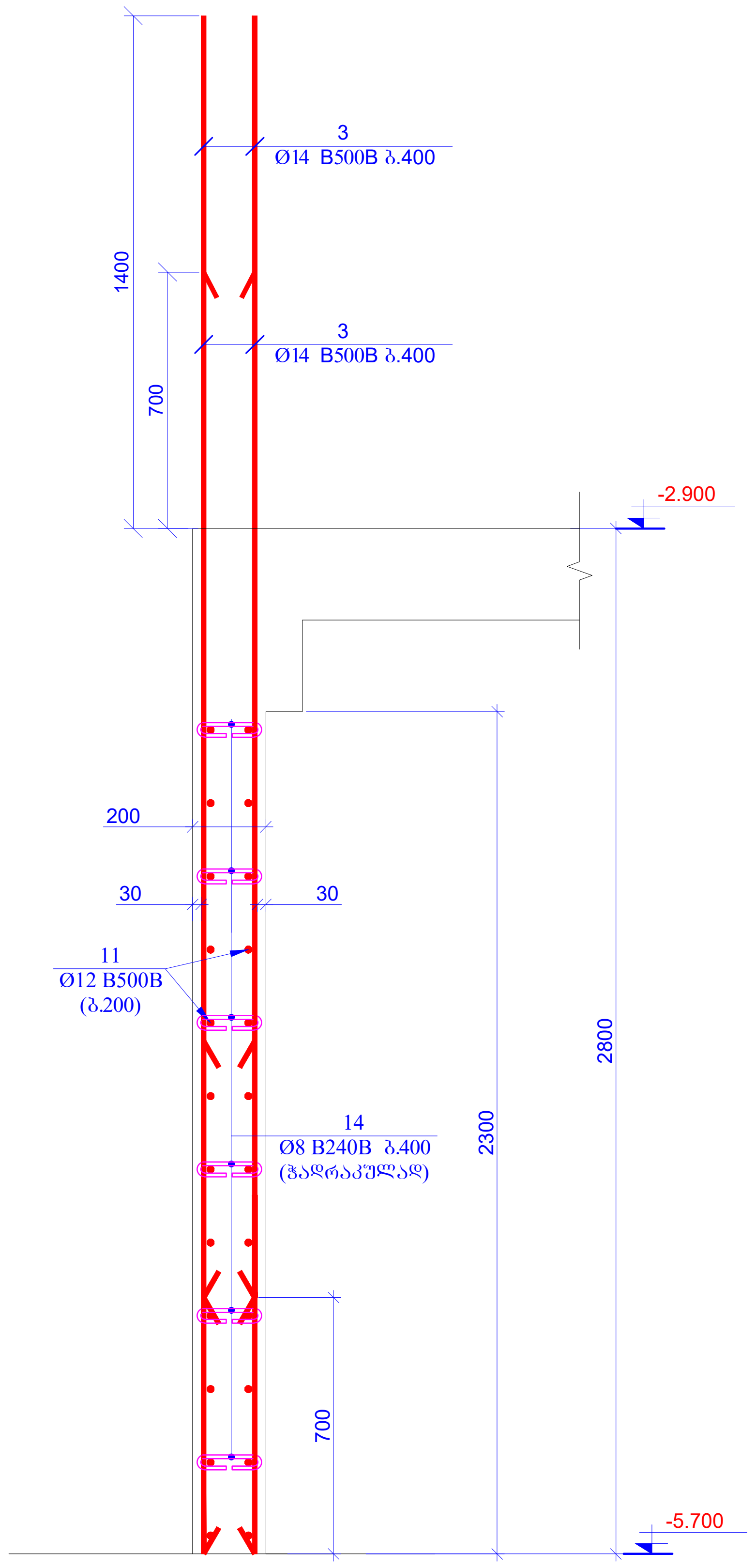
1400
700
3
Ø14 B500B ბ.400
3
Ø14 B500B ბ.400
-2.900
200
30
30
11
Ø12 B500B
(ბ.200)
14
Ø8 B240B ბ.400
(ჭადრაკულად)
2300
2800
700
-5.700

კვეთი 8-8
მ 1:20

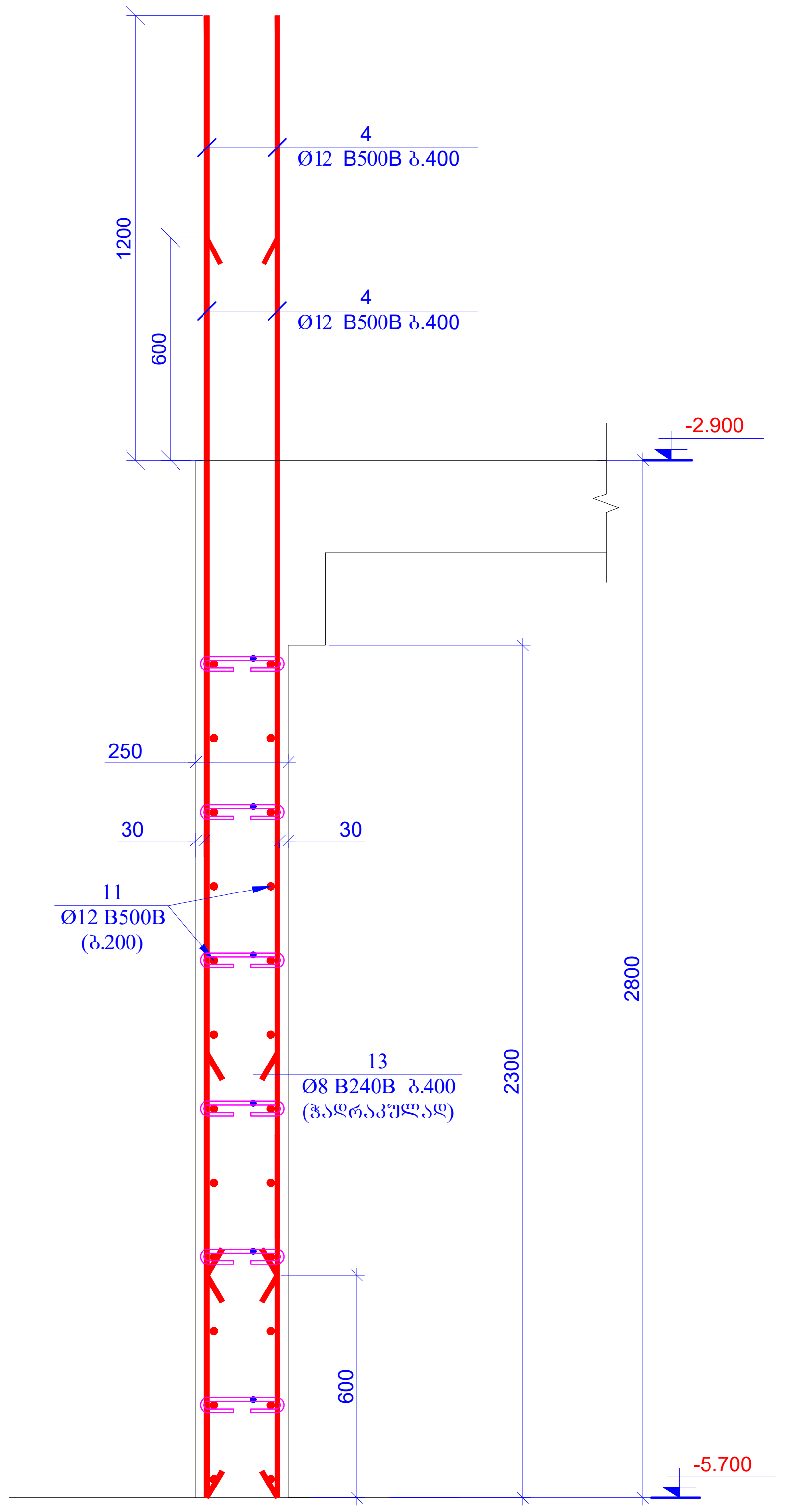
1200
600
4
Ø12 B500B ბ.400
4
Ø12 B500B ბ.400
-2.900
250
30
30
11
Ø12 B500B
(ბ.200)
13
Ø8 B240B ბ.400
(ჭადრაკულად)
2300
2800
600
-5.700

კვეთი 8ა-8ა
მ 1:20

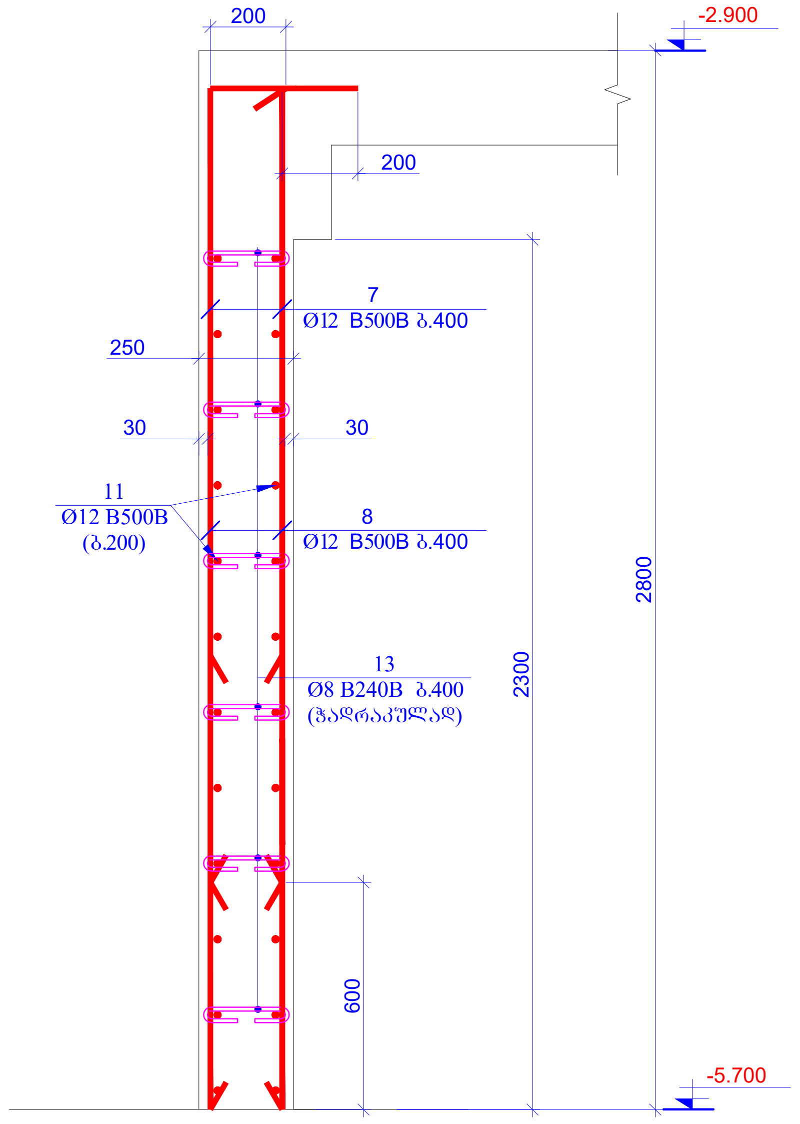
200
-2.900
200
7
Ø12 B500B ბ.400
250
30
30
11
Ø12 B500B
(ბ.200)
8
Ø12 B500B ბ.400
13
Ø8 B240B ბ.400
(ჭადრაკულად)
2300
2800
600
-5.700

კვეთი 9-9
მ 1:20

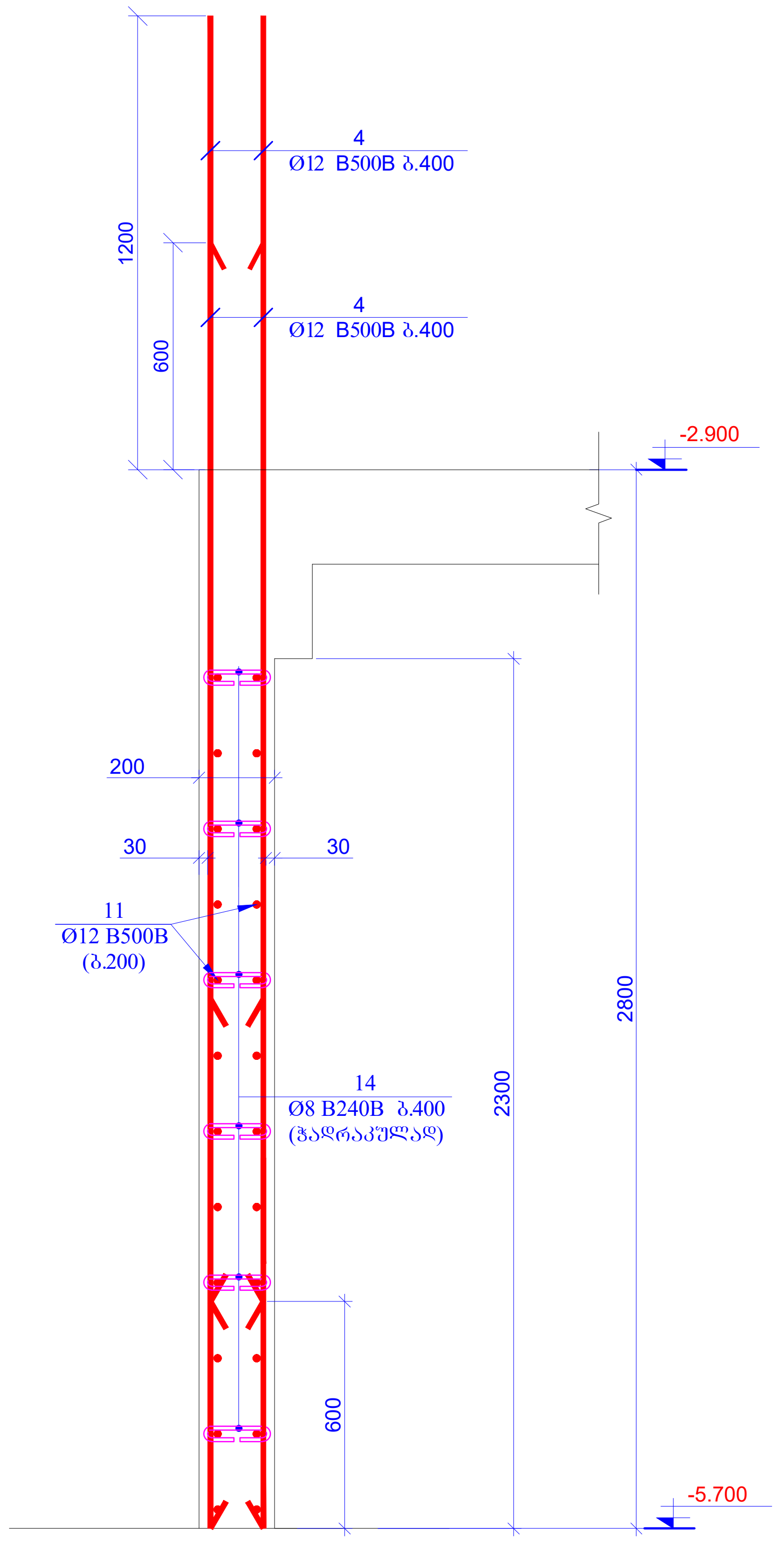
1200
600
4
Ø12 B500B ბ.400
4
Ø12 B500B ბ.400
-2.900
200
30
30
11
Ø12 B500B
(ბ.200)
14
Ø8 B240B ბ.400
(ჭადრაკულად)
2300
2800
600
-5.700

ფურცლის ფორმატი A2	ქ. თბილისი 2026 ფაილის დასახელება:	
პროექტის სახელწოდება: ქ.თბილისი, ანგია ბოჭორიშვილის ქ. №29 მრავალბინიანი საცხოვრებელი სახლი საკ. კოდი 01.11.12.015.264		
თანამდებობა	გვარი	ხელმოწერა
შეასრულა	ზ.ქველაშვილი	
შეამოწმა	თ.მაცაბერიძე	თ.
პროექტის №:	ნახაზის სახელწოდება: კვეთი 7-7; 8-8; 8ა-8ა; 9-9	
თარიღი: 20 ივლისი 2026		
კონსტრუქციული პროექტი		
სტადია	მუშა პროექტი	
ნახაზის #:	კ- 84	რევიზია: 01

გულარი 1 (6ც)
მ 1:20

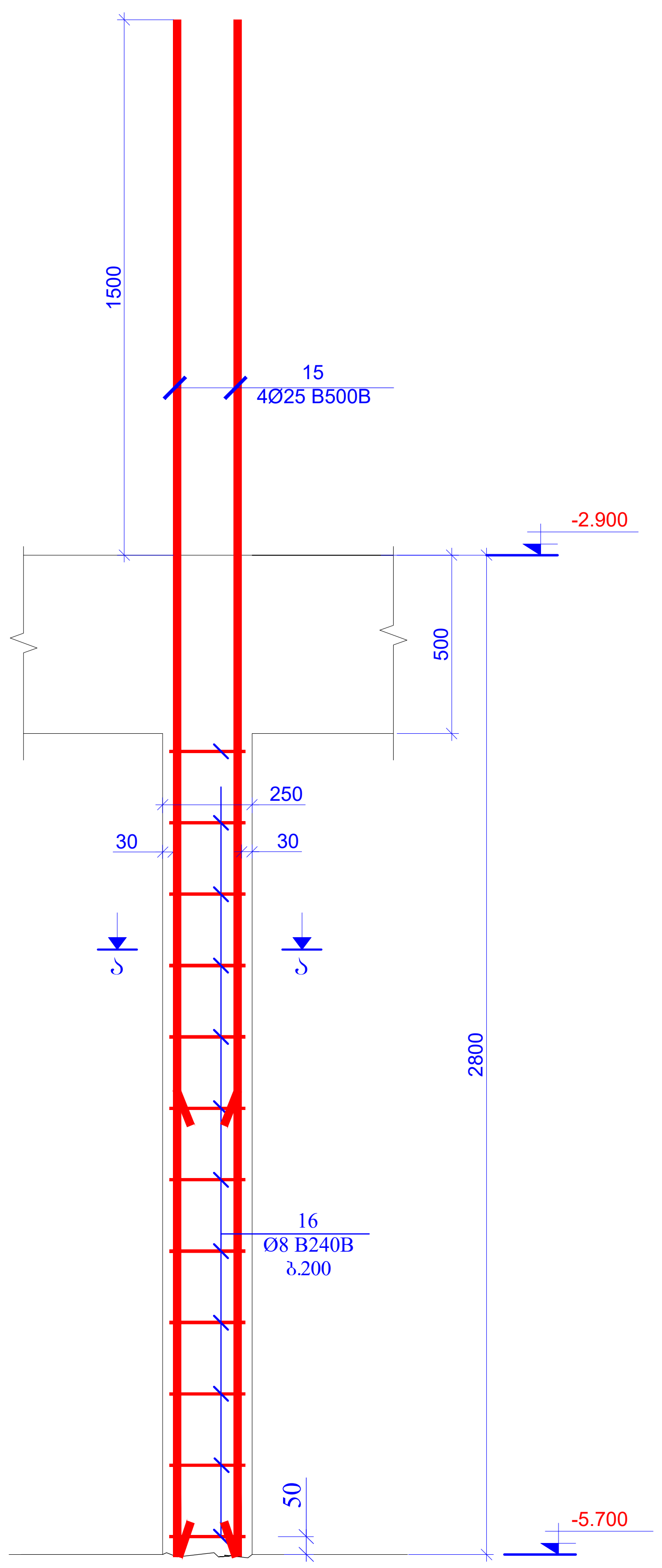

ჭრილი ა-ა
მ.1:20

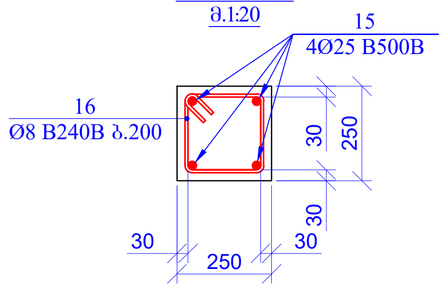

პოზ.16

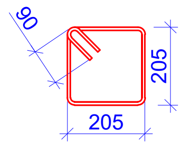

L=1000მმ

პოზ.	აღნიშვნა	დასახელება	რაოდ.	წონა, კგ	
		კედლები ნიშნ. -5.700			
		დეტალები		ერთეული (კგ)	სულ (კგ)
1		Ø 20 B500B ℓ= 3800	140	9.38	1313.41
2		Ø 16 B500B ℓ= 3600	180	5.69	1023.87
3		Ø 14 B500B ℓ= 3500	390	4.23	1651.27
4		Ø 12 B500B ℓ= 3400	500	3.02	1510.92
5		Ø 14 B500B ℓ= 3000	90	3.63	326.63
6		Ø 14 B500B ℓ= 2300	90	2.78	250.41
7		Ø 12 B500B ℓ= 2900	30	2.58	77.32
8		Ø 12 B500B ℓ= 2300	30	2.04	61.33
9	დაიჭრას ადგილზე	Ø 16 B500B ℓ= 310000	-	489.81	489.81
10	დაიჭრას ადგილზე	Ø 14 B500B ℓ= 1830000	-	2213.80	2213.80
11	დაიჭრას ადგილზე	Ø 12 B500B ℓ= 1630000	-	1448.71	1448.71
12		Ø 8 B240B ℓ= 435	380	0.17	65.30
13		Ø 8 B240B ℓ= 385	1200	0.15	182.50
14		Ø 8 B240B ℓ= 295	400	0.12	46.61
15		Ø 25 B500B ℓ= 4300	24	16.59	398.10
16		Ø 8 B240B ℓ= 1000	72	0.40	28.44
				ჯამი:	11088.43
		ბეტონი B30			81.25

მასალების ჯამური ხარჯი (კედლები ნიშნ. -5.700)

არმატურის ხარჯი, კგ; სახ. სტანდარტი 5781-82*

Ø6 B240B	Ø8 B240B	Ø8 B500B	Ø10 B500B	Ø12 B500B	Ø14 B500B	Ø16 B500B	Ø18 B500B	Ø20 B500B	Ø22 B500B	Ø25 B500B	Ø28 B500B	Ø32 B500B
0.00	322.84	0.00	0.00	3098.28	4442.11	1513.69	0.00	1313.41	0.00	398.10	0.00	0.00
											ჯამი:	11088.43
									ბეტონი	B30	81.25	მ³

პოზ. 12

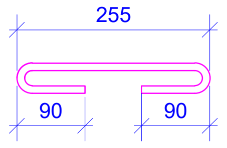

L=435მმ

პოზ. 13

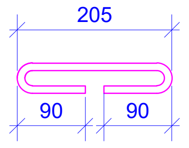

L=385მმ

პოზ. 14

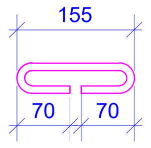

L=295მმ

ფურცლის ფორმატი A2	ქ. თბილისი 2026	
	ფაილის დასახელება:	
პროექტის სახელწოდება: ქ.თბილისი, ანგია ბოჭორიშვილის ქ. №29 მრავალბინიანი საცხოვრებელი სახლი საკ. კოდი 01.11.12.015.264		
თანამდებობა	გვარი	ხელმოწერა
შეასრულა	ზ.ყველაშვილი	
შეამოწმა	თ.მაცაბერიძე	
პროექტის №:	ნახაზის სახელწოდება: გულარი 1 სპეციფიკაცია	
თარიღი: 20 ივლისი 2026		
კონსტრუქციული პროექტი		
სტადია	მუშა პროექტი	
ნახაზის #:	კ- 85	რევიზია: 01

კედლების განლაგების გეგმა
ნიშნ. -2.900
მ. 1:100

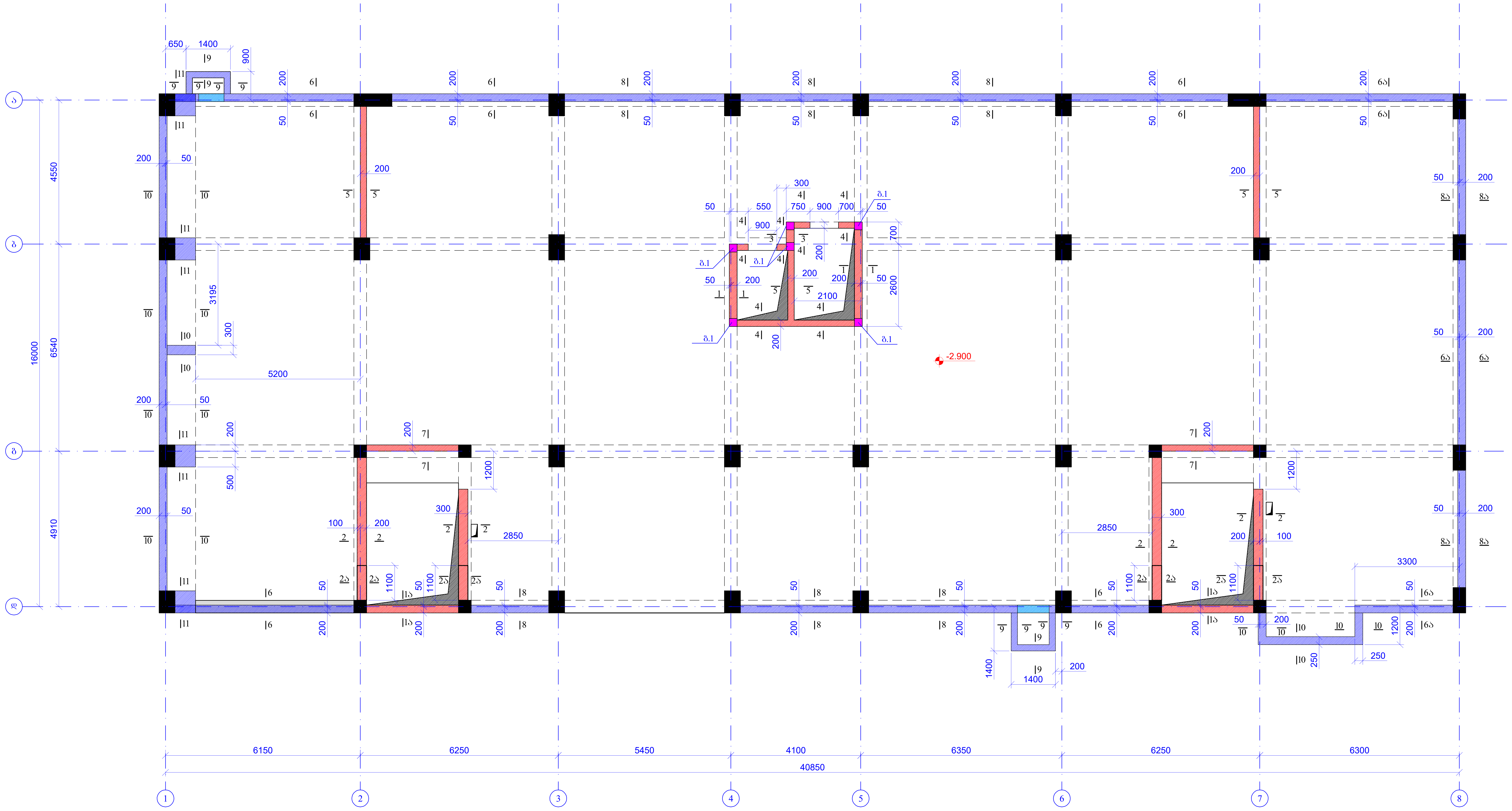
ა
ბ
გ
დ
1
2
3
4
5
6
7
8
6150
6250
5450
4100
6350
6250
6300
40850
16000
4550
6540
4910
5200
3195
2850
3300
2600
2100
-2.900
650
1400
900
200
50
300
500
1200
1100
100
700
750
550
250
ბ.1

ფურცლის ფორმატი A2	ქ. თბილისი 2026
	ფაილის დასახელება:

პროექტის სახელწოდება:

ქ.თბილისი, ანგია ბოჭორიშვილის ქ. №29
მრავალბინიანი საცხოვრებელი სახლი
საკ. კოდი 01.11.12.015.264

თანამდებობა	გვარი	ხელმოწერა
შეასრულა	ზ.ყველაშვილი	
შეამოწმა	თ.მაცაბერიძე	თ.

პროექტის №:

თარიღი:
20 ივლისი 2026

კონსტრუქციული პროექტი

ნახაზის სახელწოდება:
კედლების განლაგების გეგმა
ნიშნ. -2.900

სტადია	მუშა პროექტი	
ნახაზის #:	კ- 86	რევიზია: 01

კვეთი 1-1
მ 1:20

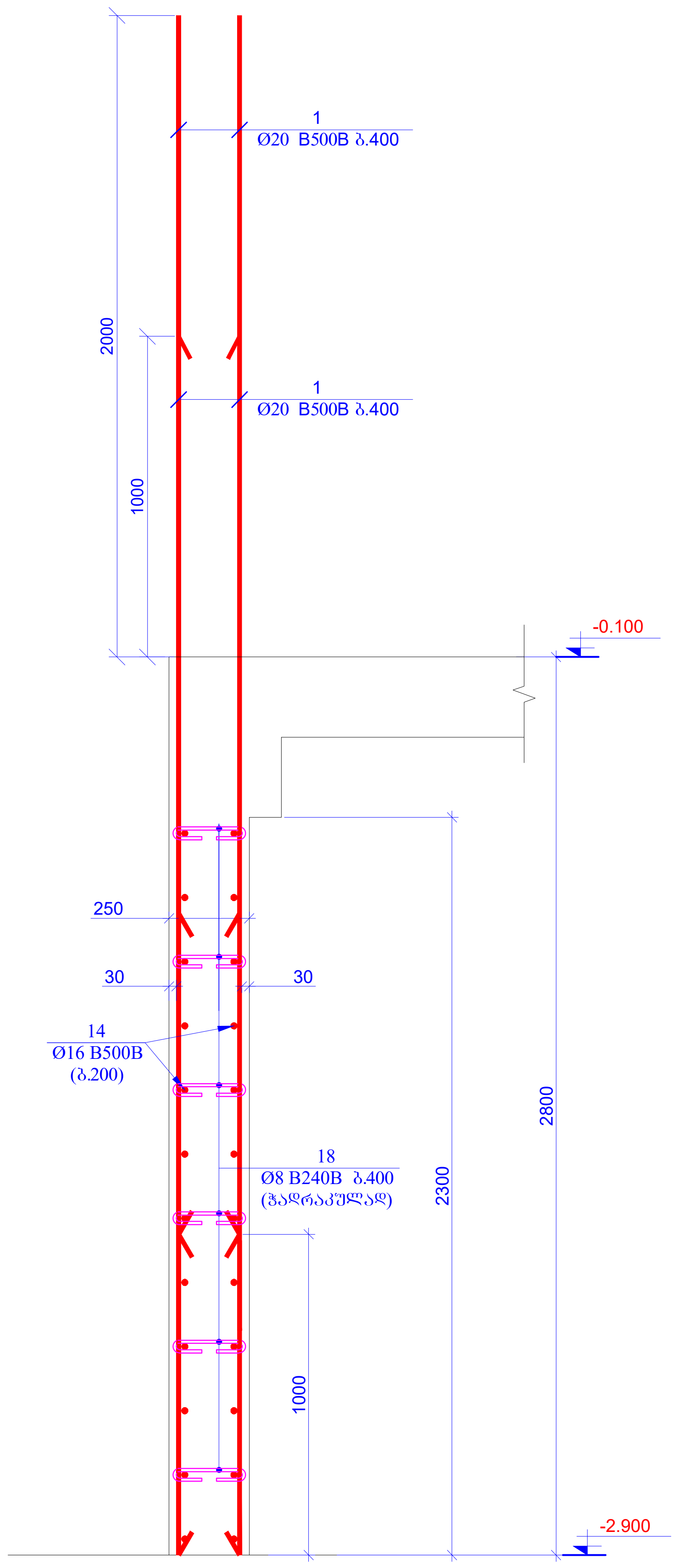
1
Ø20 B500B ბ.400
2000
1
Ø20 B500B ბ.400
1000
-0.100
250
30
30
14
Ø16 B500B
(ბ.200)
18
Ø8 B240B ბ.400
(ჭადრაკულად)
2300
2800
1000
-2.900

კვეთი 1ა-1ა
მ 1:20

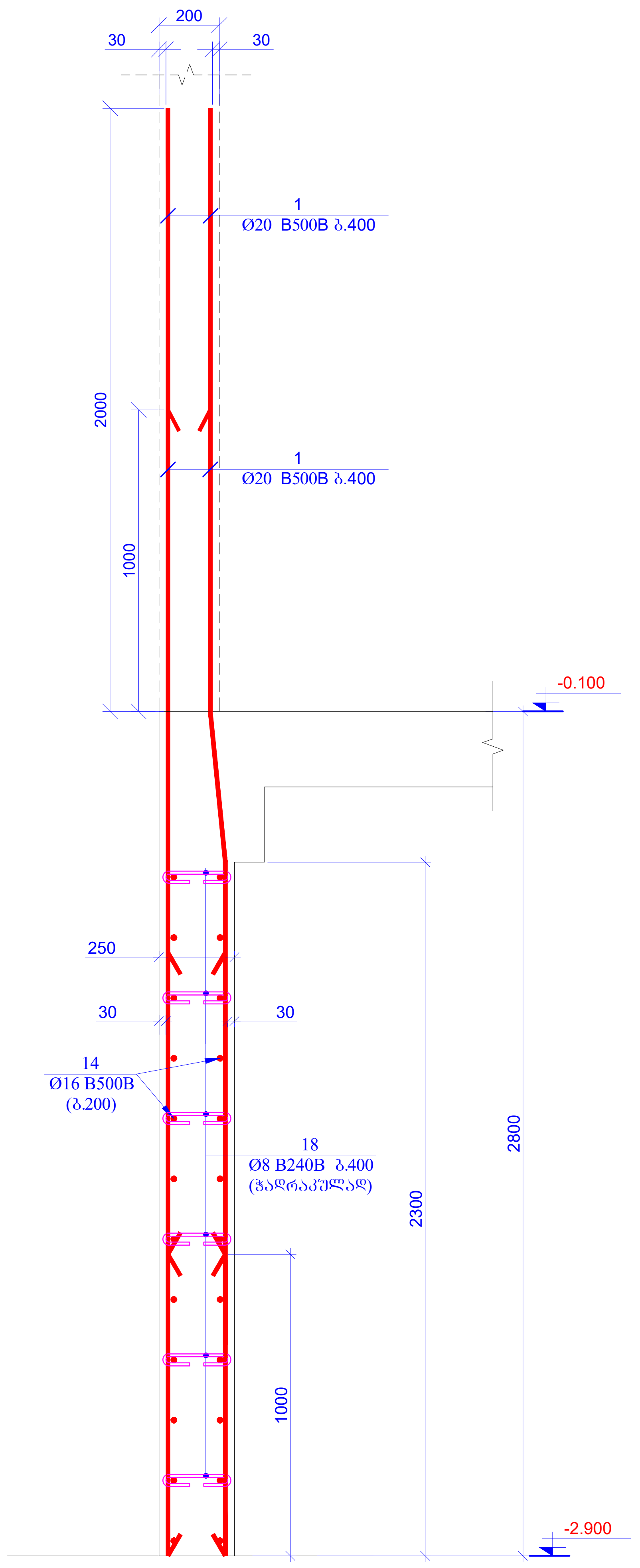
200
30
30
1
Ø20 B500B ბ.400
2000
1
Ø20 B500B ბ.400
1000
-0.100
250
30
30
14
Ø16 B500B
(ბ.200)
18
Ø8 B240B ბ.400
(ჭადრაკულად)
2300
2800
1000
-2.900

კვეთი 2-2
მ 1:20

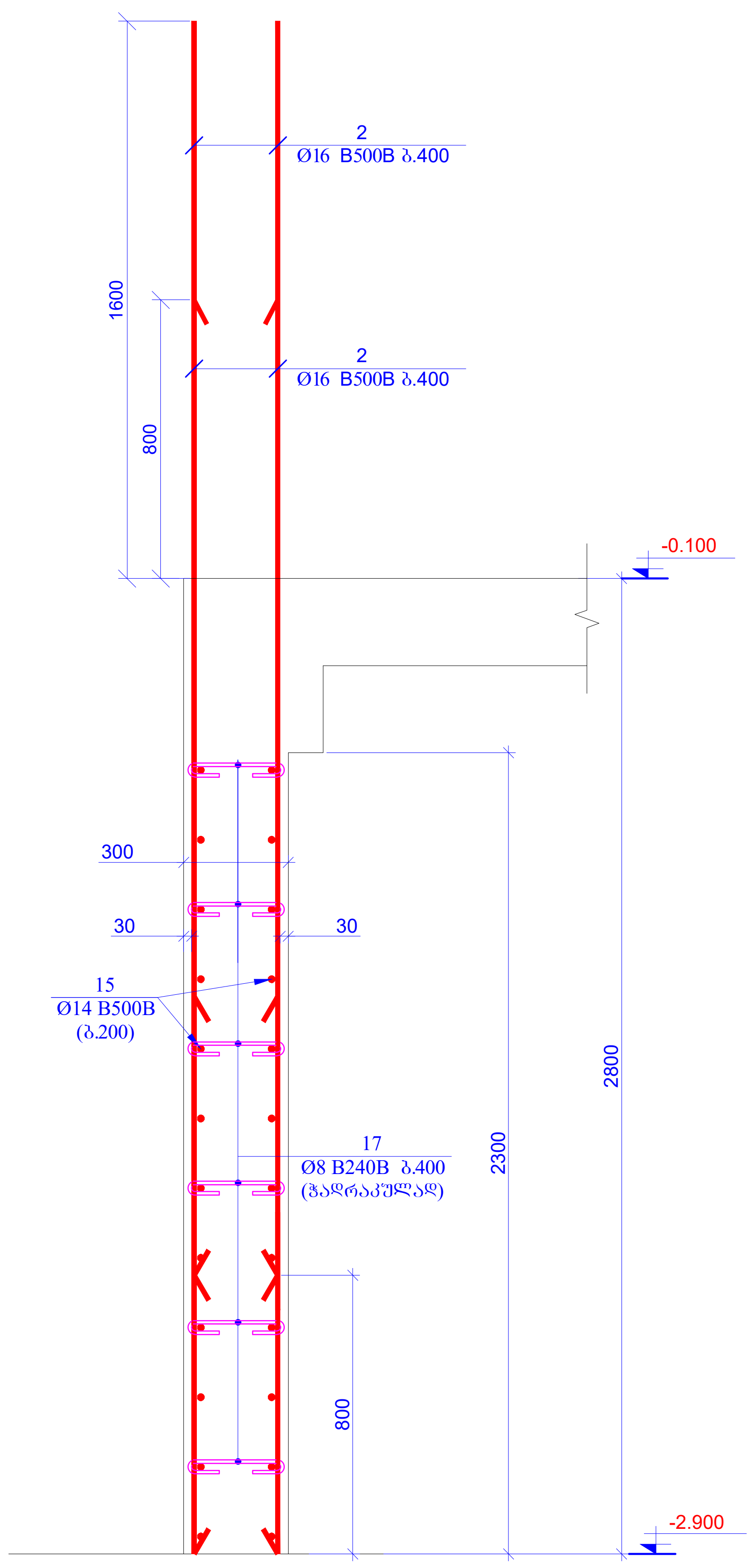
2
Ø16 B500B ბ.400
1600
2
Ø16 B500B ბ.400
800
-0.100
300
30
30
15
Ø14 B500B
(ბ.200)
17
Ø8 B240B ბ.400
(ჭადრაკულად)
2300
2800
800
-2.900

კვეთი 2ა-2ა
მ 1:20

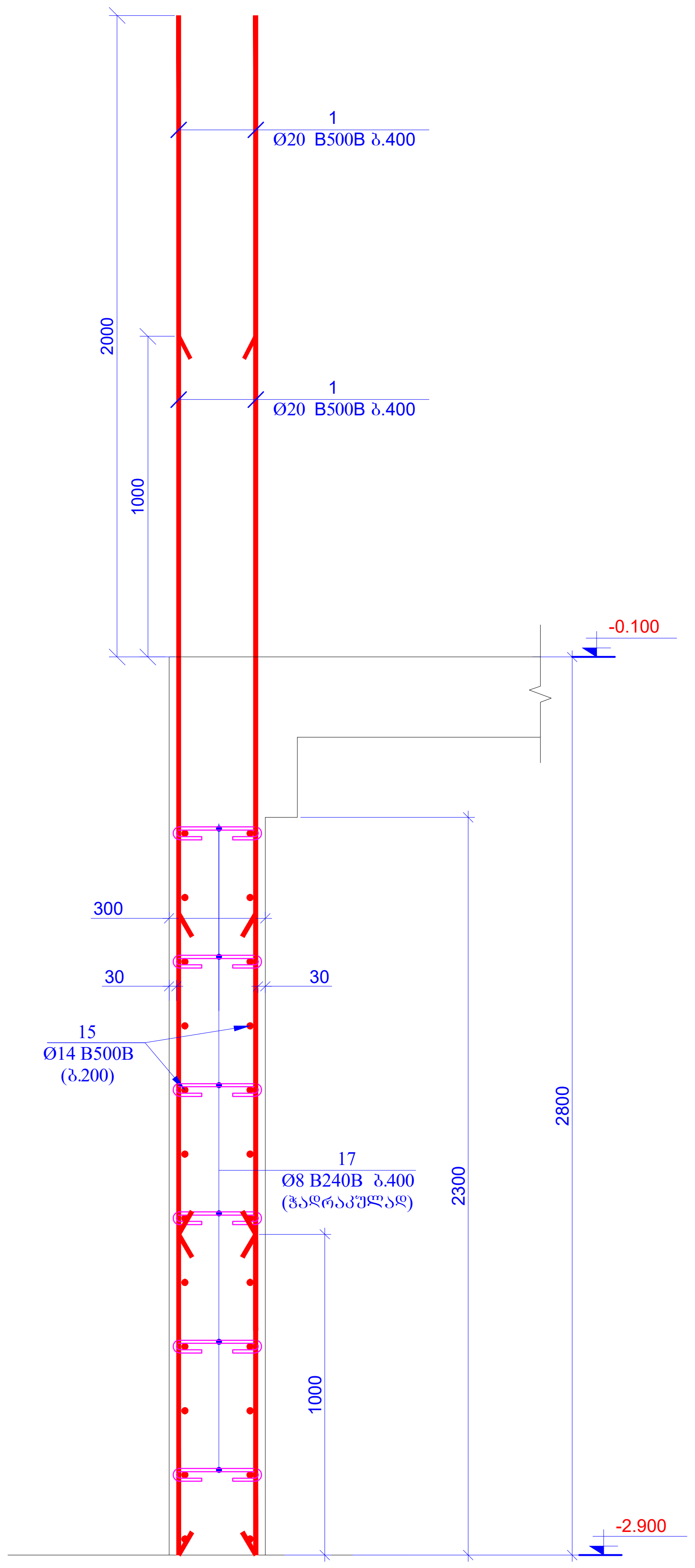
1
Ø20 B500B ბ.400
2000
1
Ø20 B500B ბ.400
1000
-0.100
300
30
30
15
Ø14 B500B
(ბ.200)
17
Ø8 B240B ბ.400
(ჭადრაკულად)
2300
2800
1000
-2.900

გრუნტთან შეხებაში მყოფ კედლებზე მოეწყოს ჰიდროსაიზოლაციო მემბრანა

ფურცლის ფორმატი A2	ქ. თბილისი 2026 ფაილის დასახელება:	
პროექტის სახელწოდება: ქ.თბილისი, ანჯია ბოჭორიშვილის ქ. №29 მრავალბინიანი საცხოვრებელი სახლი საკ. კოდი 01.11.12.015.264		
თანამდებობა	გვარი	ხელმოწერა
შეასრულა	ზ.ქველაშვილი	
შეამოწმა	თ.მაცაბერიძე	თ.
პროექტის №:	ნახაზის სახელწოდება: კვეთი 1-1; 1ა-1ა; 2-2; 2ა-2ა;	
თარიღი: 20 ივლისი 2026		
კონსტრუქციული პროექტი		
სტადია	მუშა პროექტი	
ნახაზის #:	კ- 87	რევიზია: 01

კვეთი 3-3
მ 1:20

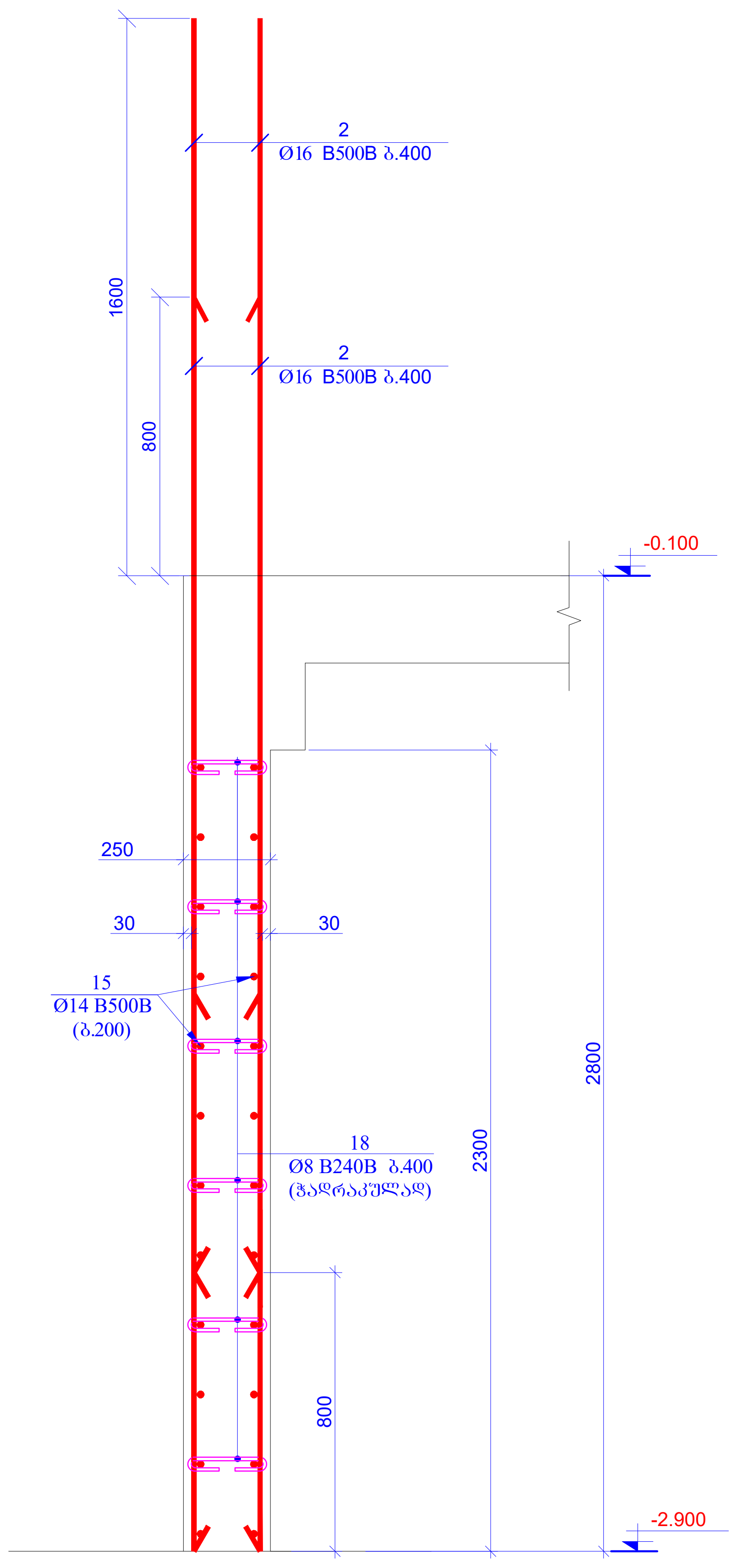
1600
800
2
Ø16 B500B ბ.400
2
Ø16 B500B ბ.400
-0.100
250
30
30
15
Ø14 B500B
(ბ.200)
18
Ø8 B240B ბ.400
(ჭადრაკულად)
2300
2800
800
-2.900

კვეთი 4-4
მ 1:20

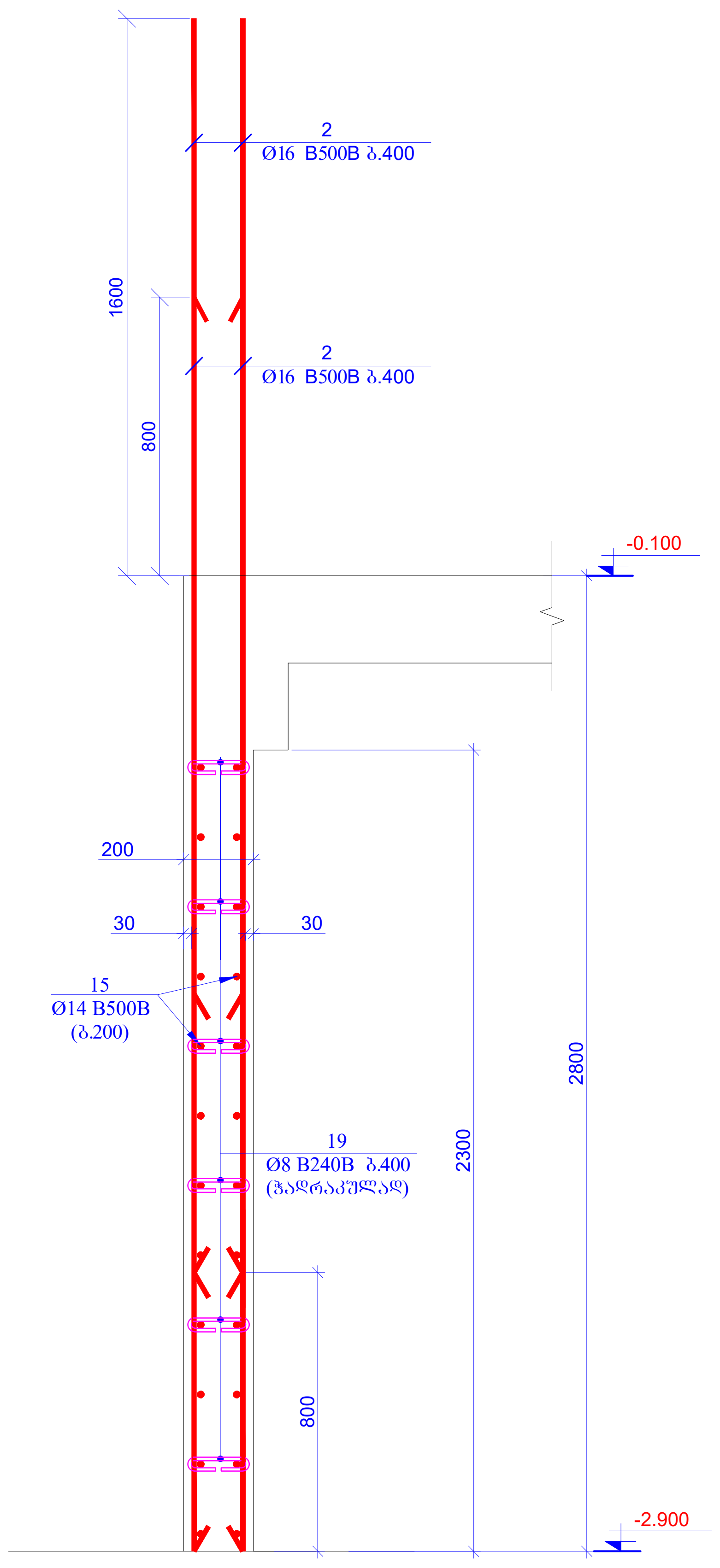
1600
800
2
Ø16 B500B ბ.400
2
Ø16 B500B ბ.400
-0.100
200
30
30
15
Ø14 B500B
(ბ.200)
19
Ø8 B240B ბ.400
(ჭადრაკულად)
2300
2800
800
-2.900

კვეთი 5-5
მ 1:20

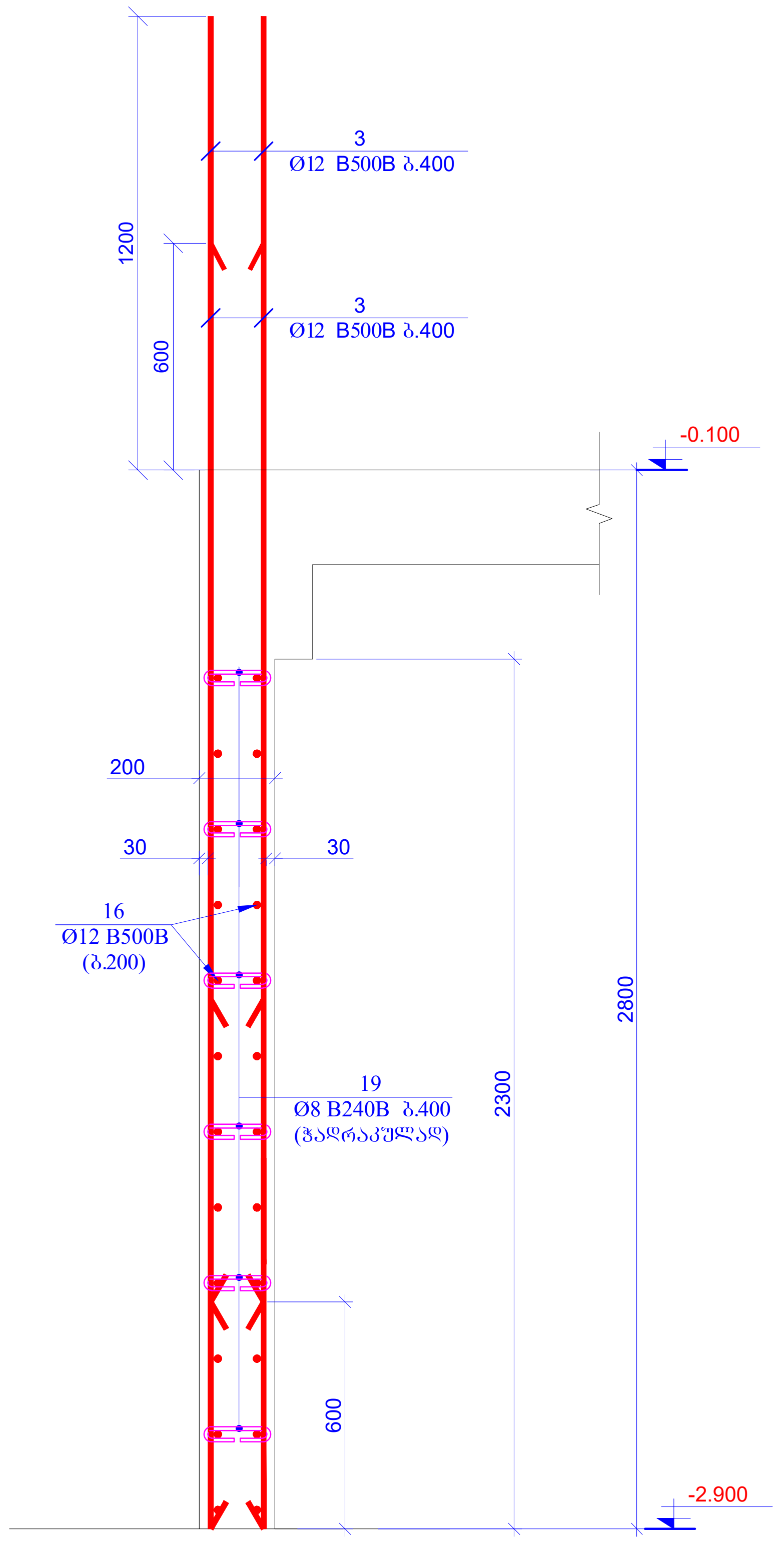
1200
600
3
Ø12 B500B ბ.400
3
Ø12 B500B ბ.400
-0.100
200
30
30
16
Ø12 B500B
(ბ.200)
19
Ø8 B240B ბ.400
(ჭადრაკულად)
2300
2800
600
-2.900

კვეთი 6-6
მ 1:20

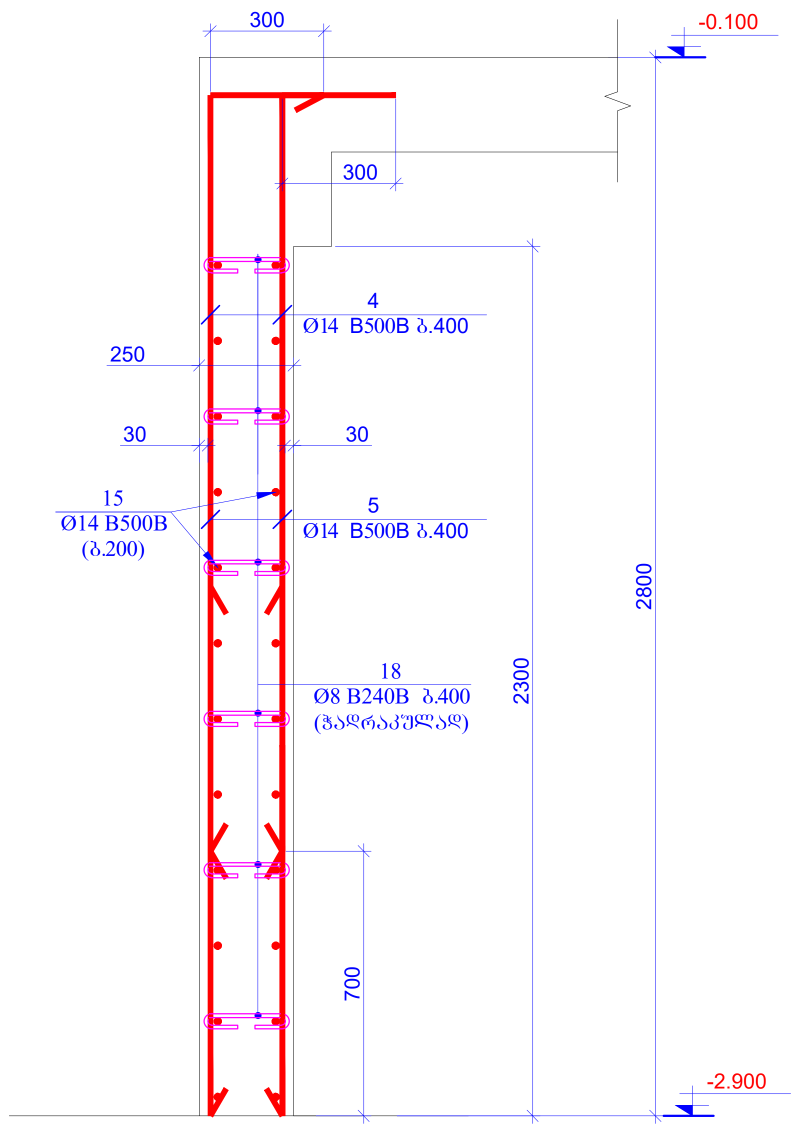
300
-0.100
300
4
Ø14 B500B ბ.400
250
30
30
15
Ø14 B500B
(ბ.200)
5
Ø14 B500B ბ.400
18
Ø8 B240B ბ.400
(ჭადრაკულად)
2300
2800
700
-2.900

ფურცლის ფორმატი A2	ქ. თბილისი 2026 ფაილის დასახელება:	
პროექტის სახელწოდება: ქ.თბილისი, ანგია ბოჭორიშვილის ქ. №29 მრავალბინიანი საცხოვრებელი სახლი საკ. კოდი 01.11.12.015.264		
თანამდებობა	გვარი	ხელმოწერა
შეასრულა	ზ.ქველაშვილი	
შეამოწმა	თ.მაცაბერიძე	თ.
პროექტის №: თარიღი: 20 ივლისი 2026 კონსტრუქციული პროექტი	ნახაზის სახელწოდება: კვეთი 3-3; 4-4; 5-5; 6-6	
სტადია	მუშა პროექტი	
ნახაზის #:	კ- 88	რევიზია: 01

კვეთი 6ა-6ა
მ 1:20

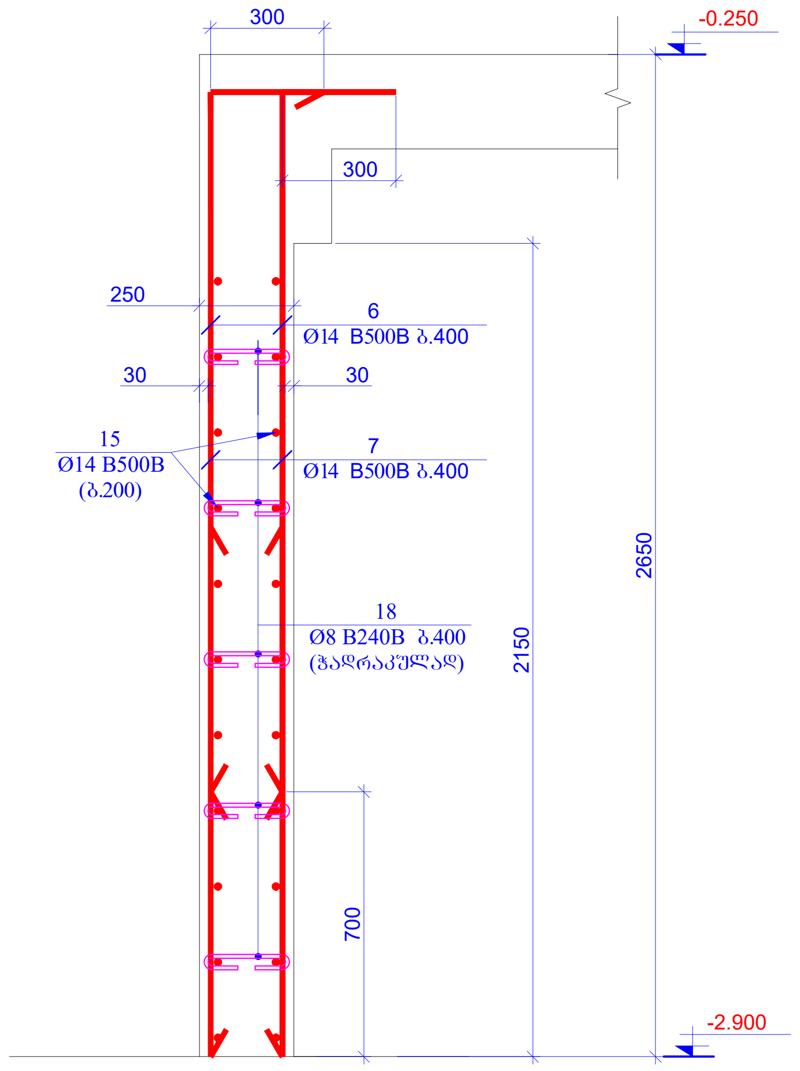
300
-0.250
300
250
6
Ø14 B500B ბ.400
30
30
15
Ø14 B500B
(ბ.200)
7
Ø14 B500B ბ.400
18
Ø8 B240B ბ.400
(ჭადრაკულად)
2150
2650
700
-2.900

კვეთი 7-7
მ 1:20

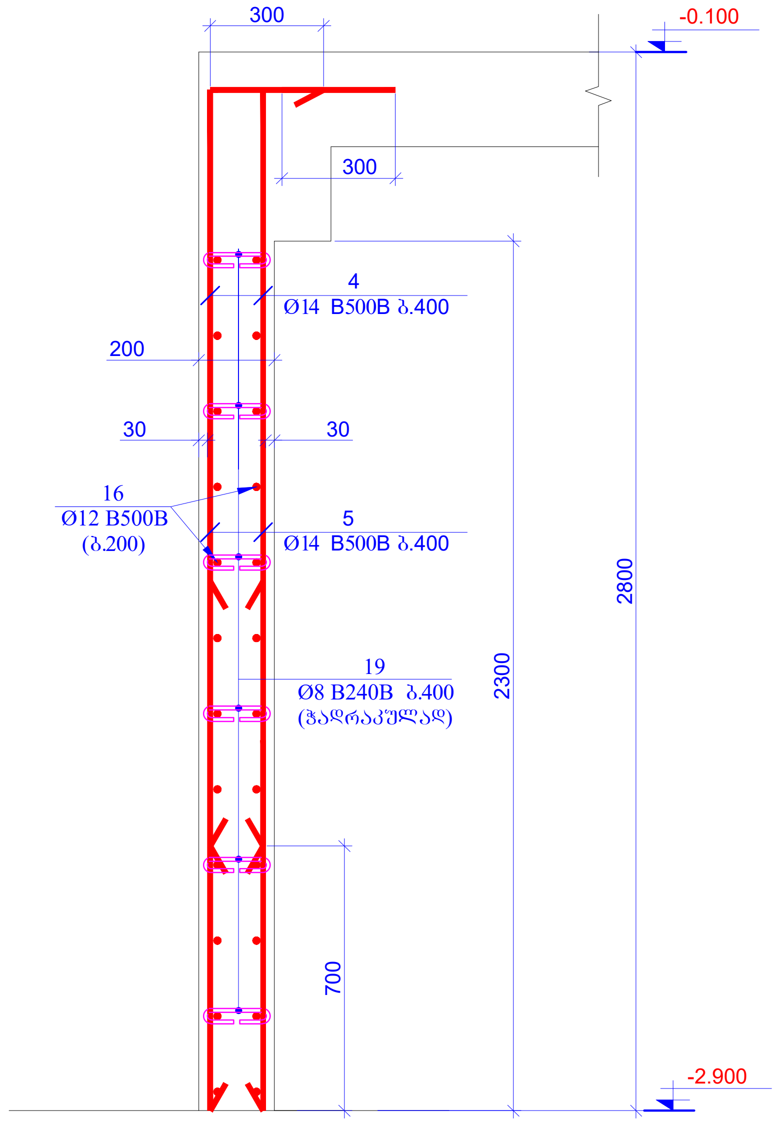
300
-0.100
300
4
Ø14 B500B ბ.400
200
30
30
16
Ø12 B500B
(ბ.200)
5
Ø14 B500B ბ.400
19
Ø8 B240B ბ.400
(ჭადრაკულად)
2300
2800
700
-2.900

კვეთი 8-8
მ 1:20

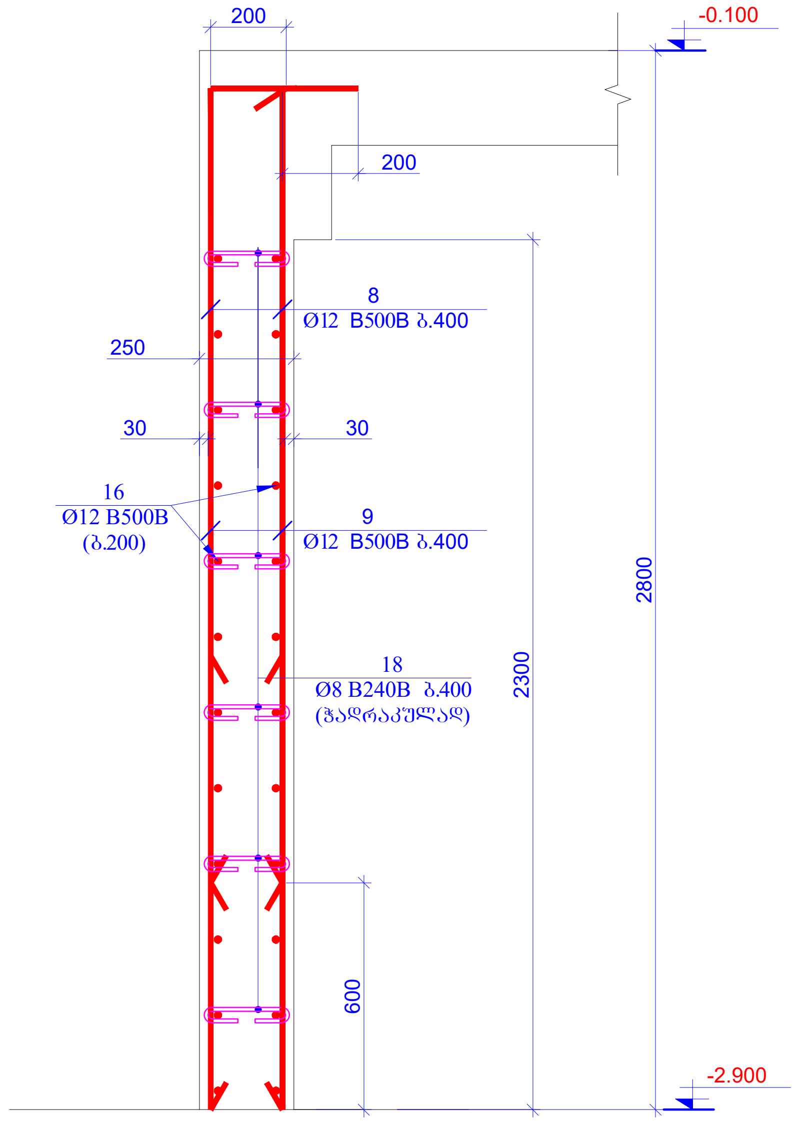
200
-0.100
200
8
Ø12 B500B ბ.400
250
30
30
16
Ø12 B500B
(ბ.200)
9
Ø12 B500B ბ.400
18
Ø8 B240B ბ.400
(ჭადრაკულად)
2300
2800
600
-2.900

კვეთი 8ა-8ა
მ 1:20

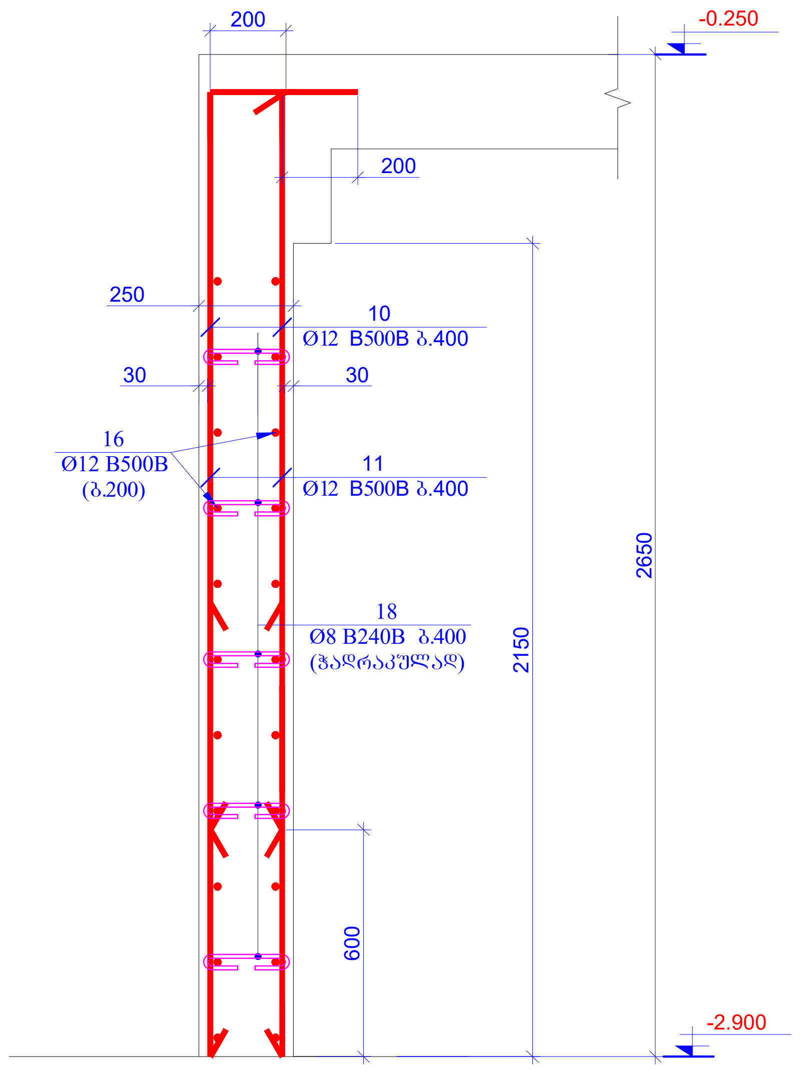
200
-0.250
200
250
10
Ø12 B500B ბ.400
30
30
16
Ø12 B500B
(ბ.200)
11
Ø12 B500B ბ.400
18
Ø8 B240B ბ.400
(ჭადრაკულად)
2150
2650
600
-2.900

კვეთი 9-9
მ 1:20

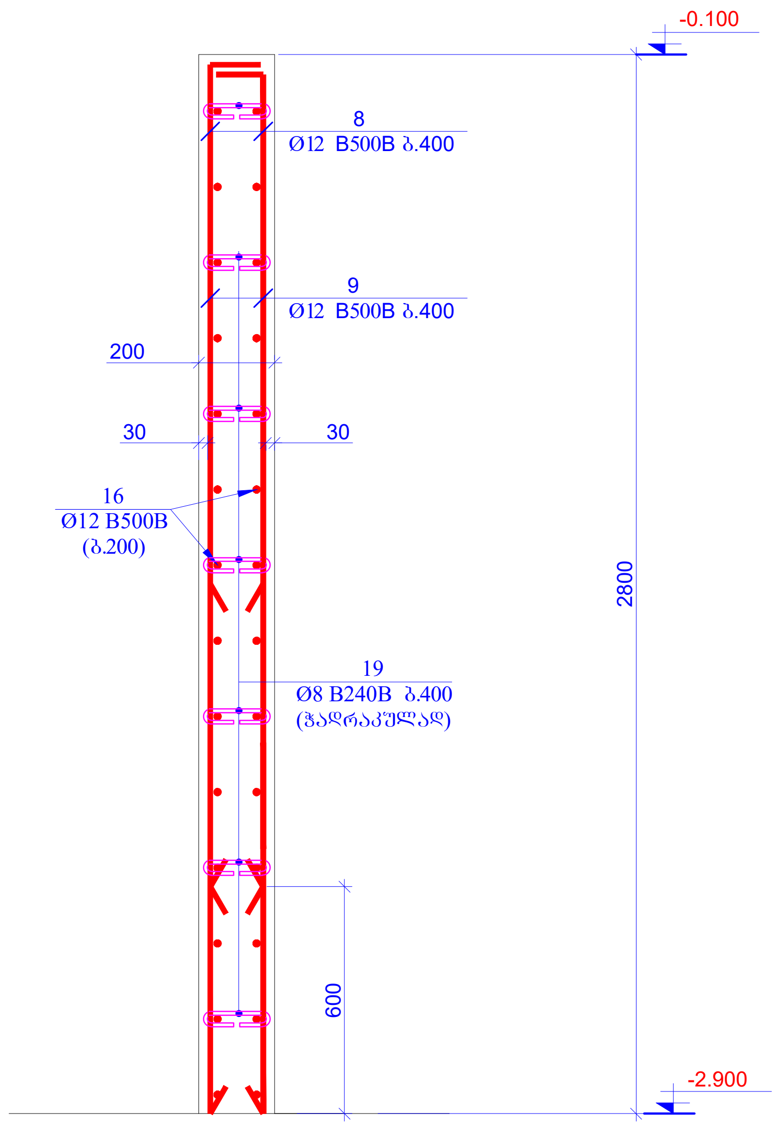
-0.100
8
Ø12 B500B ბ.400
9
Ø12 B500B ბ.400
200
30
30
16
Ø12 B500B
(ბ.200)
19
Ø8 B240B ბ.400
(ჭადრაკულად)
2800
600
-2.900

კვეთი 10-10
მ. 1:20

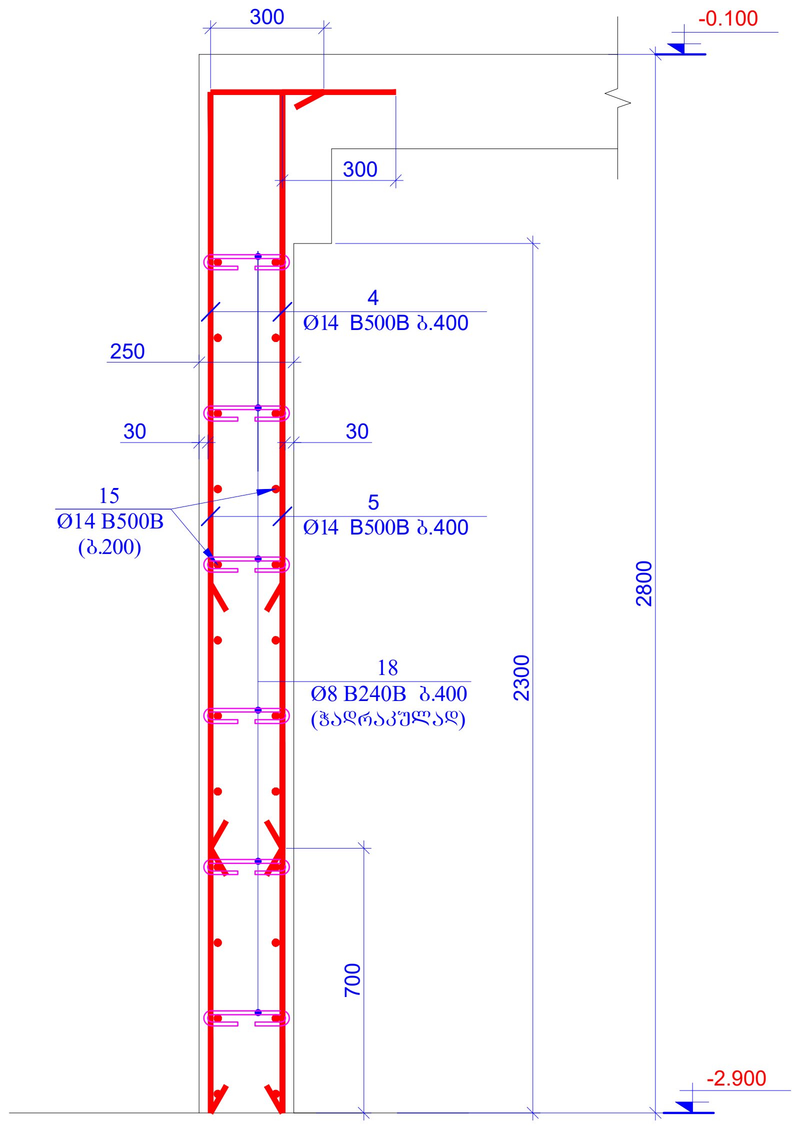
300
-0.100
300
4
Ø14 B500B ბ.400
250
30
30
15
Ø14 B500B
(ბ.200)
5
Ø14 B500B ბ.400
18
Ø8 B240B ბ.400
(ჭადრაკულად)
2300
2800
700
-2.900

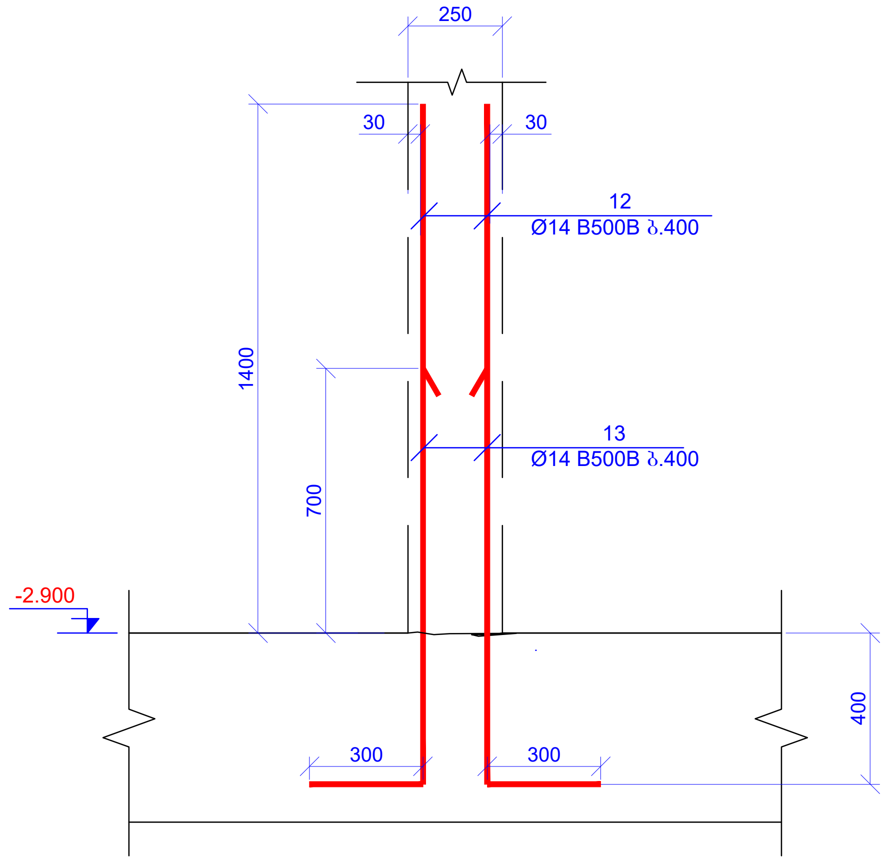
250
30
30
12
Ø14 B500B ბ.400
1400
13
Ø14 B500B ბ.400
700
-2.900
400
300
300

ფურცლის ფორმატი A2	ქ. თბილისი 2026 ფაილის დასახელება:	
პროექტის სახელწოდება: ქ.თბილისი, ანგია ბოჭორიშვილის ქ. №29 მრავალბინიანი საცხოვრებელი სახლი საკ. კოდი 01.11.12.015.264		
თანამდებობა	გვარი	ხელმოწერა
შეასრულა	ზ.ყველაშვილი	
შეამოწმა	თ.მაცაბერიძე	თ.
პროექტის №: თარიღი: 20 ივლისი 2026 კონსტრუქციული პროექტი	ნახაზის სახელწოდება: კვეთი 6ა-6ა; 7-7; 8-8; 8ა-8ა; 9-9; 10-10	
სტადია	მუშა პროექტი	
ნახაზის #:	კ- 89	რევიზია: 01

კვეთი 11-11
მ. 1:20

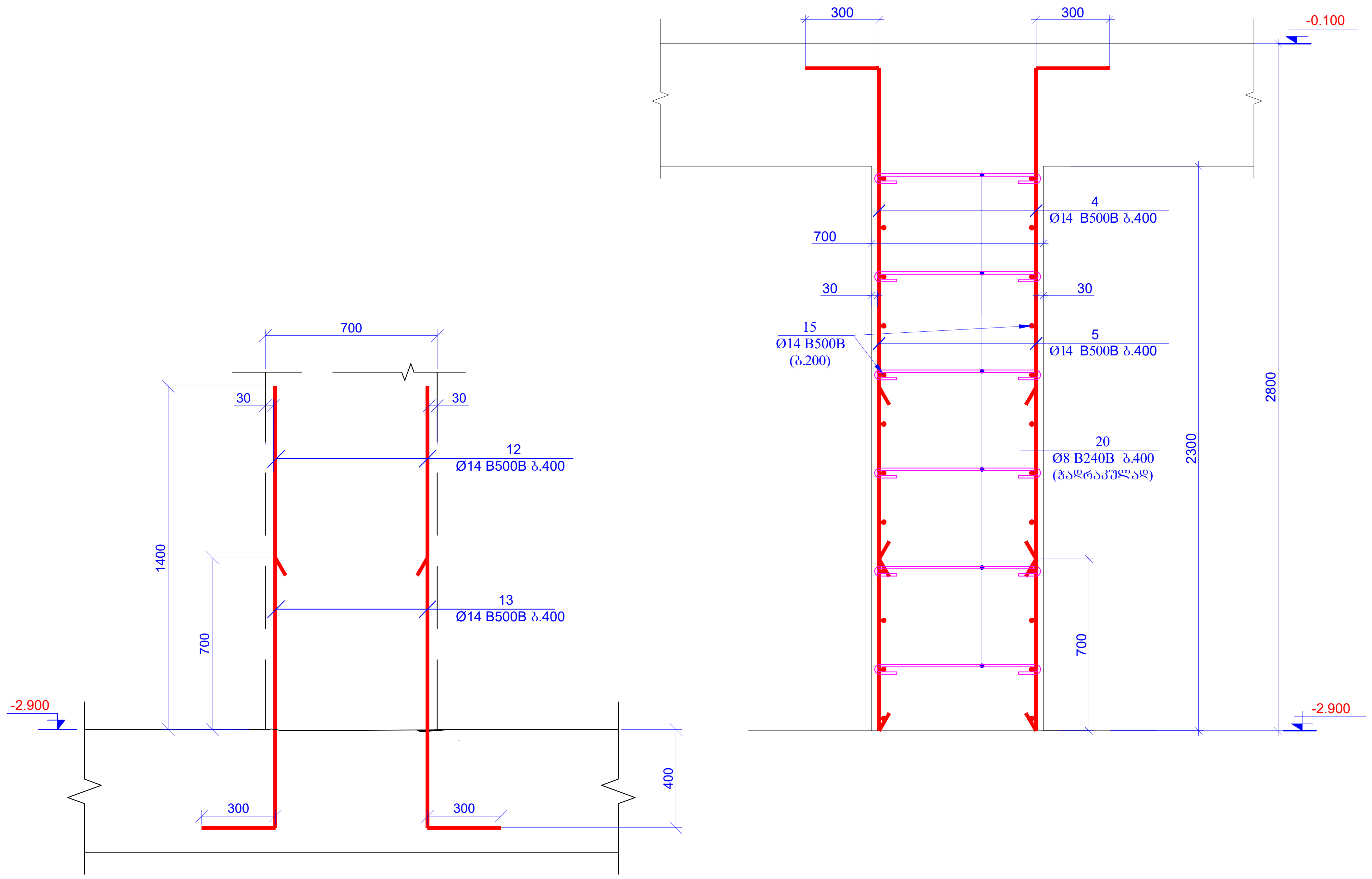
-0.100
300
300
700
30
30
4
Ø14 B500B ბ.400
15
Ø14 B500B
(ბ.200)
5
Ø14 B500B ბ.400
20
Ø8 B240B ბ.400
(ჭადრაკულად)
2300
2800
700
-2.900
700
30
30
12
Ø14 B500B ბ.400
13
Ø14 B500B ბ.400
1400
700
-2.900
300
300
400

ბულარი 1 (ნც)
მ 1:20

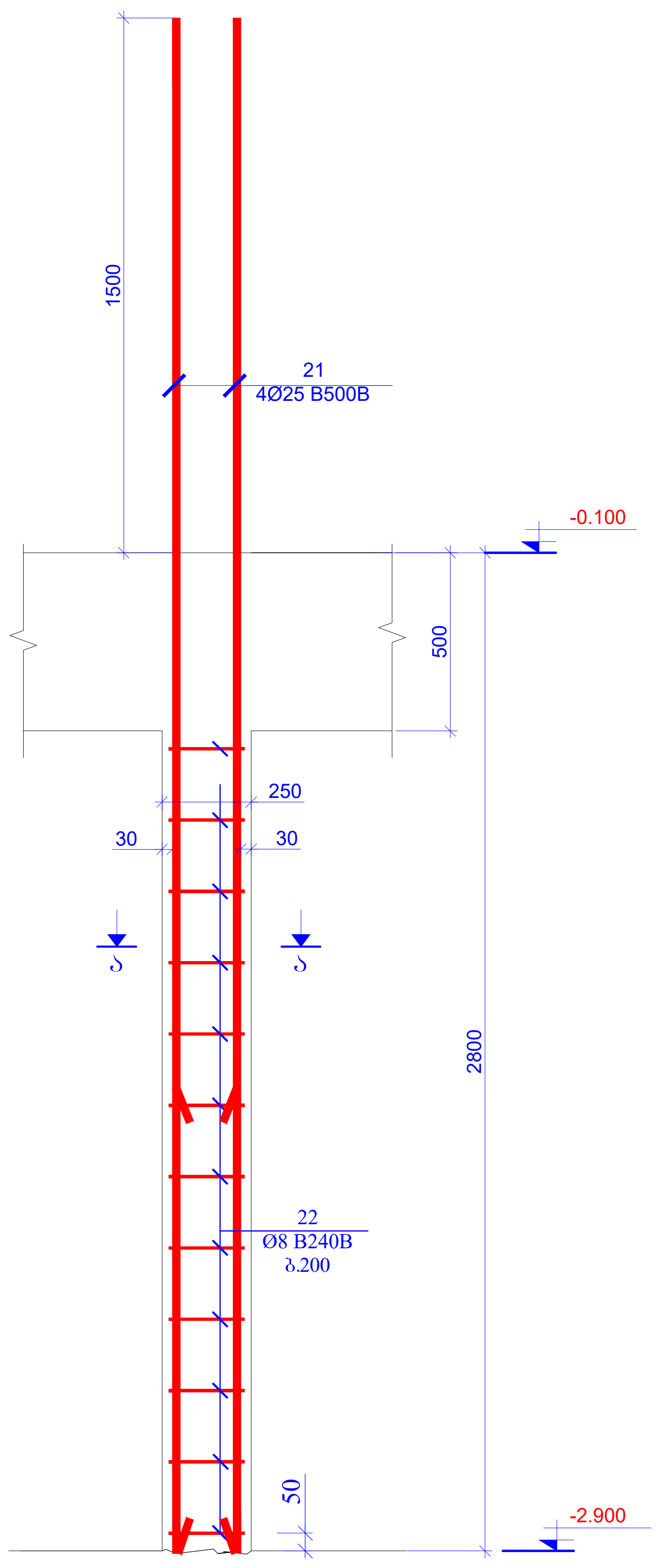
1500
21
4Ø25 B500B
-0.100
500
250
30
30
ა
ა
2800
22
Ø8 B240B
ბ.200
50
-2.900

ჭრილი ა-ა
მ.1:20

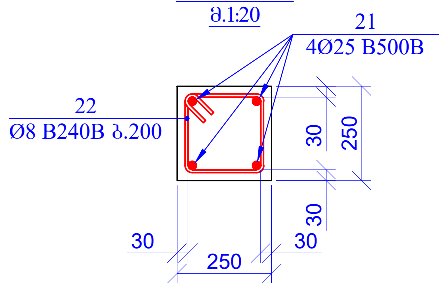
21
4Ø25 B500B
22
Ø8 B240B ბ.200
30
250
30
250
30
30

პოზ.22

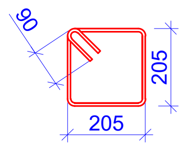

L=1000მმ

პოზ. 17

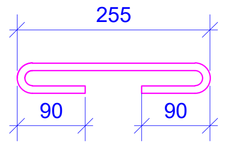

L=435მმ

პოზ. 18

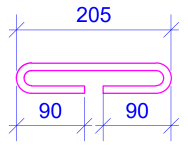

L=385მმ

პოზ. 19

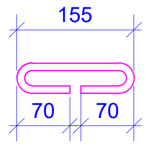

L=295მმ

პოზ. 20

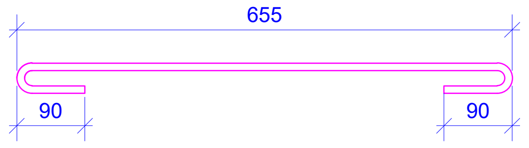

L=835მმ

პოზ.	ა ღ ნ ი შ ვ ნ ა	დ ა ს ა ხ ე ლ ე ბ ა					რაოდ.	წონა, კგ	
		კედლები ნიშნ. -2.900							
		დეტალები						ერთეული (კგ)	სულ (კგ)
1		Ø 20	B500B	ℓ=	3800		140	9.38	1313.41
2		Ø 16	B500B	ℓ=	3600		180	5.69	1023.87
3		Ø 12	B500B	ℓ=	3400		100	3.02	302.18
4		Ø 14	B500B	ℓ=	2300		260	2.78	723.42
5		Ø 14	B500B	ℓ=	3000		260	3.63	943.58
6		Ø 14	B500B	ℓ=	2150		75	2.60	195.07
7		Ø 14	B500B	ℓ=	2850		75	3.45	258.58
8		Ø 12	B500B	ℓ=	2900		160	2.58	412.39
9		Ø 12	B500B	ℓ=	2300		160	2.04	327.07
10		Ø 12	B500B	ℓ=	2150		35	1.91	66.88
11		Ø 12	B500B	ℓ=	2750		35	2.44	85.54
12		Ø 14	B500B	ℓ=	2100		120	2.54	304.85
13		Ø 14	B500B	ℓ=	1400		120	1.69	203.23
14	დაიჭრას ადგილზე	Ø 16	B500B	ℓ=	310000		-	489.81	489.81
15	დაიჭრას ადგილზე	Ø 14	B500B	ℓ=	2100000		-	2540.42	2540.42
16	დაიჭრას ადგილზე	Ø 12	B500B	ℓ=	1510000		-	1342.05	1342.05
17		Ø 8	B240B	ℓ=	435		380	0.17	65.30
18		Ø 8	B240B	ℓ=	385		1250	0.15	190.10
19		Ø 8	B240B	ℓ=	295		400	0.12	46.61
20		Ø 8	B240B	ℓ=	835		40	0.33	13.19
21		Ø 25	B500B	ℓ=	4300		24	16.59	398.10
22		Ø 8	B240B	ℓ=	1000		72	0.40	28.44
								ჯამი:	11274.12
		ბეტონი B30							87.80

მასალების ჯამური ხარჯი (კედლები ნიშნ. -2.900)												
არმატურის ხარჯი, კგ; სახ. სტანდარტი 5781-82*												
Ø6 B240B	Ø8 B240B	Ø8 B500B	Ø10 B500B	Ø12 B500B	Ø14 B500B	Ø16 B500B	Ø18 B500B	Ø20 B500B	Ø22 B500B	Ø25 B500B	Ø28 B500B	Ø32 B500B
0.00	343.64	0.00	0.00	2536.13	5169.15	1513.69	0.00	1313.41	0.00	398.10	0.00	0.00
											ჯამი:	11274.12
										ბეტონი B30	87.80	მ³

ფურცლის ფორმატი A2	ქ. თბილისი 2026 ფაილის დასახელება:	
პროექტის სახელწოდება: ქ.თბილისი, ანგია ბოჭორიშვილის ქ. №29 მრავალბინიანი საცხოვრებელი სახლი საკ. კოდი 01.11.12.015.264		
თანამდებობა	გვარი	ხელმოწერა
შეასრულა	ზ.ქველაშვილი	
შეამოწმა	თ.მაცაბერიძე	თ.
პროექტის №:	ნახაზის სახელწოდება: კვეთი 11-11; ბულარი 1 სპეციფიკაცია	
თარიღი: 20 ივლისი 2026		
კონსტრუქციული პროექტი		
სტადია	მუშა პროექტი	
ნახაზის #:	კ- 90	რევიზია: 01

კედლების განლაგების გეგმა
ნიშნ. -0.100
მ. 1:100

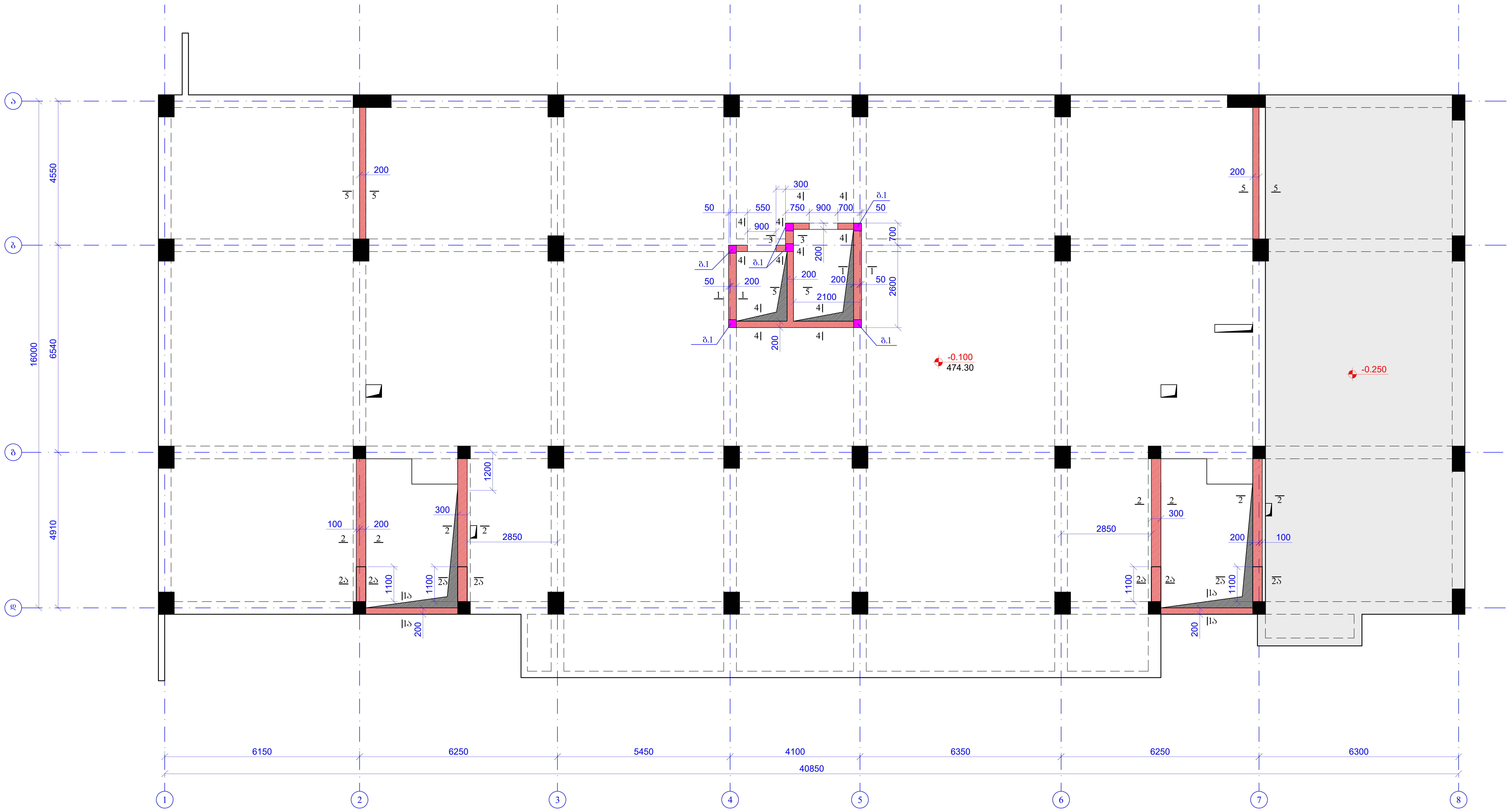
ა
ბ
გ
დ
1
2
3
4
5
6
7
8
4550
6540
4910
16000
6150
6250
5450
4100
6350
6250
6300
40850
-0.100
474.30
-0.250
200
300
100
2850
1200
1100
550
750
900
700
50
2100
2600
ბ.1
1-1
2-2
2ა-2ა
1ა-1ა
3-3
4-4
5-5

ფურცლის ფორმატი A2	ქ. თბილისი 2026 ფაილის დასახელება:	
პროექტის სახელწოდება: ქ.თბილისი, ანგია ბოჭორიშვილის ქ. №29 მრავალბინიანი საცხოვრებელი სახლი საკ. კოდი 01.11.12.015.264		
თანამდებობა	გვარი	ხელმოწერა
შეასრულა	ზ.ყველაშვილი	
შეამოწმა	თ.მაცაბერიძე	
პროექტის №:	ნახაზის სახელწოდება: კედლების განლაგების გეგმა ნიშნ. -0.100	
თარიღი: 20 ივლისი 2026		
კონსტრუქციული პროექტი		
სტადია	მუშა პროექტი	
ნახაზის #:	კ- 91	რევიზია: 01

კვეთი 1-1
მ 1:20

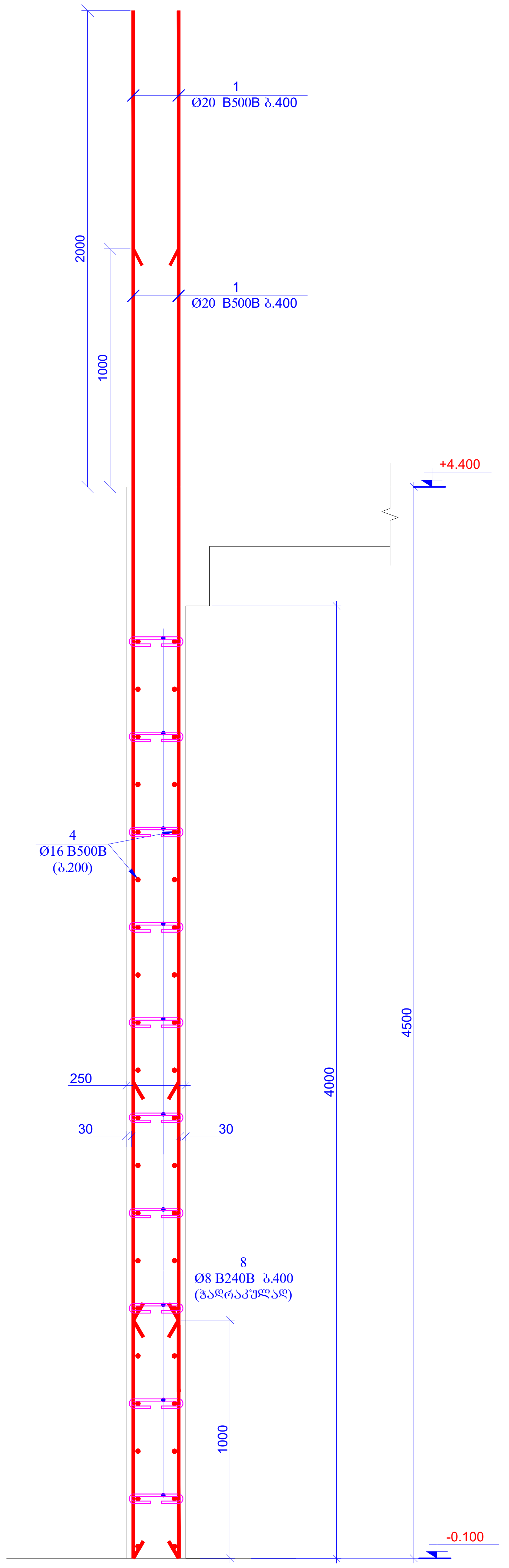

1
Ø20 B500B ბ.400
1
Ø20 B500B ბ.400
2000
1000
+4.400
4
Ø16 B500B
(ბ.200)
250
30
30
8
Ø8 B240B ბ.400
(ჭადრაკულად)
4000
4500
1000
-0.100

კვეთი 1ა-1ა
მ 1:20

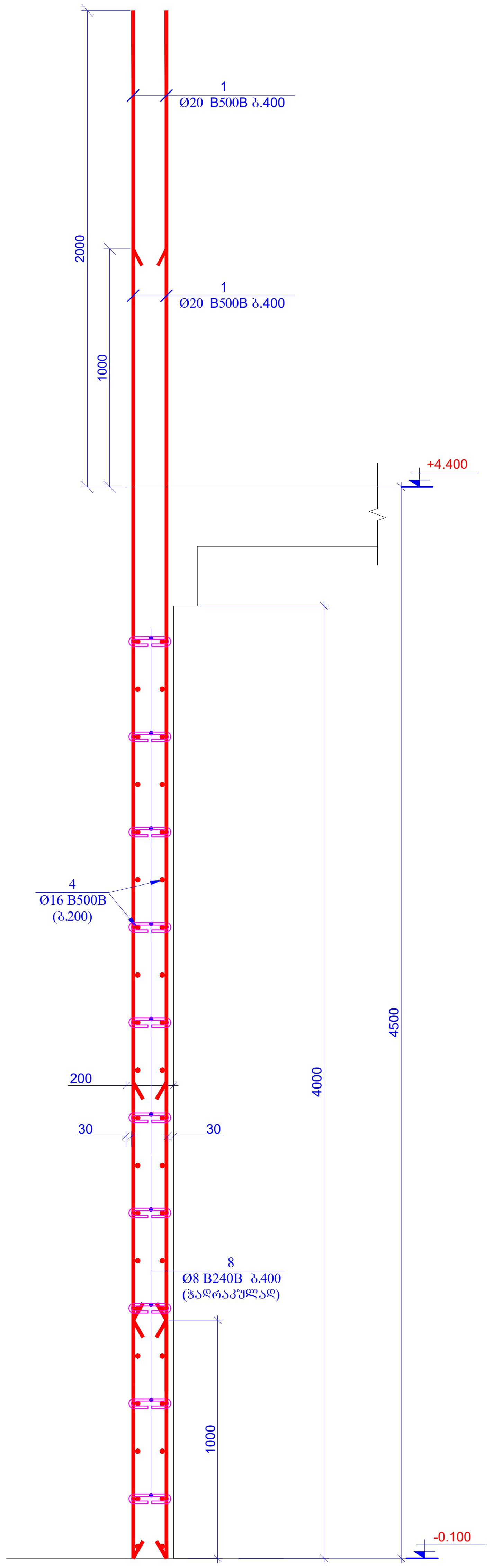

1
Ø20 B500B ბ.400
1
Ø20 B500B ბ.400
2000
1000
+4.400
4
Ø16 B500B
(ბ.200)
200
30
30
8
Ø8 B240B ბ.400
(ჭადრაკულად)
4000
4500
1000
-0.100

კვეთი 2-2
მ 1:20

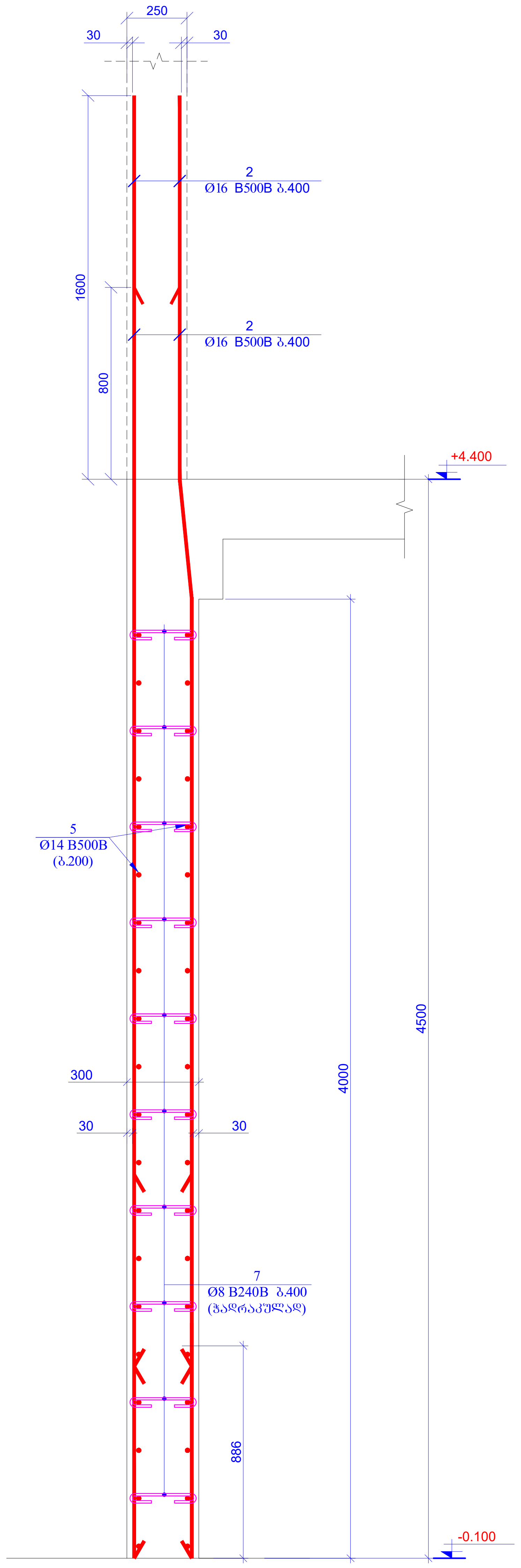

250
30
30
2
Ø16 B500B ბ.400
2
Ø16 B500B ბ.400
1600
800
+4.400
5
Ø14 B500B
(ბ.200)
300
30
30
7
Ø8 B240B ბ.400
(ჭადრაკულად)
886
4000
4500
-0.100

კვეთი 2ა-2ა
მ 1:20

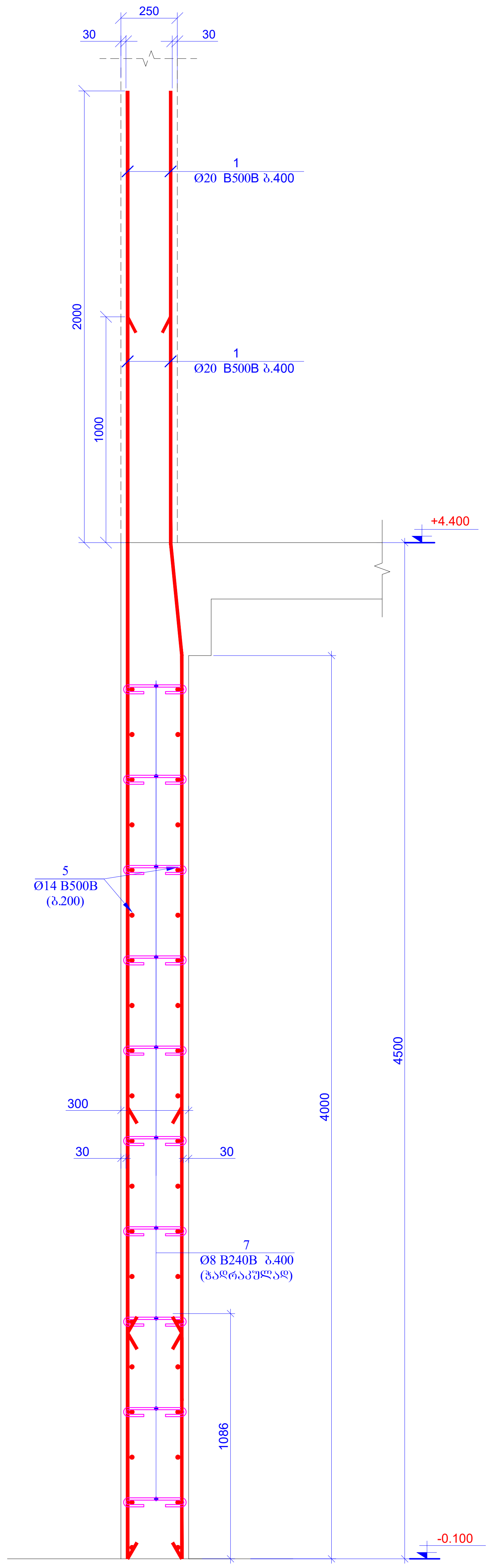

250
30
30
1
Ø20 B500B ბ.400
1
Ø20 B500B ბ.400
2000
1000
+4.400
5
Ø14 B500B
(ბ.200)
300
30
30
7
Ø8 B240B ბ.400
(ჭადრაკულად)
1086
4000
4500
-0.100

ფურცლის ფორმატი A2	ქ. თბილისი 2026	
	ფაილის დასახელება:	
პროექტის სახელწოდება: ქ.თბილისი, ანგია ბოჭორიშვილის ქ. №29 მრავალბინიანი საცხოვრებელი სახლი საკ. კოდი 01.11.12.015.264		
თანამდებობა	გვარი	ხელმოწერა
შეასრულა	ზ.ყველაშვილი	
შეამოწმა	თ.მაცაბერიძე	თ.
პროექტის №:	ნახაზის სახელწოდება:	
თარიღი: 20 ივლისი 2026	კვეთი 1-1; 1ა-1ა; 2-2; 2ა-2ა;	
კონსტრუქციული პროექტი		
სტადია	მუშა პროექტი	
ნახაზის #:	კ- 92	რევიზია: 01

კვეთი 3-3
მ 1:20

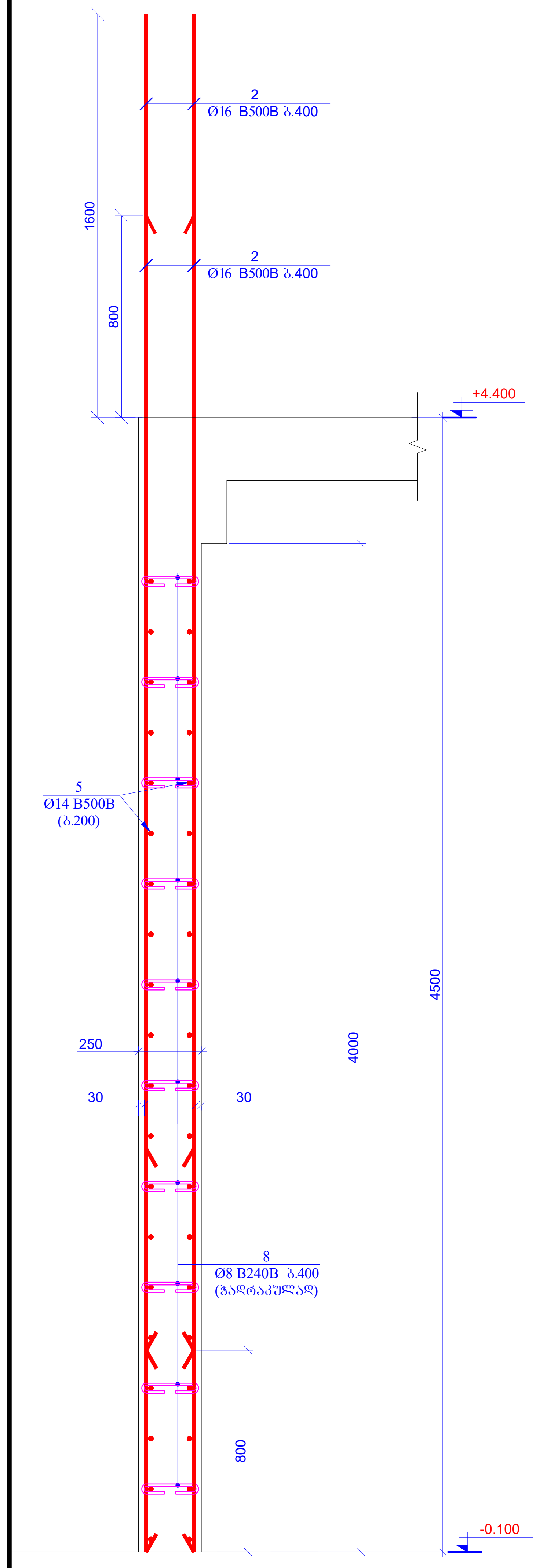
2
Ø16 B500B ბ.400
2
Ø16 B500B ბ.400
1600
800
+4.400
5
Ø14 B500B
(ბ.200)
250
30
30
4000
4500
8
Ø8 B240B ბ.400
(ჭადრაკულად)
800
-0.100

კვეთი 4-4
მ 1:20

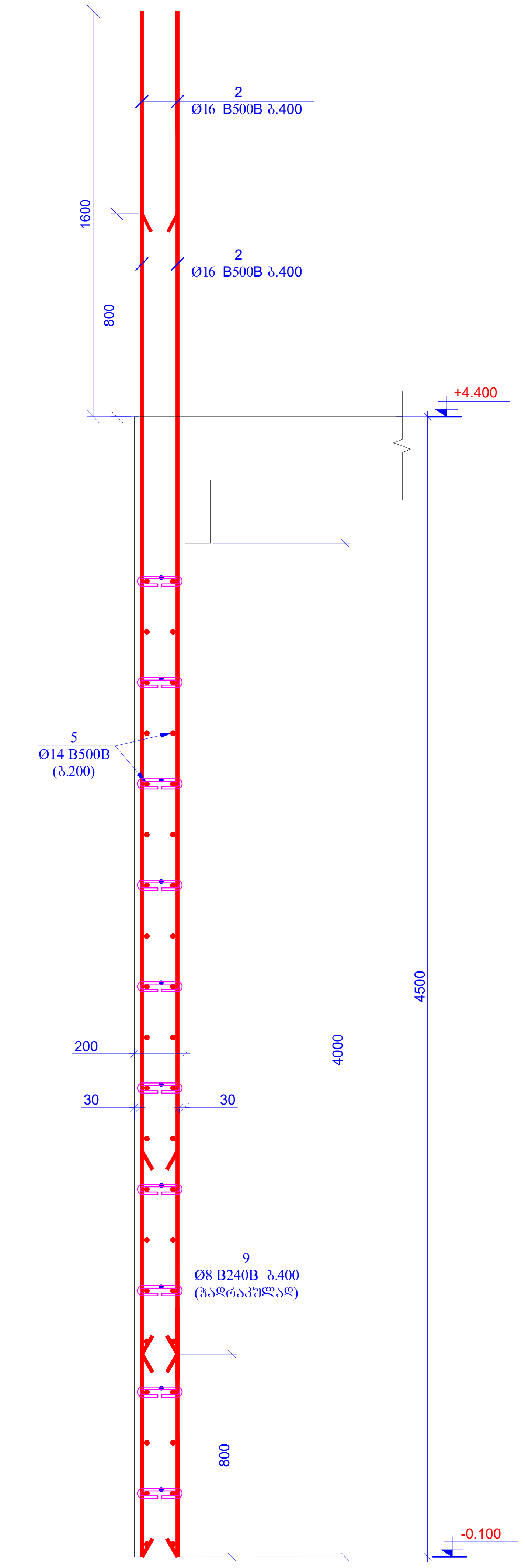
2
Ø16 B500B ბ.400
2
Ø16 B500B ბ.400
1600
800
+4.400
5
Ø14 B500B
(ბ.200)
200
30
30
4000
4500
9
Ø8 B240B ბ.400
(ჭადრაკულად)
800
-0.100

კვეთი 5-5
მ 1:20

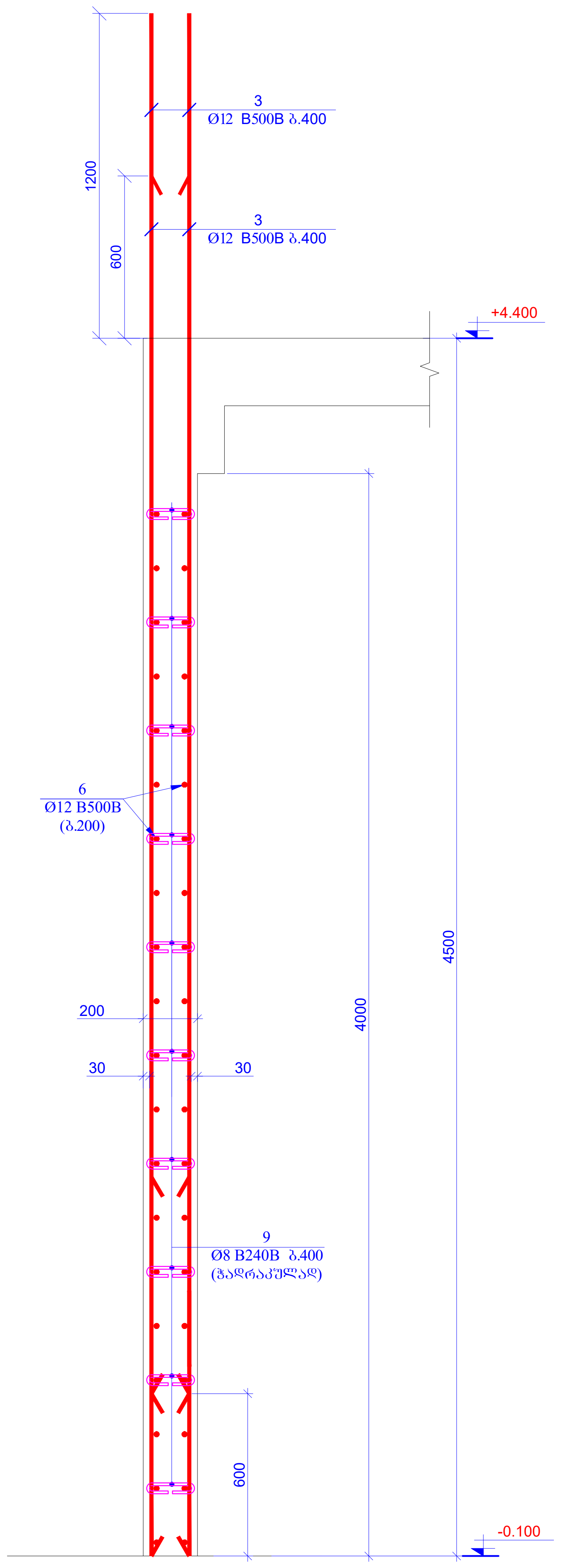
3
Ø12 B500B ბ.400
3
Ø12 B500B ბ.400
1200
600
+4.400
6
Ø12 B500B
(ბ.200)
200
30
30
4000
4500
9
Ø8 B240B ბ.400
(ჭადრაკულად)
600
-0.100

ბულარი 1 (6ც)
მ 1:20

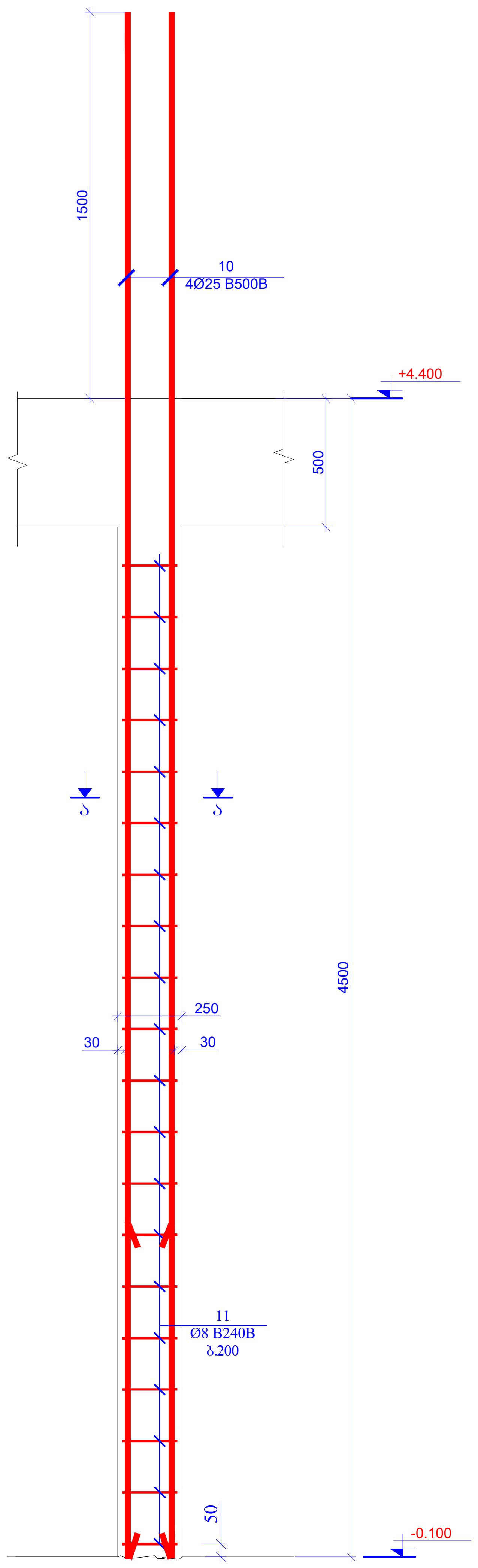
1500
10
4Ø25 B500B
+4.400
500
ა
ა
250
30
30
4500
11
Ø8 B240B
ბ.200
50
-0.100

ჭრილი ა-ა
მ.1:20

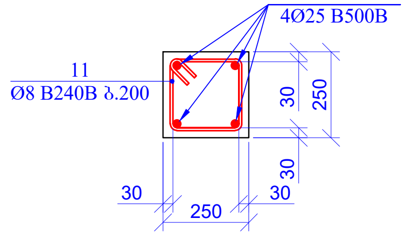
10
4Ø25 B500B
11
Ø8 B240B ბ.200
30
250
30
30
250
30

პოზ.11

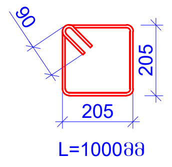
90
205
205
L=1000მმ

პოზ. 7

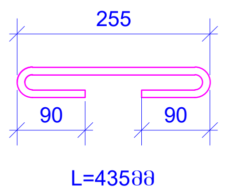
255
90
90
L=435მმ

პოზ. 8

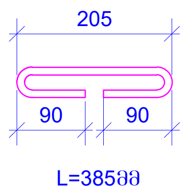
205
90
90
L=385მმ

პოზ. 9

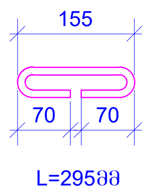
155
70
70
L=295მმ

პოზ.	აღნიშვნა	დასახელება				რაოდ.	წონა, კგ	
		კედლები ნიშნ. -0.100						
		დეტალები					ერთეული (კგ)	სულ (კგ)
1		Ø 20	B500B	ℓ=	5500	140	13.58	1901.00
2		Ø 16	B500B	ℓ=	5300	200	8.37	1674.85
3		Ø 12	B500B	ℓ=	5100	100	4.53	453.28
4	ღაიჭრას ადგილზე	Ø 16	B500B	ℓ=	510000	-	805.82	805.82
5	ღაიჭრას ადგილზე	Ø 14	B500B	ℓ=	1240000	-	1500.06	1500.06
6	ღაიჭრას ადგილზე	Ø 12	B500B	ℓ=	550000	-	488.83	488.83
7		Ø 8	B240B	ℓ=	435	450	0.17	77.32
8		Ø 8	B240B	ℓ=	385	130	0.15	19.77
9		Ø 8	B240B	ℓ=	295	520	0.12	60.59
10		Ø 25	B500B	ℓ=	6000	24	23.15	555.49
11		Ø 8	B240B	ℓ=	1000	120	0.40	47.40
							ჯამი:	7584.41
		ბეტონი B30						43.80

მასალების ჯამური ხარჯი (კედლები ნიშნ. -0.100)												
არმატურის ხარჯი, კგ; სახ. სტანდარტი 5781-82*												
Ø6 B240B	Ø8 B240B	Ø8 B500B	Ø10 B500B	Ø12 B500B	Ø14 B500B	Ø16 B500B	Ø18 B500B	Ø20 B500B	Ø22 B500B	Ø25 B500B	Ø28 B500B	Ø32 B500B
0.00	205.09	0.00	0.00	942.10	1500.06	2480.68	0.00	1901.00	0.00	555.49	0.00	0.00
											ჯამი:	7584.41
										ბეტონი B30	43.80	მ³

ფურცლის ფორმატი A2	ქ. თბილისი 2026	
	ფაილის დასახელება:	
პროექტის სახელწოდება: ქ.თბილისი, ანგია ბოჭორიშვილის ქ. №29 მრავალბინიანი საცხოვრებელი სახლი საკ. კოდი 01.11.12.015.264		
თანამდებობა	გვარი	ხელმოწერა
შეასრულა	ზ.ქველაშვილი	
შეამოწმა	თ.მაცაბერიძე	თ.
პროექტის №:	ნახაზის სახელწოდება: კვეთი 3-3; 4-4; 5-5 ბულარი 1 სპეციფიკაცია	
თარიღი: 20 ივლისი 2026		
კონსტრუქციული პროექტი		
სტადია	მუშა პროექტი	
ნახაზის #:	კ- 93	რევიზია: 01

კედლების განლაგების გეგმა
ნიშნ. +4.400
მ. 1:100

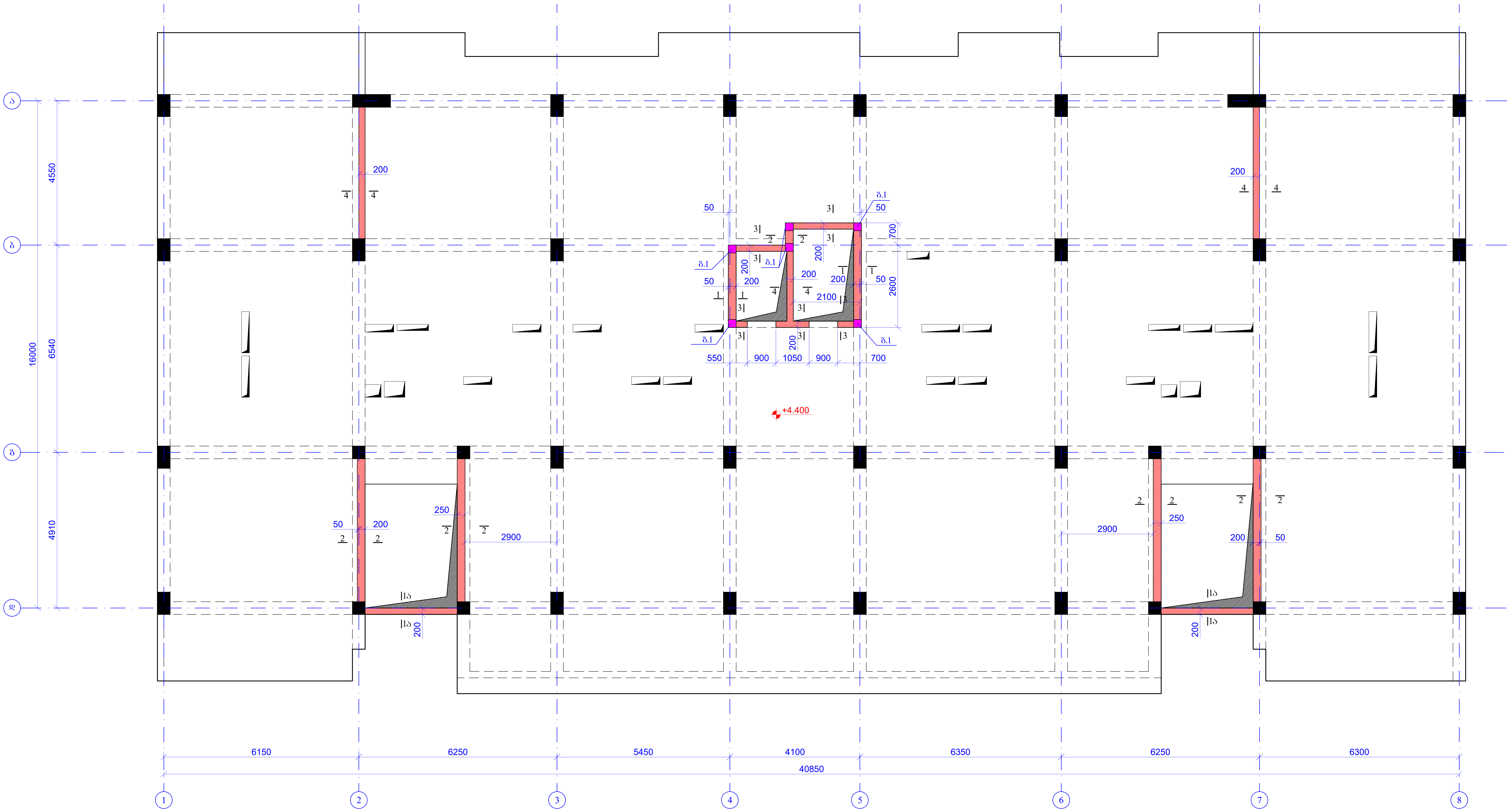
ა
ბ
გ
დ
4550
6540
4910
16000
200
4
50
3
2
1
1ა
ბ.1
700
2600
2100
250
2900
550
900
1050
+4.400
6150
6250
5450
4100
6350
6300
40850
1
2
3
4
5
6
7
8

ფურცლის ფორმატი A2	ქ. თბილისი 2026
	ფაილის დასახელება:

პროექტის სახელწოდება:

ქ.თბილისი, ანგია ბოჭორიშვილის ქ. №29
მრავალბინიანი საცხოვრებელი სახლი
საკ. კოდი 01.11.12.015.264

თანამდებობა	გვარი	ხელმოწერა
შეასრულა	ზ.ყველაშვილი	
შეამოწმა	თ.მაცაბერიძე	თ.

პროექტის №:	ნახაზის სახელწოდება: კედლების განლაგების გეგმა ნიშნ. +4.400
თარიღი: 20 ივლისი 2026	
კონსტრუქციული პროექტი	
სტადია	მუშა პროექტი
ნახაზის #:	კ- 94
	რევიზია: 01

კვეთი 1-1
მ 1:20

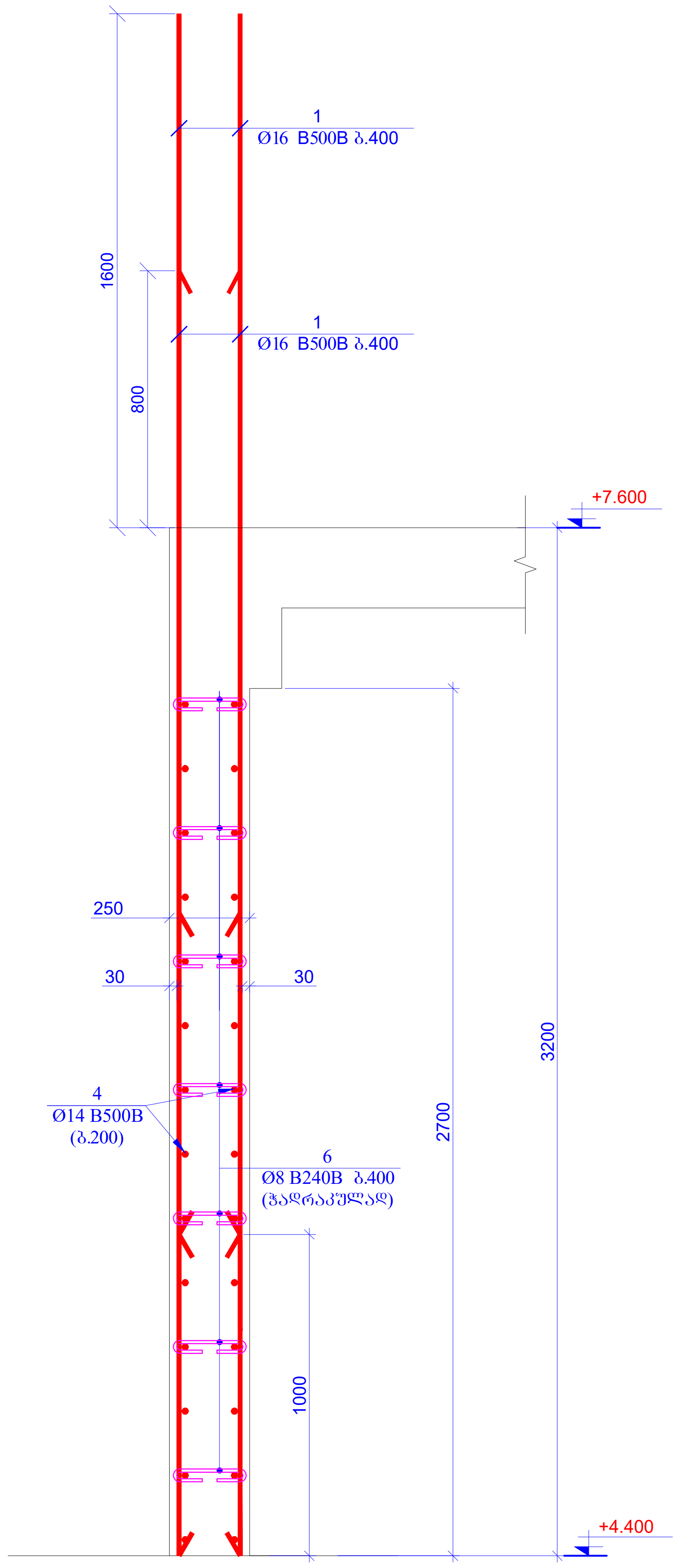
1
Ø16 B500B ბ.400
1
Ø16 B500B ბ.400
1600
800
+7.600
250
30
30
4
Ø14 B500B
(ბ.200)
6
Ø8 B240B ბ.400
(ჭადრაკულად)
1000
2700
3200
+4.400

კვეთი 1ა-1ა
მ 1:20

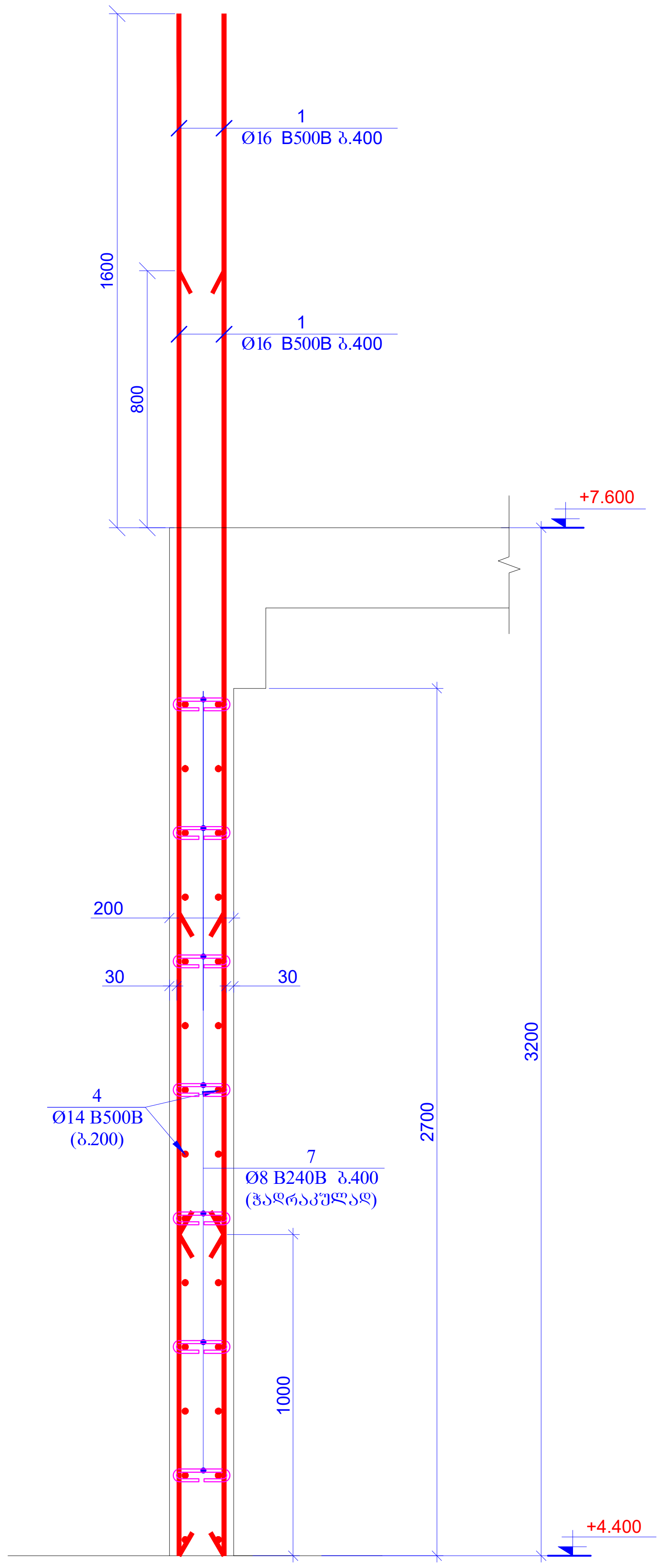
1
Ø16 B500B ბ.400
1
Ø16 B500B ბ.400
1600
800
+7.600
200
30
30
4
Ø14 B500B
(ბ.200)
7
Ø8 B240B ბ.400
(ჭადრაკულად)
1000
2700
3200
+4.400

კვეთი 2-2
მ 1:20

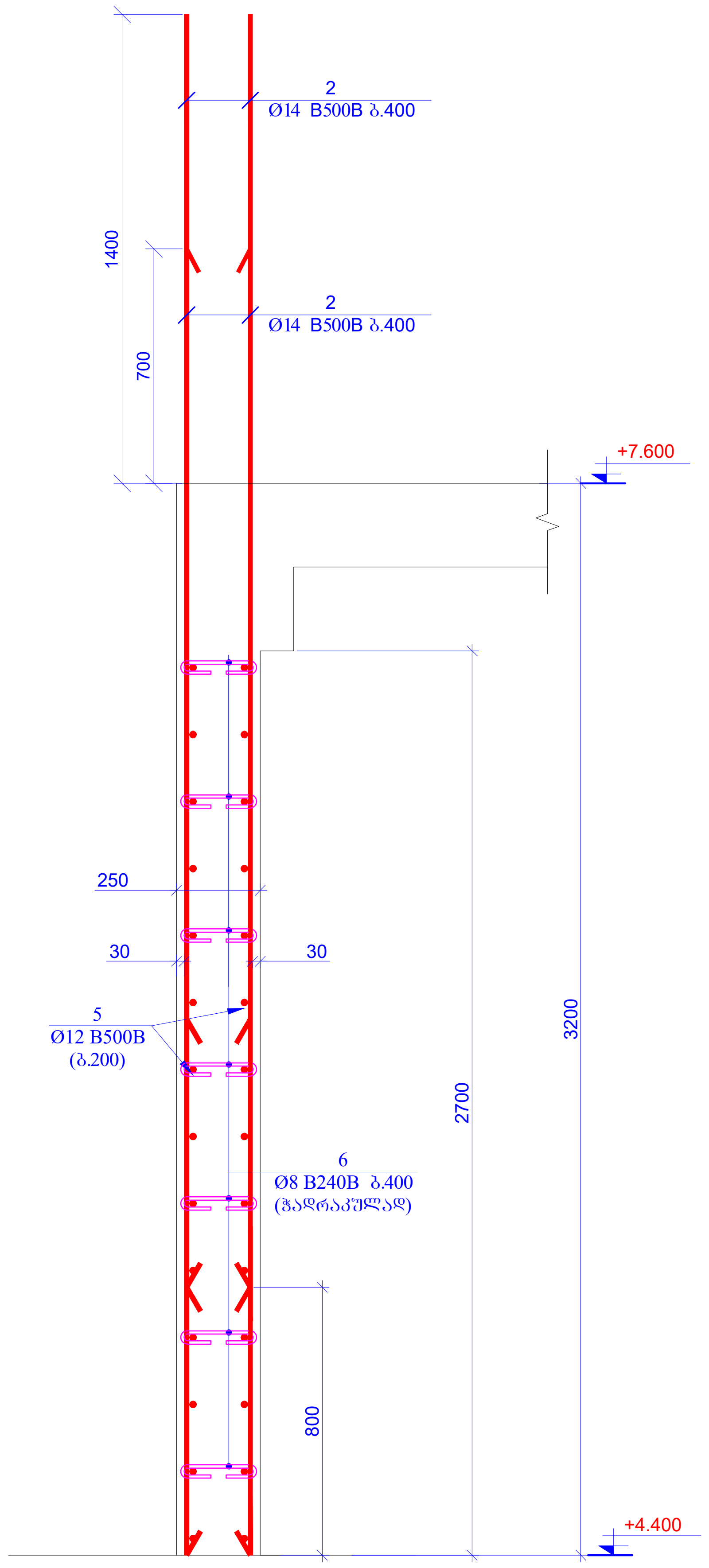
2
Ø14 B500B ბ.400
2
Ø14 B500B ბ.400
1400
700
+7.600
250
30
30
5
Ø12 B500B
(ბ.200)
6
Ø8 B240B ბ.400
(ჭადრაკულად)
800
2700
3200
+4.400

კვეთი 3-3
მ 1:20

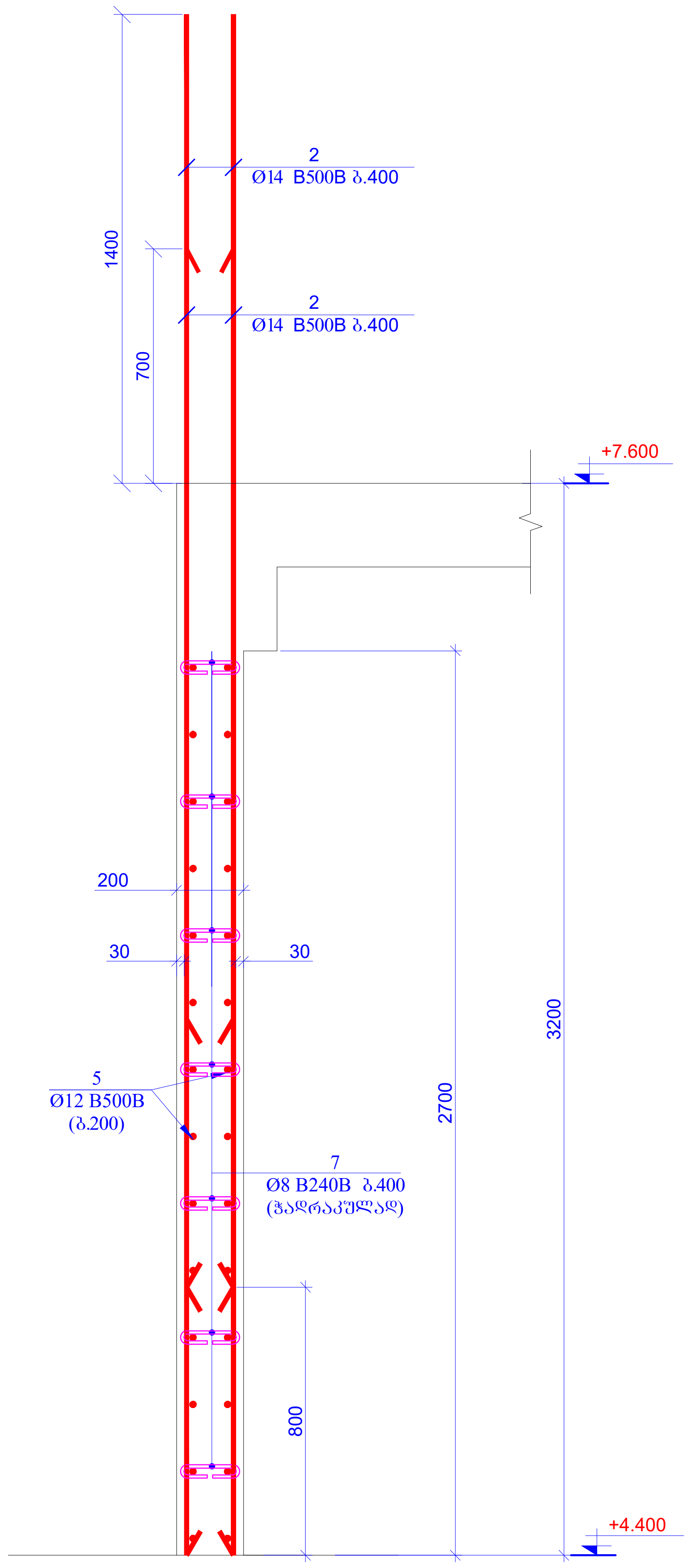
2
Ø14 B500B ბ.400
2
Ø14 B500B ბ.400
1400
700
+7.600
200
30
30
5
Ø12 B500B
(ბ.200)
7
Ø8 B240B ბ.400
(ჭადრაკულად)
800
2700
3200
+4.400

ფურცლის ფორმატი A2	ქ. თბილისი 2026 ფაილის დასახელება:	
პროექტის სახელწოდება: ქ.თბილისი, ანგია ბოჭორიშვილის ქ. №29 მრავალბინიანი საცხოვრებელი სახლი საკ. კოდი 01.11.12.015.264		
თანამდებობა	გვარი	ხელმოწერა
შეასრულა	ზ.ყველაშვილი	
შეამოწმა	თ.მაცაბერიძე	თ.
პროექტის №:	ნახაზის სახელწოდება: კვეთი 1-1; 1ა-1ა; 2-2; 3-3	
თარიღი: 20 ივლისი 2026		
კონსტრუქციული პროექტი		
სტადია	მუშა პროექტი	
ნახაზის #:	კ- 95	რევიზია: 01

კვეთი 4-4
მ 1:20

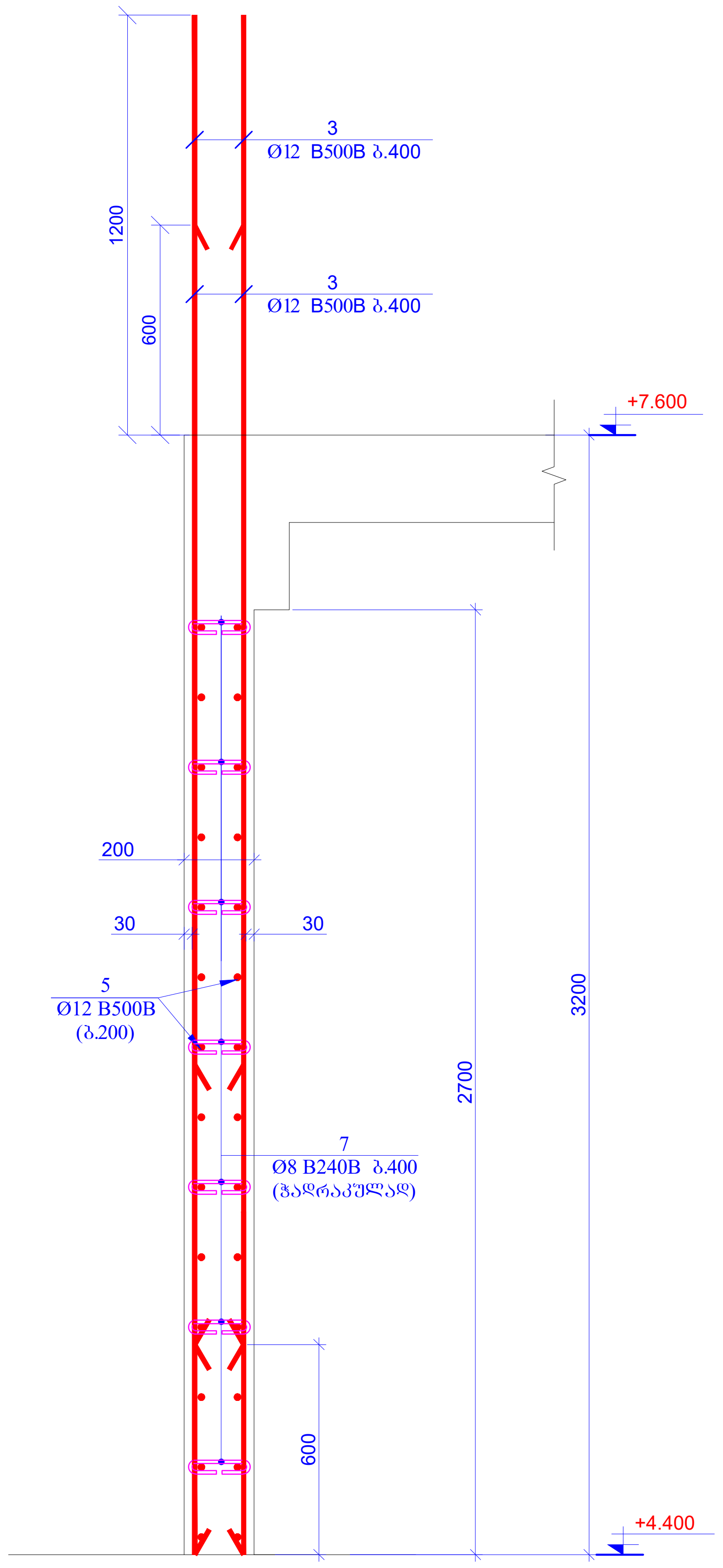
3
Ø12 B500B ბ.400
3
Ø12 B500B ბ.400
1200
600
+7.600
200
30
30
5
Ø12 B500B
(ბ.200)
7
Ø8 B240B ბ.400
(ჭადრაკულად)
2700
3200
600
+4.400

ბულარი 1 (6ც)
მ 1:20

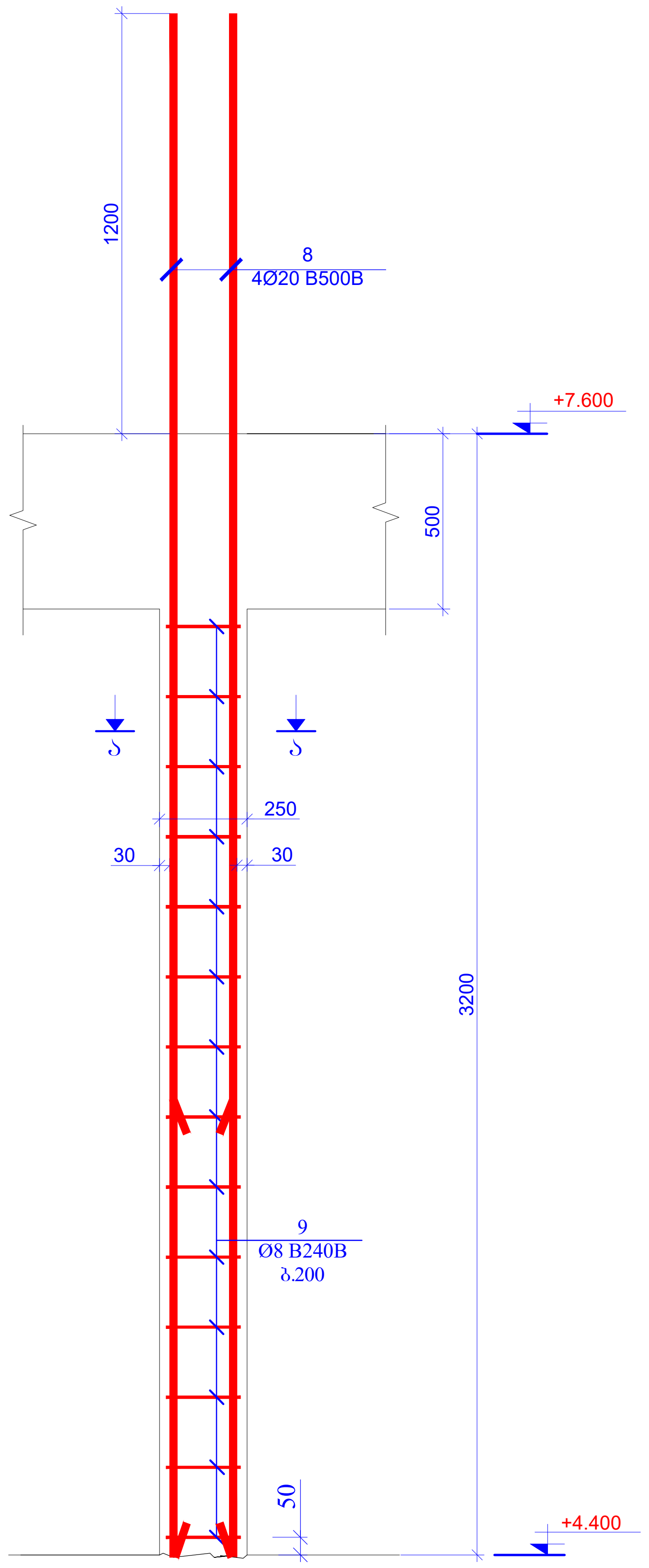
1200
8
4Ø20 B500B
+7.600
500
ა
ა
250
30
30
3200
9
Ø8 B240B
ბ.200
50
+4.400

ჭრილი ა-ა
მ.1:20

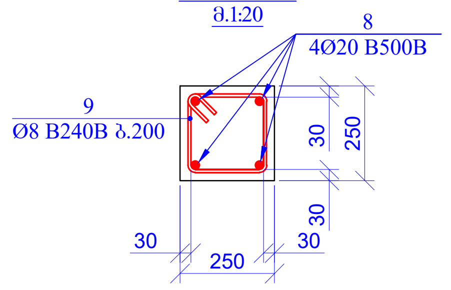
8
4Ø20 B500B
9
Ø8 B240B ბ.200
30
250
30
250
30
30

პოზ.9

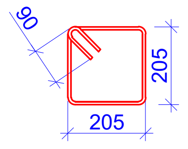

L=1000მმ

პოზ.	ა ღ ნ ი შ ვ ნ ა	დ ა ს ა ხ ე ლ ე ბ ა				რაოდ.	წონა, კგ	
		კედლები ნიშნ. +4.400						
		დეტალები					ერთეული (კგ)	სულ (კგ)
1		Ø 16	B500B	ℓ=	4000	110	6.32	695.22
2		Ø 14	B500B	ℓ=	3900	230	4.72	1085.12
3		Ø 12	B500B	ℓ=	3800	100	3.38	337.74
4	დაიჭრას ადგილზე	Ø 14	B500B	ℓ=	390000	-	471.79	471.79
5	დაიჭრას ადგილზე	Ø 12	B500B	ℓ=	1260000	-	1119.86	1119.86
6		Ø 8	B240B	ℓ=	385	380	0.15	57.79
7		Ø 8	B240B	ℓ=	295	350	0.12	40.78
8		Ø 20	B500B	ℓ=	4400	24	10.86	260.71
9		Ø 8	B240B	ℓ=	1000	84	0.40	33.18
							ჯამი:	4102.19
		ბეტონი B30						28.42

პოზ. 6

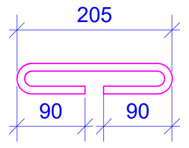

L=385მმ

პოზ. 7

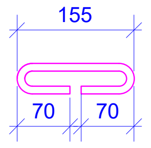

L=295მმ

მასალების ჯამური ხარჯი (კედლები ნიშნ. +4.400)												
არმატურის ხარჯი, კგ; სახ. სტანდარტი 5781-82*												
Ø6 B240B	Ø8 B240B	Ø8 B500B	Ø10 B500B	Ø12 B500B	Ø14 B500B	Ø16 B500B	Ø18 B500B	Ø20 B500B	Ø22 B500B	Ø25 B500B	Ø28 B500B	Ø32 B500B
0.00	131.76	0.00	0.00	1457.59	1556.92	695.22	0.00	260.71	0.00	0.00	0.00	0.00
											ჯამი:	4102.19
									ბეტონი B30		28.42	მ³

ფურცლის ფორმატი A2	ქ. თბილისი 2026
	ფაილის დასახელება:

პროექტის სახელწოდება:

ქ.თბილისი, ანგია ბოჭორიშვილის ქ. №29
მრავალბინიანი საცხოვრებელი სახლი
საკ. კოდი 01.11.12.015.264

თანამდებობა	გვარი	ხელმოწერა
შეასრულა	ზ.ქველაშვილი	
შეამოწმა	თ.მაცაბერიძე	თ.

პროექტის №:

თარიღი:
20 ივლისი 2026

კონსტრუქციული პროექტი

ნახაზის სახელწოდება:

კვეთი 4-4;
ბულარი 1
სპეციფიკაცია

სტადია: მუშა პროექტი

ნახაზის #: კ- 96
რევიზია: 01

კედლების განლაგების გეგმა
ნიშნ. +7.600; +10.800; +14.000
მ. 1:100

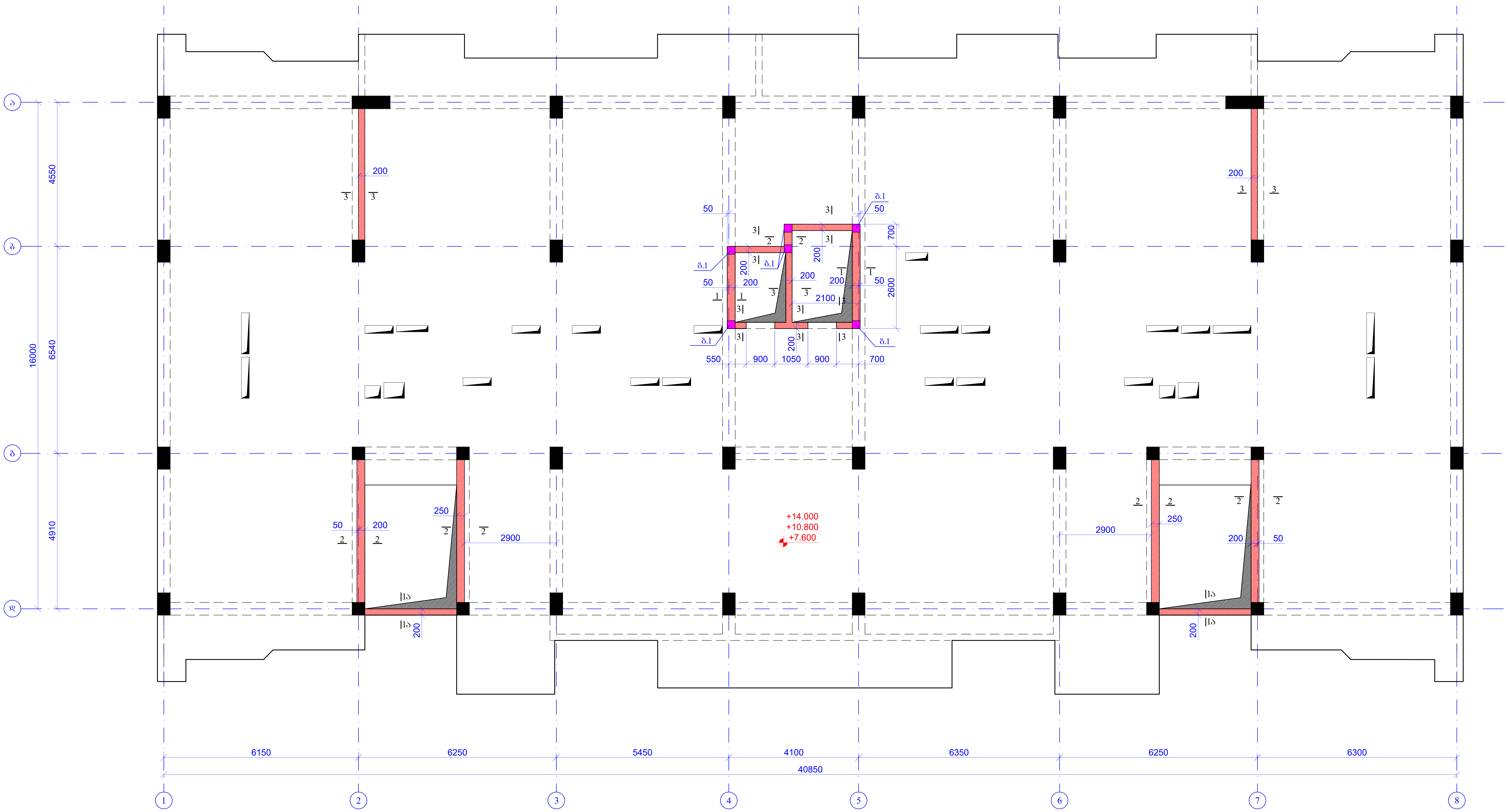
ა
ბ
გ
დ
4550
6540
4910
16000
200
3
50
700
2600
2100
200
1050
550
900
700
250
2900
2
1ა
+14.000
+10.800
+7.600
6150
6250
5450
4100
6350
6300
40850
1
2
3
4
5
6
7
8

ფურცლის ფორმატი A2	ქ. თბილისი 2026 ფაილის დასახელება:

პროექტის სახელწოდება:
ქ.თბილისი, ანგია ბოჭორიშვილის ქ. №29
მრავალბინიანი საცხოვრებელი სახლი
საკ. კოდი 01.11.12.015.264

თანამდებობა	გვარი	ხელმოწერა
შეასრულა	ზ.ყველაშვილი	
შეამოწმა	თ.მაცაბერიძე	

პროექტის №:	ნახაზის სახელწოდება: კედლების განლაგების გეგმა ნიშნ. +7.600; +10.800; +14.000
თარიღი: 20 ივლისი 2026	
კონსტრუქციული პროექტი	
სტადია	მუშა პროექტი
ნახაზის #:	კ- 97
	რევიზია: 01

კვეთი 1-1
მ 1:20

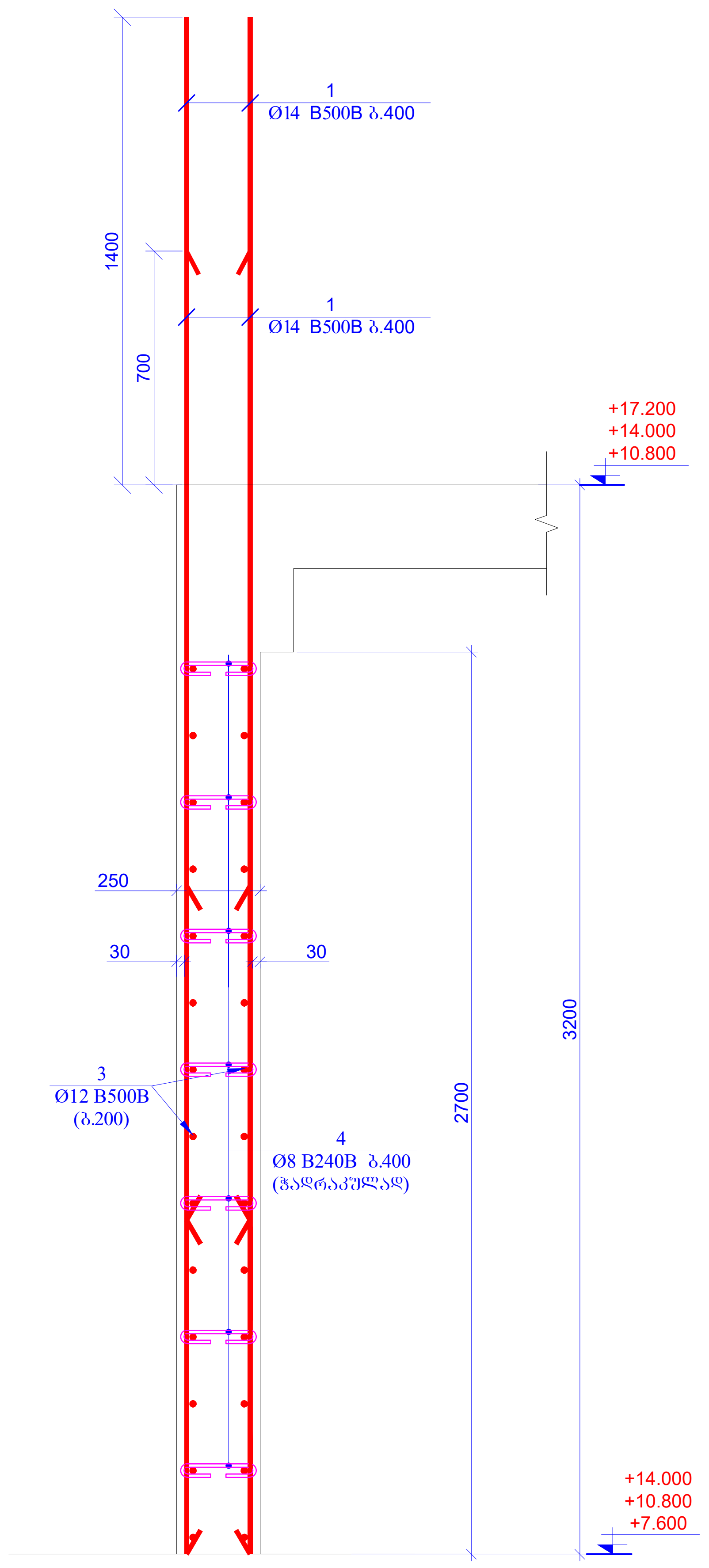
1
Ø14 B500B ბ.400
1
Ø14 B500B ბ.400
1400
700
+17.200
+14.000
+10.800
250
30
30
3
Ø12 B500B
(ბ.200)
4
Ø8 B240B ბ.400
(ჭადრაკულად)
2700
3200
+14.000
+10.800
+7.600

კვეთი 1ა-1ა
მ 1:20

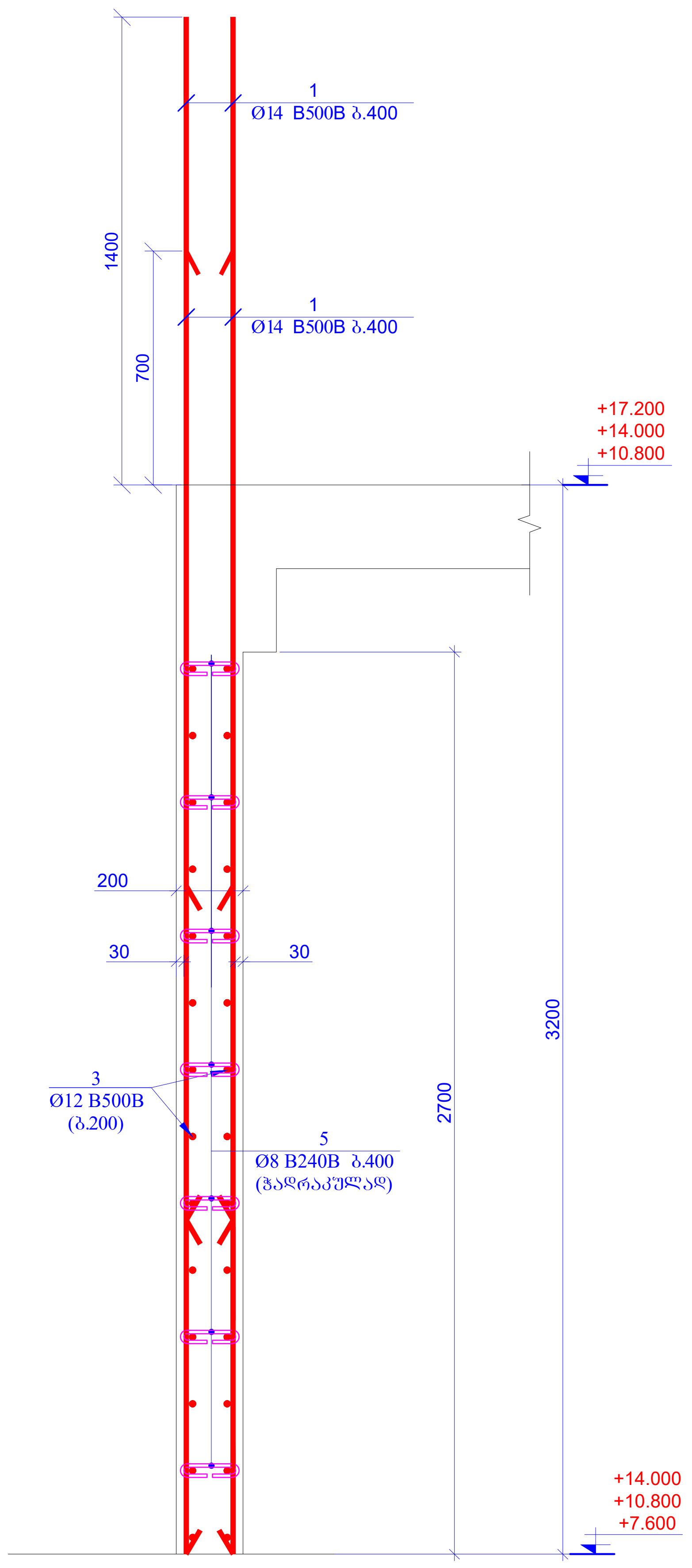
1
Ø14 B500B ბ.400
1
Ø14 B500B ბ.400
1400
700
+17.200
+14.000
+10.800
200
30
30
3
Ø12 B500B
(ბ.200)
5
Ø8 B240B ბ.400
(ჭადრაკულად)
2700
3200
+14.000
+10.800
+7.600

კვეთი 2-2
მ 1:20

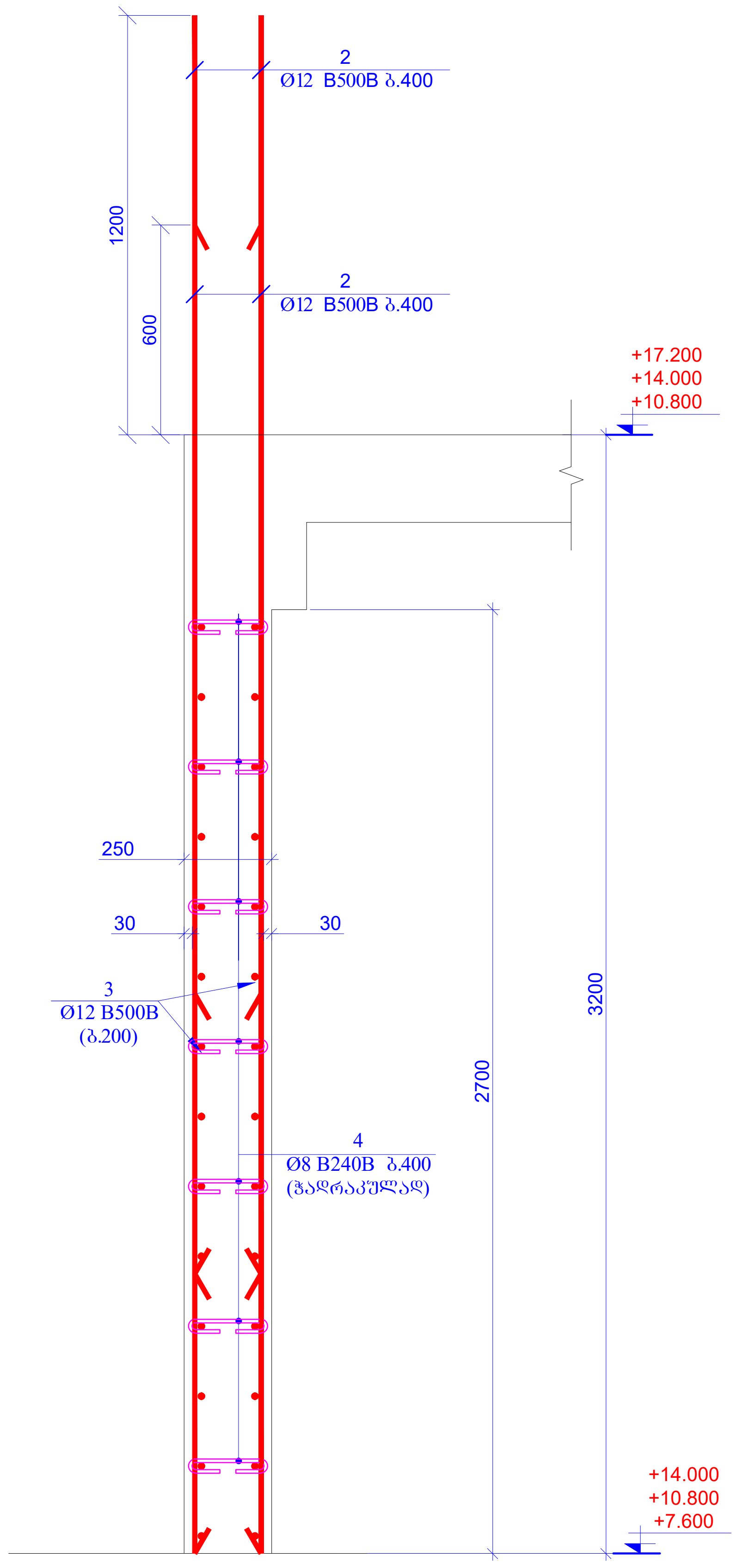
2
Ø12 B500B ბ.400
2
Ø12 B500B ბ.400
1200
600
+17.200
+14.000
+10.800
250
30
30
3
Ø12 B500B
(ბ.200)
4
Ø8 B240B ბ.400
(ჭადრაკულად)
2700
3200
+14.000
+10.800
+7.600

კვეთი 3-3
მ 1:20

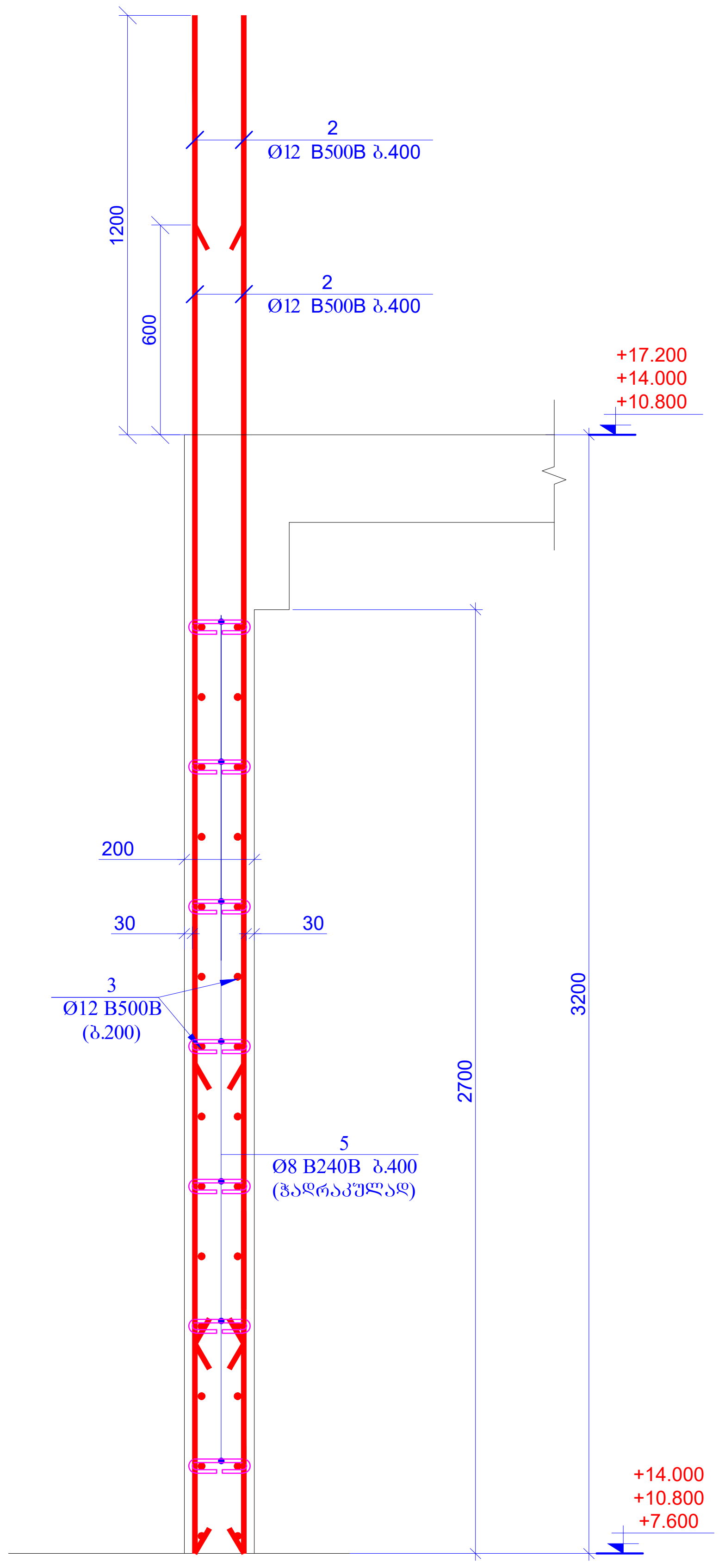
2
Ø12 B500B ბ.400
2
Ø12 B500B ბ.400
1200
600
+17.200
+14.000
+10.800
200
30
30
3
Ø12 B500B
(ბ.200)
5
Ø8 B240B ბ.400
(ჭადრაკულად)
2700
3200
+14.000
+10.800
+7.600

ფურცლის ფორმატი A2	ქ. თბილისი 2026 ფაილის დასახელება:	
პროექტის სახელწოდება: ქ.თბილისი, ანგია ბოჭორიშვილის ქ. №29 მრავალბინიანი საცხოვრებელი სახლი საკ. კოდი 01.11.12.015.264		
თანამდებობა	გვარი	ხელმოწერა
შეასრულა	ზ.ქველაშვილი	
შეამოწმა	თ.მაცაბერიძე	თ.
პროექტის №:	ნახაზის სახელწოდება: კვეთი 1-1; 1ა-1ა; 2-2; 3-3	
თარიღი: 20 ივლისი 2026		
კონსტრუქციული პროექტი		
სტადია	მუშა პროექტი	
ნახაზის #:	კ- 98	რევიზია: 01

ბულარი 1 (6ც)
მ 1:20

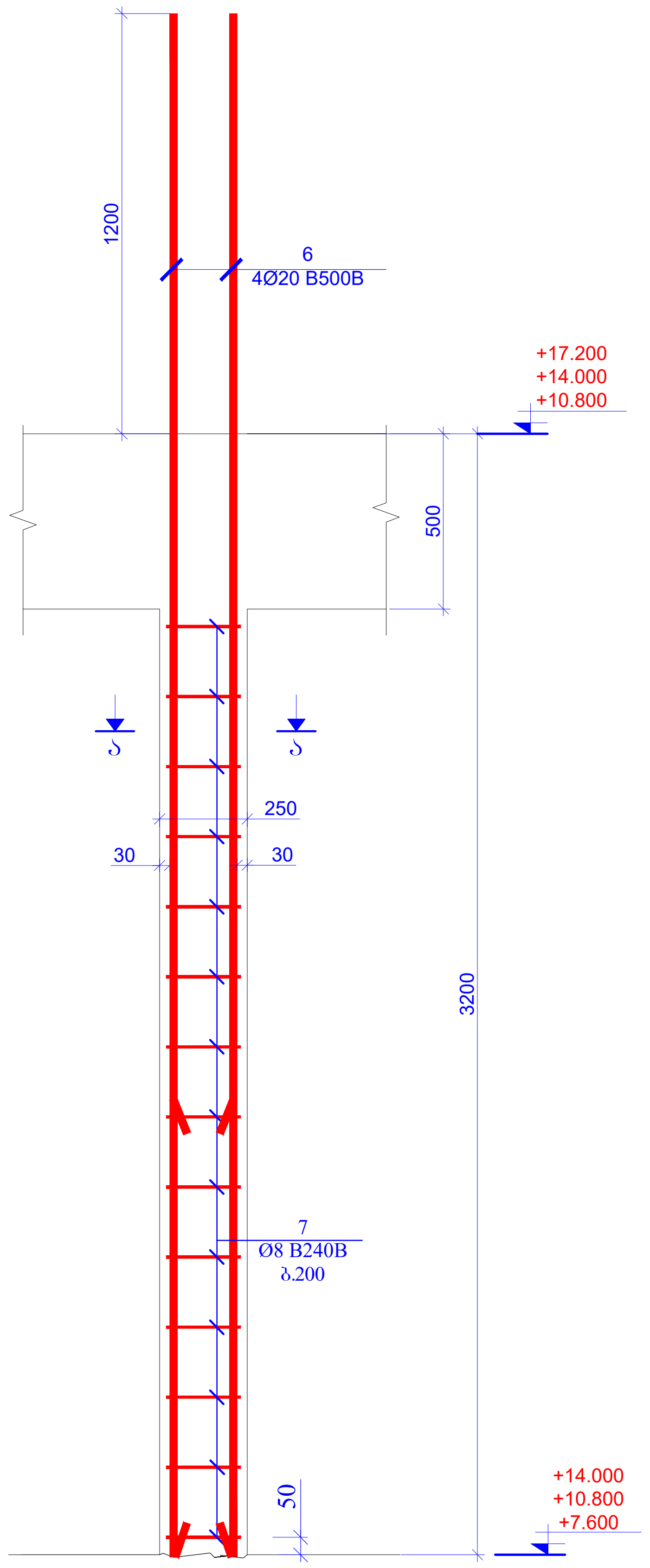
1200
6
4Ø20 B500B
+17.200
+14.000
+10.800
500
ა
ა
250
30
30
3200
7
Ø8 B240B
ბ.200
50
+14.000
+10.800
+7.600

ჭრილი ა-ა
მ.1:20

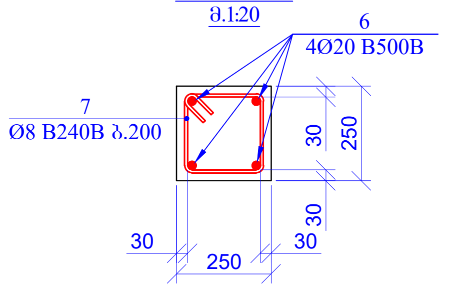
6
4Ø20 B500B
7
Ø8 B240B ბ.200
30
250
30
250
30
30

პოზ.7

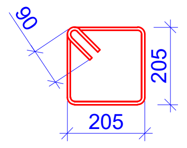

L=1000მმ

სპეციფიკაცია მოცემულია ერთი ნიშნულისთვის

პოზ.	აღნიშვნა	დასახელება	რაოდ.	წონა, კგ	
		კედლები ნიშ. +7.600; +10.800; +14.000			
		დეტალები		ერთეული (კგ)	სულ (კგ)
1		Ø 14 B500B ℓ= 3900	110	4.72	518.97
2		Ø 12 B500B ℓ= 3800	330	3.38	1114.53
3	დაიჭრას ადგილზე	Ø 12 B500B ℓ= 1650000	-	1466.48	1466.48
4		Ø 8 B240B ℓ= 385	380	0.15	57.79
5		Ø 8 B240B ℓ= 295	350	0.12	40.78
6		Ø 20 B500B ℓ= 4400	24	10.86	260.71
7		Ø 8 B240B ℓ= 1000	84	0.40	33.18
				ჯამი:	3492.44
		ბეტონი B30			28.42

მასალების ჯამური ხარჯი (კედლები ნიშ. +7.600; +10.800; +14.000)												
არმატურის ხარჯი, კგ; საჰ. სტანდარტი 5781-82*												
Ø6 B240B	Ø8 B240B	Ø8 B500B	Ø10 B500B	Ø12 B500B	Ø14 B500B	Ø16 B500B	Ø18 B500B	Ø20 B500B	Ø22 B500B	Ø25 B500B	Ø28 B500B	Ø32 B500B
0.00	395.27	0.00	0.00	7743.03	1556.92	0.00	0.00	782.12	0.00	0.00	0.00	0.00
											ჯამი:	10477.33
										ბეტონი B30	85.25	მ³

პოზ. 4

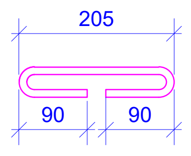

L=385მმ

პოზ. 5

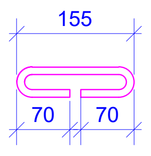

L=295მმ

ფურცლის ფორმატი A2	ქ. თბილისი 2026	
	ფაილის დასახელება:	
პროექტის სახელწოდება: ქ.თბილისი, ანგია ბოჭორიშვილის ქ. №29 მრავალბინიანი საცხოვრებელი სახლი საკ. კოდი 01.11.12.015.264		
თანამდებობა	გვარი	ხელმოწერა
შეასრულა	ზ.ყველაშვილი	
შეამოწმა	თ.მაცაბერიძე	
პროექტის №:	ნახაზის სახელწოდება: ბულარი 1 სპეციფიკაცია	
თარიღი: 20 ივლისი 2026		
კონსტრუქციული პროექტი		
სტადია	მუშა პროექტი	
ნახაზის #:	კ- 99	რევიზია: 01

კედლების განლაგების სქემა
ნიშნ. +17.200; +20.400; +23.600

მ. 1:100

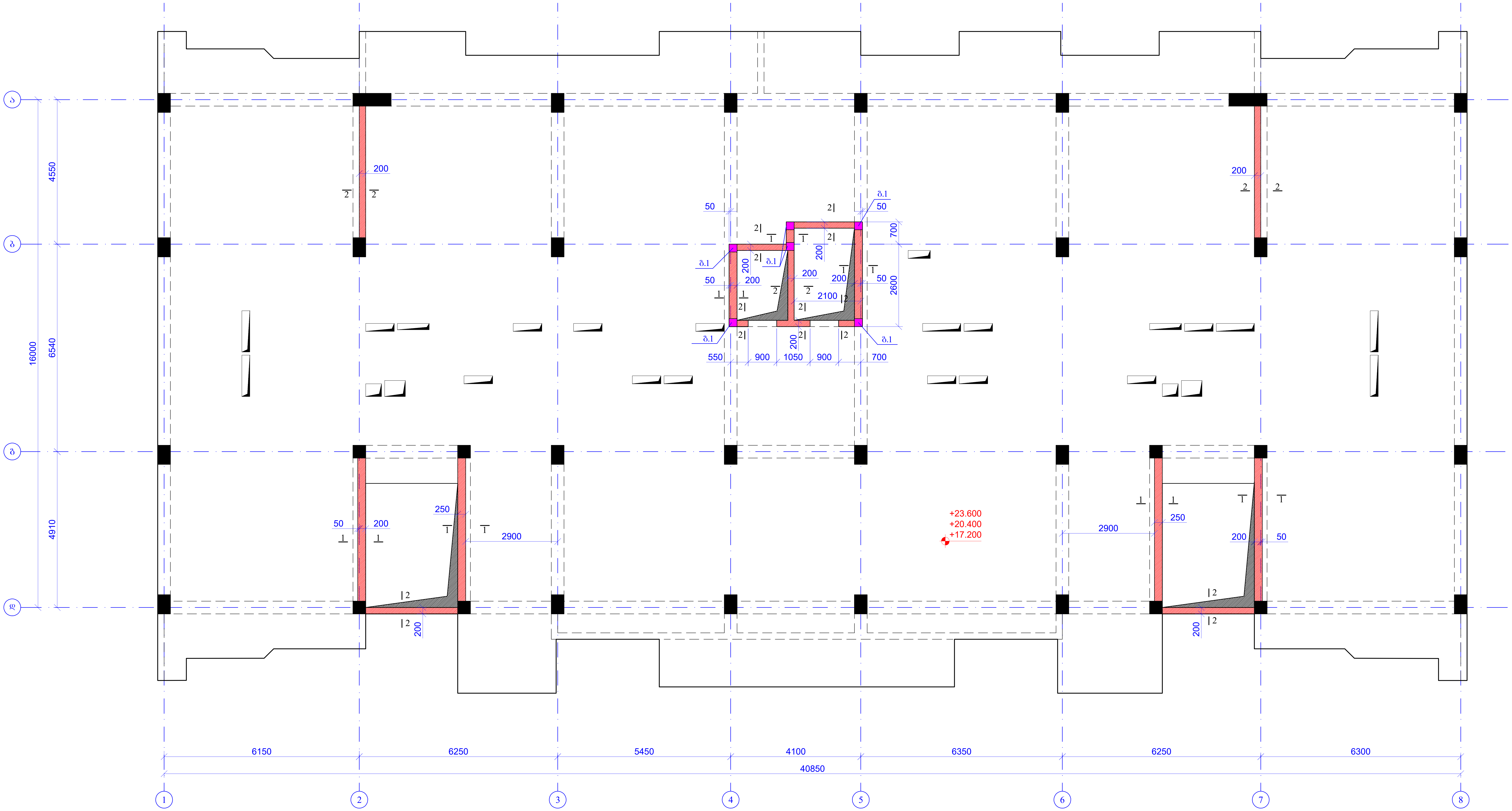
ა
ბ
გ
დ
4550
6540
4910
16000
200
2
2
200
2
2
50
50
ბ.1
ბ.1
ბ.1
ბ.1
ბ.1
200
200
200
200
200
200
2100
700
2600
550
900
1050
900
700
50
200
250
2900
2900
250
200
50
200
200
+23.600
+20.400
+17.200
6150
6250
5450
4100
6350
6250
6300
40850
1
2
3
4
5
6
7
8

ფურცლის ფორმატი A2	ქ. თბილისი 2026
	ფაილის დასახელება:

პროექტის სახელწოდება:

ქ.თბილისი, ანზია ბოჭორიშვილის ქ. №29
მრავალბინიანი საცხოვრებელი სახლი
საკ. კოდი 01.11.12.015.264

თანამდებობა	გვარი	ხელმოწერა
შეასრულა	ზ.ქველაშვილი	
შეამოწმა	თ.მაცაბერიძე	თ.

პროექტის №:

თარიღი:
20 ივლისი 2026

კონსტრუქციული პროექტი

ნახაზის სახელწოდება:
კედლების განლაგების სქემა
ნიშნ. +17.200; +20.400; +23.600

სტადია	მუშა პროექტი
ნახაზის #:	კ- 100 რევიზია: 01

კვეთი 1-1
მ 1:20

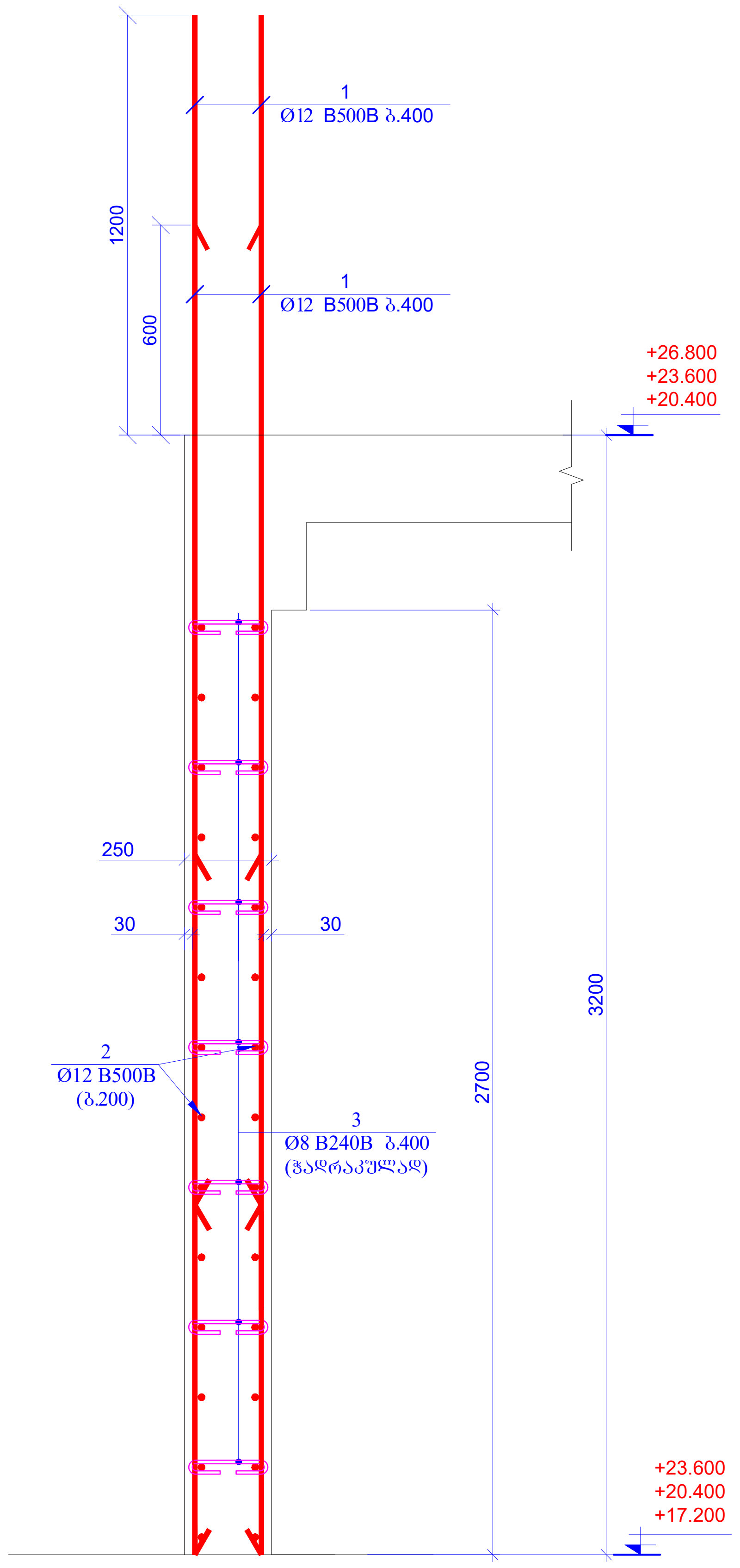
1
Ø12 B500B ბ.400
1
Ø12 B500B ბ.400
1200
600
+26.800
+23.600
+20.400
250
30
30
2
Ø12 B500B
(ბ.200)
3
Ø8 B240B ბ.400
(ჭადრაკულად)
2700
3200
+23.600
+20.400
+17.200

კვეთი 2-2
მ 1:20

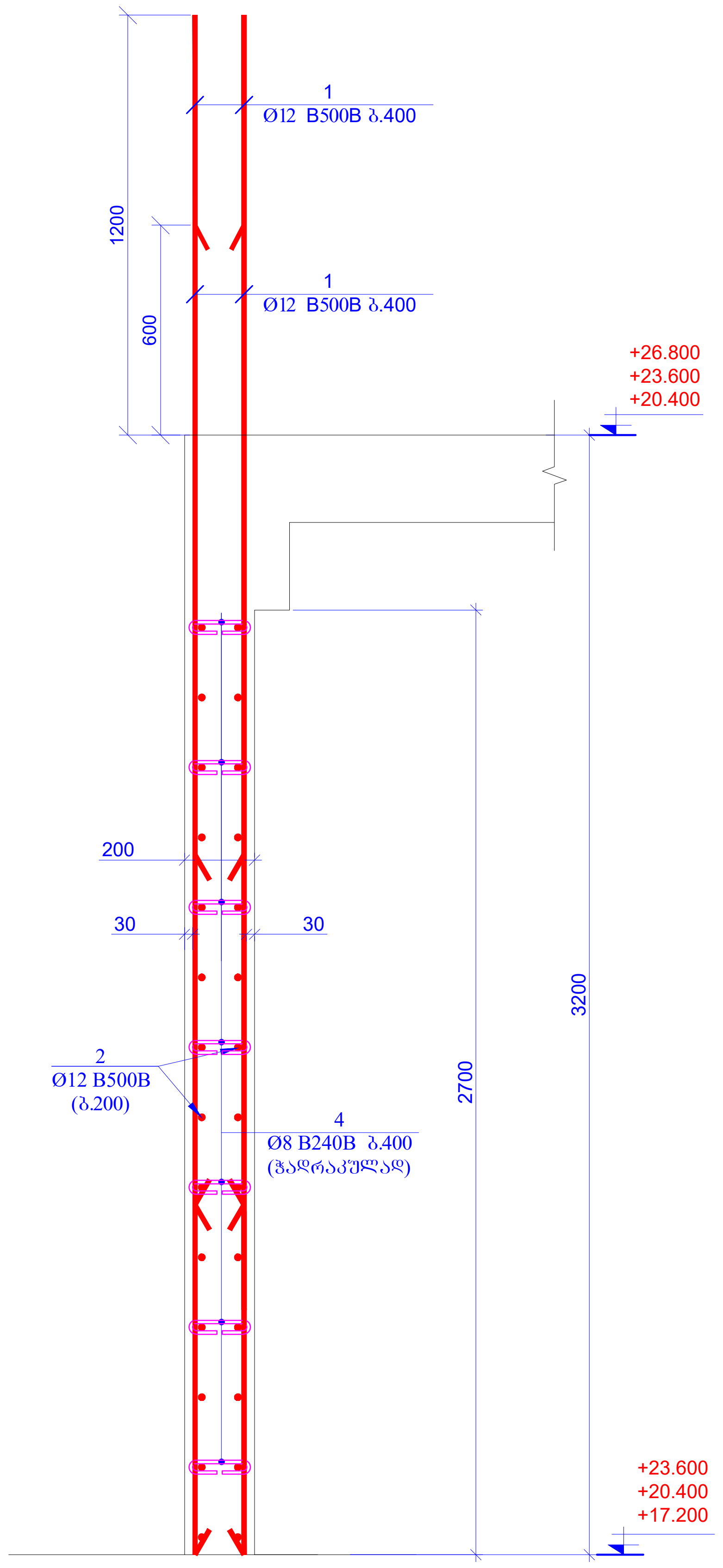
1
Ø12 B500B ბ.400
1
Ø12 B500B ბ.400
1200
600
+26.800
+23.600
+20.400
200
30
30
2
Ø12 B500B
(ბ.200)
4
Ø8 B240B ბ.400
(ჭადრაკულად)
2700
3200
+23.600
+20.400
+17.200

ბულარი 1 (6ც)
მ 1:20

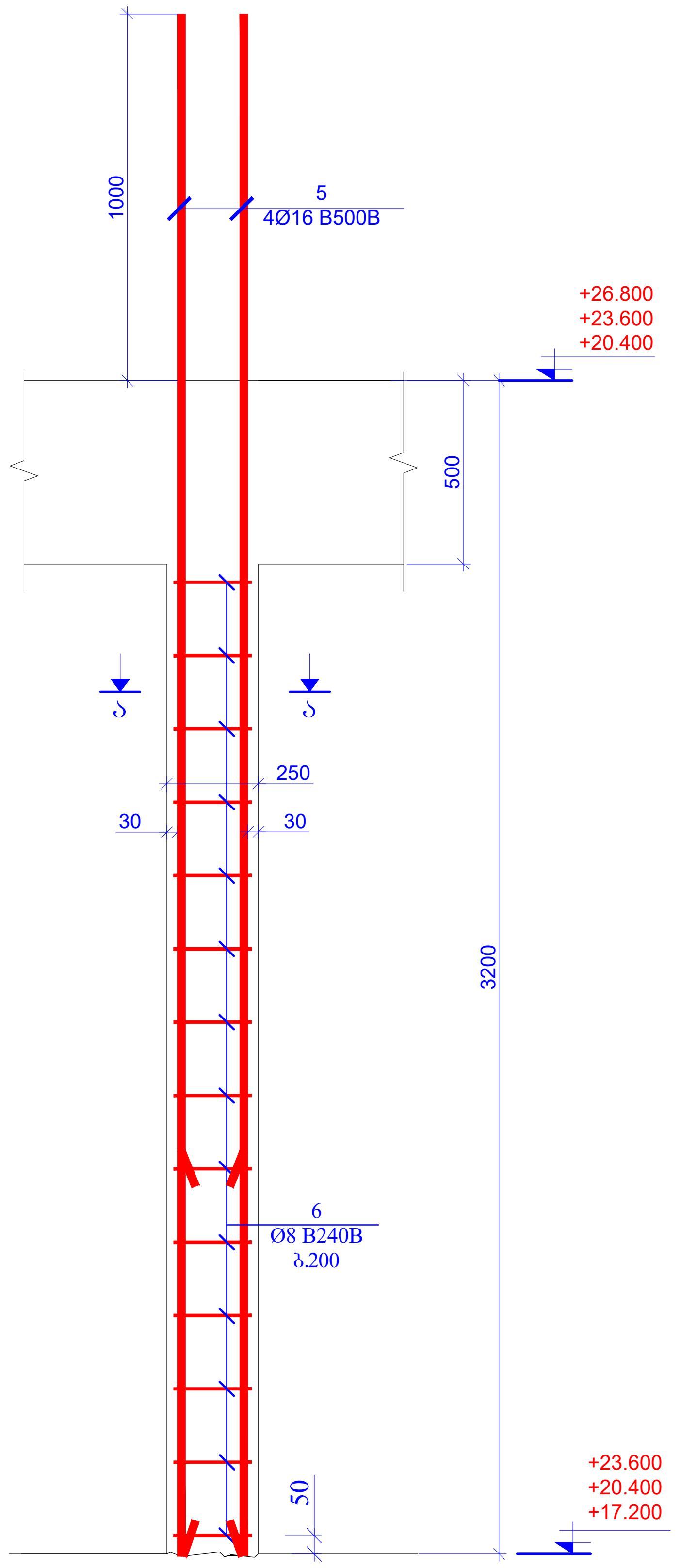
1000
5
4Ø16 B500B
+26.800
+23.600
+20.400
500
ა
ა
250
30
30
3200
6
Ø8 B240B
ბ.200
50
+23.600
+20.400
+17.200

ჭრილი ა-ა
მ.1:20

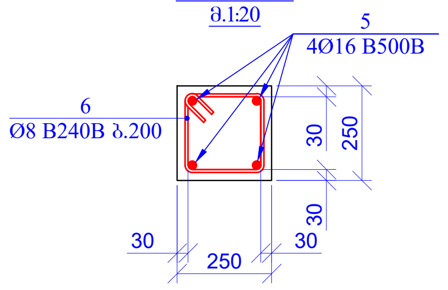
5
4Ø16 B500B
6
Ø8 B240B ბ.200
30
250
30
30
250
30

პოზ.6

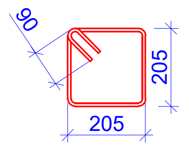

L=1000მმ

პოზ. 3

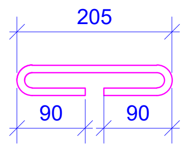

L=385მმ

პოზ. 4

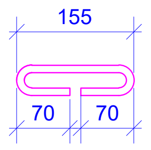

L=295მმ

სპეციფიკაცია მოცემულია ერთი ნიშნულისთვის

პოზ.	აღნიშვნა	დასახელება				რაოდ.	წონა, კგ	
		კედლები ნიშნ. +17.200; +20.400; +23.600						
		დეტალები					ერთეული (კგ)	სულ (კგ)
1		Ø 12	B500B	ℓ=	3800	440	3.38	1486.04
2	დაიჭრას ადგილზე	Ø 12	B500B	ℓ=	1650000	–	1466.48	1466.48
3		Ø 8	B240B	ℓ=	385	380	0.15	57.79
4		Ø 8	B240B	ℓ=	295	350	0.12	40.78
5		Ø 16	B500B	ℓ=	4400	24	6.95	166.85
6		Ø 8	B240B	ℓ=	1000	84	0.40	33.18
							ჯამი:	3251.13
		ბეტონი B30						28.42

მასალების ჯამური ხარჯი (კედლები ნიშნ. +17.200; +20.400; +23.600)

არმატურის ხარჯი, კგ; სახ. სტანდარტი 5781-82*

Ø6 B240B	Ø8 B240B	Ø8 B500B	Ø10 B500B	Ø12 B500B	Ø14 B500B	Ø16 B500B	Ø18 B500B	Ø20 B500B	Ø22 B500B	Ø25 B500B	Ø28 B500B	Ø32 B500B
0.00	395.27	0.00	0.00	8857.55	0.00	500.56	0.00	0.00	0.00	0.00	0.00	0.00
											ჯამი:	9753.38
										ბეტონი B30	85.25	მ³

ფურცლის ფორმატი A2	ქ. თბილისი 2026	
	ფაილის დასახელება:	
პროექტის სახელწოდება: ქ.თბილისი, ანზია ბოჭორიშვილის ქ. №29 მრავალბინიანი საცხოვრებელი სახლი საკ. კოდი 01.11.12.015.264		
თანამდებობა	გვარი	ხელმოწერა
შეასრულა	ზ.ყველაშვილი	
შეამოწმა	თ.მაცაბერიძე	თ.
პროექტის №:	ნახაზის სახელწოდება: კვეთი 1-1; 2-2 ბულარი 1 სპეციფიკაცია	
თარიღი: 20 ივლისი 2026		
კონსტრუქციული პროექტი		
სტადია	მუშა პროექტი	
ნახაზის #:	კ- 101	რევიზია: 01

კედლების განლაგების გეგმა
ნიშნ. +26.800; +30.000; +33.200
მ. 1:100

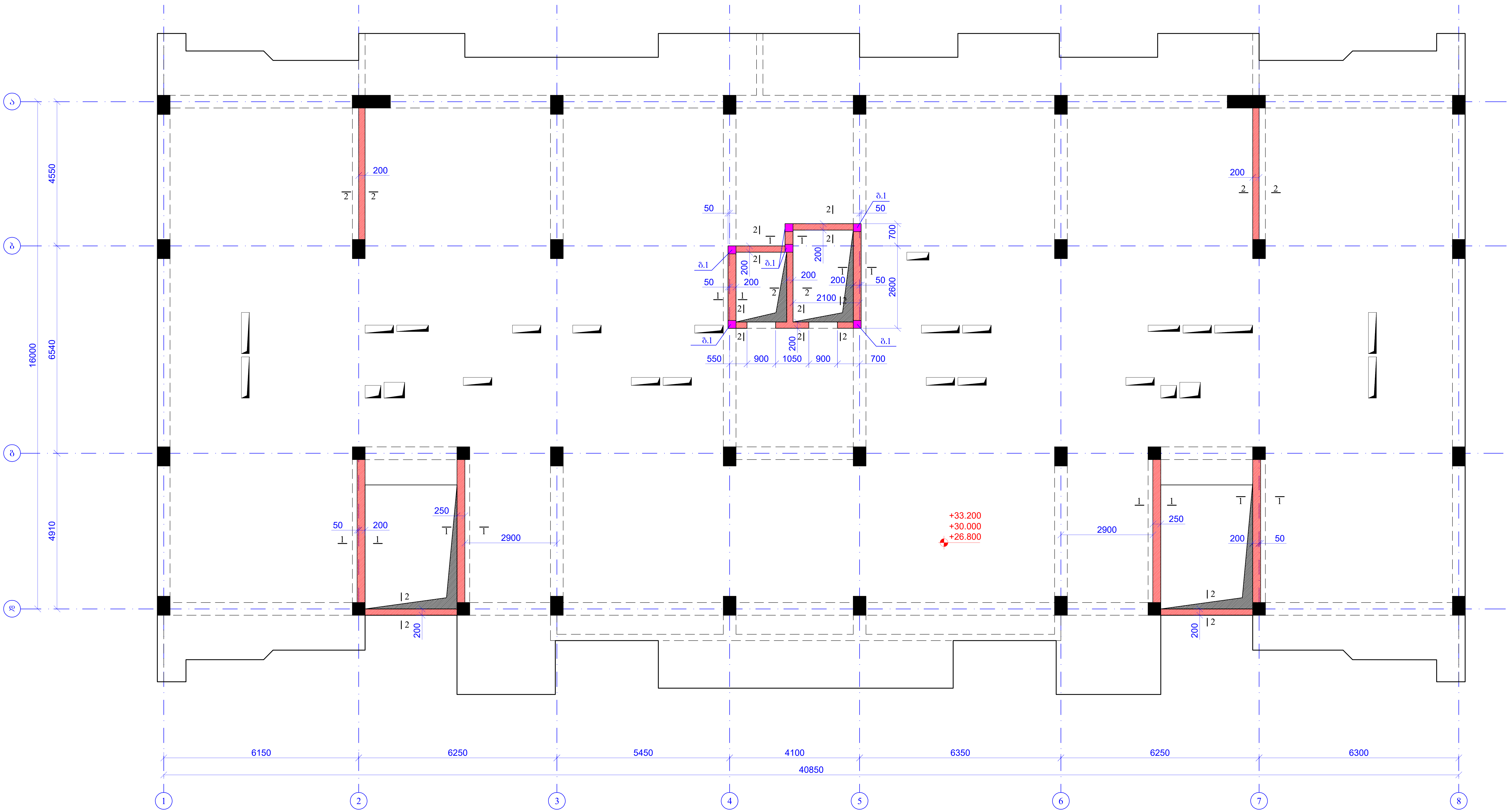
ა
ბ
გ
დ
4550
6540
4910
16000
200
2
50
700
2600
2100
200
900
1050
550
ფ.1
+33.200
+30.000
+26.800
250
2900
6150
6250
5450
4100
6350
6300
40850
1
2
3
4
5
6
7
8

ფურცლის ფორმატი A2	ქ. თბილისი 2026
	ფაილის დასახელება:

პროექტის სახელწოდება:

ქ.თბილისი, ანგია ბოჭორიშვილის ქ. №29
მრავალბინიანი საცხოვრებელი სახლი
საკ. კოდი 01.11.12.015.264

თანამდებობა	გვარი	ხელმოწერა
შეასრულა	ზ.ყველაშვილი	
შეამოწმა	თ.მაცაბერიძე	

პროექტის №:	ნახაზის სახელწოდება: კედლების განლაგების გეგმა ნიშნ. +26.800; +30.000; +33.200
თარიღი: 20 ივლისი 2026	
კონსტრუქციული პროექტი	
სტადია	მუშა პროექტი
ნახაზის #:	კ- 102 რევიზია: 01

კვეთი 1-1
მ 1:20

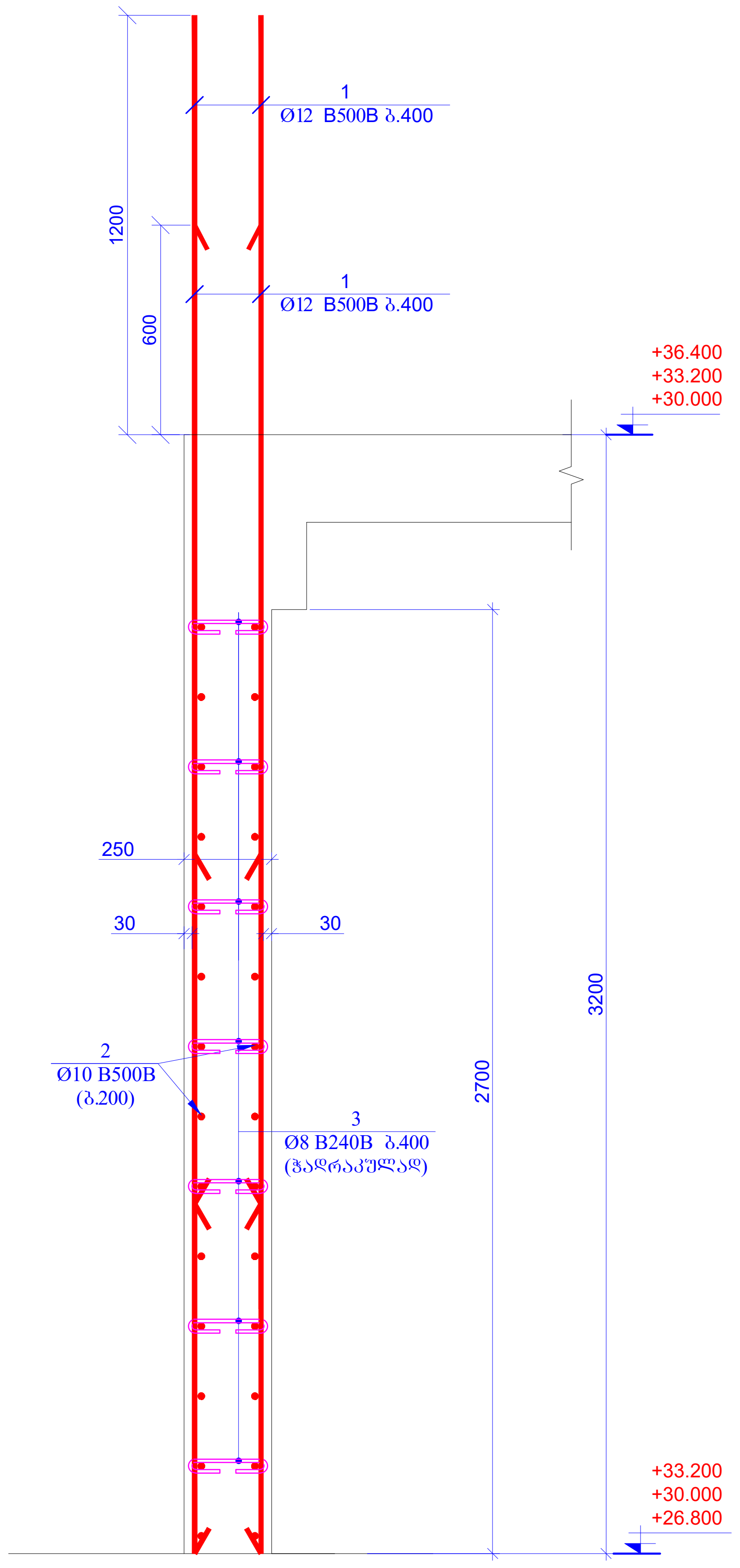
1
Ø12 B500B ბ.400
1
Ø12 B500B ბ.400
1200
600
+36.400
+33.200
+30.000
250
30
30
2
Ø10 B500B
(ბ.200)
3
Ø8 B240B ბ.400
(ჭადრაკულად)
2700
3200
+33.200
+30.000
+26.800

კვეთი 2-2
მ 1:20

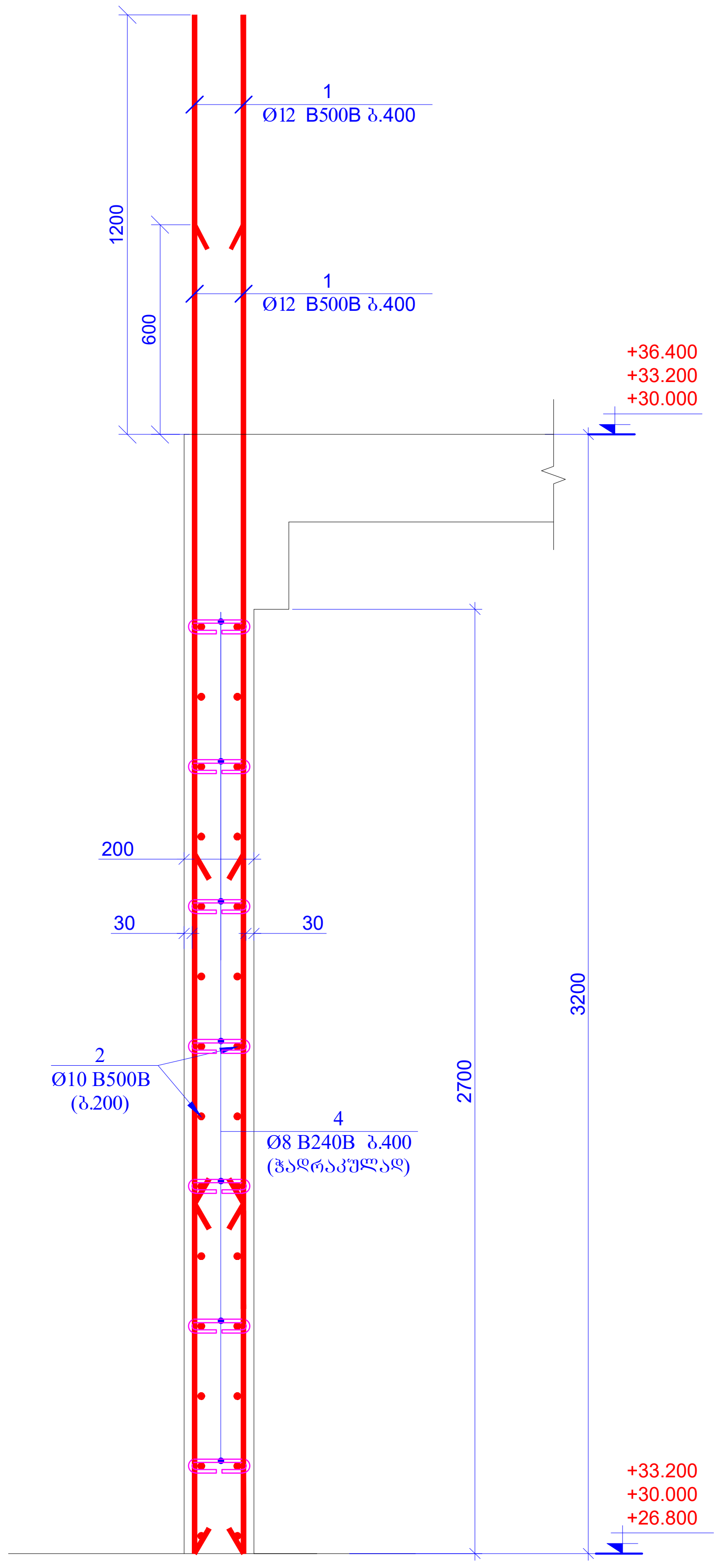
1
Ø12 B500B ბ.400
1
Ø12 B500B ბ.400
1200
600
+36.400
+33.200
+30.000
200
30
30
2
Ø10 B500B
(ბ.200)
4
Ø8 B240B ბ.400
(ჭადრაკულად)
2700
3200
+33.200
+30.000
+26.800

ბულარი 1 (6ც)
მ 1:20

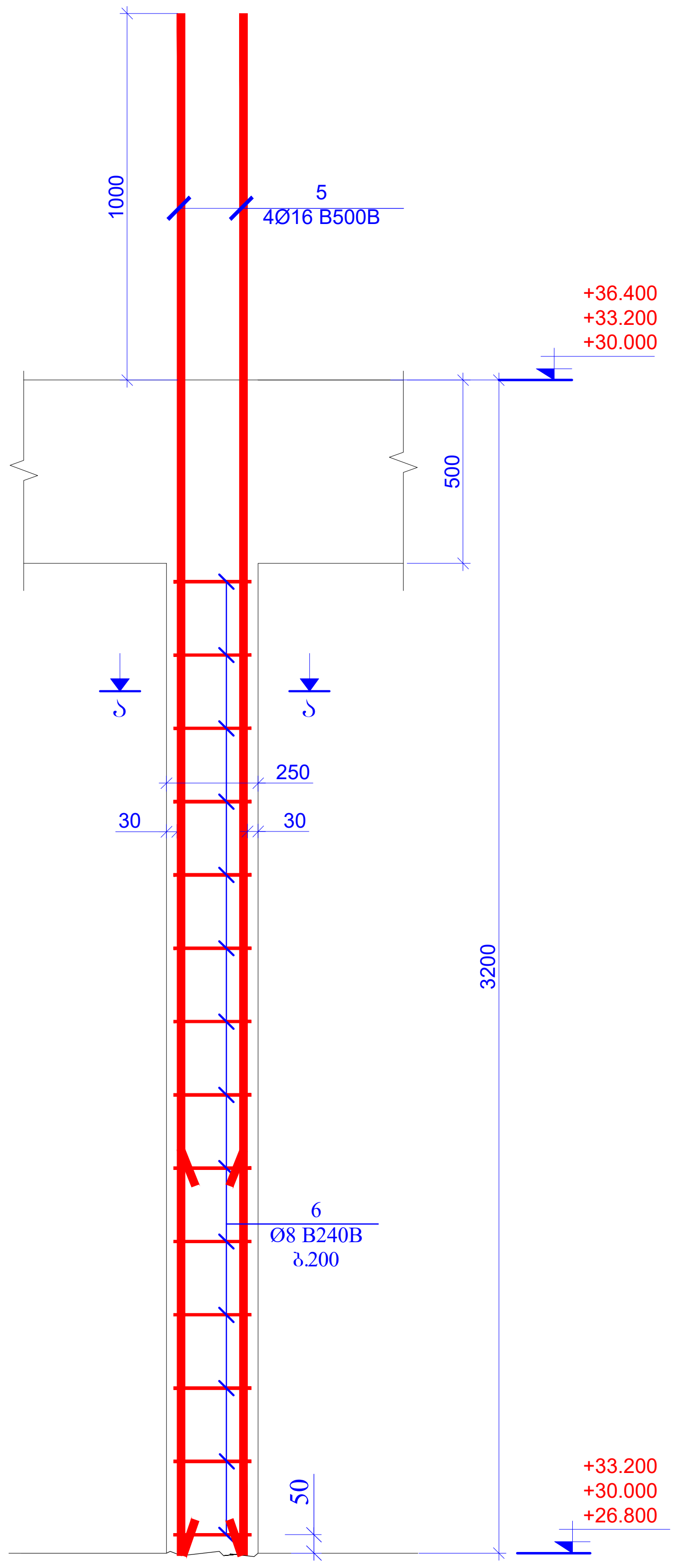
1000
5
4Ø16 B500B
+36.400
+33.200
+30.000
500
ა
ა
250
30
30
6
Ø8 B240B
ბ.200
3200
50
+33.200
+30.000
+26.800

ჭრილი ა-ა
მ.1:20

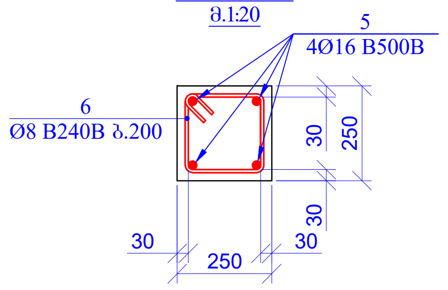
5
4Ø16 B500B
6
Ø8 B240B ბ.200
30
250
30
30
250
30

პოზ.6

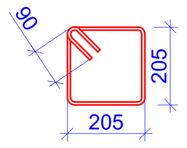

L=1000მმ

პოზ. 3

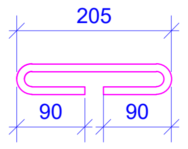

L=385მმ

პოზ. 4

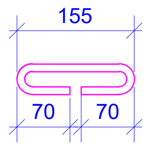

L=295მმ

სპეციფიკაცია მოცემულია ერთი ნიშნულისთვის

პოზ.	აღნიშვნა	დასახელება	რაოდ.	წონა, კგ	
		კედლები ნიშნ. +26.800; +30.000; +33.200			
		დეტალები		ერთეული (კგ)	სულ (კგ)
1		Ø 12 B500B ℓ= 3800	440	3.38	1486.04
2	დაიჭრას ადგილზე	Ø 10 B500B ℓ= 1650000	-	1018.39	1018.39
3		Ø 8 B240B ℓ= 385	380	0.15	57.79
4		Ø 8 B240B ℓ= 295	350	0.12	40.78
5		Ø 16 B500B ℓ= 4400	24	6.95	166.85
6		Ø 8 B240B ℓ= 1000	84	0.40	33.18
				ჯამი:	2803.03
		ბეტონი B30			28.42

მასალების ჯამური ხარჯი (კედლები ნიშნ. +26.800; +30.000; +33.200)

არმატურის ხარჯი, კგ; სახ. სტანდარტი 5781-82*

Ø6 B240B	Ø8 B240B	Ø8 B500B	Ø10 B500B	Ø12 B500B	Ø14 B500B	Ø16 B500B	Ø18 B500B	Ø20 B500B	Ø22 B500B	Ø25 B500B	Ø28 B500B	Ø32 B500B
0.00	395.27	0.00	3055.17	4458.11	0.00	500.56	0.00	0.00	0.00	0.00	0.00	0.00
											ჯამი:	8409.10
									ბეტონი	B30	85.25	მ³

ფურცლის ფორმატი A2	ქ. თბილისი 2026	
	ფაილის დასახელება:	
პროექტის სახელწოდება: ქ.თბილისი, ანგია ბოჭორიშვილის ქ. №29 მრავალბინიანი საცხოვრებელი სახლი საკ. კოდი 01.11.12.015.264		
თანამდებობა	გვარი	ხელმოწერა
შეასრულა	ზ.ყველაშვილი	
შეამოწმა	თ.მაცაბერიძე	თ.
პროექტის №:	ნახაზის სახელწოდება: კვეთი 1-1; 2-2 ბულარი 1 სპეციფიკაცია	
თარიღი: 20 ივლისი 2026		
კონსტრუქციული პროექტი		
სტადია	მუშა პროექტი	
ნახაზის #:	კ- 103	რევიზია: 01

კედლების განლაგების გეგმა
ნიშნ. +36.400
მ. 1:100

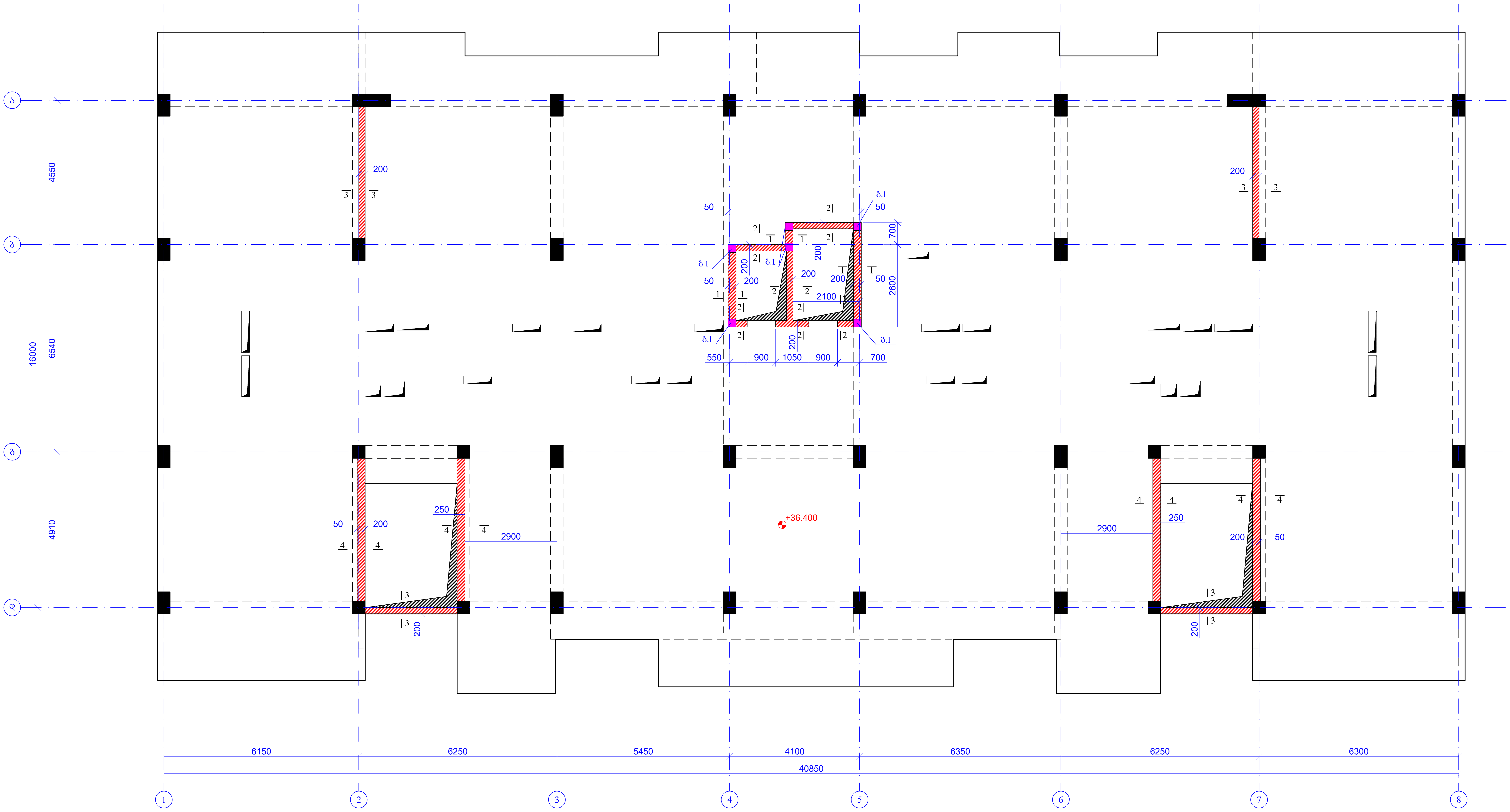
ა
ბ
გ
დ
4550
6540
4910
16000
200
3
50
2
1
ბ.1
700
2600
2100
550
900
1050
700
250
2900
+36.400
6150
6250
5450
4100
6350
6300
40850
1
2
3
4
5
6
7
8

ფურცლის ფორმატი A2	ქ. თბილისი 2026 ფაილის დასახელება:

პროექტის სახელწოდება:

ქ.თბილისი, ანგია ბოჭორიშვილის ქ. №29
მრავალბინიანი საცხოვრებელი სახლი
საკ. კოდი 01.11.12.015.264

თანამდებობა	გვარი	ხელმოწერა
შეასრულა	ზ.ყველაშვილი	
შეამოწმა	თ.მაცაბერიძე	თ.

პროექტის №:

თარიღი:
20 ივლისი 2026

კონსტრუქციული პროექტი

ნახაზის სახელწოდება:
კედლების განლაგების გეგმა
ნიშნ. +36.400

სტადია	მუშა პროექტი
ნახაზის #:	კ- 104
რევიზია: 01	

კვეთი 1-1
მ 1:20

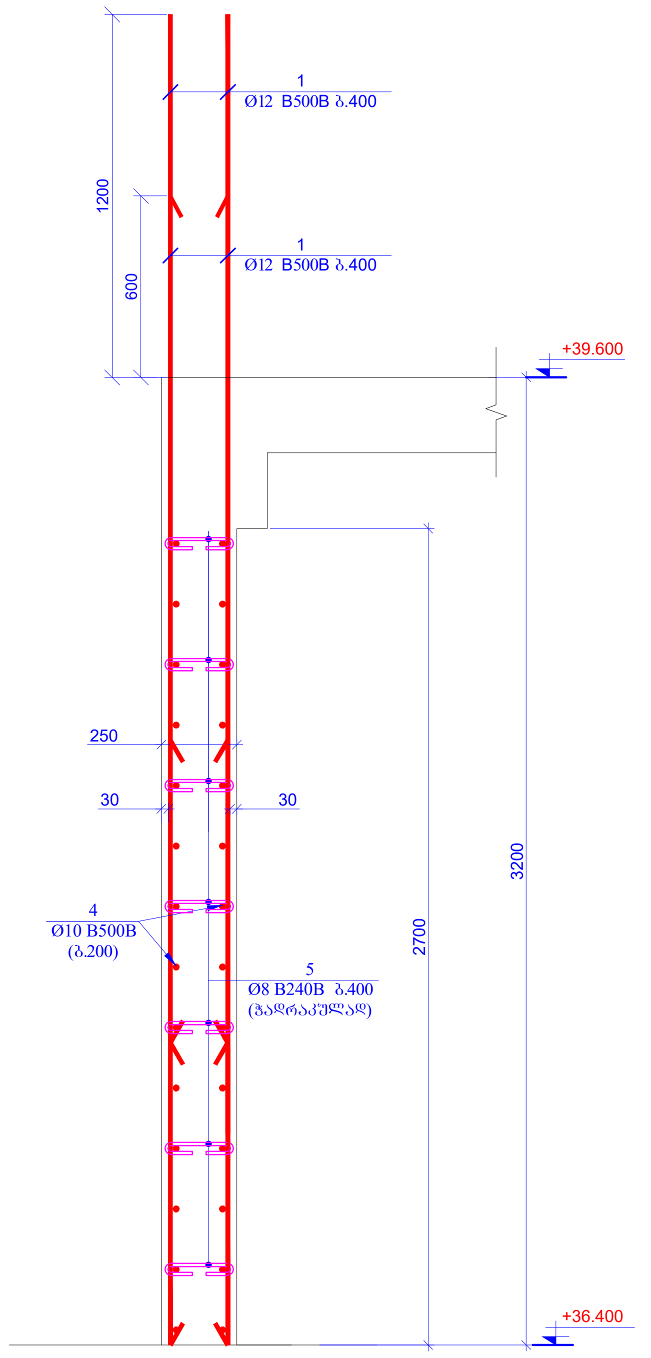
1
Ø12 B500B ბ.400
1
Ø12 B500B ბ.400
1200
600
+39.600
250
30
30
4
Ø10 B500B
(ბ.200)
5
Ø8 B240B ბ.400
(ჭადრაკულად)
2700
3200
+36.400

კვეთი 2-2
მ 1:20

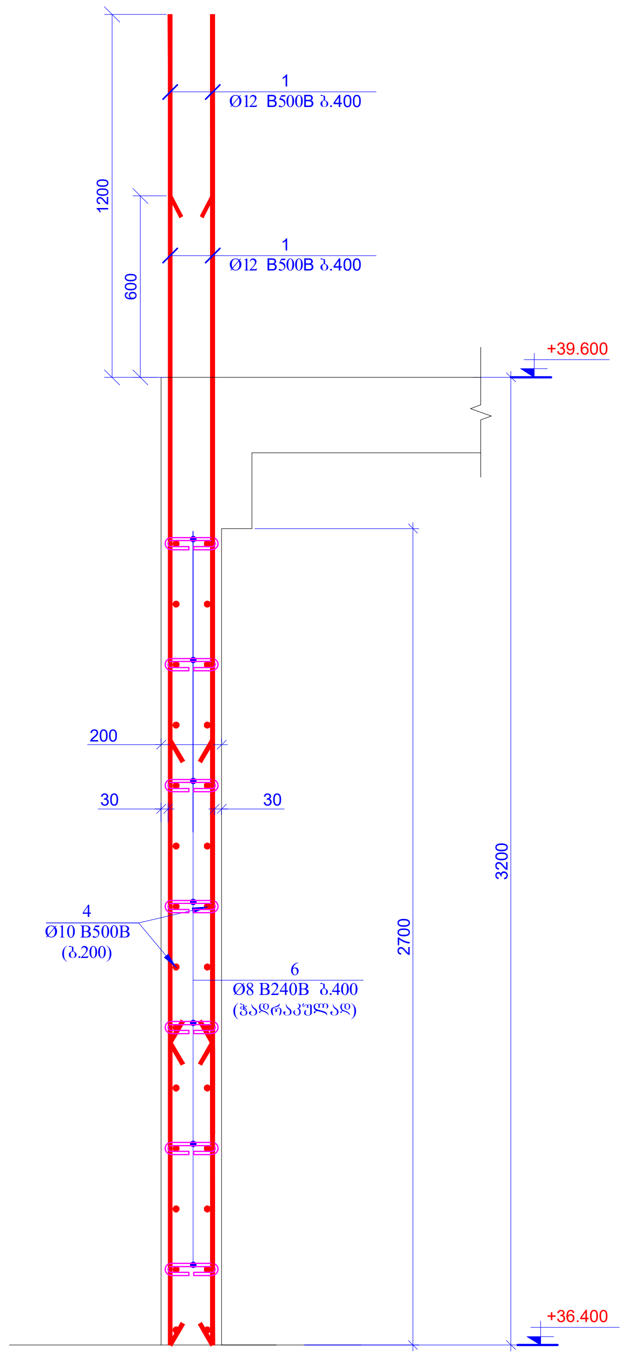
1
Ø12 B500B ბ.400
1
Ø12 B500B ბ.400
1200
600
+39.600
200
30
30
4
Ø10 B500B
(ბ.200)
6
Ø8 B240B ბ.400
(ჭადრაკულად)
2700
3200
+36.400

კვეთი 3-3
მ 1:20

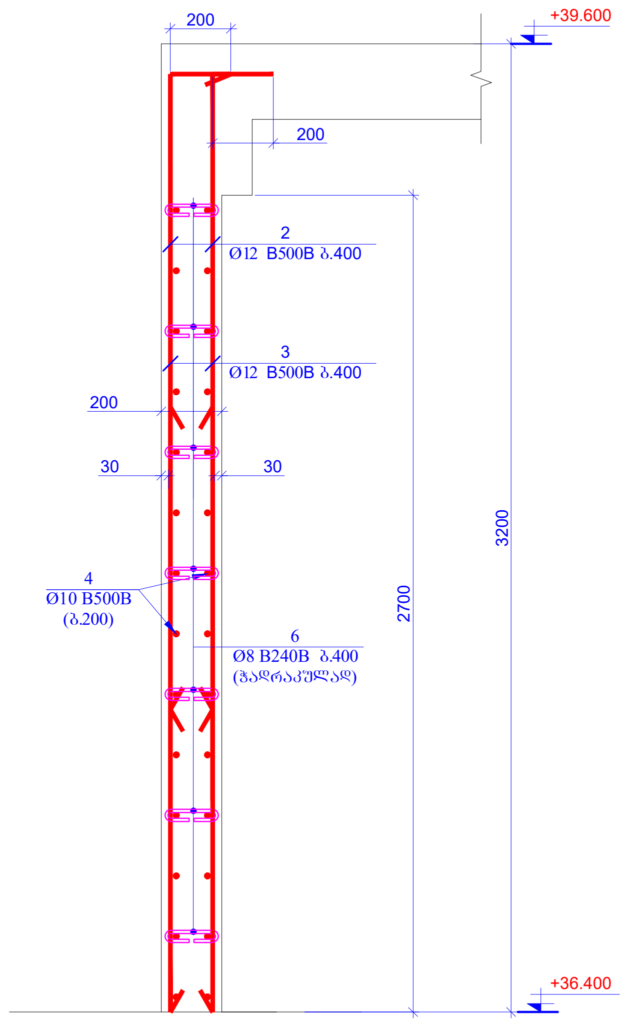
200
200
+39.600
2
Ø12 B500B ბ.400
3
Ø12 B500B ბ.400
200
30
30
4
Ø10 B500B
(ბ.200)
6
Ø8 B240B ბ.400
(ჭადრაკულად)
2700
3200
+36.400

კვეთი 4-4
მ 1:20

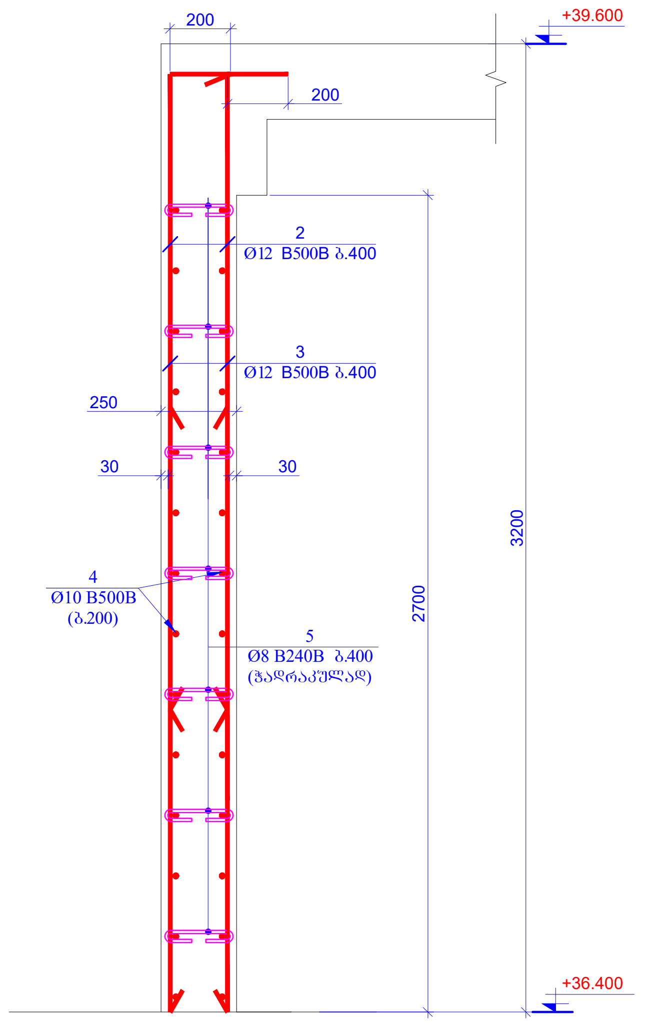
200
200
+39.600
2
Ø12 B500B ბ.400
3
Ø12 B500B ბ.400
250
30
30
4
Ø10 B500B
(ბ.200)
5
Ø8 B240B ბ.400
(ჭადრაკულად)
2700
3200
+36.400

ბულარი 1 (6ც)
მ 1:20

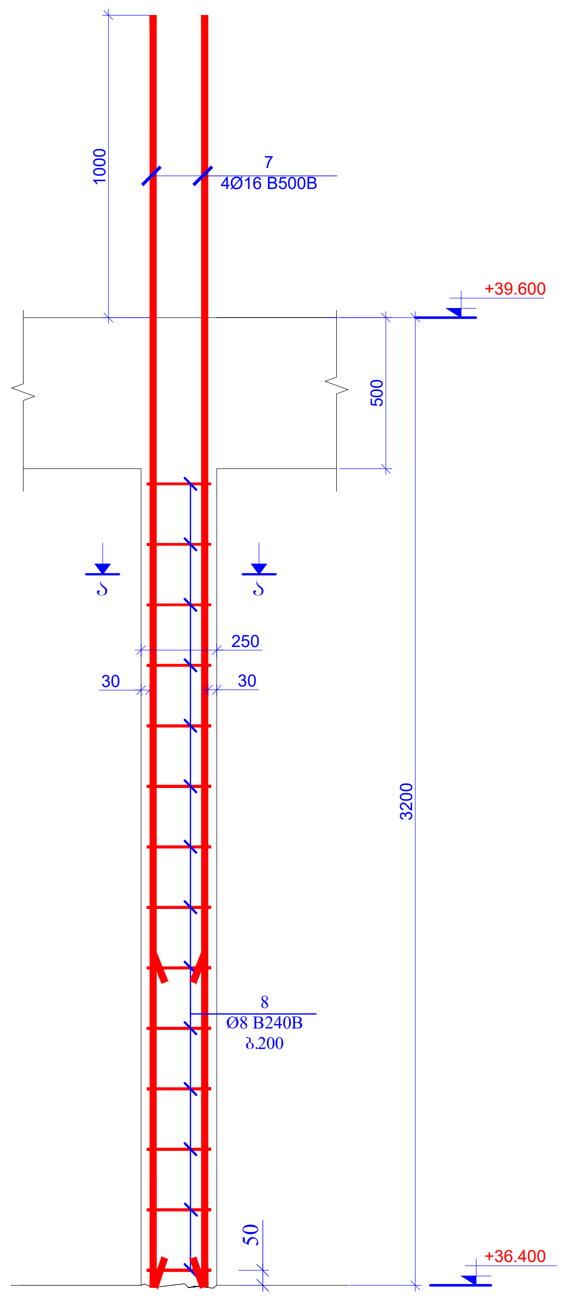
1000
7
4Ø16 B500B
+39.600
500
ა
ა
250
30
30
8
Ø8 B240B
ბ.200
50
3200
+36.400

ჭრილი ა-ა
მ.1:20

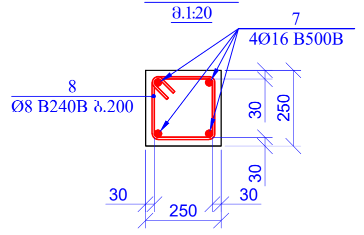
7
4Ø16 B500B
8
Ø8 B240B ბ.200
30
250
30
30
250
30

პოზ.8

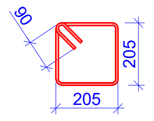

L=1000მმ

პოზ. 5

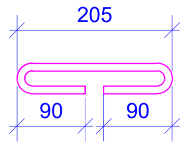

L=385მმ

პოზ. 6

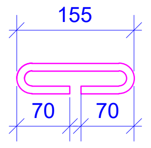

L=295მმ

პოზ.	აღნიშვნა	დასახელება				რაოდ.	წონა, კგ	
		კედლები ნიშნ. +36.400						
		დეტალები					ერთეული (კგ)	სულ (კგ)
1		Ø 12	B500B	ℓ=	3800	130	3.38	439.06
2		Ø 12	B500B	ℓ=	3300	155	2.93	454.61
3		Ø 12	B500B	ℓ=	2700	155	2.40	371.95
4	დაიჭრას ადგილზე	Ø 10	B500B	ℓ=	1650000	-	1018.39	1018.39
5		Ø 8	B240B	ℓ=	385	380	0.15	57.79
6		Ø 8	B240B	ℓ=	295	350	0.12	40.78
7		Ø 16	B500B	ℓ=	4400	24	6.95	166.85
8		Ø 8	B240B	ℓ=	1000	84	0.40	33.18
							ჯამი:	2582.62
		ბეტონი B30						28.42

მასალების ჯამური ხარჯი (კედლები ნიშნ. +36.400)												
არმატურის ხარჯი, კგ; სახ. სტანდარტი 5781-82*												
Ø6 B240B	Ø8 B240B	Ø8 B500B	Ø10 B500B	Ø12 B500B	Ø14 B500B	Ø16 B500B	Ø18 B500B	Ø20 B500B	Ø22 B500B	Ø25 B500B	Ø28 B500B	Ø32 B500B
0.00	131.76	0.00	1018.39	1265.62	0.00	166.85	0.00	0.00	0.00	0.00	0.00	0.00
											ჯამი:	2582.62
										ბეტონი B30	28.42	მ³

ფურცლის ფორმატი A2	ქ. თბილისი 2026	
	ფაილის დასახელება:	
პროექტის სახელწოდება: ქ.თბილისი, ანგია ბოჭორიშვილის ქ. №29 მრავალბინიანი საცხოვრებელი სახლი საკ. კოდი 01.11.12.015.264		
თანამდებობა	გვარი	ხელმოწერა
შეასრულა	ზ.ქველაშვილი	
შეამოწმა	თ.მაცაბერიძე	თ.
პროექტის №:	ნახაზის სახელწოდება: კვეთი 1-1; 2-2; 3-3; 4-4 ბულარი 1 სპეციფიკაცია	
თარიღი: 20 ივლისი 2026		
კონსტრუქციული პროექტი		
სტადია	მუშა პროექტი	
ნახაზის #:	კ- 105	რევიზია: 01

კედლების განლაგების გეგმა
ნიშნ. +39.600
მ. 1:100

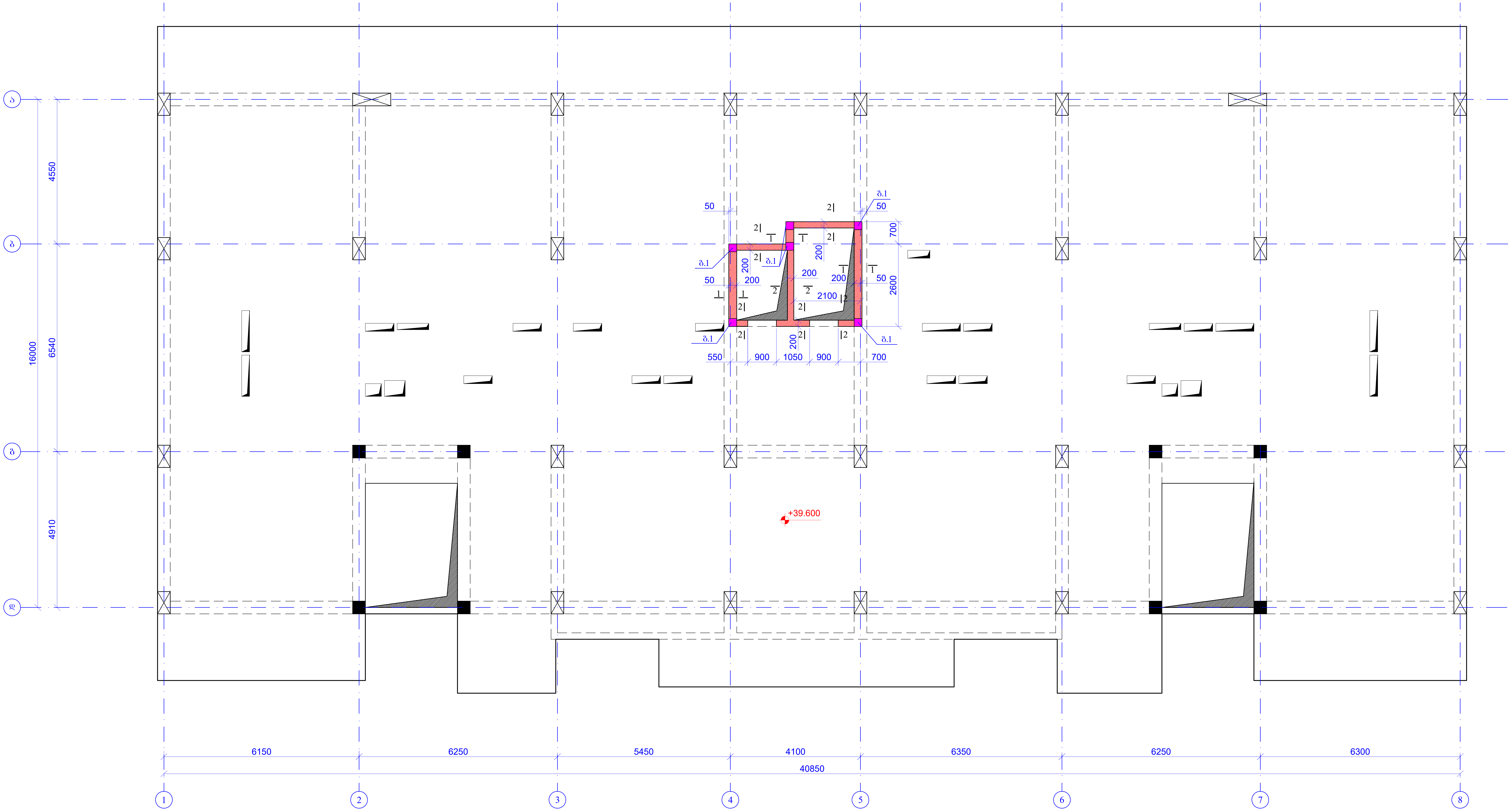
ა
ბ
გ
დ
4550
6540
4910
16000
50
200
2100
2600
700
550
900
1050
900
700
კ.1
2
+39.600
6150
6250
5450
4100
6350
6250
6300
40850
1
2
3
4
5
6
7
8

ფურცლის ფორმატი A2	ქ. თბილისი 2026 ფაილის დასახელება:	
პროექტის სახელწოდება: ქ.თბილისი, ანგია ბოჭორიშვილის ქ. №29 მრავალბინიანი საცხოვრებელი სახლი საკ. კოდი 01.11.12.015.264		
თანამდებობა	გვარი	ხელმოწერა
შეასრულა	ზ.ყველაშვილი	
შეამოწმა	თ.მაცაბერიძე	თ.
პროექტის №:	ნახაზის სახელწოდება: კედლების განლაგების გეგმა ნიშნ. +39.600	
თარიღი: 20 ივლისი 2026		
კონსტრუქციული პროექტი		
სტადია	მუშა პროექტი	
ნახაზის #:	კ- 106	რევიზია: 01

კვეთი 1-1
მ 1:20

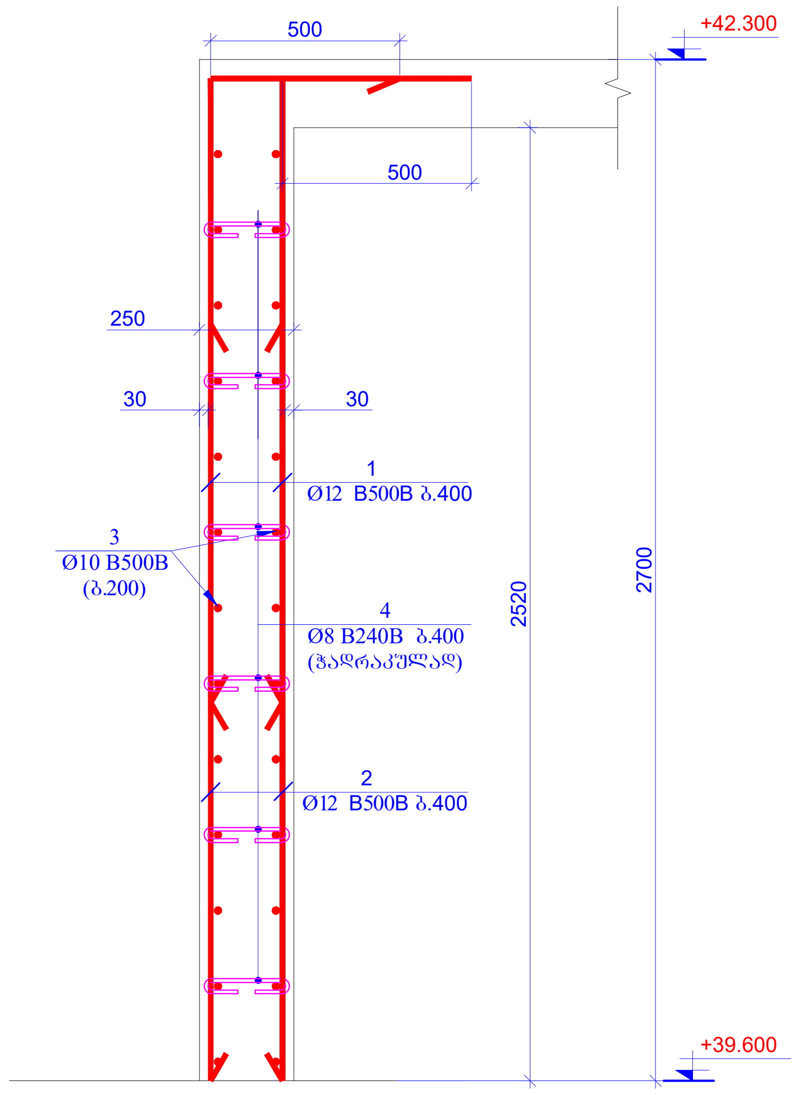
500
+42.300
500
250
30
30
1
Ø12 B500B ბ.400
3
Ø10 B500B
(ბ.200)
4
Ø8 B240B ბ.400
(ჭადრაკულად)
2
Ø12 B500B ბ.400
2520
2700
+39.600

კვეთი 2-2
მ 1:20

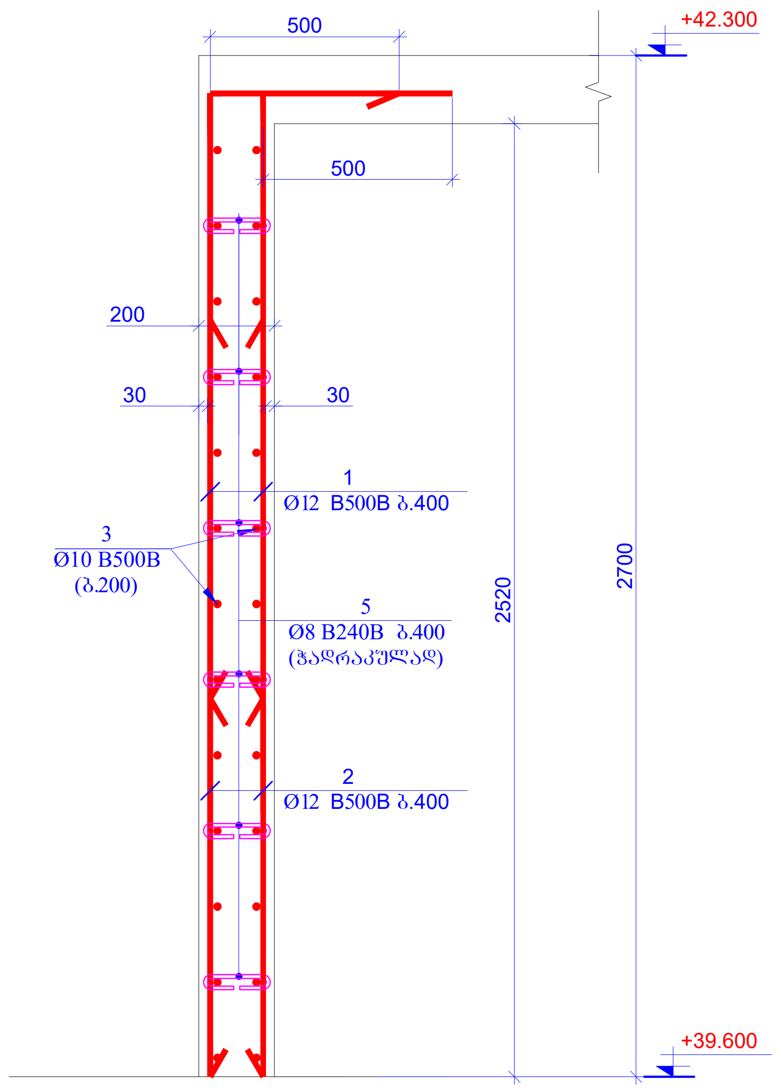
500
+42.300
500
200
30
30
1
Ø12 B500B ბ.400
3
Ø10 B500B
(ბ.200)
5
Ø8 B240B ბ.400
(ჭადრაკულად)
2
Ø12 B500B ბ.400
2520
2700
+39.600

ბულარი 1 (6ც)
მ 1:20

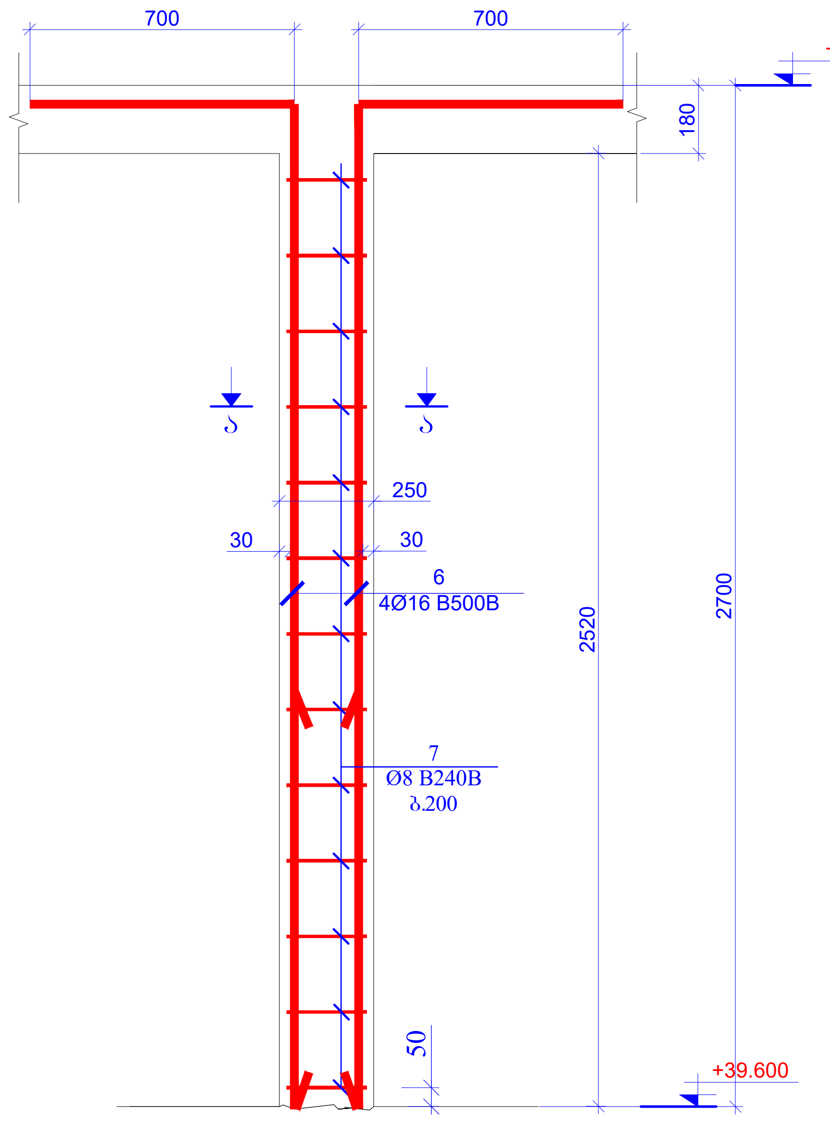
700
700
180
+42.300
ა
ა
250
30
30
6
4Ø16 B500B
7
Ø8 B240B
ბ.200
50
2520
2700
+39.600

ჭრილი ა-ა
მ.1:20

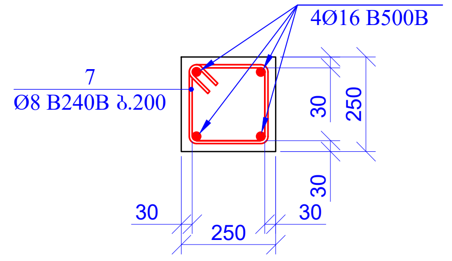
6
4Ø16 B500B
7
Ø8 B240B ბ.200
30
250
30
30
250
30

პოზ.7

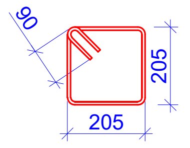

L=1000მმ

პოზ. 4

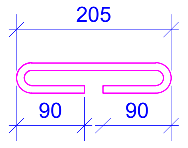

L=385მმ

პოზ. 5

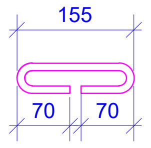

L=295მმ

პოზ.	აღნიშვნა	დასახელება				რაოდ.	წონა, კგ	
		კედლები ნიშ. +39.600						
		დეტალები					ერთეული (კგ)	სულ (კგ)
1		Ø 12	B500B	ℓ=	3100	66	2.76	181.84
2		Ø 12	B500B	ℓ=	2500	66	2.22	146.65
3	დაიჭრას ადგილზე	Ø 10	B500B	ℓ=	370000	-	228.37	228.37
4		Ø 8	B240B	ℓ=	385	80	0.15	12.17
5		Ø 8	B240B	ℓ=	295	120	0.12	13.98
6		Ø 16	B500B	ℓ=	3000	24	4.74	113.76
7		Ø 8	B240B	ℓ=	1000	90	0.40	35.55
							ჯამი:	732.32
		ბეტონი B30						7.68

მასალების ჯამური ხარჯი (კედლები ნიშ. +39.600)

არმატურის ხარჯი, კგ; სახ. სტანდარტი 5781-82*

Ø6 B240B	Ø8 B240B	Ø8 B500B	Ø10 B500B	Ø12 B500B	Ø14 B500B	Ø16 B500B	Ø18 B500B	Ø20 B500B	Ø22 B500B	Ø25 B500B	Ø28 B500B	Ø32 B500B
0.00	61.70	0.00	228.37	328.49	0.00	113.76	0.00	0.00	0.00	0.00	0.00	0.00
											ჯამი:	732.32
										ბეტონი B30	7.68	მ³

მასალების ჯამური ხარჯი (კედლები)

არმატურის ხარჯი, კგ; სახ. სტანდარტი 5781-82*

Ø6 B240B	Ø8 B240B	Ø8 B500B	Ø10 B500B	Ø12 B500B	Ø14 B500B	Ø16 B500B	Ø18 B500B	Ø20 B500B	Ø22 B500B	Ø25 B500B	Ø28 B500B	Ø32 B500B
0.00	2382.59	0.00	4301.93	30686.89	14225.15	7485.00	0.00	5570.66	0.00	1351.68	0.00	0.00
											ჯამი:	66003.90
										ბეტონი B30	533.12	მ³

ფურცლის ფორმატი A2	ქ. თბილისი 2026 ფაილის დასახელება:	
პროექტის სახელწოდება: ქ.თბილისი, ანგია ბოჭორიშვილის ქ. №29 მრავალბინიანი საცხოვრებელი სახლი საკ. კოდი 01.11.12.015.264		
თანამდებობა	გვარი	ხელმოწერა
შეასრულა	ზ.ქველაშვილი	
შეამოწმა	თ.მაცაბერიძე	თ.
პროექტის №:	ნახაზის სახელწოდება: კვეთი 1-1; 2-2 3-3; 4-4 სპეციფიკაცია	
თარიღი: 20 ივლისი 2026		
კონსტრუქციული პროექტი		
სტადია	მუშა პროექტი	
ნახაზის #:	კ- 107	რევიზია: 01

რკ/ბ-ის მონოლითური რიგელების განლაგების გეგმა

ნიშნ. -2.900

მ. 1:100

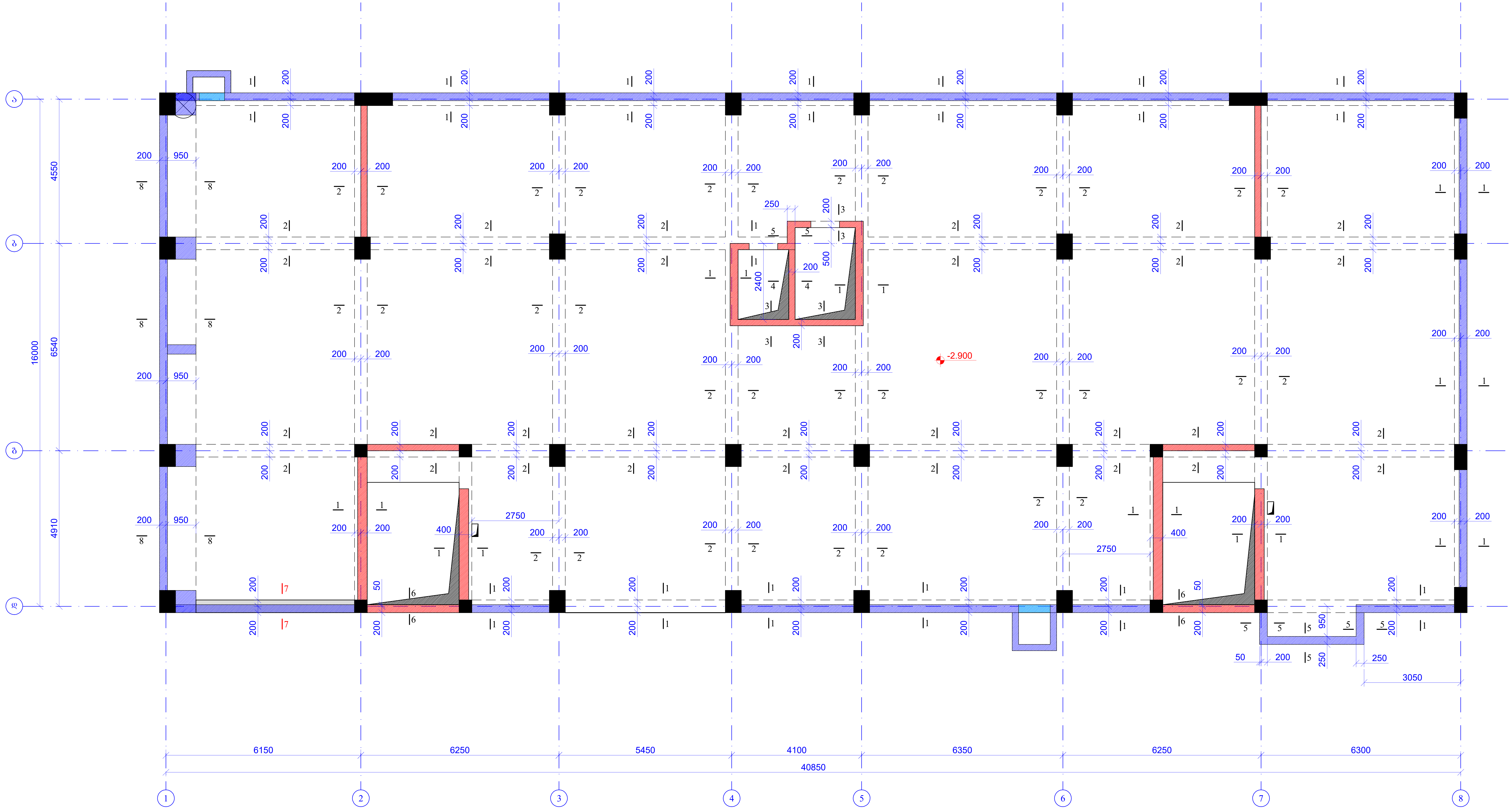
ა
ბ
გ
დ
4550
6540
4910
16000
-2.900
2400
500
2750
3050
6150
6250
5450
4100
6350
6250
6300
40850
1
2
3
4
5
6
7
8

ფურცლის ფორმატი A2	ქ. თბილისი 2026
	ფაილის დასახელება:

პროექტის სახელწოდება:

ქ.თბილისი, ანგია ბოჭორიშვილის ქ. №29
მრავალბინიანი საცხოვრებელი სახლი
საკ. კოდი 01.11.12.015.264

თანამდებობა	გვარი	ხელმოწერა
შეასრულა	ზ.ყველაშვილი	
შეამოწმა	თ.მაცაბერიძე	

პროექტის №:

თარიღი:
20 ივლისი 2026

კონსტრუქციული პროექტი

ნახაზის სახელწოდება:
რკ/ბ-ის მონოლითური რიგელების განლაგების გეგმა
ნიშნ. -2.900

სტადია	მუშა პროექტი
ნახაზის #:	კ- 108
რევიზია: 01	

რიგელების ზედა შრის დამატებითი არმირების გეგმა
ნიშნ. -2.900
მ. 1:100

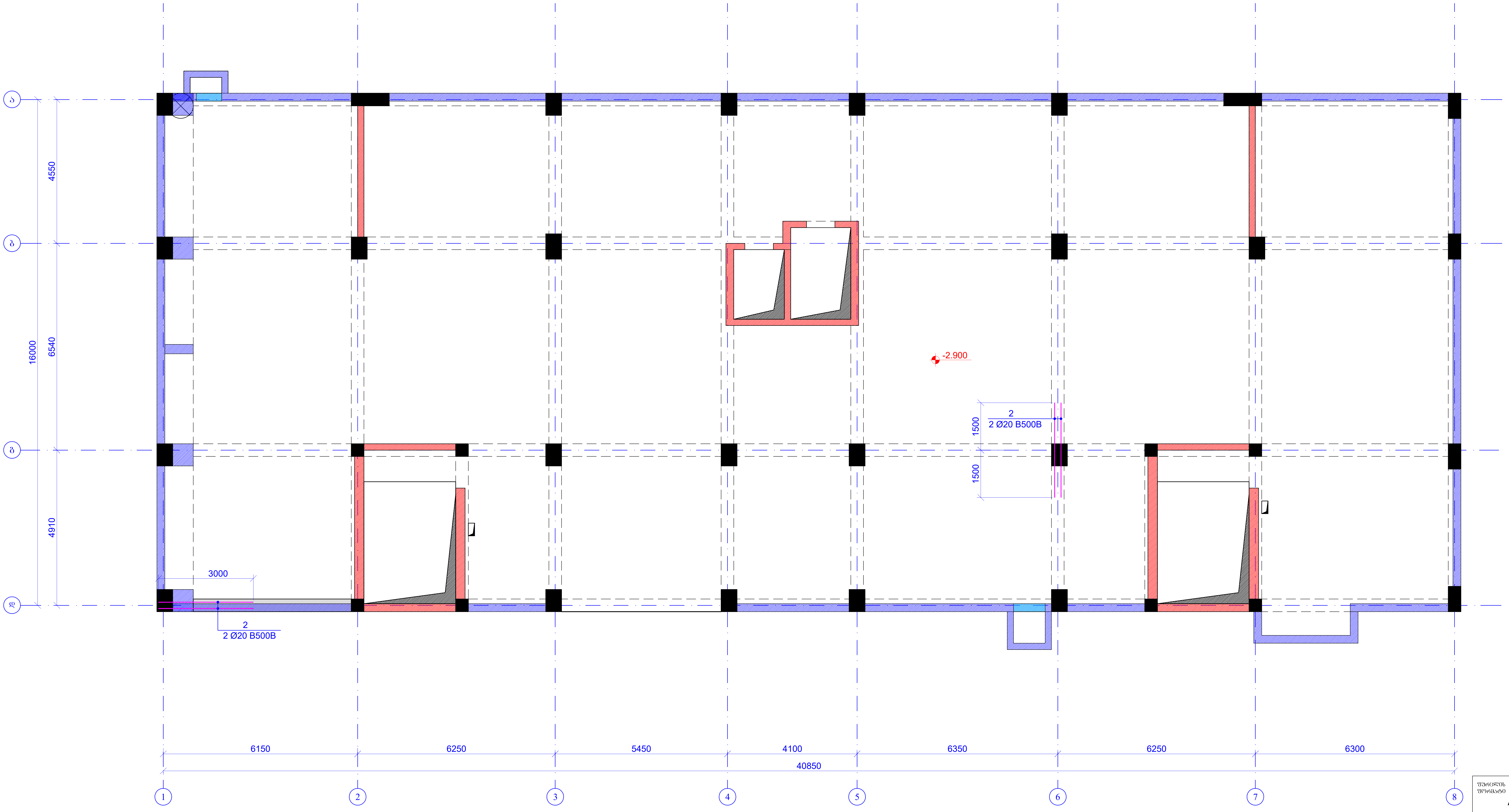
ა
ბ
გ
დ
4550
6540
4910
16000
-2.900
2
2 Ø20 B500B
1500
1500
3000
2
2 Ø20 B500B
6150
6250
5450
4100
6350
6250
6300
40850
1
2
3
4
5
6
7
8

ფურცლის ფორმატი A2	ქ. თბილისი 2026
	ფაილის დასახელება:

პროექტის სახელწოდება:

ქ.თბილისი, ანგია ბოჭორიშვილის ქ. №29
მრავალბინიანი საცხოვრებელი სახლი
საკ. კოდი 01.11.12.015.264

თანამდებობა	გვარი	ხელმოწერა
შეასრულა	ზ.ყველაშვილი	
შეამოწმა	თ.მაცაბერიძე	თ.

პროექტის №:

თარიღი:
20 ივლისი 2026

კონსტრუქციული პროექტი

ნახაზის სახელწოდება:
რიგელების ზედა შრის დამატებითი არმირების გეგმა
ნიშნ. -2.900

სტადია: მუშა პროექტი

ნახაზის #: კ- 109 რევიზია: 01

კვეთი 1-1
მ. 1:20

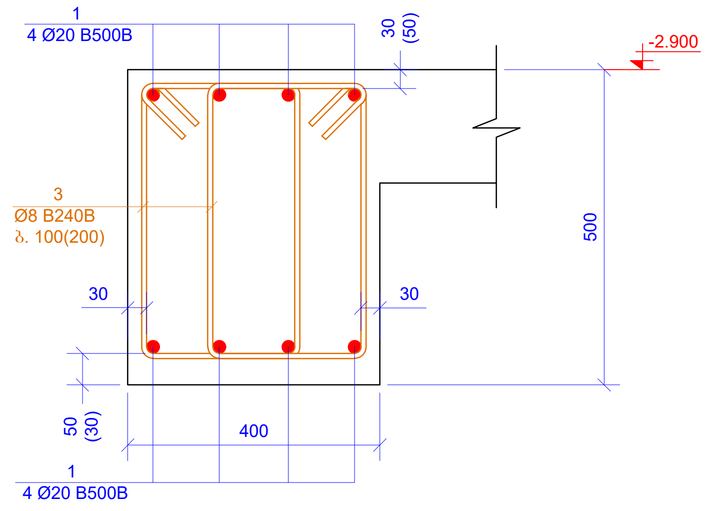
1
4 Ø20 B500B
30
(50)
-2.900
3
Ø8 B240B
ბ. 100(200)
500
30
30
50
(30)
400
1
4 Ø20 B500B

კვეთი 2-2
მ. 1:20

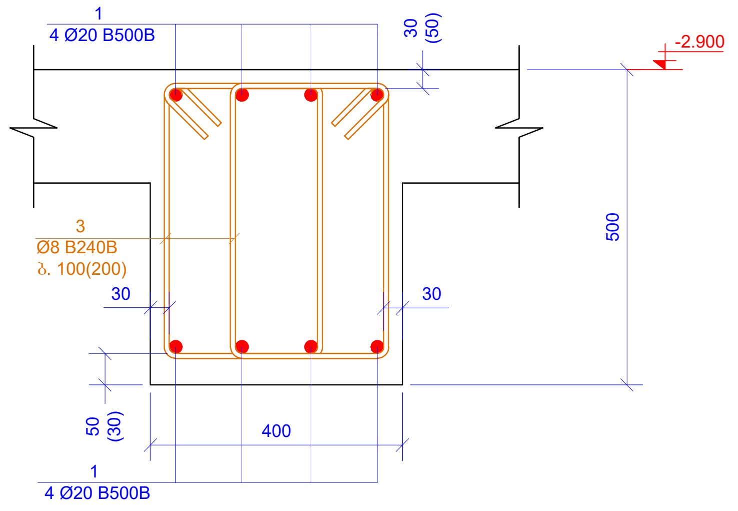
1
4 Ø20 B500B
30
(50)
-2.900
3
Ø8 B240B
ბ. 100(200)
500
30
30
50
(30)
400
1
4 Ø20 B500B

კვეთი 3-3
მ. 1:20

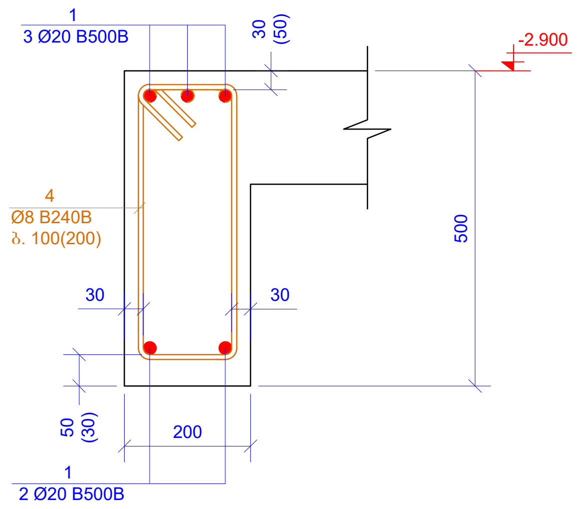
1
3 Ø20 B500B
30
(50)
-2.900
4
Ø8 B240B
ბ. 100(200)
500
30
30
50
(30)
200
1
2 Ø20 B500B

კვეთი 4-4
მ. 1:20

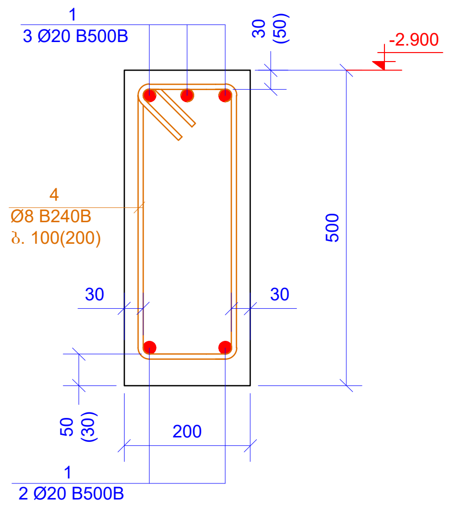
1
3 Ø20 B500B
30
(50)
-2.900
4
Ø8 B240B
ბ. 100(200)
500
30
30
50
(30)
200
1
2 Ø20 B500B

კვეთი 5-5
მ. 1:20

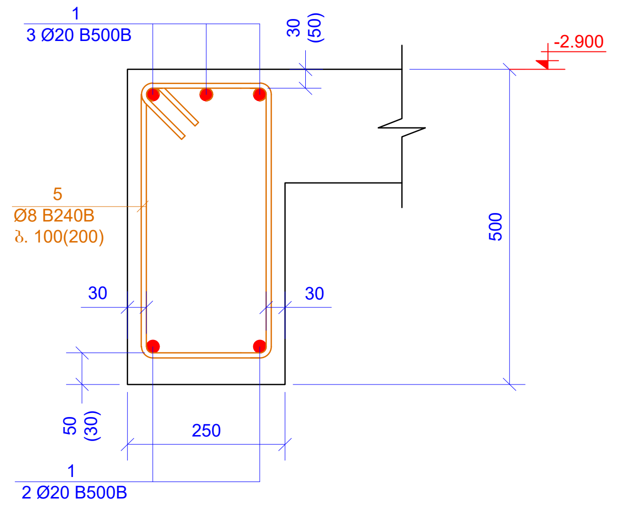
1
3 Ø20 B500B
30
(50)
-2.900
5
Ø8 B240B
ბ. 100(200)
500
30
30
50
(30)
250
1
2 Ø20 B500B

კვეთი 6-6
მ. 1:20

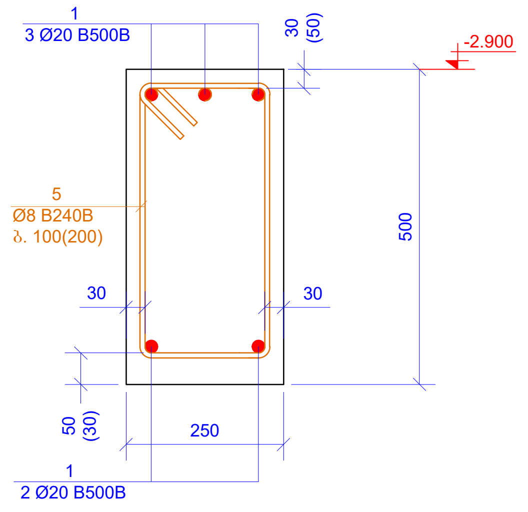
1
3 Ø20 B500B
30
(50)
-2.900
5
Ø8 B240B
ბ. 100(200)
500
30
30
50
(30)
250
1
2 Ø20 B500B

კვეთი 7-7
მ. 1:20

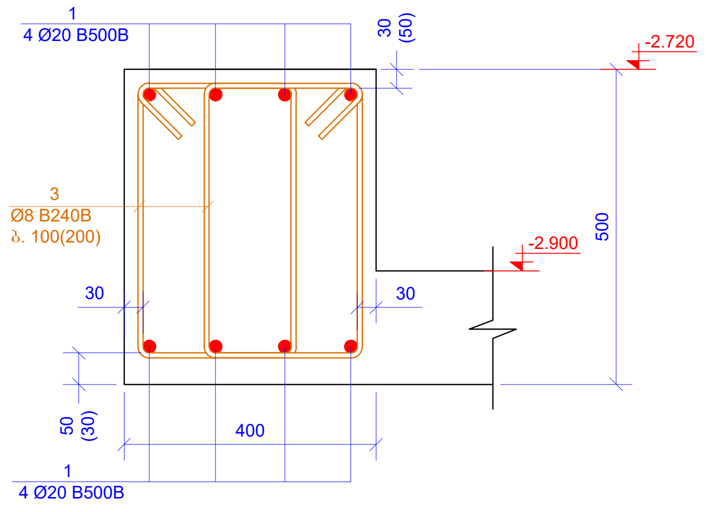
1
4 Ø20 B500B
30
(50)
-2.720
3
Ø8 B240B
ბ. 100(200)
-2.900
500
30
30
50
(30)
400
1
4 Ø20 B500B

კვეთი 8-8
მ. 1:20

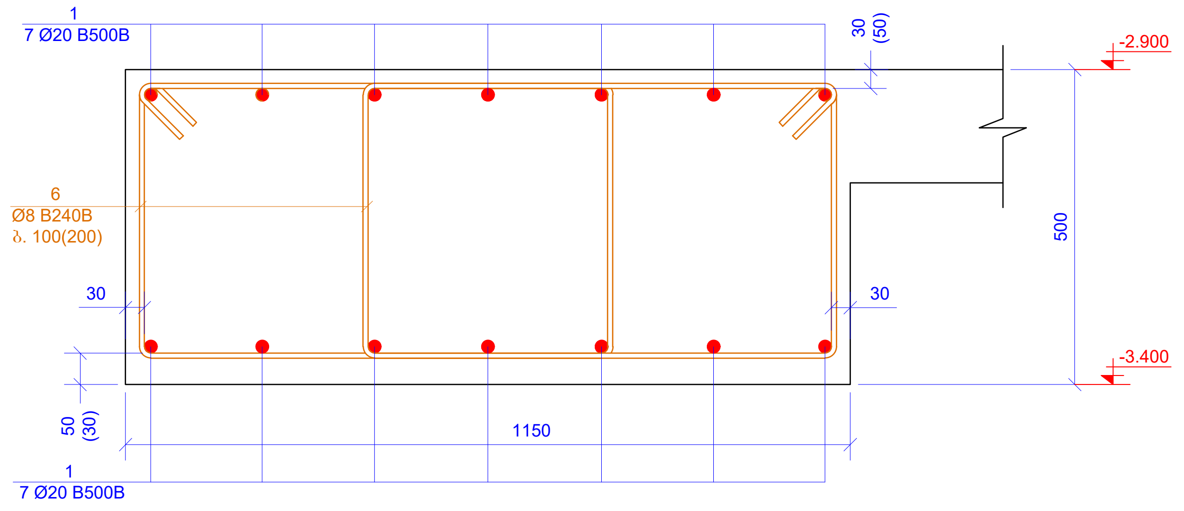
1
7 Ø20 B500B
30
(50)
-2.900
6
Ø8 B240B
ბ. 100(200)
500
30
30
-3.400
50
(30)
1150
1
7 Ø20 B500B

ზედა შრის გაძლიერების კვეთი
მ. 1:10

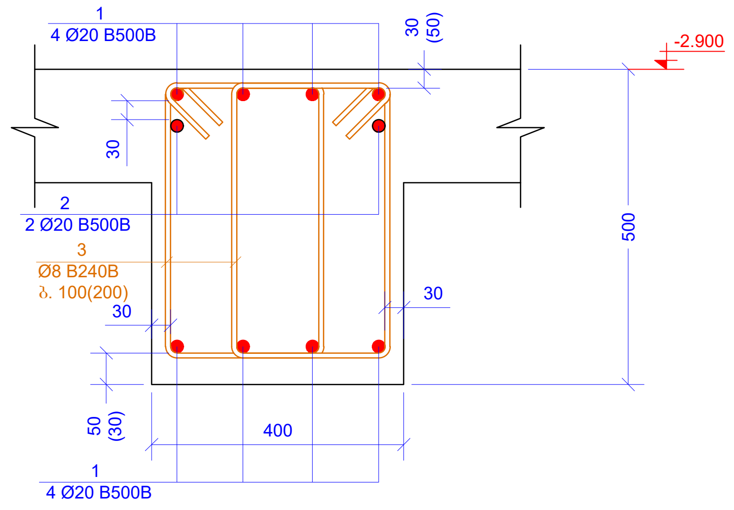
1
4 Ø20 B500B
30
(50)
-2.900
30
2
2 Ø20 B500B
3
Ø8 B240B
ბ. 100(200)
30
30
500
50
(30)
400
1
4 Ø20 B500B

ზედა შრის გაძლიერების კვეთი
მ. 1:10

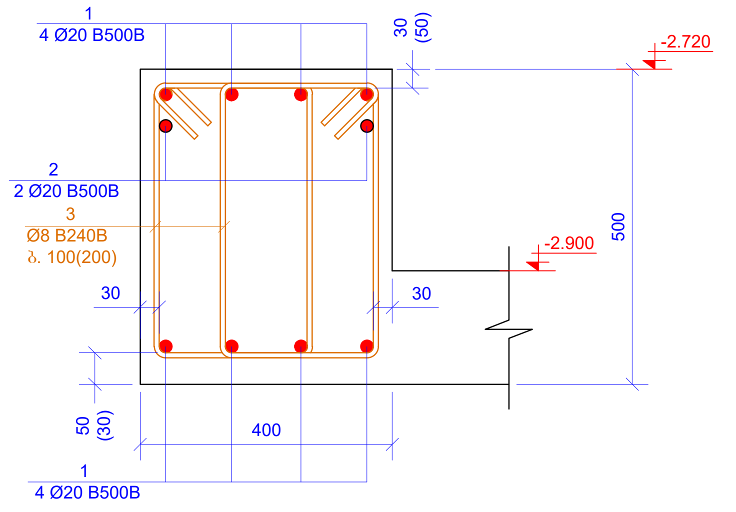
1
4 Ø20 B500B
30
(50)
-2.720
2
2 Ø20 B500B
3
Ø8 B240B
ბ. 100(200)
-2.900
500
30
30
50
(30)
400
1
4 Ø20 B500B

პოზ. 3

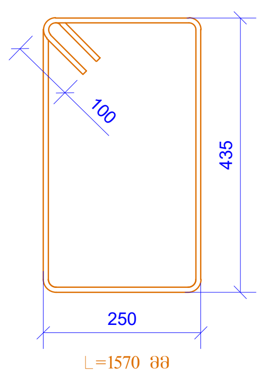
100
435
250
L=1570 მმ

პოზ. 4

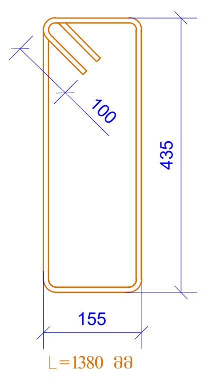
100
435
155
L=1380 მმ

პოზ. 5

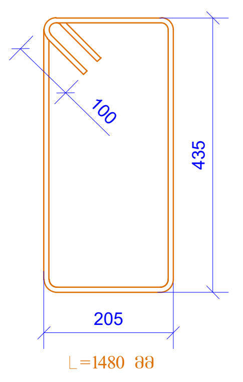
100
435
205
L=1480 მმ

პოზ. 6

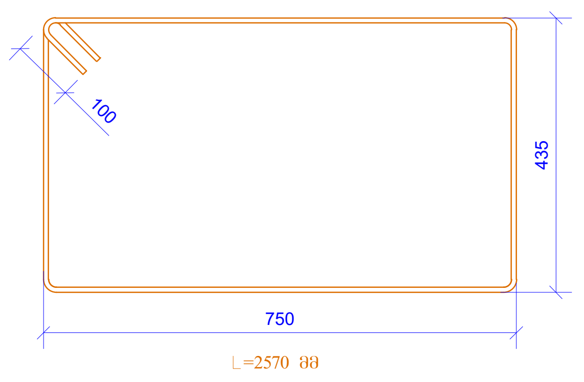
100
435
750
L=2570 მმ

პოზ.	აღნიშვნა	დასახელება				რაოდ.	წონა, კგ	
		რიგელები ნიშნ. -2.900						
		დეტალები					ერთეული (კგ)	სულ (კგ)
1	დაიჭრას ადგილზე	Ø 20	B500B	ℓ=	2610000	-	6443.63	6443.63
2		Ø 20	B500B	ℓ=	3000	4	7.41	29.63
3		Ø 8	B240B	ℓ=	1570	4100	0.62	2542.69
4		Ø 8	B240B	ℓ=	1380	66	0.55	35.98
5		Ø 8	B240B	ℓ=	1480	90	0.58	52.62
							ჯამი:	9104.54
		ბეტონი B30						37.63

პოზ.	აღნიშვნა	დასახელება				რაოდ.	წონა, კგ	
		კვეთი 8-8						
		დეტალები					ერთეული (კგ)	სულ (კგ)
1	დაიჭრას ადგილზე	Ø 20	B500B	ℓ=	250000	-	617.21	617.21
6		Ø 8	B240B	ℓ=	2570	240	1.02	243.64
							ჯამი:	860.85
		ბეტონი B30						6.04

მასალების ჯამური ხარჯი (რიგელები ნიშნ. -2.900)												
არმატურის ხარჯი, კგ; სტანდარტი ISO 6935-2:2015/2018												
Ø6 B240B	Ø8 B240B	Ø10B240B	Ø10 B500B	Ø12 B500B	Ø14 B500B	Ø16 B500B	Ø18 B500B	Ø20 B500B	Ø22 B500B	Ø25 B500B	Ø28 B500B	Ø32 B500B
0.00	2874.93	0.00	0.00	0.00	0.00	0.00	0.00	7090.47	0.00	0.00	0.00	0.00
											ჯამი:	9965.39
									ბეტონი	B30	43.67	მ³

ფურცლის ფორმატი A2	ქ. თბილისი 2026	
	ფაილის დასახელება:	
პროექტის სახელწოდება: ქ.თბილისი, ანგია ბოჭორიშვილის ქ. №29 მრავალბინიანი საცხოვრებელი სახლი საკ. კოდი 01.11.12.015.264		
თანამდებობა	გვარი	ხელმოწერა
შეასრულა	ზ.ყველაშვილი	
შეამოწმა	თ.მაცაბერიძე	
პროექტის №:	ნახაზის სახელწოდება: კვეთი 1-1; 2-2; 3-3; 4-4; 5-5; 6-6; 7-7; 8-8 რიგელის გაძლიერების კვეთები სპეციფიკაცია	
თარიღი: 20 ივლისი 2026		
კონსტრუქციული პროექტი		
სტადია	მუშა პროექტი	
ნახაზის #:	კ- 110	რევიზია: 01

რკ/ბ-ის მონოლითური რიგელების განლაგების გეგმა
ნიშნ. -0.100
მ. 1:100

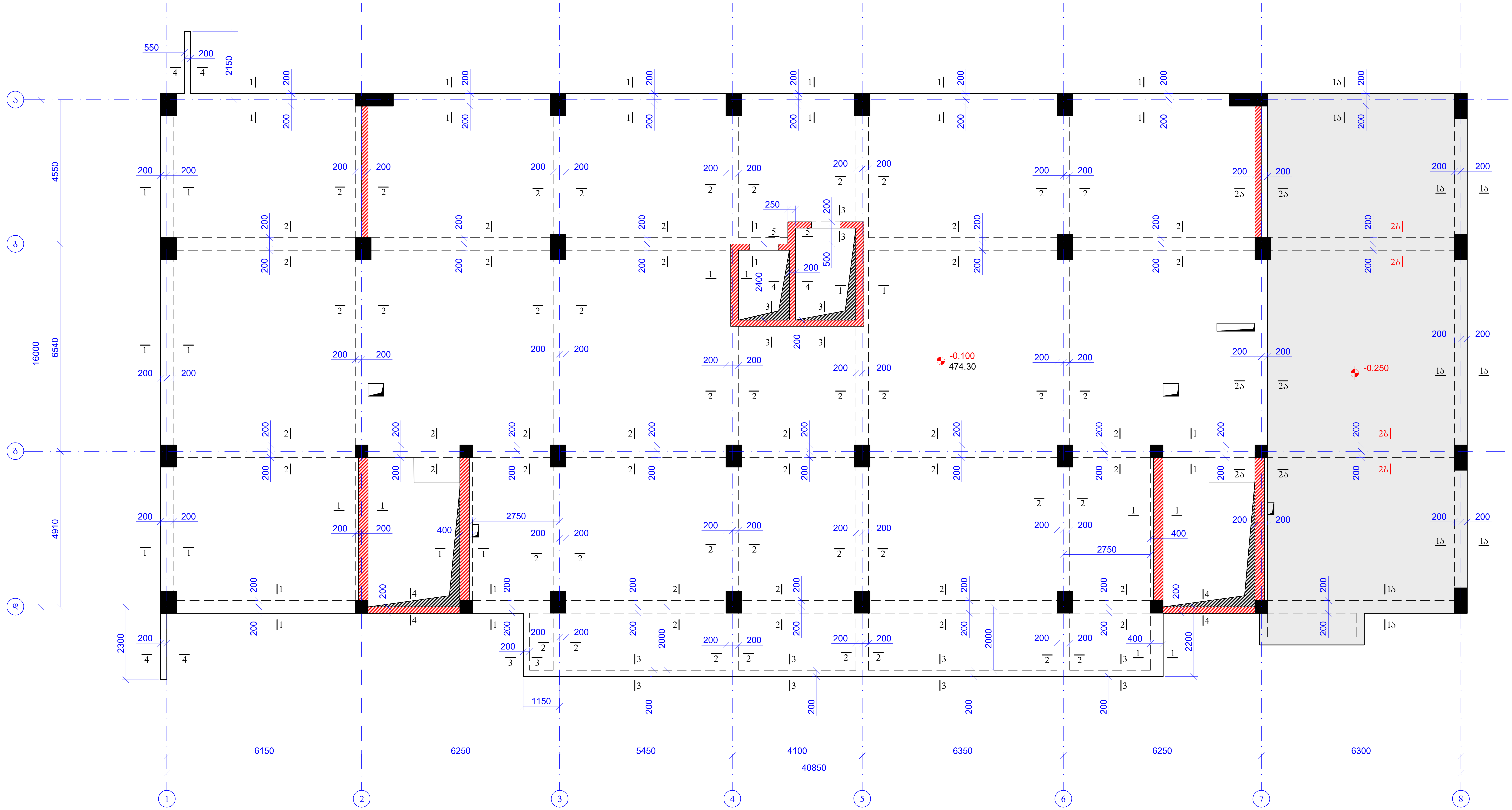
ა
ბ
გ
დ
1
2
3
4
5
6
7
8
6150
6250
5450
4100
6350
6250
6300
40850
16000
4550
6540
4910
2300
2200
2150
550
2750
1150
2000
2400
-0.100
474.30
-0.250

ფურცლის ფორმატი A2	ქ. თბილისი 2026
	ფაილის დასახელება:

პროექტის სახელწოდება:

ქ.თბილისი, ანგია ბოჭორიშვილის ქ. №29
მრავალბინიანი საცხოვრებელი სახლი
საკ. კოდი 01.11.12.015.264

თანამდებობა	გვარი	ხელმოწერა
შეასრულა	ზ.ყველაშვილი	
შეამოწმა	თ.მაცაბერიძე	თ.

პროექტის №:	ნახაზის სახელწოდება: რკ/ბ-ის მონოლითური რიგელების განლაგების გეგმა ნიშნ. -0.100
თარიღი: 20 ივლისი 2026	
კონსტრუქციული პროექტი	
სტადია	მუშა პროექტი
ნახაზის #:	კ- 111 — რევიზია: 01

რიგელების ქვედა შრის დამატებითი არმირების გეგმა

ნიშნ. -0.100

მ. 1:100

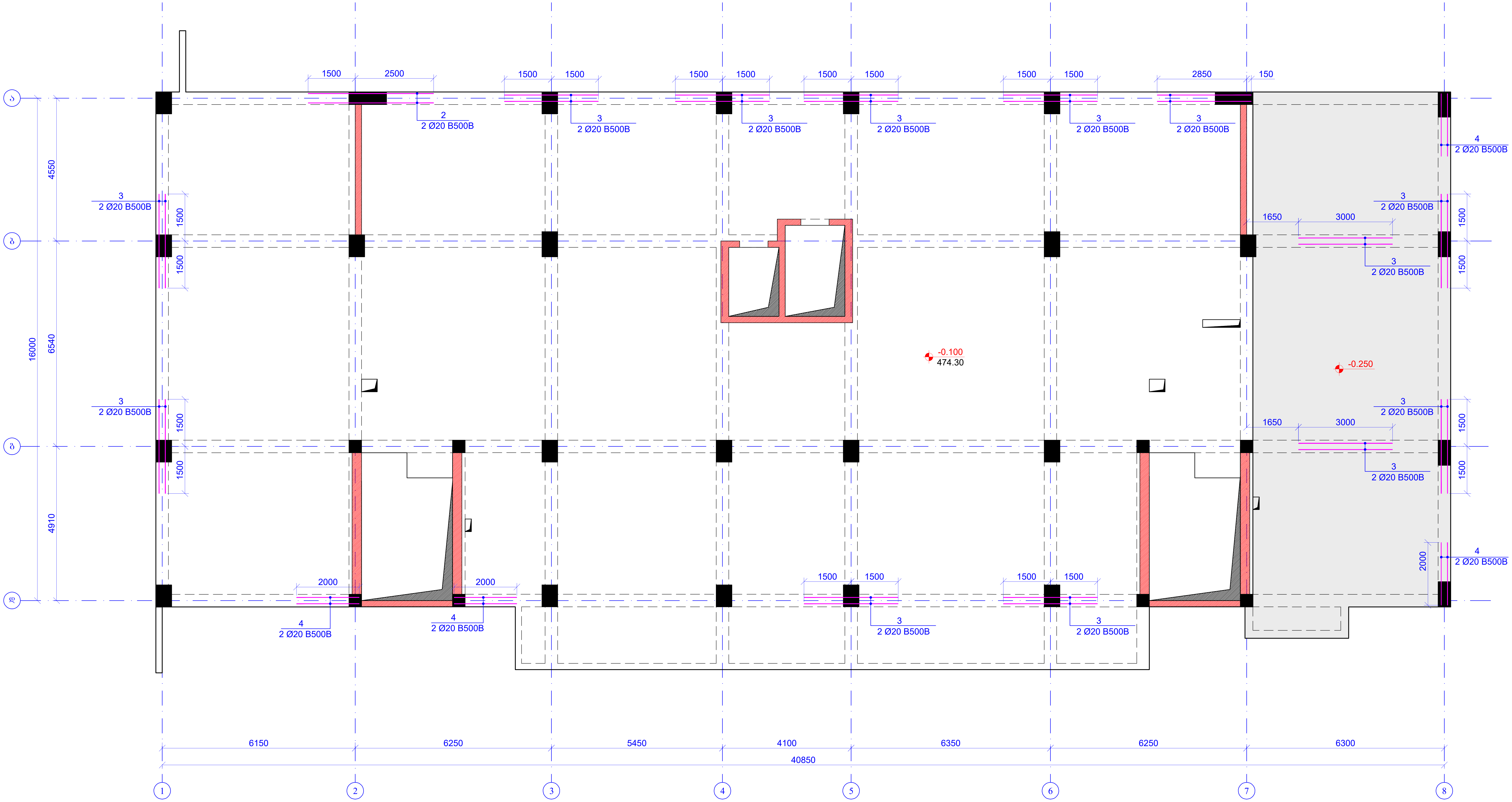
ა
ბ
გ
დ
1
2
3
4
5
6
7
8
1500
2500
2850
150
2
3
4
2 Ø20 B500B
1650
3000
2000
4550
6540
4910
16000
-0.100
474.30
-0.250
6150
6250
5450
4100
6350
6300
40850

ფურცლის ფორმატი A2	ქ. თბილისი 2026
	ფაილის დასახელება:

პროექტის სახელწოდება:

ქ.თბილისი, ანგია ბოჭორიშვილის ქ. №29
მრავალბინიანი საცხოვრებელი სახლი
საკ. კოდი 01.11.12.015.264

თანამდებობა	გვარი	ხელმოწერა
შეასრულა	ზ.ქველაშვილი	
შეამოწმა	თ.მაცაბერიძე	

პროექტის №:	ნახაზის სახელწოდება: რიგელების ქვედა შრის დამატებითი არმირების გეგმა ნიშნ. -0.100
თარიღი: 20 ივლისი 2026	
კონსტრუქციული პროექტი	
სტადია	მუშა პროექტი
ნახაზის #:	კ- 112
	რევიზია: 01

რიგელების ზედა შრის დამატებითი არმირების გეგმა

ნიშნ. -0.100

მ. 1:100

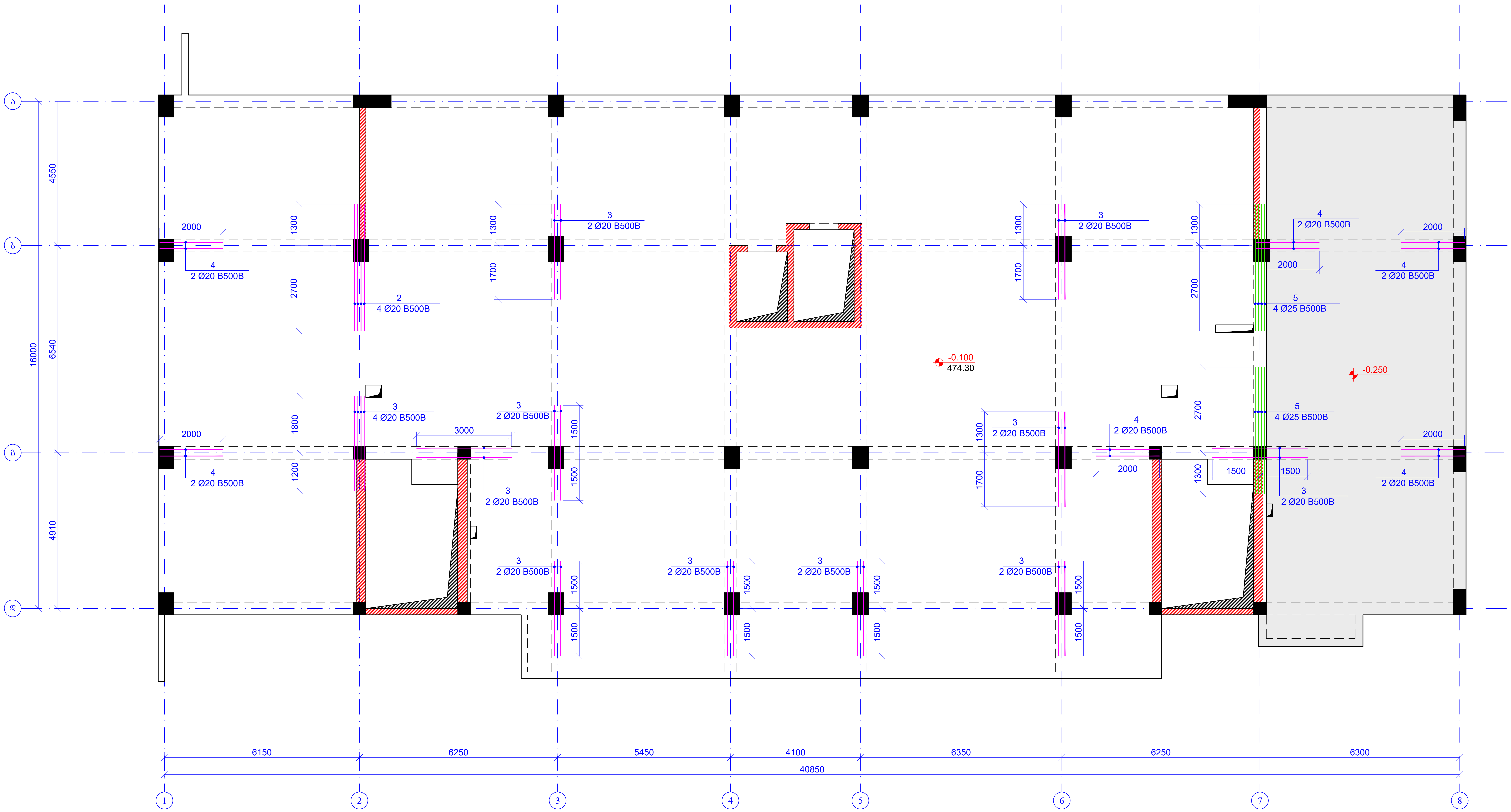

ა
ბ
გ
დ
4550
6540
4910
16000
2000
4
2 Ø20 B500B
1300
2700
2
4 Ø20 B500B
3
2 Ø20 B500B
1700
1800
1200
3
4 Ø20 B500B
3000
1500
5
4 Ø25 B500B
-0.100
474.30
-0.250
6150
6250
5450
4100
6350
6300
40850
1
2
3
4
5
6
7
8

ფურცლის ფორმატი A2	ქ. თბილისი 2026
	ფაილის დასახელება:

პროექტის სახელწოდება:

ქ.თბილისი, ანგია ბოჭორიშვილის ქ. №29
მრავალბინიანი საცხოვრებელი სახლი
საკ. კოდი 01.11.12.015.264

თანამდებობა	გვარი	ხელმოწერა
შეასრულა	ზ.ყველაშვილი	
შეამოწმა	თ.მაცაბერიძე	თ.

პროექტის №:	ნახაზის სახელწოდება: რიგელების ზედა შრის დამატებითი არმირების გეგმა ნიშნ. -0.100
თარიღი: 20 ივლისი 2026	
კონსტრუქციული პროექტი	
სტადია	მუშა პროექტი
ნახაზის #:	კ- 113
	რევიზია: 01

კვეთი 1-1
მ. 1:20

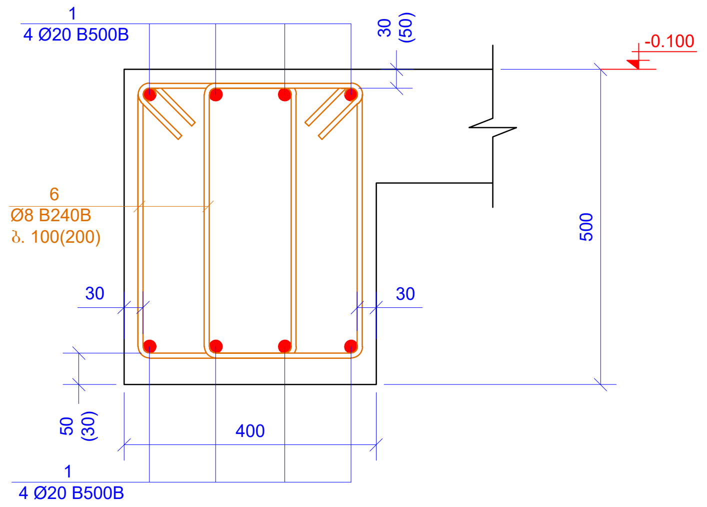
1
4 Ø20 B500B
30
(50)
-0.100
6
Ø8 B240B
ბ. 100(200)
30
30
500
50
(30)
400
1
4 Ø20 B500B

კვეთი 1ა-1ა
მ. 1:20

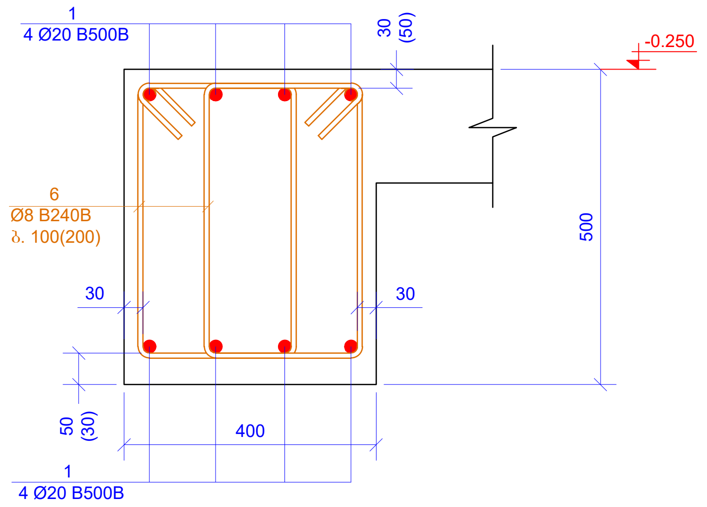
1
4 Ø20 B500B
30
(50)
-0.250
6
Ø8 B240B
ბ. 100(200)
30
30
500
50
(30)
400
1
4 Ø20 B500B

კვეთი 2-2
მ. 1:20

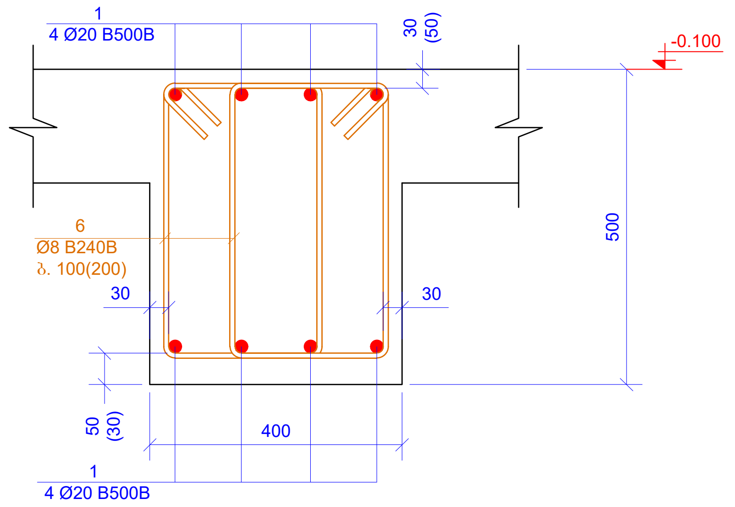
1
4 Ø20 B500B
30
(50)
-0.100
6
Ø8 B240B
ბ. 100(200)
30
30
500
50
(30)
400
1
4 Ø20 B500B

კვეთი 2ა-2ა
მ. 1:20

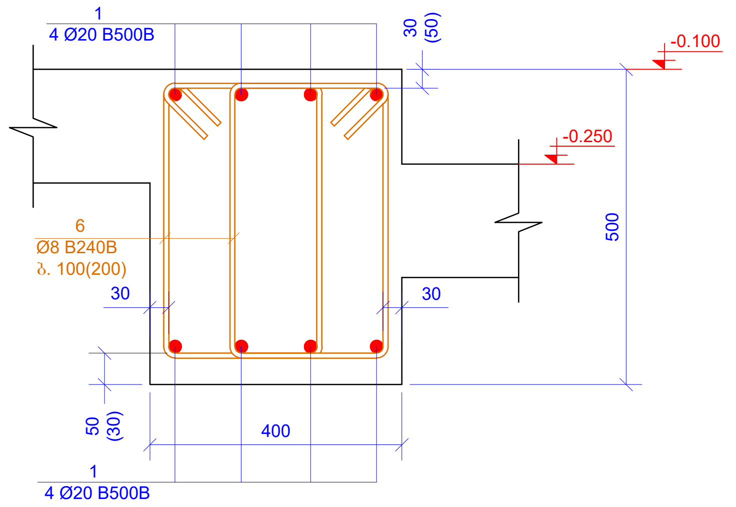
1
4 Ø20 B500B
30
(50)
-0.100
-0.250
6
Ø8 B240B
ბ. 100(200)
30
30
500
50
(30)
400
1
4 Ø20 B500B

კვეთი 2ბ-2ბ
მ. 1:20

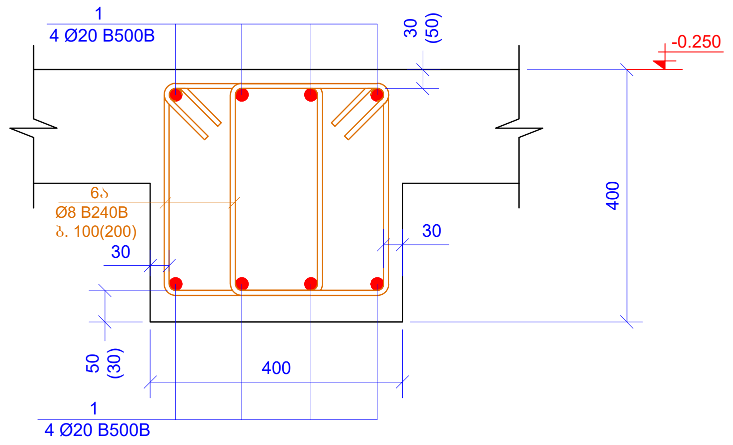
1
4 Ø20 B500B
30
(50)
-0.250
6ა
Ø8 B240B
ბ. 100(200)
30
30
400
50
(30)
400
1
4 Ø20 B500B

კვეთი 3-3
მ. 1:20

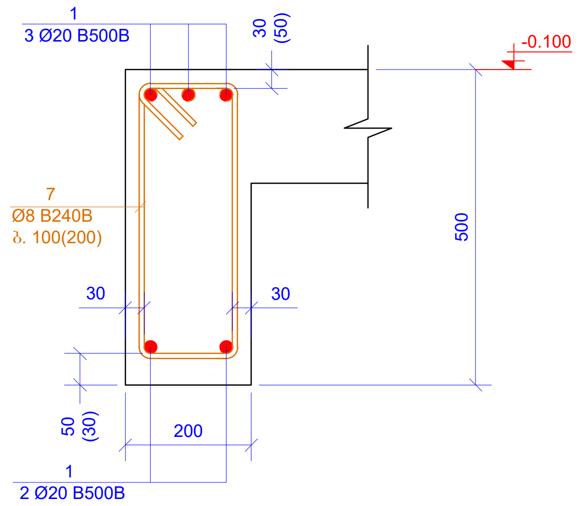
1
3 Ø20 B500B
30
(50)
-0.100
7
Ø8 B240B
ბ. 100(200)
30
30
500
50
(30)
200
1
2 Ø20 B500B

კვეთი 4-4
მ. 1:20

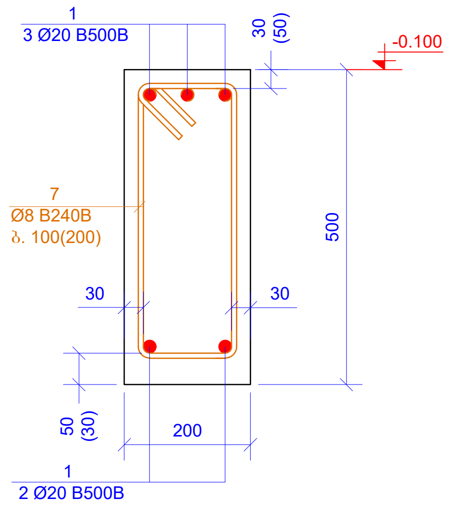
1
3 Ø20 B500B
30
(50)
-0.100
7
Ø8 B240B
ბ. 100(200)
30
30
500
50
(30)
200
1
2 Ø20 B500B

კვეთი 5-5
მ. 1:20

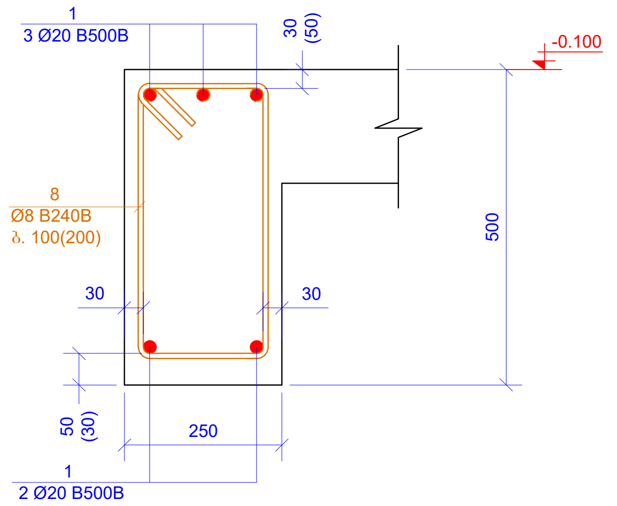
1
3 Ø20 B500B
30
(50)
-0.100
8
Ø8 B240B
ბ. 100(200)
30
30
500
50
(30)
250
1
2 Ø20 B500B

ქვედა შრის გაძლიერების კვეთი
მ. 1:10

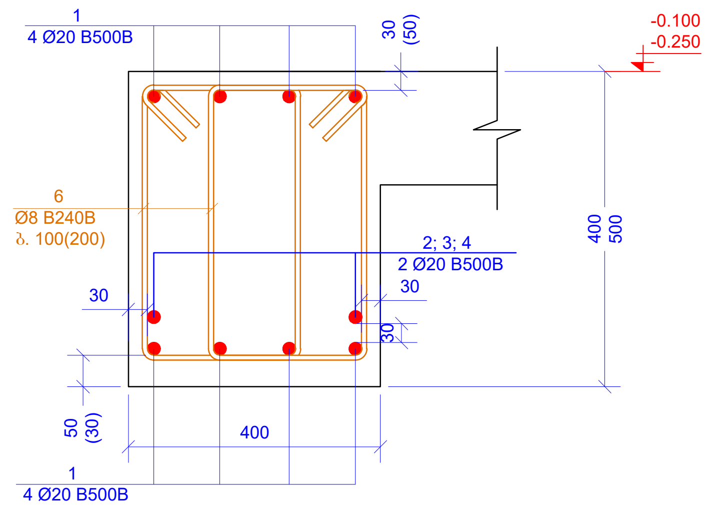
1
4 Ø20 B500B
30
(50)
-0.100
-0.250
6
Ø8 B240B
ბ. 100(200)
2; 3; 4
2 Ø20 B500B
30
30
30
400
500
50
(30)
400
1
4 Ø20 B500B

ზედა შრის გაძლიერების კვეთი
მ. 1:10

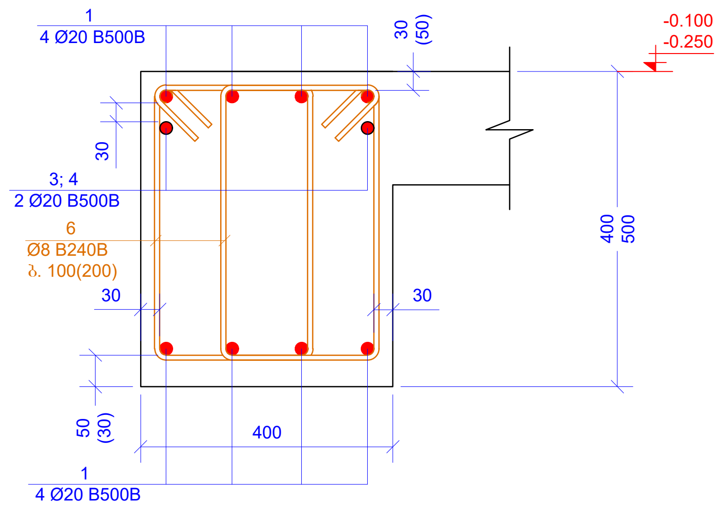
1
4 Ø20 B500B
30
(50)
-0.100
-0.250
30
3; 4
2 Ø20 B500B
6
Ø8 B240B
ბ. 100(200)
30
30
400
500
50
(30)
400
1
4 Ø20 B500B

ზედა შრის გაძლიერების კვეთი
მ. 1:10

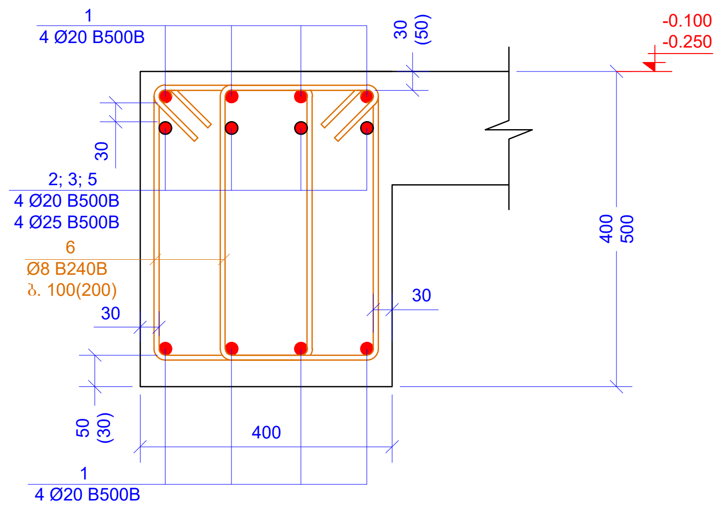
1
4 Ø20 B500B
30
(50)
-0.100
-0.250
30
2; 3; 5
4 Ø20 B500B
4 Ø25 B500B
6
Ø8 B240B
ბ. 100(200)
30
30
400
500
50
(30)
400
1
4 Ø20 B500B

პოზ. 4

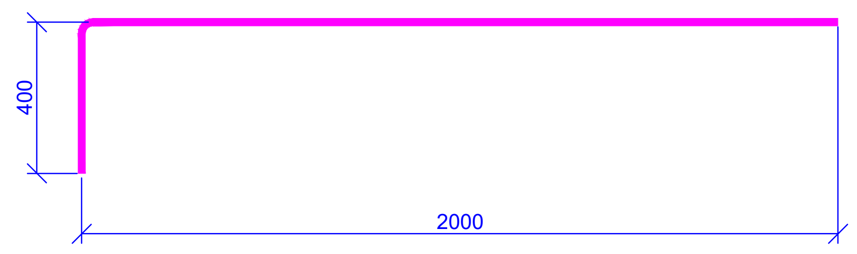

L=2400 მმ

პოზ. 6

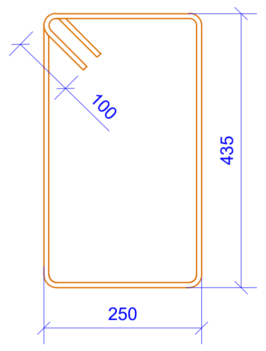

L=1570 მმ

პოზ. 6ა

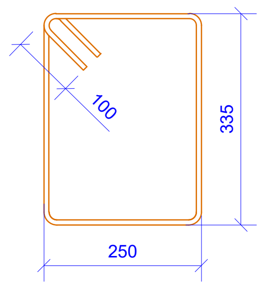

L=1370 მმ

პოზ. 7

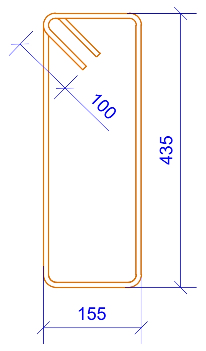

L=1380 მმ

პოზ. 8

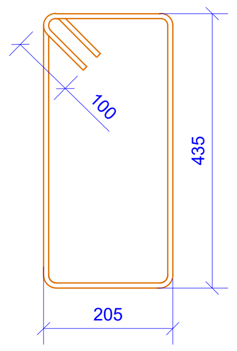

L=1480 მმ

პოზ.	აღნიშვნა	დასახელება	რაოდ.	წონა, კგ	
		რიგელები ნიშნ. -0.250; -0.100			
		დეტალები		ერთეული (კგ)	სულ (კგ)
1	დაიჭრას ადგილზე	Ø 20 B500B ℓ= 2970000	-	7332.41	7332.41
2		Ø 20 B500B ℓ= 4000	6	9.88	59.25
3		Ø 20 B500B ℓ= 3000	50	7.41	370.32
4		Ø 20 B500B ℓ= 2400	20	5.93	118.50
5		Ø 25 B500B ℓ= 4000	8	15.43	123.44
6		Ø 8 B240B ℓ= 1570	4370	0.62	2710.14
6ა		Ø 8 B240B ℓ= 1370	175	0.54	94.70
7		Ø 8 B240B ℓ= 1380	270	0.55	147.18
8		Ø 8 B240B ℓ= 1480	6	0.58	3.51
				ჯამი:	10959.46
		ბეტონი B30			39.24

მასალების ჯამური ხარჯი (რიგელები ნიშნ. -0.250; -0.100)

არმატურის ხარჯი, კგ; სტანდარტი ISO 6935-2:2015/2018

Ø6 B240B	Ø8 B240B	Ø10B240B	Ø10 B500B	Ø12 B500B	Ø14 B500B	Ø16 B500B	Ø18 B500B	Ø20 B500B	Ø22 B500B	Ø25 B500B	Ø28 B500B	Ø32 B500B
0.00	2955.53	0.00	0.00	0.00	0.00	0.00	0.00	7880.49	0.00	123.44	0.00	0.00
											ჯამი:	10959.46
									ბეტონი	B30	39.24	მ³

ფურცლის ფორმატი A2	ქ. თბილისი 2026	
	ფაილის დასახელება:	
პროექტის სახელწოდება: ქ.თბილისი, ანგია ბოჭორიშვილის ქ. №29 მრავალბინიანი საცხოვრებელი სახლი საკ. კოდი 01.11.12.015.264		
თანამდებობა	გვარი	ხელმოწერა
შეასრულა	ზ.ყველაშვილი	
შეამოწმა	თ.მაცაბერიძე	თ.
პროექტის №:	ნახაზის სახელწოდება: კვეთი 1-1; 1ა-1ა; 2-2; 2ა-2ა; 3-3; 4-4; 5-5; რიგელის გაძლიერების კვეთები სპეციფიკაცია	
თარიღი: 20 ივლისი 2026		
კონსტრუქციული პროექტი		
სტადია	მუშა პროექტი	
ნახაზის #:	კ- 114	რევიზია: 01

რკ/ბ-ის მონოლითური რიგელების განლაგების გეგმა
ნიშნ. +4.400
მ. 1:100

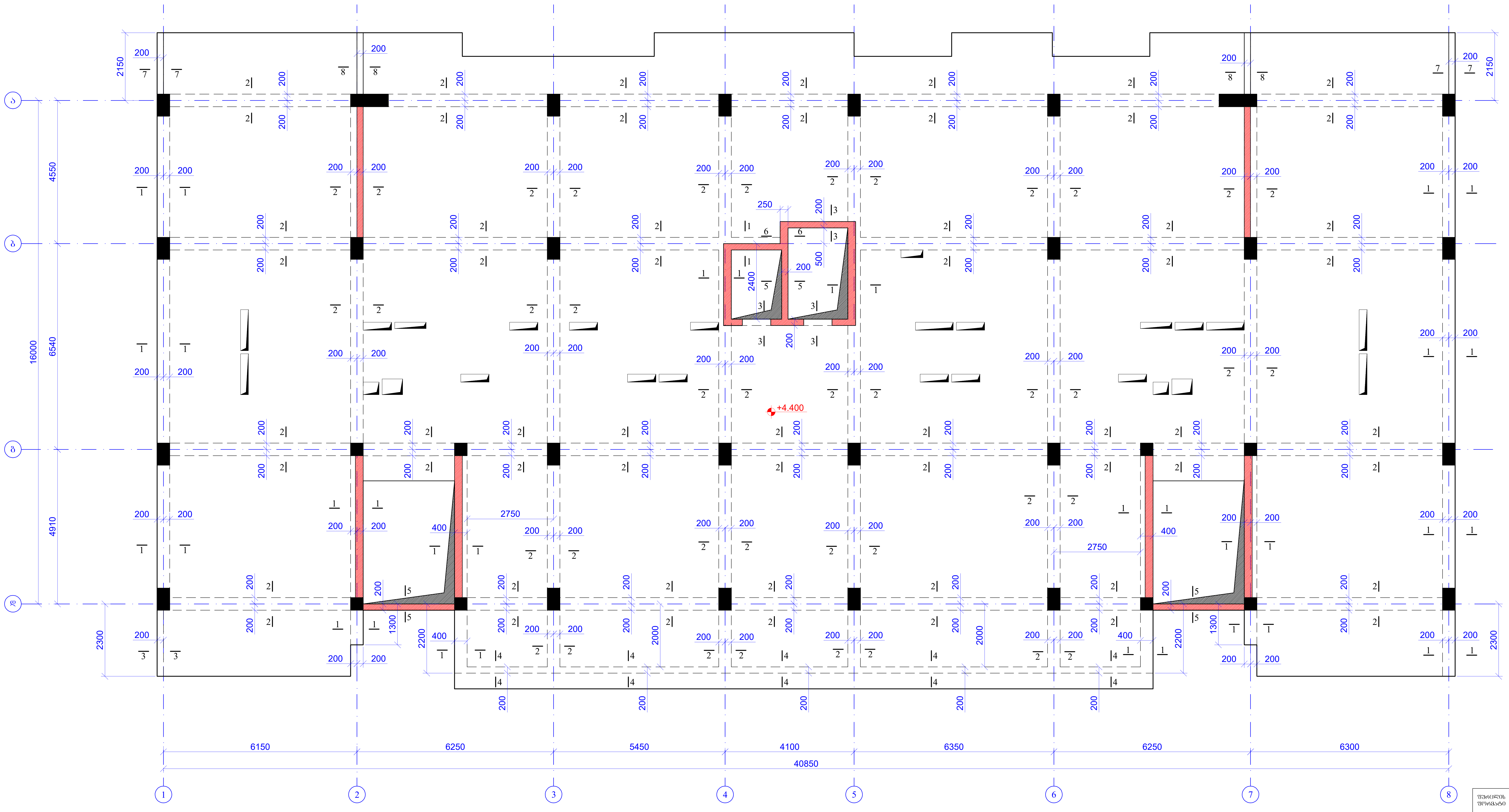

ა
ბ
გ
დ
1
2
3
4
5
6
7
8
6150
6250
5450
4100
6350
6250
6300
40850
16000
4550
6540
4910
2150
2300
2750
2400
2200
2000
1300
400
250
500
200
+4.400

ფურცლის ფორმატი A2	ქ. თბილისი 2026
	ფაილის დასახელება:

პროექტის სახელწოდება:

ქ.თბილისი, ანგია ბოჭორიშვილის ქ. №29
მრავალბინიანი საცხოვრებელი სახლი
საკ. კოდი 01.11.12.015.264

თანამდებობა	გვარი	ხელმოწერა
შეასრულა	ზ.ყველაშვილი	
შეამოწმა	თ.მაცაბერიძე	თ.

პროექტის №:	ნახაზის სახელწოდება:
თარიღი: 20 ივლისი 2026	რკ/ბ-ის მონოლითური რიგელების განლაგების გეგმა ნიშნ. +4.400
კონსტრუქციული პროექტი	
სტადია	მუშა პროექტი
ნახაზის #:	კ- 115 რევიზია: 01

რიგელების ქვედა შრის დამატებითი არმირების გეგმა
ნიშნ. +4.400
მ. 1:100

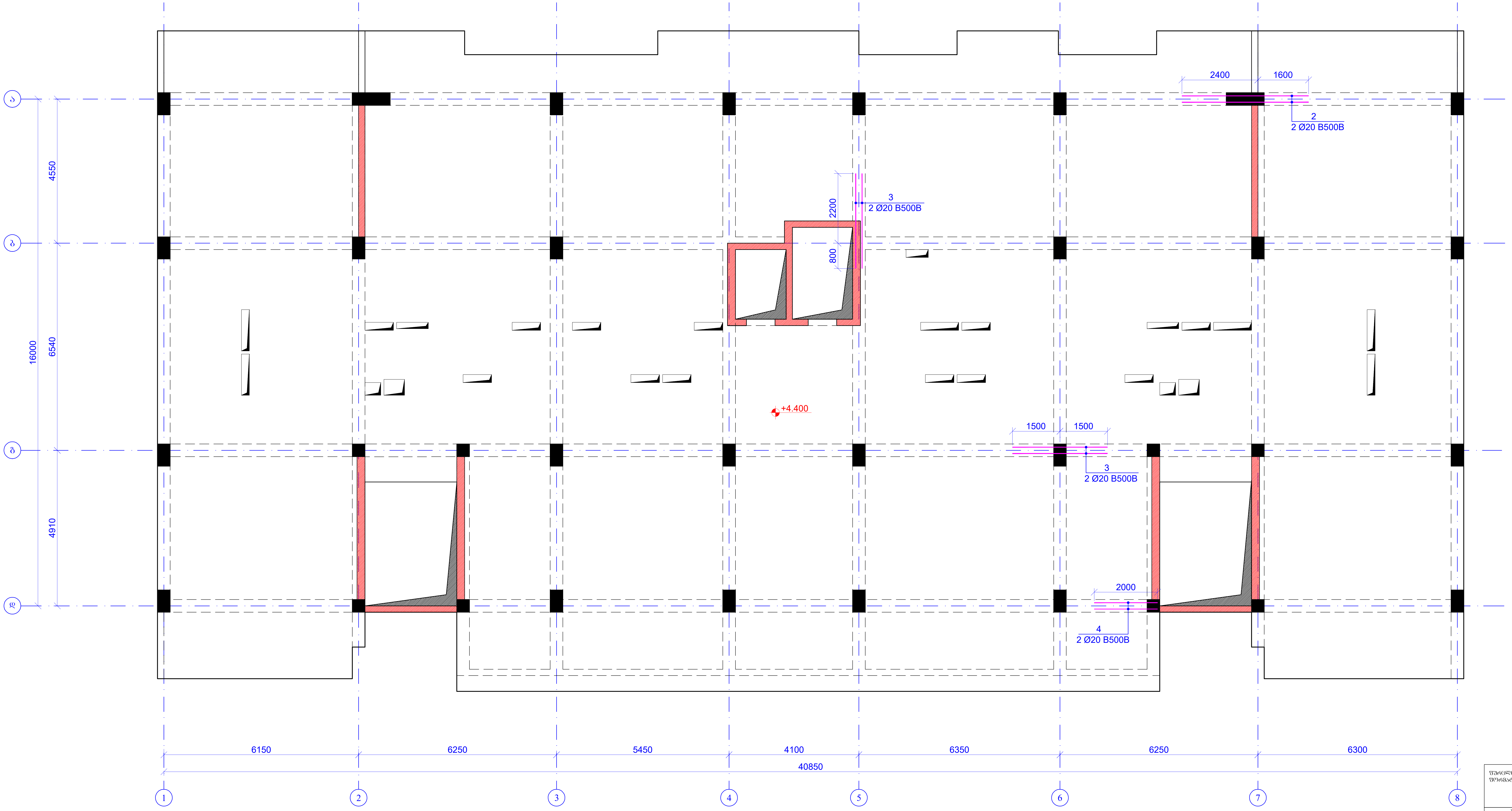
2400
1600
2
2 Ø20 B500B
ა
ბ
გ
დ
4550
16000
6540
4910
2200
800
3
2 Ø20 B500B
+4.400
1500
1500
3
2 Ø20 B500B
2000
4
2 Ø20 B500B
6150
6250
5450
4100
6350
6250
6300
40850
1
2
3
4
5
6
7
8

ფურცლის ფორმატი A2	ქ. თბილისი 2026 ფაილის დასახელება:	

პროექტის სახელწოდება:

ქ.თბილისი, ანგია ბოჭორიშვილის ქ. №29
მრავალბინიანი საცხოვრებელი სახლი
საკ. კოდი 01.11.12.015.264

თანამდებობა	გვარი	ხელმოწერა
შეასრულა	ზ.ყველაშვილი	
შეამოწმა	თ.მაცაბერიძე	თ.

პროექტის №:	ნახაზის სახელწოდება: რიგელების ქვედა შრის დამატებითი არმირების გეგმა ნიშნ. +4.400	
თარიღი: 20 ივლისი 2026		
კონსტრუქციული პროექტი		
სტადია	მუშა პროექტი	
ნახაზის #:	კ- 116	რევიზია: 01

რიგელების ზედა შრის დამატებითი არმირების გეგმა
ნიშნ. +4.400
მ. 1:100

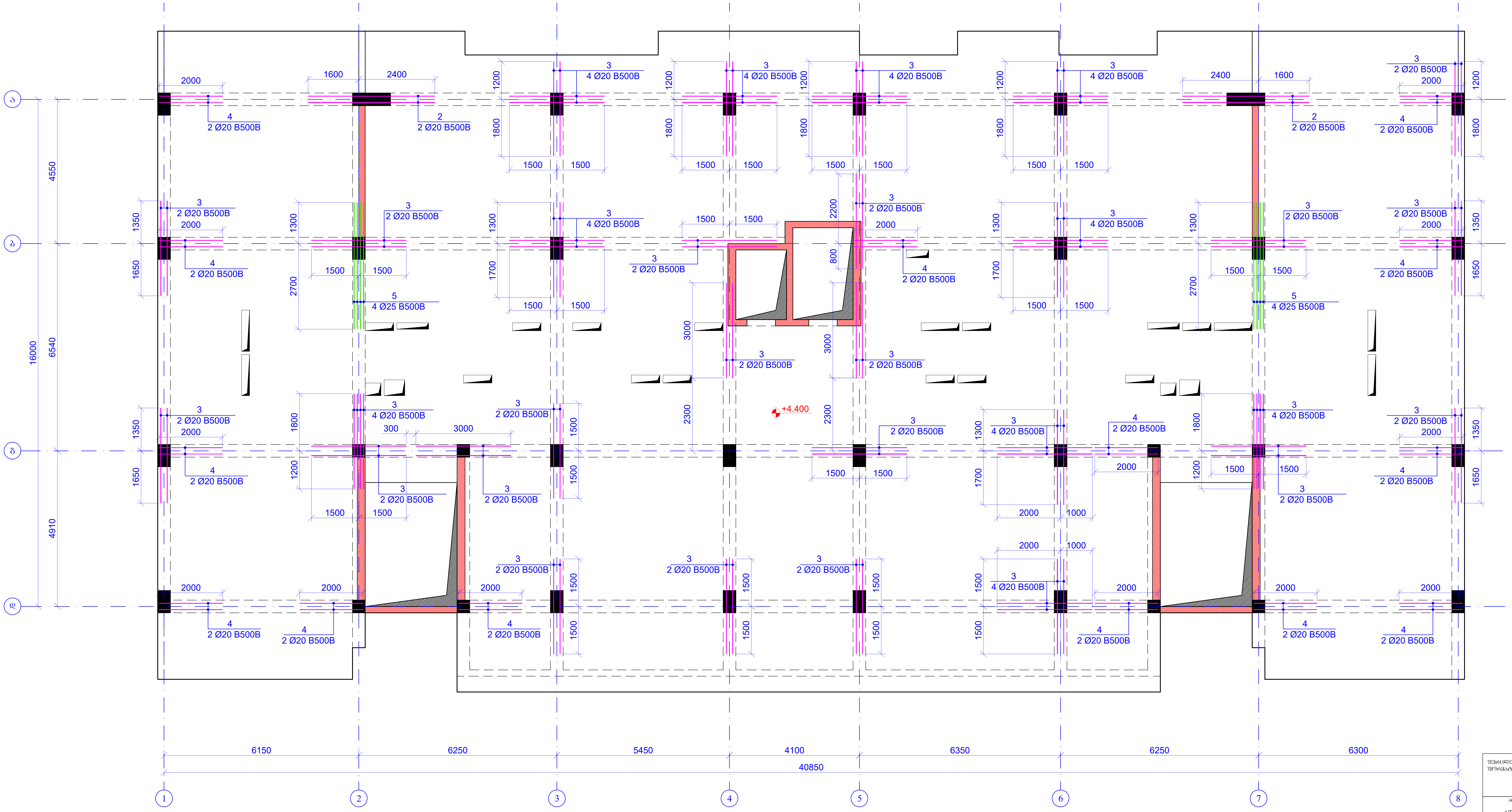

ა
ბ
გ
დ
1
2
3
4
5
6
7
8
6150
6250
5450
4100
6350
6250
6300
40850
4550
6540
4910
16000
1350
1650
1200
1800
1300
1700
2700
2200
800
3000
2300
1500
1600
2400
2000
1000
300
2 Ø20 B500B
4 Ø20 B500B
4 Ø25 B500B
+4.400

ფურცლის ფორმატი A2	ქ. თბილისი 2026
	ფაილის დასახელება:

პროექტის სახელწოდება:

ქ.თბილისი, ანგია ბოჭორიშვილის ქ. №29
მრავალბინიანი საცხოვრებელი სახლი
საკ. კოდი 01.11.12.015.264

თანამდებობა	გვარი	ხელმოწერა
შეასრულა	ზ.ყველაშვილი	
შეამოწმა	თ.მაცაბერიძე	თ.

პროექტის №:	ნახაზის სახელწოდება: რიგელების ზედა შრის დამატებითი არმირების გეგმა ნიშნ. +4.400
თარიღი: 20 ივლისი 2026	
კონსტრუქციული პროექტი	
სტადია	მუშა პროექტი
ნახაზის #:	კ- 117 რევიზია: 01

კვეთი 1-1
მ. 1:20

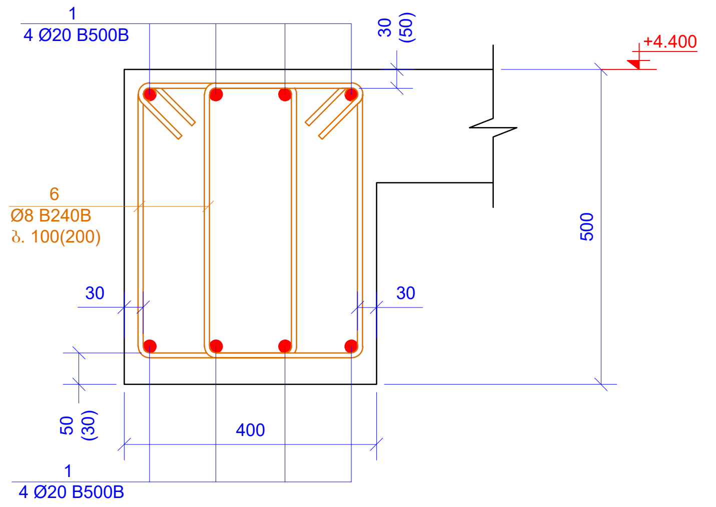
1
4 Ø20 B500B
30
(50)
+4.400
6
Ø8 B240B
ბ. 100(200)
30
30
500
50
(30)
400
1
4 Ø20 B500B

კვეთი 2-2
მ. 1:20

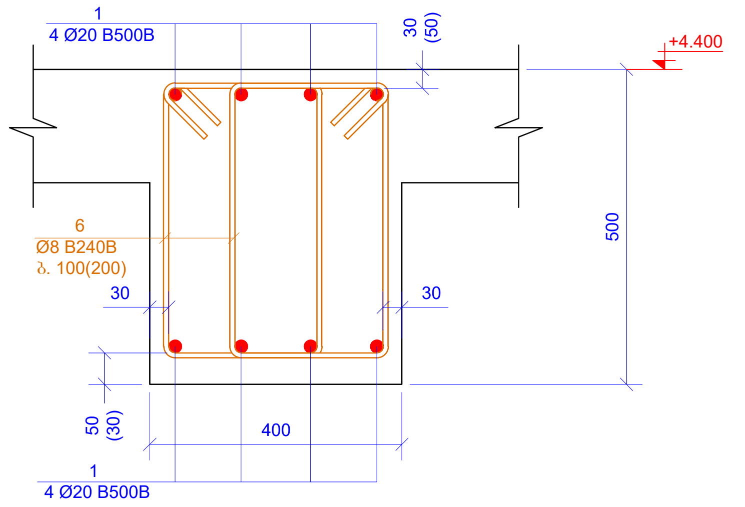
1
4 Ø20 B500B
30
(50)
+4.400
6
Ø8 B240B
ბ. 100(200)
30
30
500
50
(30)
400
1
4 Ø20 B500B

კვეთი 3-3
მ. 1:20

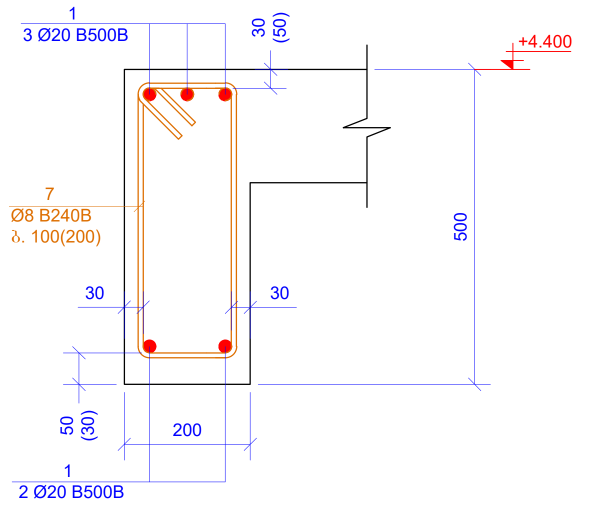
1
3 Ø20 B500B
30
(50)
+4.400
7
Ø8 B240B
ბ. 100(200)
30
30
500
50
(30)
200
1
2 Ø20 B500B

კვეთი 4-4
მ. 1:20

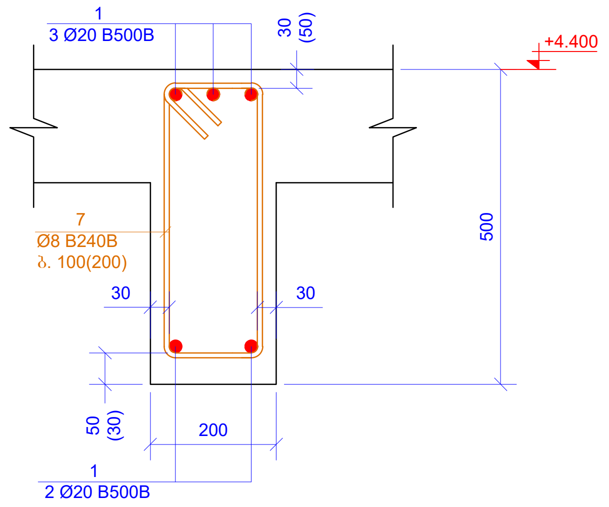
1
3 Ø20 B500B
30
(50)
+4.400
7
Ø8 B240B
ბ. 100(200)
30
30
500
50
(30)
200
1
2 Ø20 B500B

კვეთი 5-5
მ. 1:20

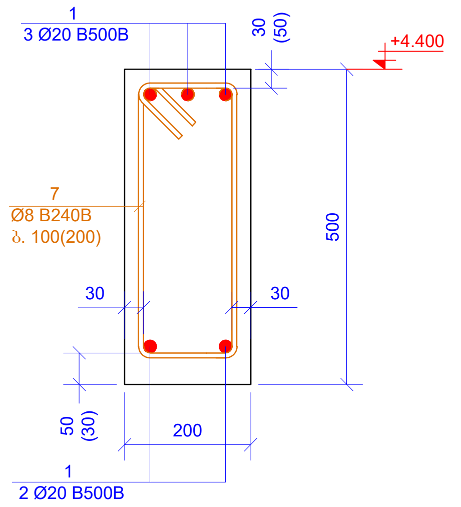
1
3 Ø20 B500B
30
(50)
+4.400
7
Ø8 B240B
ბ. 100(200)
30
30
500
50
(30)
200
1
2 Ø20 B500B

კვეთი 6-6
მ. 1:20

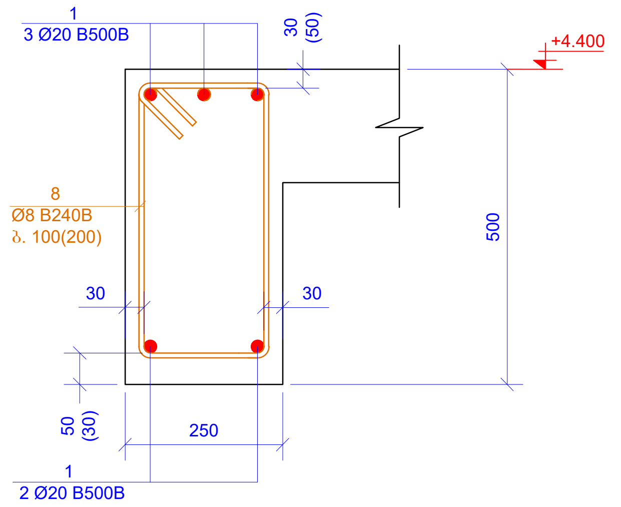
1
3 Ø20 B500B
30
(50)
+4.400
8
Ø8 B240B
ბ. 100(200)
30
30
500
50
(30)
250
1
2 Ø20 B500B

კვეთი 7-7
მ. 1:20

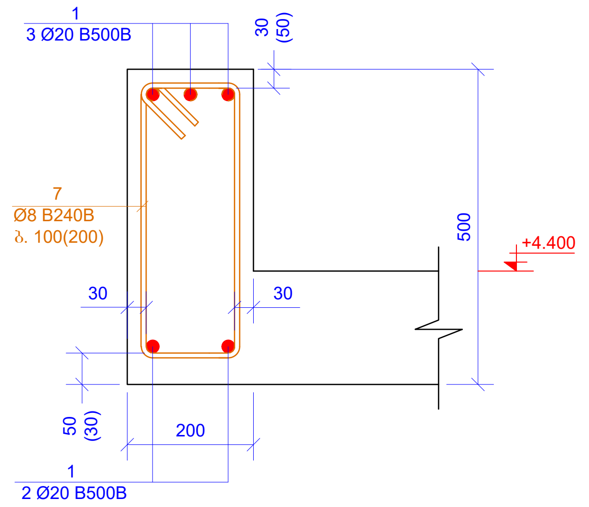
1
3 Ø20 B500B
30
(50)
7
Ø8 B240B
ბ. 100(200)
500
+4.400
30
30
50
(30)
200
1
2 Ø20 B500B

კვეთი 8-8
მ. 1:20

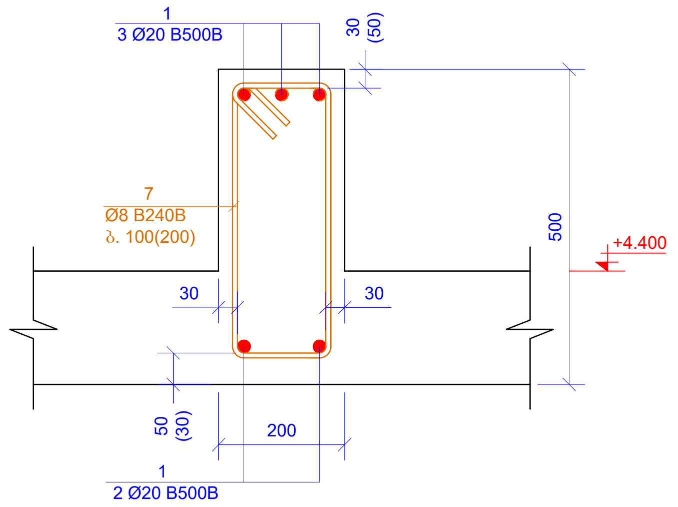
1
3 Ø20 B500B
30
(50)
7
Ø8 B240B
ბ. 100(200)
500
+4.400
30
30
50
(30)
200
1
2 Ø20 B500B

ქვედა შრის გაძლიერების კვეთი
მ. 1:10

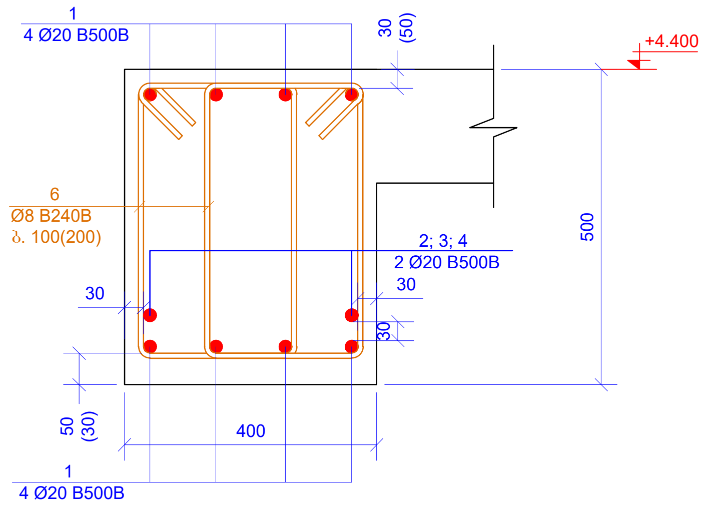
1
4 Ø20 B500B
30
(50)
+4.400
6
Ø8 B240B
ბ. 100(200)
2; 3; 4
2 Ø20 B500B
30
30
30
500
50
(30)
400
1
4 Ø20 B500B

ზედა შრის გაძლიერების კვეთი
მ. 1:10

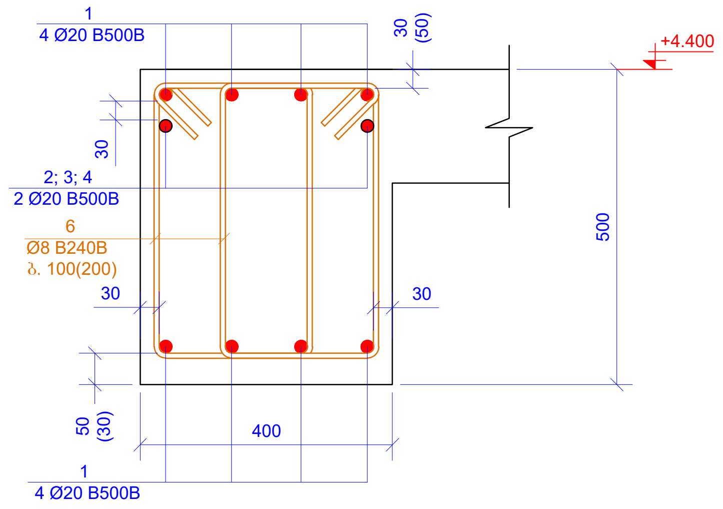
1
4 Ø20 B500B
30
(50)
+4.400
30
2; 3; 4
2 Ø20 B500B
6
Ø8 B240B
ბ. 100(200)
30
30
500
50
(30)
400
1
4 Ø20 B500B

ზედა შრის გაძლიერების კვეთი
მ. 1:10

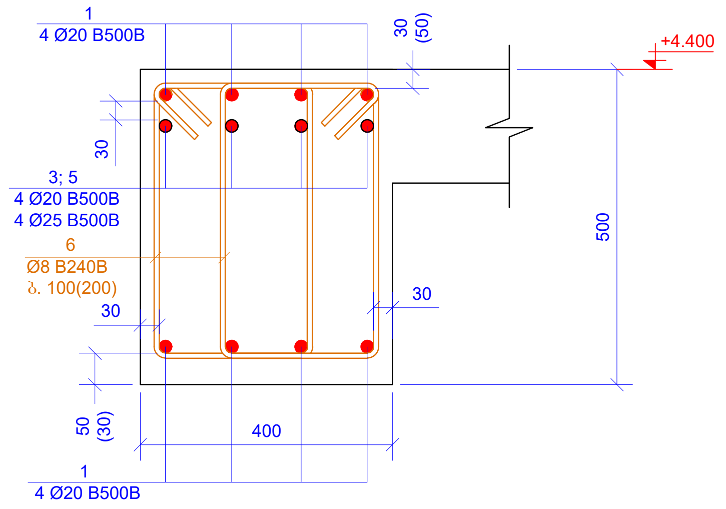
1
4 Ø20 B500B
30
(50)
+4.400
30
3; 5
4 Ø20 B500B
4 Ø25 B500B
6
Ø8 B240B
ბ. 100(200)
30
30
500
50
(30)
400
1
4 Ø20 B500B

პოზ. 4

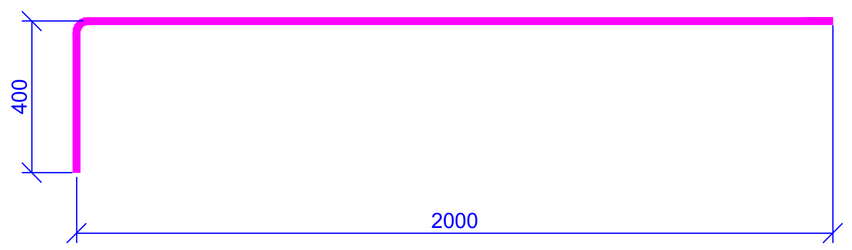

L=2400 მმ

პოზ. 6

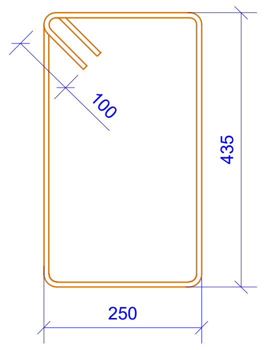

L=1570 მმ

პოზ. 7

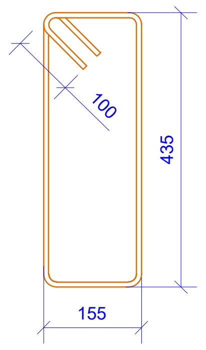

L=1380 მმ

პოზ. 8

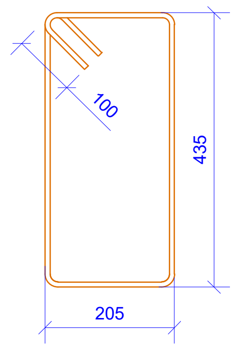

L=1480 მმ

პოზ.	აღნიშვნა	დასახელება	რაოდ.	წონა, კგ	
		რიგელები ნიშნ. +4.400			
		დეტალები		ერთეული (კგ)	სულ (კგ)
1	დაიჭრას ადგილზე	Ø 20 B500B ℓ= 3060000	-	7554.60	7554.60
2		Ø 20 B500B ℓ= 4000	6	9.88	59.25
3		Ø 20 B500B ℓ= 3000	82	7.41	607.33
4		Ø 20 B500B ℓ= 2400	30	5.93	177.76
5		Ø 25 B500B ℓ= 4000	8	15.43	123.44
6		Ø 8 B240B ℓ= 1570	4580	0.62	2840.37
7		Ø 8 B240B ℓ= 1380	340	0.55	185.34
8		Ø 8 B240B ℓ= 1480	6	0.58	3.51
				ჯამი:	11551.60
		ბეტონი B30			40.62

მასალების ჯამური ხარჯი (რიგელები ნიშნ. +4.400)

არმატურის ხარჯი, კგ; სტანდარტი ISO 6935-2:2015/2018

Ø6 B240B	Ø8 B240B	Ø10B240B	Ø10 B500B	Ø12 B500B	Ø14 B500B	Ø16 B500B	Ø18 B500B	Ø20 B500B	Ø22 B500B	Ø25 B500B	Ø28 B500B	Ø32 B500B
0.00	3029.22	0.00	0.00	0.00	0.00	0.00	0.00	8398.94	0.00	123.44	0.00	0.00
											ჯამი:	11551.60
										ბეტონი B30	40.62	მ³

ფურცლის ფორმატი A2	ქ. თბილისი 2026	
	ფაილის დასახელება:	
პროექტის სახელწოდება: ქ.თბილისი, ანგია ბოჭორიშვილის ქ. №29 მრავალბინიანი საცხოვრებელი სახლი საკ. კოდი 01.11.12.015.264		
თანამდებობა	გვარი	ხელმოწერა
შეასრულა	ზ.ყველაშვილი	
შეამოწმა	თ.მაცაბერიძე	
პროექტის №:	ნახაზის სახელწოდება: კვეთი 1-1; 2-2; 3-3; 4-4; 5-5; 6-6; 7-7; 8-8 რიგელის გაძლიერების კვეთები სპეციფიკაცია	
თარიღი: 20 ივლისი 2026		
კონსტრუქციული პროექტი		
სტადია	მუშა პროექტი	
ნახაზის #:	კ- 118	რევიზია: 01

რკ/ბ-ის მონოლითური რიგელების განლაგების გეგმა
ნიშნ. +7.600; +10.800; +14.000
მ. 1:100

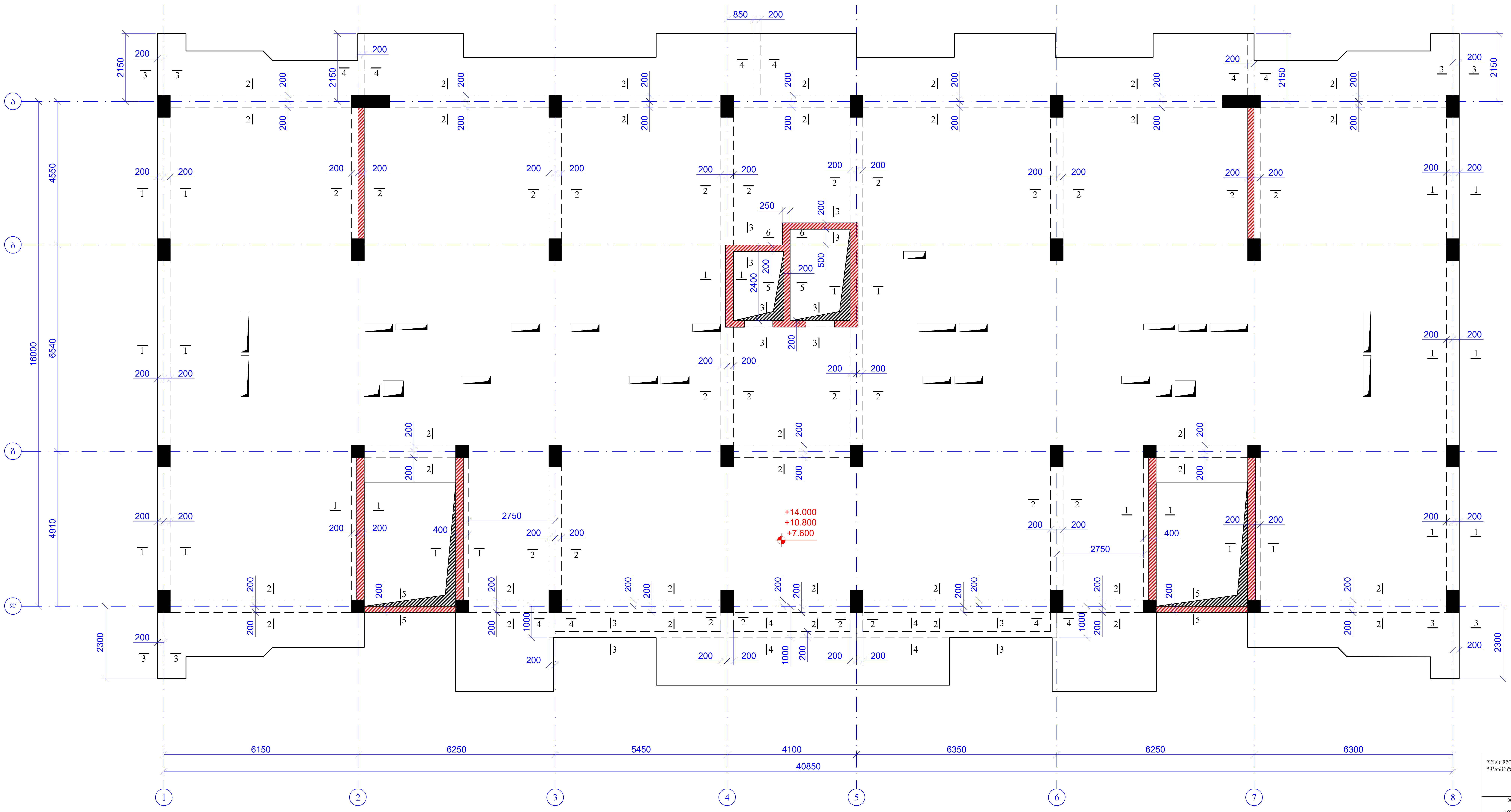
ა
ბ
გ
დ
1
2
3
4
5
6
7
8
6150
6250
5450
4100
6350
6250
6300
40850
4550
6540
4910
16000
2150
2300
850
200
250
500
2400
400
2750
1000
+14.000
+10.800
+7.600

ფურცლის ფორმატი A2	ქ. თბილისი 2026
	ფაილის დასახელება:

პროექტის სახელწოდება:

ქ.თბილისი, ანჯია ბოჭორიშვილის ქ. №29
მრავალბინიანი საცხოვრებელი სახლი
საკ. კოდი 01.11.12.015.264

თანამდებობა	გვარი	ხელმოწერა
შეასრულა	ზ.ყველაშვილი	
შეამოწმა	თ.მაცაბერიძე	

პროექტის №:	ნახაზის სახელწოდება: რკ/ბ-ის მონოლითური რიგელების განლაგების გეგმა ნიშნ. +7.600; +10.800; +14.000	
თარიღი: 20 ივლისი 2026		
კონსტრუქციული პროექტი		
სტადია	მუშა პროექტი	
ნახაზის #:	კ- 119	რევიზია: 01

რიგელების ქვედა შრის დამატებითი არმირების გეგმა
ნიშნ. +7.600; +10.800; +14.000
მ. 1:100

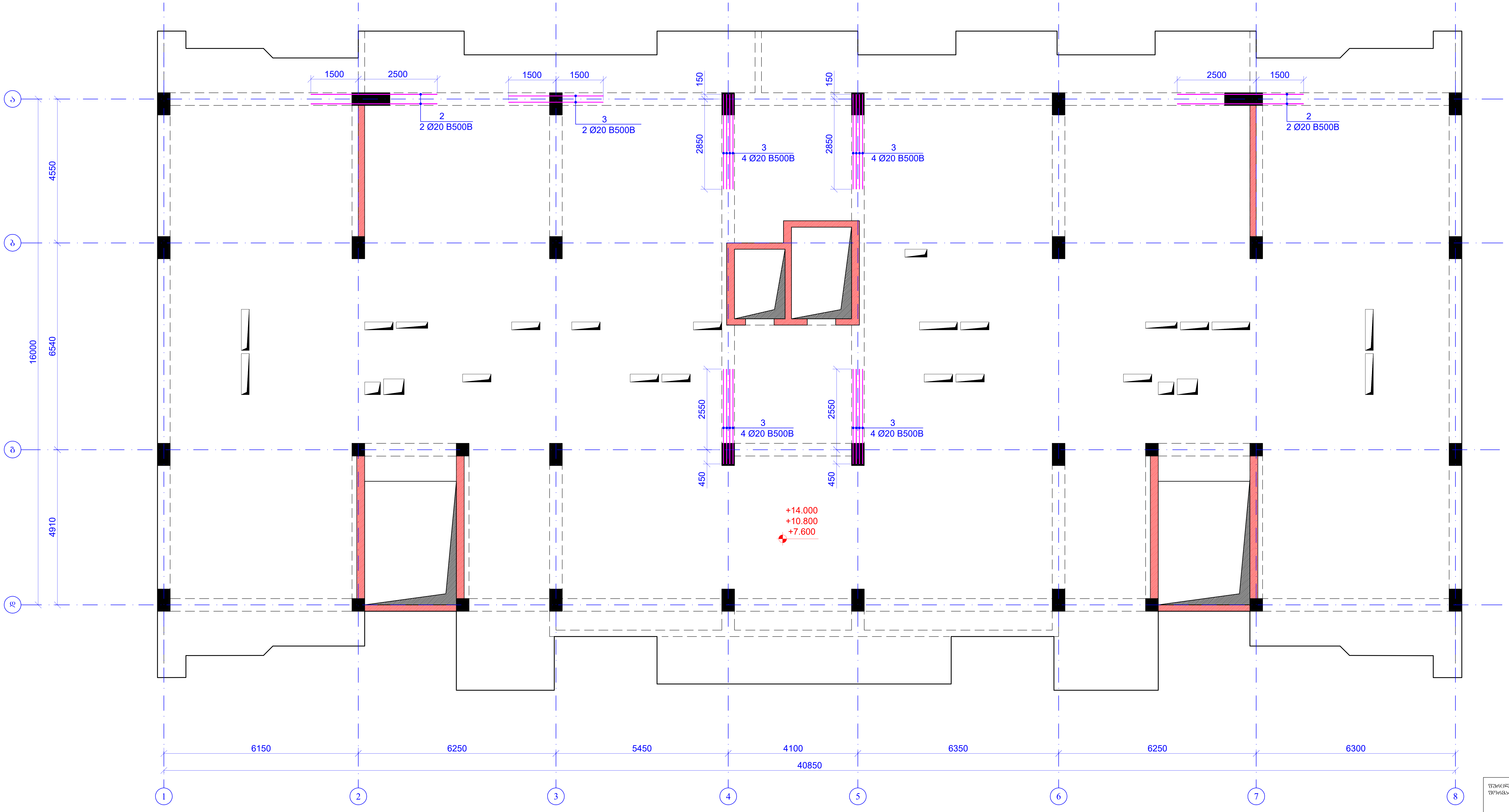
1500
2500
1500
1500
150
150
2500
1500
2
2 Ø20 B500B
3
2 Ø20 B500B
3
4 Ø20 B500B
2850
2850
3
4 Ø20 B500B
2
2 Ø20 B500B
ა
ბ
გ
დ
4550
6540
4910
16000
2550
2550
3
4 Ø20 B500B
3
4 Ø20 B500B
450
450
+14.000
+10.800
+7.600
6150
6250
5450
4100
6350
6250
6300
40850
1
2
3
4
5
6
7
8

ფურცლის ფორმატი A2	ქ. თბილისი 2026	
	ფაილის დასახელება:	
პროექტის სახელწოდება: ქ.თბილისი, ანგია ბოჭორიშვილის ქ. №29 მრავალბინიანი საცხოვრებელი სახლი საკ. კოდი 01.11.12.015.264		
თანამდებობა	გვარი	ხელმოწერა
შეასრულა	ზ.ყველაშვილი	
შეამოწმა	თ.მაცაბერიძე	თ.
პროექტის №:	ნახაზის სახელწოდება: რიგელების ქვედა შრის დამატებითი არმირების გეგმა ნიშნ. +7.600; +10.800; +14.000	
თარიღი: 20 ივლისი 2026		
კონსტრუქციული პროექტი		
სტადია	მუშა პროექტი	
ნახაზის #:	კ- 120	რევიზია: 01

რიგელების ზედა შრის დამატებითი არმირების გეგმა
ნიშნ. +7.600; +10.800; +14.000
მ. 1:100

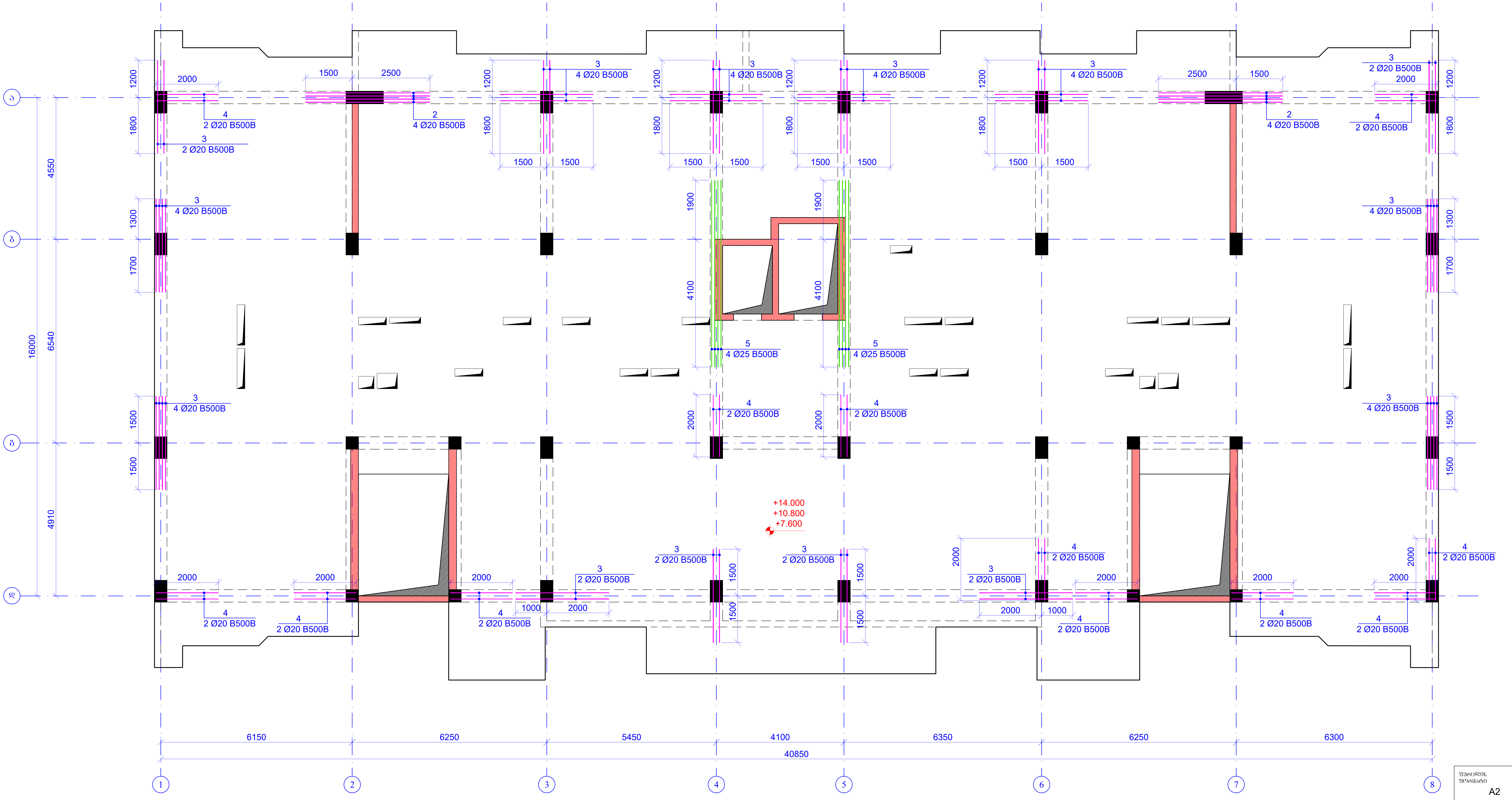
ა
ბ
გ
დ
1
2
3
4
5
6
7
8
6150
6250
5450
4100
6350
6250
6300
40850
16000
4550
6540
4910
1200
1800
1300
1700
1500
1900
4100
2000
2500
1000
3
4 Ø20 B500B
4
2 Ø20 B500B
3
2 Ø20 B500B
2
4 Ø20 B500B
5
4 Ø25 B500B
+14.000
+10.800
+7.600

ფურცლის ფორმატი A2	ქ. თბილისი 2026
	ფაილის დასახელება:

პროექტის სახელწოდება:

ქ.თბილისი, ანგია ბოჭორიშვილის ქ. №29
მრავალბინიანი საცხოვრებელი სახლი
საკ. კოდი 01.11.12.015.264

თანამდებობა	გვარი	ხელმოწერა
შეასრულა	ზ.ქველაშვილი	
შეამოწმა	თ.მაცაბერიძე	

პროექტის №:

თარიღი:
20 ივლისი 2026

კონსტრუქციული პროექტი

ნახაზის სახელწოდება:
რიგელების ზედა შრის დამატებითი არმირების გეგმა
ნიშნ. +7.600; +10.800; +14.000

სტადია	მუშა პროექტი

ნახაზის #: კ- 121 რევიზია: 01

კვეთი 1-1
მ. 1:20

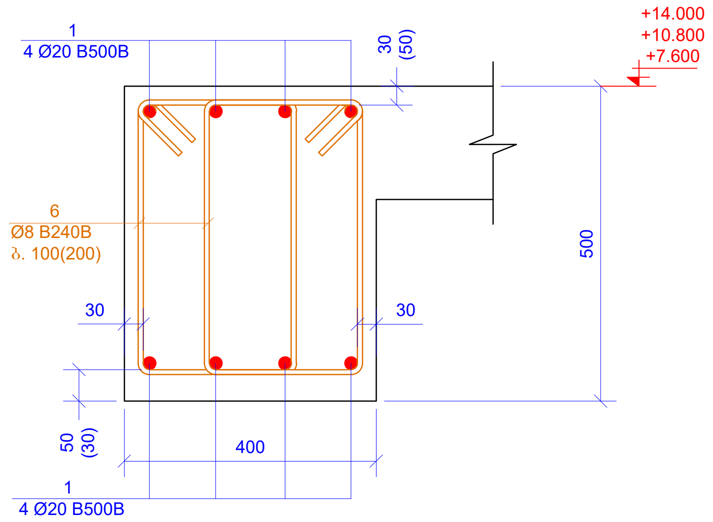
1
4 Ø20 B500B
30
(50)
+14.000
+10.800
+7.600
6
Ø8 B240B
ბ. 100(200)
30
30
500
50
(30)
400
1
4 Ø20 B500B

კვეთი 2-2
მ. 1:20

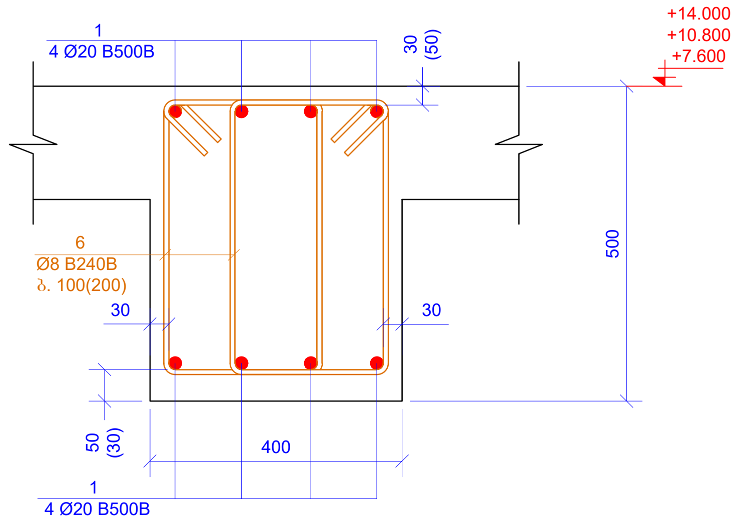
1
4 Ø20 B500B
30
(50)
+14.000
+10.800
+7.600
6
Ø8 B240B
ბ. 100(200)
30
30
500
50
(30)
400
1
4 Ø20 B500B

კვეთი 3-3
მ. 1:20

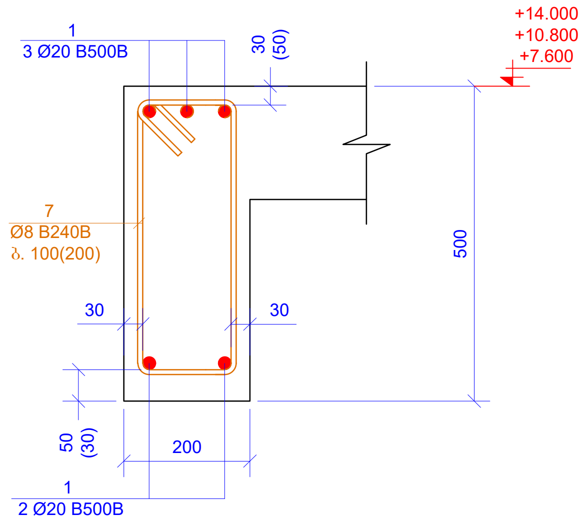
1
3 Ø20 B500B
30
(50)
+14.000
+10.800
+7.600
7
Ø8 B240B
ბ. 100(200)
30
30
500
50
(30)
200
1
2 Ø20 B500B

კვეთი 4-4
მ. 1:20

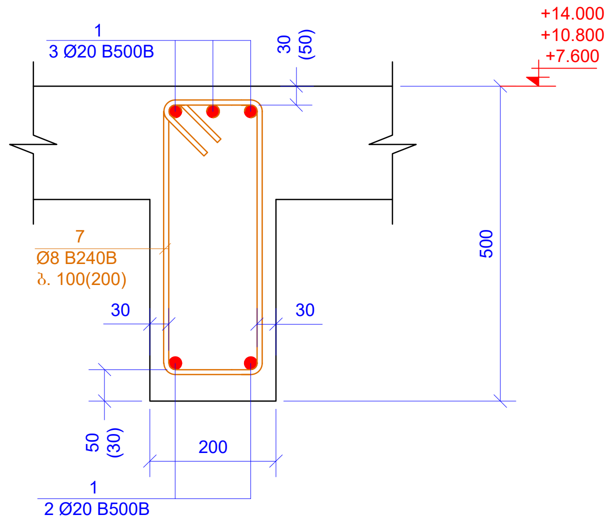
1
3 Ø20 B500B
30
(50)
+14.000
+10.800
+7.600
7
Ø8 B240B
ბ. 100(200)
30
30
500
50
(30)
200
1
2 Ø20 B500B

კვეთი 5-5
მ. 1:20

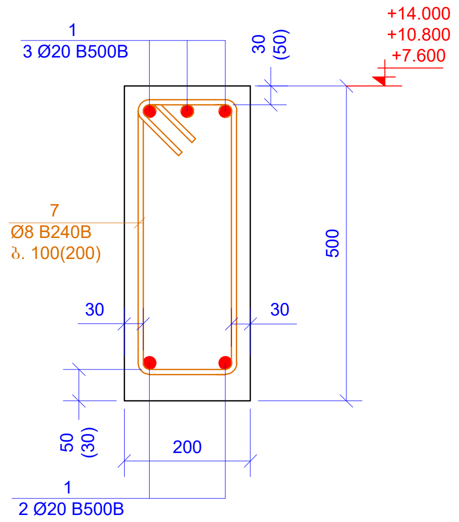
1
3 Ø20 B500B
30
(50)
+14.000
+10.800
+7.600
7
Ø8 B240B
ბ. 100(200)
30
30
500
50
(30)
200
1
2 Ø20 B500B

კვეთი 6-6
მ. 1:20

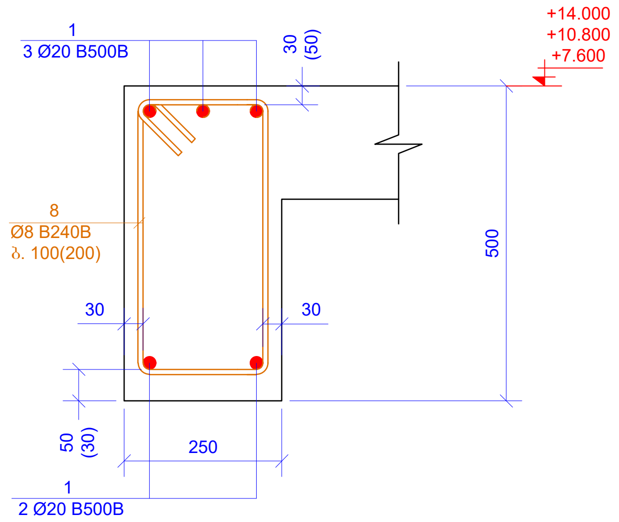
1
3 Ø20 B500B
30
(50)
+14.000
+10.800
+7.600
8
Ø8 B240B
ბ. 100(200)
30
30
500
50
(30)
250
1
2 Ø20 B500B

ქვედა შრის გაძლიერების კვეთი
მ. 1:10

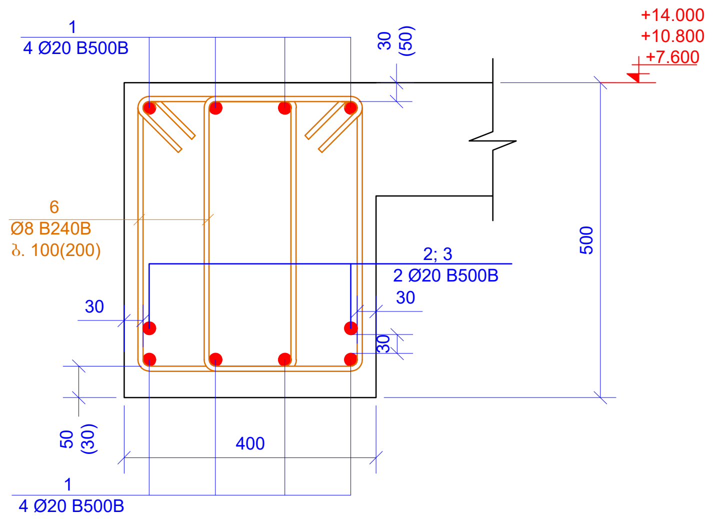
1
4 Ø20 B500B
30
(50)
+14.000
+10.800
+7.600
6
Ø8 B240B
ბ. 100(200)
2; 3
2 Ø20 B500B
30
30
30
500
50
(30)
400
1
4 Ø20 B500B

ქვედა შრის გაძლიერების კვეთი
მ. 1:10

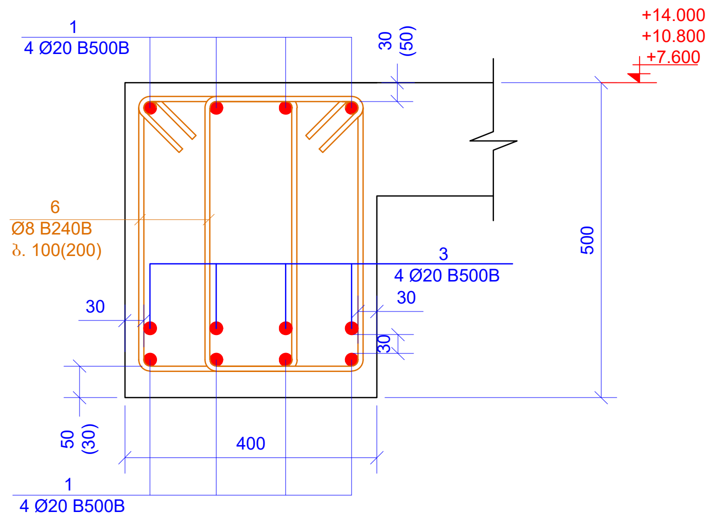
1
4 Ø20 B500B
30
(50)
+14.000
+10.800
+7.600
6
Ø8 B240B
ბ. 100(200)
3
4 Ø20 B500B
30
30
30
500
50
(30)
400
1
4 Ø20 B500B

ზედა შრის გაძლიერების კვეთი
მ. 1:10

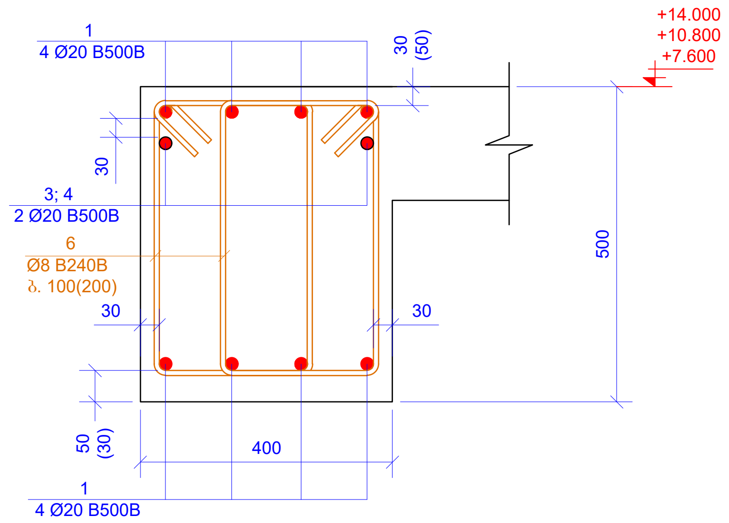
1
4 Ø20 B500B
30
(50)
+14.000
+10.800
+7.600
30
3; 4
2 Ø20 B500B
6
Ø8 B240B
ბ. 100(200)
30
30
500
50
(30)
400
1
4 Ø20 B500B

ზედა შრის გაძლიერების კვეთი
მ. 1:10

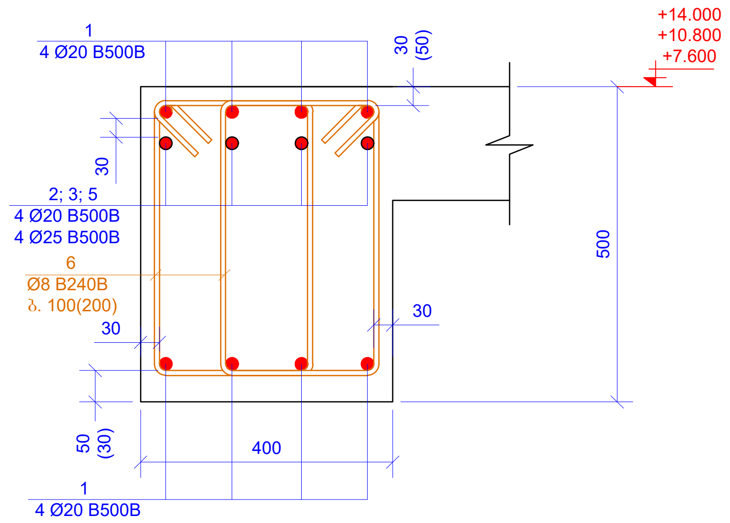
1
4 Ø20 B500B
30
(50)
+14.000
+10.800
+7.600
30
2; 3; 5
4 Ø20 B500B
4 Ø25 B500B
6
Ø8 B240B
ბ. 100(200)
30
30
500
50
(30)
400
1
4 Ø20 B500B

პოზ. 6

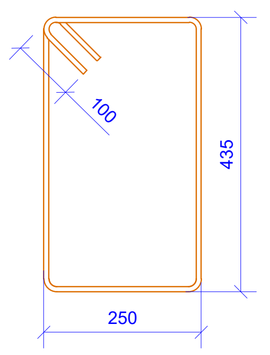

L=1570 მმ

პოზ. 7

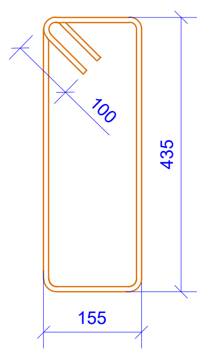

L=1380 მმ

პოზ. 8

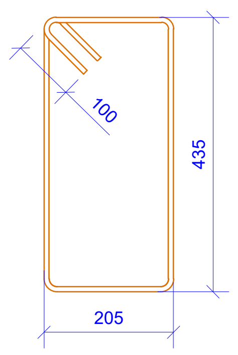

L=1480 მმ

პოზ. 4

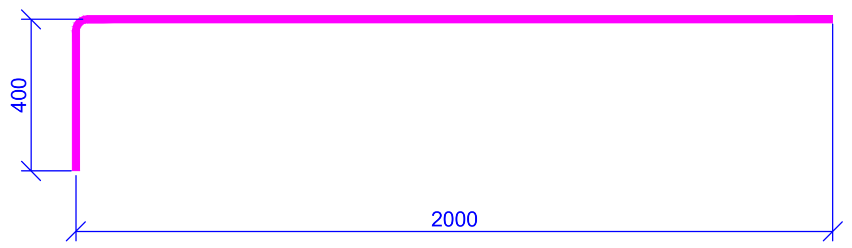

L=2400 მმ

სპეციფიკაცია მოცემულია ერთი ნიშნულისთვის

პოზ.	აღნიშვნა	დასახელება				რაოდ.	წონა, კგ	
		რიგელები ნიშნ. +7.600; +10.800; +14.000						
		დეტალები					ერთეული (კგ)	სულ (კგ)
1	დაიჭრას ადგილზე	Ø 20	B500B	ℓ=	2050000	-	5061.09	5061.09
2		Ø 20	B500B	ℓ=	4000	10	9.88	98.75
3		Ø 20	B500B	ℓ=	3000	64	7.41	474.01
4		Ø 20	B500B	ℓ=	2400	24	5.93	142.20
5		Ø 25	B500B	ℓ=	6000	8	23.15	185.16
6		Ø 8	B240B	ℓ=	1570	2910	0.62	1804.69
7		Ø 8	B240B	ℓ=	1380	350	0.55	190.79
8		Ø 8	B240B	ℓ=	1480	6	0.58	3.51
							ჯამი:	7960.21
		ბეტონი B30						25.19

მასალების ჯამური ხარჯი (რიგელები ნიშნ. +7.600; +10.800; +14.000)												
არმატურის ხარჯი, კგ; სტანდარტი ISO 6935-2:2015/2018												
Ø6 B240B	Ø8 B240B	Ø10B240B	Ø10 B500B	Ø12 B500B	Ø14 B500B	Ø16 B500B	Ø18 B500B	Ø20 B500B	Ø22 B500B	Ø25 B500B	Ø28 B500B	Ø32 B500B
0.00	5996.97	0.00	0.00	0.00	0.00	0.00	0.00	17328.19	0.00	555.49	0.00	0.00
											ჯამი:	23880.64
										ბეტონი B30	75.58	მ³

ფურცლის ფორმატი A2	ქ. თბილისი 2026 ფაილის დასახელება:	
პროექტის სახელწოდება: ქ.თბილისი, ანგია ბოჭორიშვილის ქ. №29 მრავალბინიანი საცხოვრებელი სახლი საკ. კოდი 01.11.12.015.264		
თანამდებობა	გვარი	ხელმოწერა
შეასრულა	ზ.ყველაშვილი	
შეამოწმა	თ.მაცაბერიძე	
პროექტის №: თარიღი: 20 ივლისი 2026 კონსტრუქციული პროექტი	ნახაზის სახელწოდება: კვეთი 1-1; 2-2; 3-3; 4-4; 5-5; 6-6 რიგელის გაძლიერების კვეთები სპეციფიკაცია	
სტადია	მუშა პროექტი	
ნახაზის #:	კ- 122	რევიზია: 01

რკ/ბ-ის მონოლითური რიგელების განლაგების გეგმა
ნიშნ. +17.200; +20.400; +23.600; +26.800; +30.000; +33.200
მ. 1:100

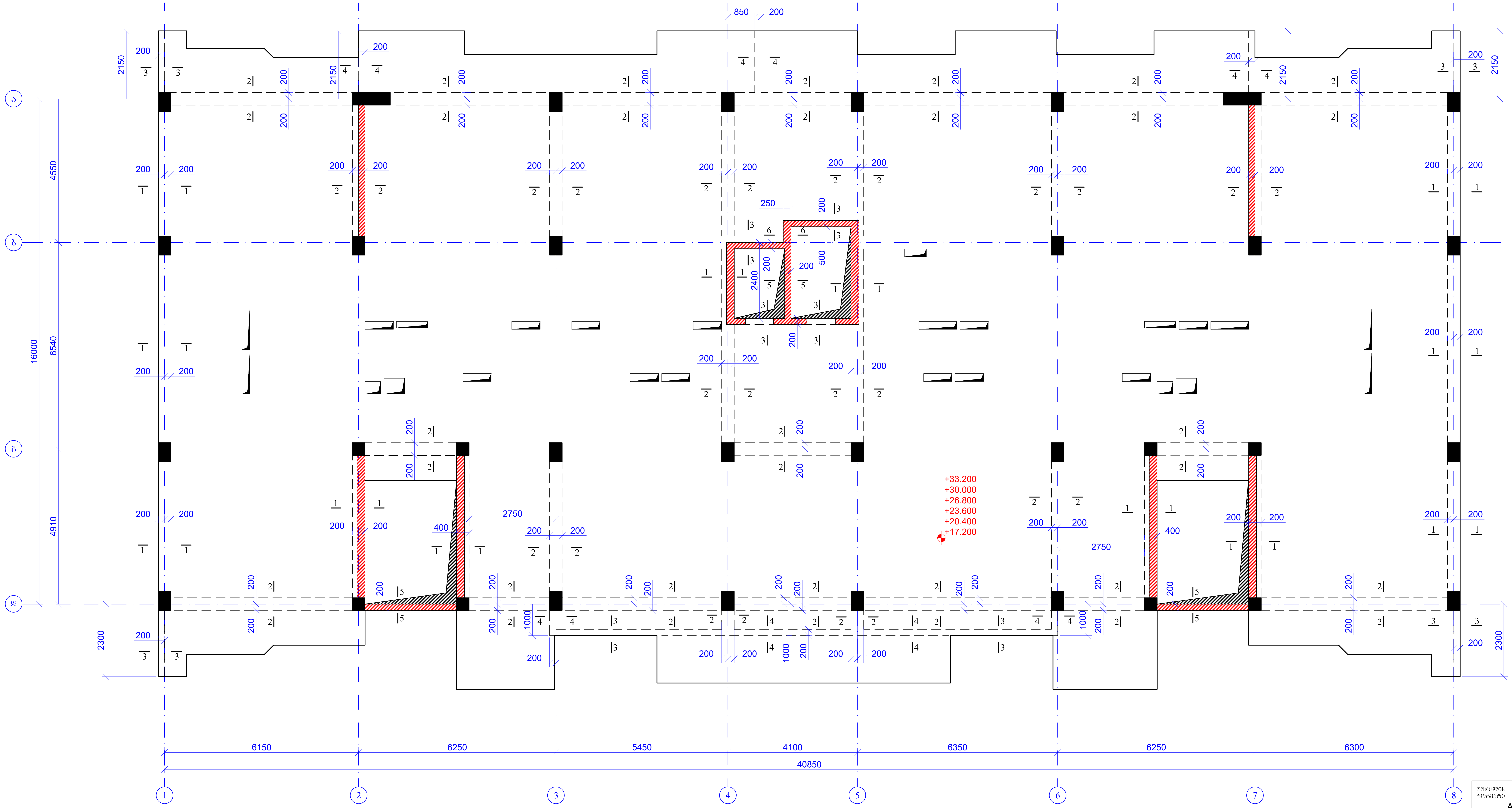

ა
ბ
გ
დ
1
2
3
4
5
6
7
8
6150
6250
5450
4100
6350
6250
6300
40850
16000
4550
6540
4910
2150
2300
850
200
250
2400
500
400
2750
1000
+33.200
+30.000
+26.800
+23.600
+20.400
+17.200

ფურცლის ფორმატი A2	ქ. თბილისი 2026
	ფაილის დასახელება:

პროექტის სახელწოდება:

ქ.თბილისი, ანგია ბოჭორიშვილის ქ. №29
მრავალბინიანი საცხოვრებელი სახლი
საკ. კოდი 01.11.12.015.264

თანამდებობა	გვარი	ხელმოწერა
შეასრულა	ზ.ყველაშვილი	
შეამოწმა	თ.მაცაბერიძე	

პროექტის №:

თარიღი:
20 ივლისი 2026

კონსტრუქციული პროექტი

ნახაზის სახელწოდება:
რკ/ბ-ის მონოლითური რიგელების განლაგების გეგმა
ნიშნ. +17.200; +20.400; +23.600; +26.800; +30.000; +33.200

სტადია	მუშა პროექტი

ნახაზის #: კ- 123 რევიზია: 01

რიგელების ქვედა შრის დამატებითი არმირების გეგმა
ნიშნ. +17.200; +20.400; +23.600; +26.800; +30.000; +33.200
მ. 1:100

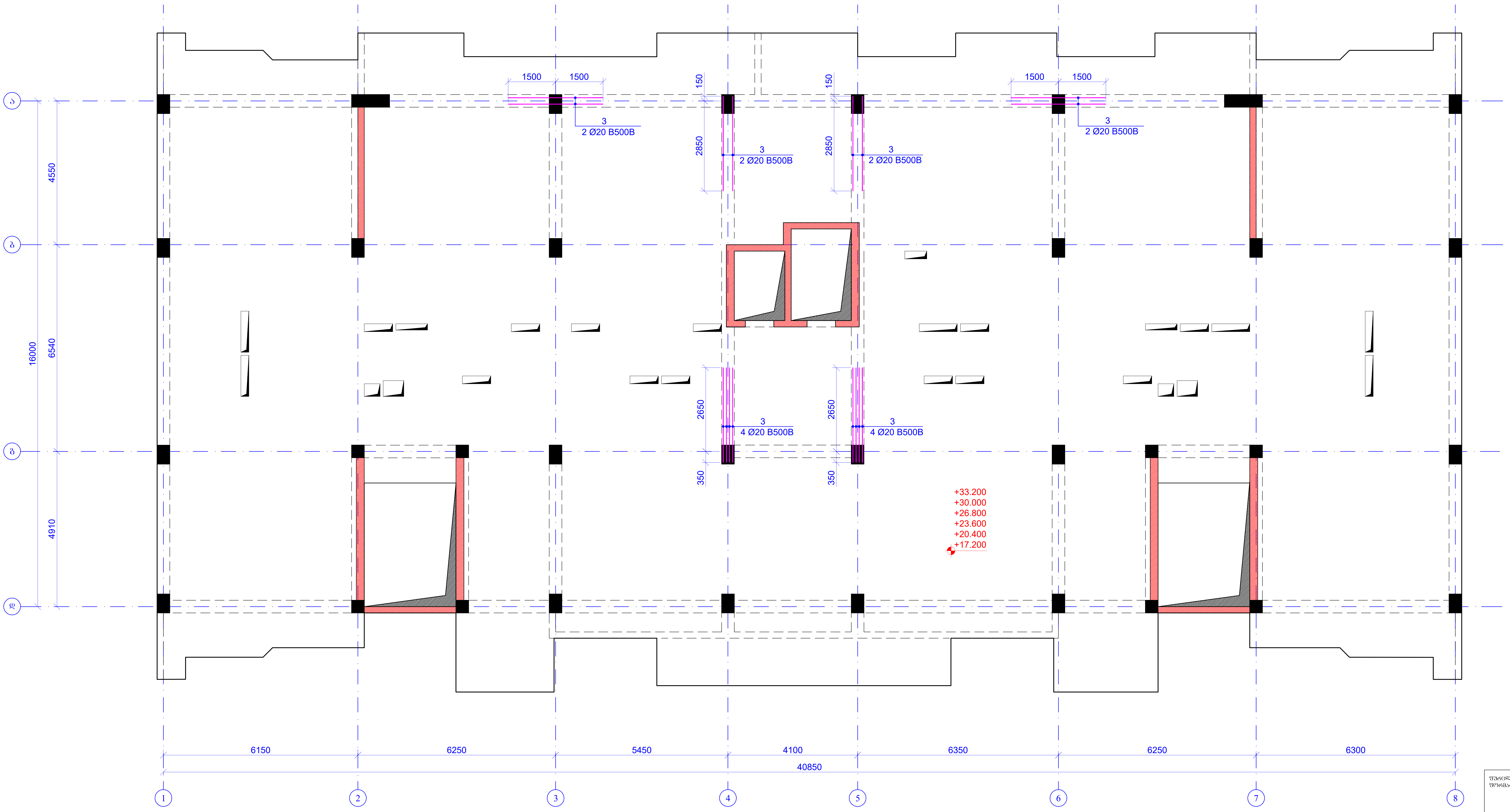

1500
1500
150
150
1500
1500
3
2 Ø20 B500B
2850
3
2 Ø20 B500B
2850
3
2 Ø20 B500B
3
2 Ø20 B500B
2650
3
4 Ø20 B500B
2650
3
4 Ø20 B500B
350
350
+33.200
+30.000
+26.800
+23.600
+20.400
+17.200
ა
ბ
გ
დ
4550
6540
4910
16000
6150
6250
5450
4100
6350
6250
6300
40850
1
2
3
4
5
6
7
8

ფურცლის ფორმატი A2	ქ. თბილისი 2026	
	ფაილის დასახელება:	
პროექტის სახელწოდება: ქ.თბილისი, ანგია ბოჭორიშვილის ქ. №29 მრავალბინიანი საცხოვრებელი სახლი საკ. კოდი 01.11.12.015.264		
თანამდებობა	გვარი	ხელმოწერა
შეასრულა	ზ.ქველაშვილი	
შეამოწმა	თ.მაცაბერიძე	
პროექტის №:	ნახაზის სახელწოდება:	
თარიღი: 20 ივლისი 2026	რიგელების ქვედა შრის დამატებითი არმირების გეგმა ნიშნ. 17.200; +20.400; +23.600; +26.800; +30.000; +33.200	
კონსტრუქციული პროექტი		
სტადია	მუშა პროექტი	
ნახაზის #:	კ- 124	რევიზია: 01

რიგელების ზედა შრის დამატებითი არმირების გეგმა
ნიშნ. +17.200; +20.400; +23.600; +26.800; +30.000; +33.200
მ. 1:100

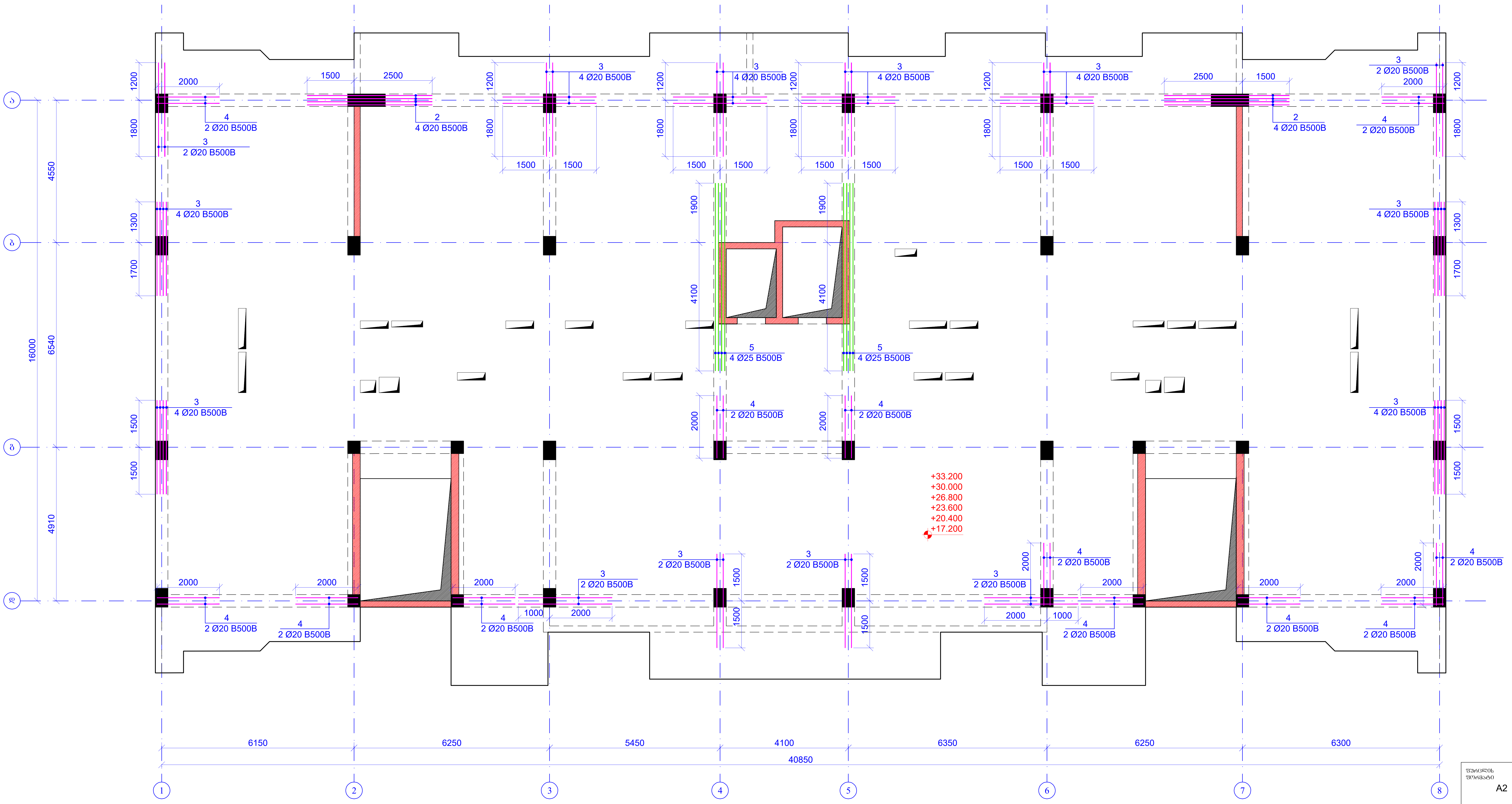
ა
ბ
გ
დ
1
2
3
4
5
6
7
8
6150
6250
5450
4100
6350
6250
6300
40850
16000
4550
6540
4910
1200
1800
1300
1700
1500
1900
4100
2000
2500
1000
3
4 Ø20 B500B
4
2 Ø20 B500B
3
2 Ø20 B500B
2
4 Ø20 B500B
5
4 Ø25 B500B
+33.200
+30.000
+26.800
+23.600
+20.400
+17.200

ფურცლის ფორმატი A2	ქ. თბილისი 2026
	ფაილის დასახელება:

პროექტის სახელწოდება:

ქ.თბილისი, ანგია ბოჭორიშვილის ქ. №29
მრავალბინიანი საცხოვრებელი სახლი
საკ. კოდი 01.11.12.015.264

თანამდებობა	გვარი	ხელმოწერა
შეასრულა	ზ.ყველაშვილი	
შეამოწმა	თ.მაცაბერიძე	თ.

პროექტის №:

თარიღი:
20 ივლისი 2026

კონსტრუქციული პროექტი

ნახაზის სახელწოდება:
რიგელების ზედა შრის დამატებითი არმირების გეგმა
ნიშნ. 17.200; +20.400; +23.600; +26.800; +30.000; +33.200

სტადია	მუშა პროექტი	
ნახაზის #:	კ- 125	რევიზია: 01

კვეთი 1-1
მ. 1:20

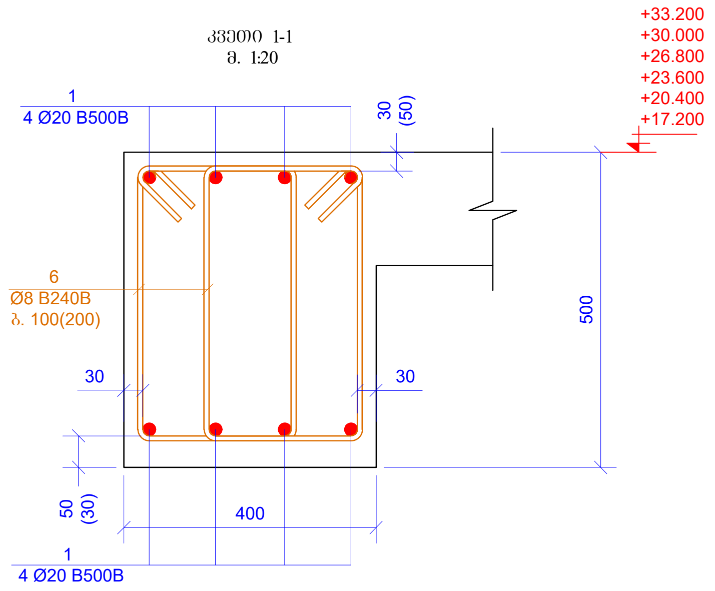
+33.200
+30.000
+26.800
+23.600
+20.400
+17.200
1
4 Ø20 B500B
30 (50)
6
Ø8 B240B
ბ. 100(200)
30
30
500
50 (30)
400
1
4 Ø20 B500B

კვეთი 2-2
მ. 1:20

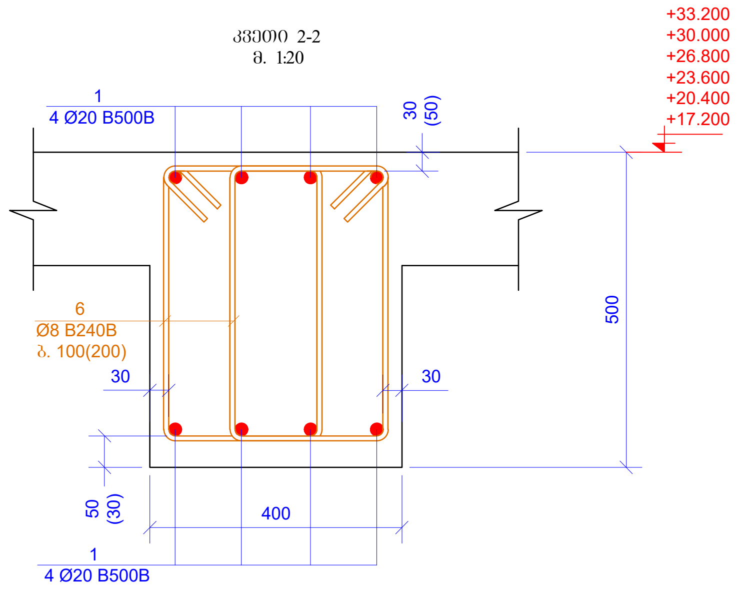
+33.200
+30.000
+26.800
+23.600
+20.400
+17.200
1
4 Ø20 B500B
30 (50)
6
Ø8 B240B
ბ. 100(200)
30
30
500
50 (30)
400
1
4 Ø20 B500B

კვეთი 3-3
მ. 1:20

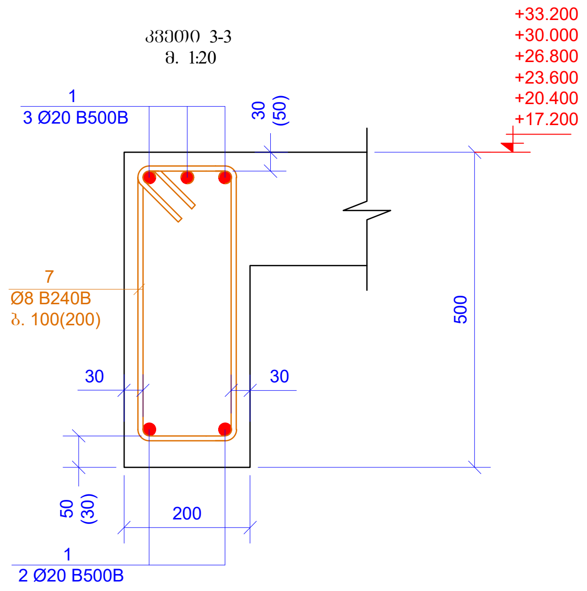
+33.200
+30.000
+26.800
+23.600
+20.400
+17.200
1
3 Ø20 B500B
30 (50)
7
Ø8 B240B
ბ. 100(200)
30
30
500
50 (30)
200
1
2 Ø20 B500B

კვეთი 4-4
მ. 1:20

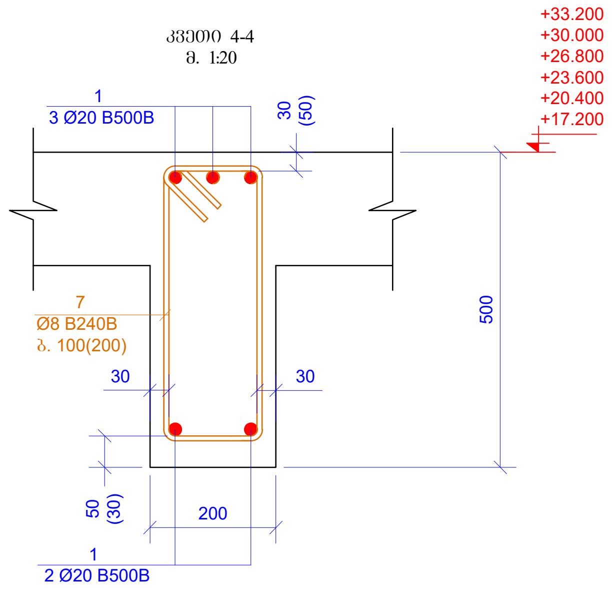
+33.200
+30.000
+26.800
+23.600
+20.400
+17.200
1
3 Ø20 B500B
30 (50)
7
Ø8 B240B
ბ. 100(200)
30
30
500
50 (30)
200
1
2 Ø20 B500B

კვეთი 5-5
მ. 1:20

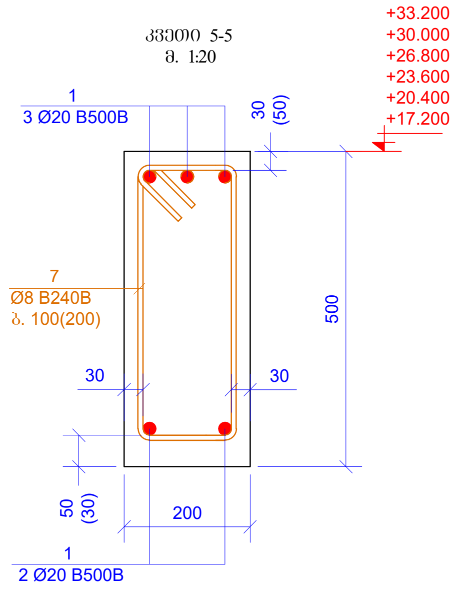
+33.200
+30.000
+26.800
+23.600
+20.400
+17.200
1
3 Ø20 B500B
30 (50)
7
Ø8 B240B
ბ. 100(200)
30
30
500
50 (30)
200
1
2 Ø20 B500B

კვეთი 6-6
მ. 1:20

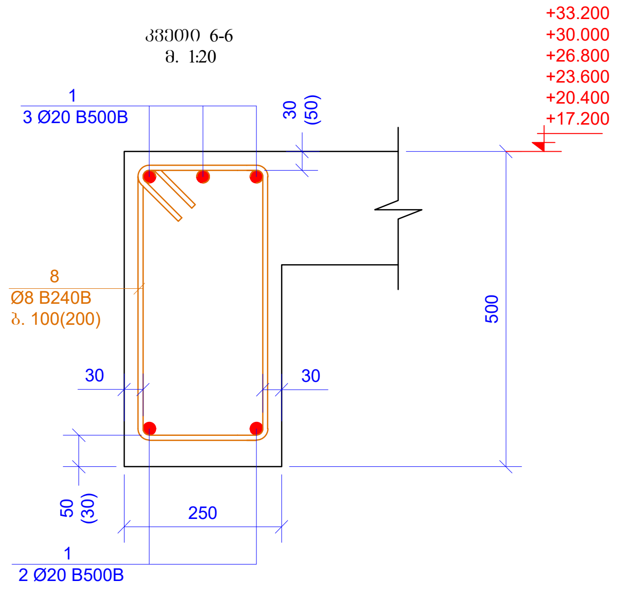
+33.200
+30.000
+26.800
+23.600
+20.400
+17.200
1
3 Ø20 B500B
30 (50)
8
Ø8 B240B
ბ. 100(200)
30
30
500
50 (30)
250
1
2 Ø20 B500B

ქვედა შრის გაძლიერების კვეთი
მ. 1:10

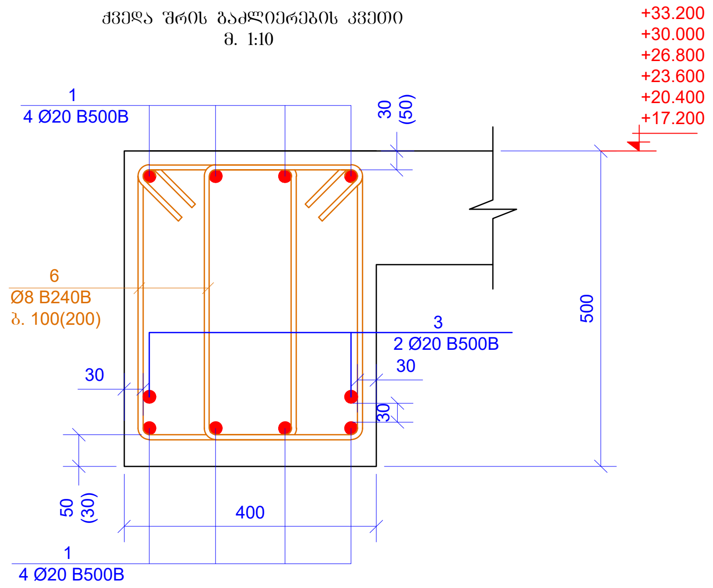
+33.200
+30.000
+26.800
+23.600
+20.400
+17.200
1
4 Ø20 B500B
30 (50)
6
Ø8 B240B
ბ. 100(200)
3
2 Ø20 B500B
30
30
30
500
50 (30)
400
1
4 Ø20 B500B

ქვედა შრის გაძლიერების კვეთი
მ. 1:10

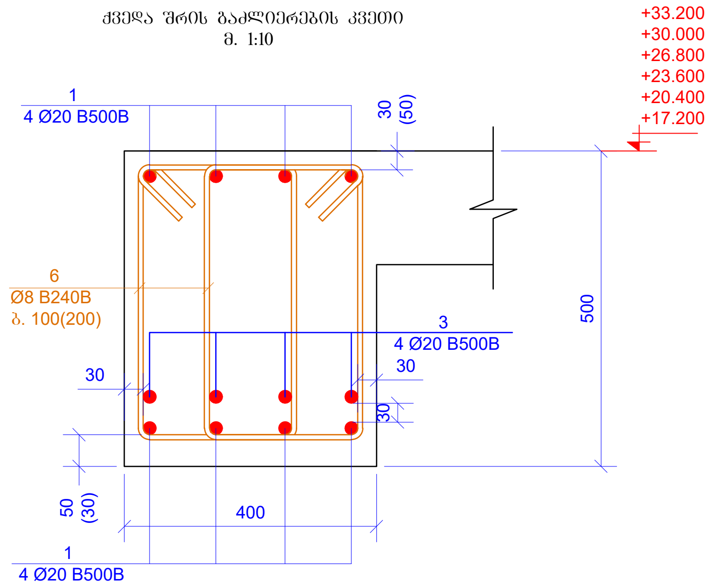
+33.200
+30.000
+26.800
+23.600
+20.400
+17.200
1
4 Ø20 B500B
30 (50)
6
Ø8 B240B
ბ. 100(200)
3
4 Ø20 B500B
30
30
30
500
50 (30)
400
1
4 Ø20 B500B

ზედა შრის გაძლიერების კვეთი
მ. 1:10

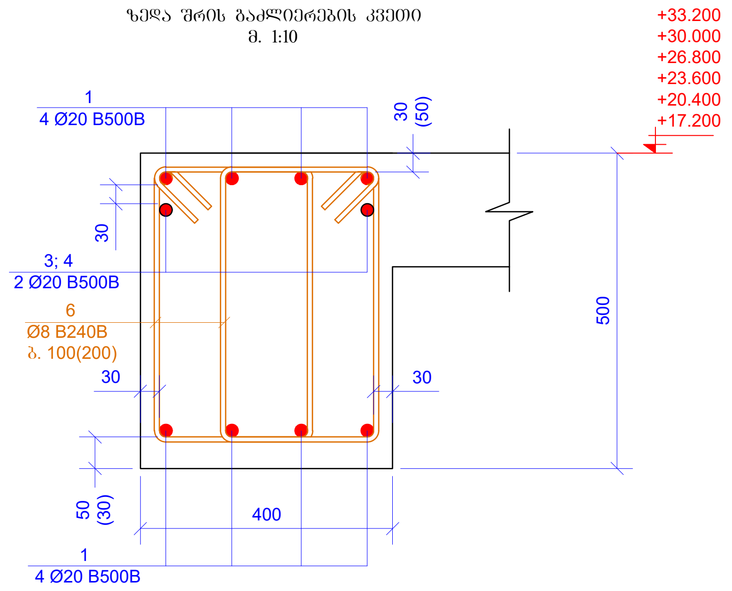
+33.200
+30.000
+26.800
+23.600
+20.400
+17.200
1
4 Ø20 B500B
30 (50)
30
3; 4
2 Ø20 B500B
6
Ø8 B240B
ბ. 100(200)
30
30
500
50 (30)
400
1
4 Ø20 B500B

ზედა შრის გაძლიერების კვეთი
მ. 1:10

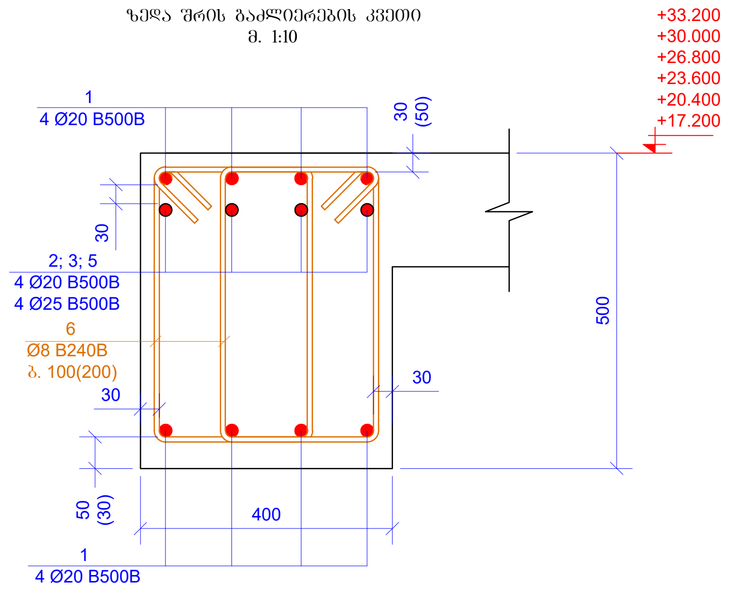
+33.200
+30.000
+26.800
+23.600
+20.400
+17.200
1
4 Ø20 B500B
30 (50)
30
2; 3; 5
4 Ø20 B500B
4 Ø25 B500B
6
Ø8 B240B
ბ. 100(200)
30
30
500
50 (30)
400
1
4 Ø20 B500B

პოზ. 6

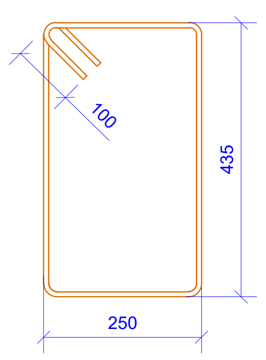

L=1570 მმ

პოზ. 7

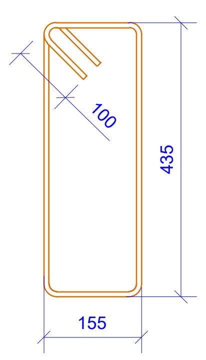

L=1380 მმ

პოზ. 8

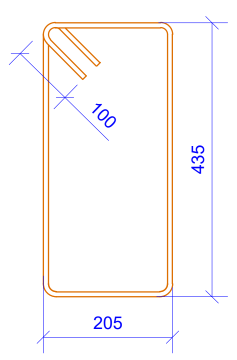

L=1480 მმ

პოზ. 4

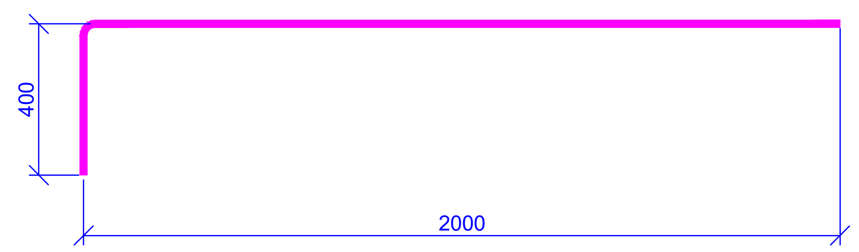

L=2400 მმ

სპეციფიკაცია მოცემულია ერთი ნიშნულისთვის

პოზ.	ა ღ ნ ი შ ვ ნ ა	დ ა ს ა ხ ე ლ ე ბ ა	რაოდ.	წონა, კგ	
		რიგელები ნიშნ.+17.200; +20.400; +23.600; +26.800; +30.000; +33.200			
		დეტალები		ერთეული (კგ)	სულ (კგ)
1	დაიჭრას ადგილზე	Ø 20 B500B ℓ= 2050000	-	5061.09	5061.09
2		Ø 20 B500B ℓ= 4000	8	9.88	79.00
3		Ø 20 B500B ℓ= 3000	60	7.41	444.39
4		Ø 20 B500B ℓ= 2400	24	5.93	142.20
5		Ø 25 B500B ℓ= 6000	8	23.15	185.16
6		Ø 8 B240B ℓ= 1570	2910	0.62	1804.69
7		Ø 8 B240B ℓ= 1380	350	0.55	190.79
8		Ø 8 B240B ℓ= 1480	6	0.58	3.51
				ჯამი:	7910.84
		ბეტონი B30			25.19

მასალების ჯამური ხარჯი (რიგელები ნიშნ. +17.200; +20.400; +23.600; +26.800; +30.000; +33.200)

არმატურის ხარჯი, კგ; სტანდარტი ISO 6935-2:2015/2018

Ø6 B240B	Ø8 B240B	Ø10B240B	Ø10 B500B	Ø12 B500B	Ø14 B500B	Ø16 B500B	Ø18 B500B	Ø20 B500B	Ø22 B500B	Ø25 B500B	Ø28 B500B	Ø32 B500B
0.00	11993.94	0.00	0.00	0.00	0.00	0.00	0.00	34360.12	0.00	1110.97	0.00	0.00
											ჯამი:	47465.03
										ბეტონი B30	151.16	მ³

ფურცლის ფორმატი A2	ქ. თბილისი 2026	
	ფაილის დასახელება:	
პროექტის სახელწოდება: ქ.თბილისი, ანზია ბოჭორიშვილის ქ. №29 მრავალბინიანი საცხოვრებელი სახლი საკ. კოდი 01.11.12.015.264		
თანამდებობა	გვარი	ხელმოწერა
შეასრულა	ზ.ყველაშვილი	
შეამოწმა	თ.მაცაბერიძე	თ.
პროექტის №:	ნახაზის სახელწოდება: კვეთი 1-1; 2-2; 3-3; 4-4; 5-5; 6-6 რიგელის გაძლიერების კვეთები სპეციფიკაცია	
თარიღი: 20 ივლისი 2026		
კონსტრუქციული პროექტი		
სტადია	მუშა პროექტი	
ნახაზის #:	კ- 126	რევიზია: 01

რკ/ბ-ის მონოლითური რიგელების განლაგების გეგმა
ნიშნ. +36.400
მ. 1:100

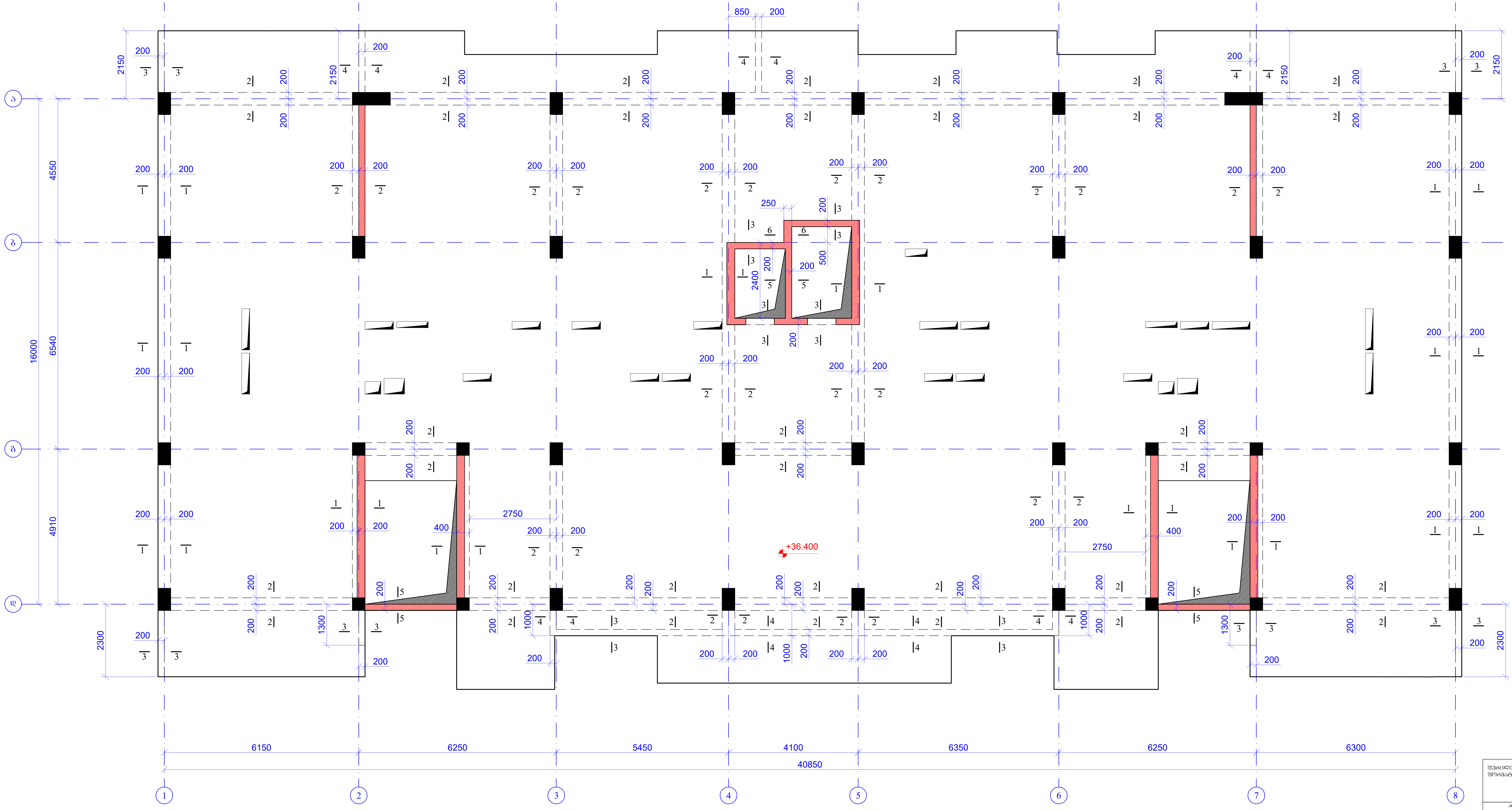

ა
ბ
გ
დ
1
2
3
4
5
6
7
8
6150
6250
5450
4100
6350
6250
6300
40850
16000
4550
6540
4910
2150
2300
850
200
250
400
500
1000
1300
2400
2750
+36.400

ფურცლის ფორმატი A2	ქ. თბილისი 2026
	ფაილის დასახელება:

პროექტის სახელწოდება:

ქ.თბილისი, ანგია ბოჭორიშვილის ქ. №29
მრავალბინიანი საცხოვრებელი სახლი
საკ. კოდი 01.11.12.015.264

თანამდებობა	გვარი	ხელმოწერა
შეასრულა	ზ.ყველაშვილი	
შეამოწმა	თ.მაცაბერიძე	

პროექტის №:

თარიღი:
20 ივლისი 2026

კონსტრუქციული პროექტი

ნახაზის სახელწოდება:

რკ/ბ-ის მონოლითური რიგელების განლაგების გეგმა
ნიშნ. +36.400

სტადია	მუშა პროექტი	
ნახაზის #:	კ- 127	რევიზია: 01

რიგელების ქვედა შრის დამატებითი არმირების გეგმა
ნიშნ. +36.400
მ. 1:100

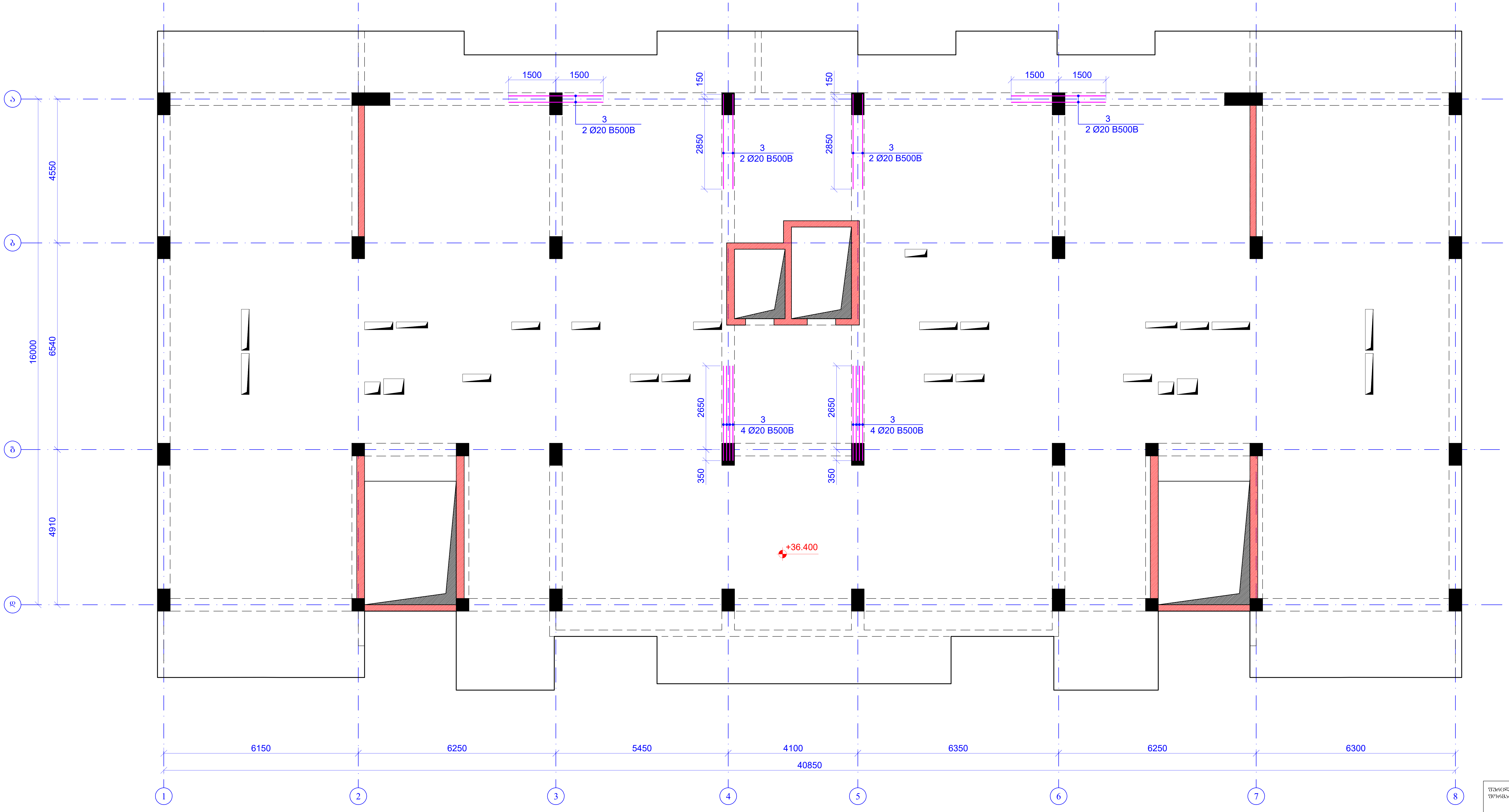
ა
ბ
გ
დ
1
2
3
4
5
6
7
8
1500
1500
1500
1500
150
150
2850
2850
2650
2650
350
350
3
2 Ø20 B500B
3
2 Ø20 B500B
3
2 Ø20 B500B
3
2 Ø20 B500B
3
4 Ø20 B500B
3
4 Ø20 B500B
4550
6540
4910
16000
+36.400
6150
6250
5450
4100
6350
6250
6300
40850

ფურცლის ფორმატი A2	ქ. თბილისი 2026 ფაილის დასახელება:

პროექტის სახელწოდება:

ქ.თბილისი, ანგია ბოჭორიშვილის ქ. №29
მრავალბინიანი საცხოვრებელი სახლი
საკ. კოდი 01.11.12.015.264

თანამდებობა	გვარი	ხელმოწერა
შეასრულა	ზ.ყველაშვილი	
შეამოწმა	თ.მაცაბერიძე	თ.

პროექტის №:

თარიღი:
20 ივლისი 2026

კონსტრუქციული პროექტი

ნახაზის სახელწოდება:
რიგელების ქვედა შრის დამატებითი არმირების გეგმა
ნიშნ. +36.400

სტადია	მუშა პროექტი
ნახაზის #:	კ- 128 რევიზია: 01

რიგელების ზედა შრის დამატებითი არმირების გეგმა

ნიშნ. +36.400

მ. 1:100

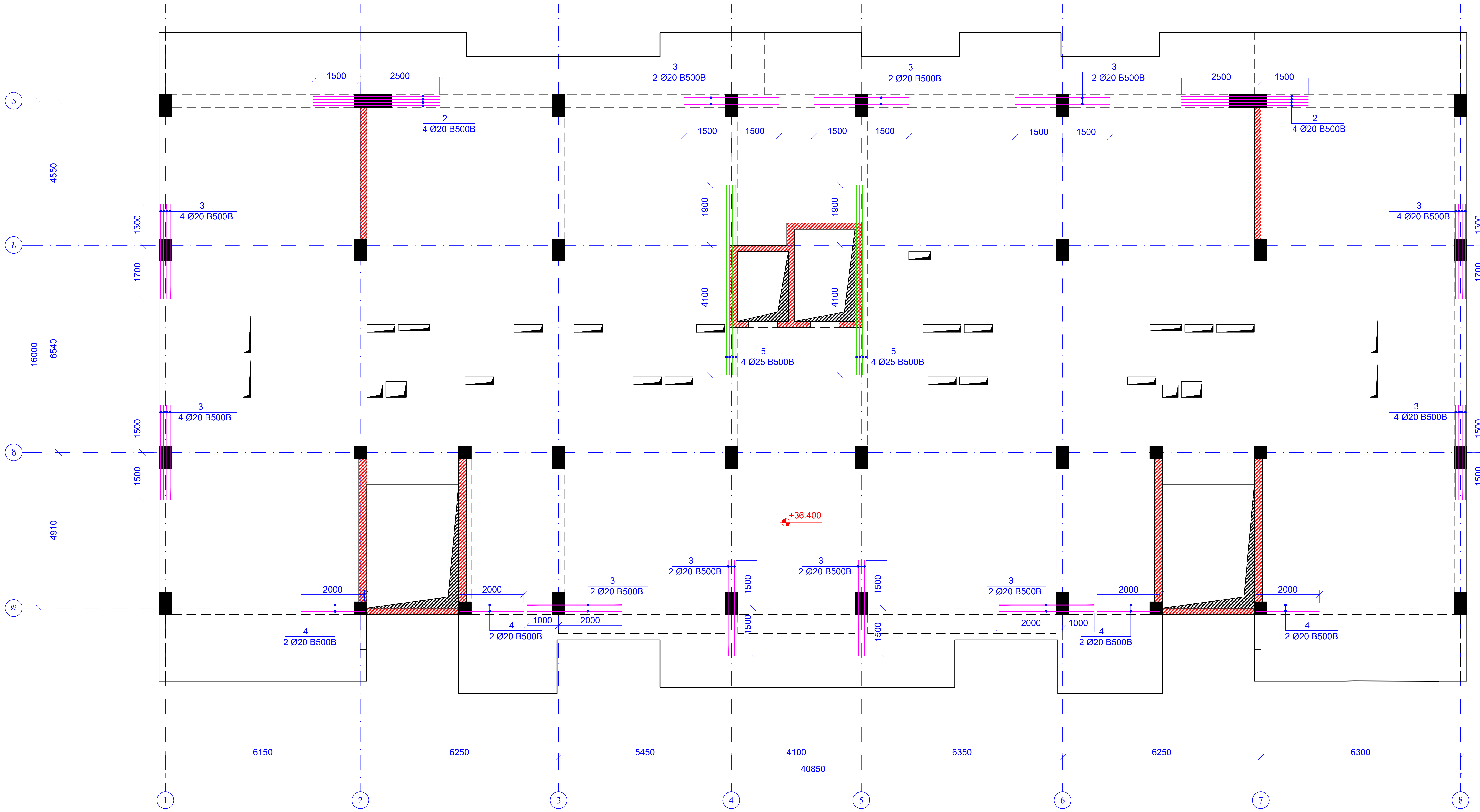
ა
ბ
გ
დ
1
2
3
4
5
6
7
8
6150
6250
5450
4100
6350
6250
6300
40850
4550
6540
4910
16000
1300
1700
1500
1500
1900
4100
2500
2000
1000
+36.400
2
4 Ø20 B500B
3
2 Ø20 B500B
3
4 Ø20 B500B
4
2 Ø20 B500B
5
4 Ø25 B500B

ფურცლის ფორმატი A2	ქ. თბილისი 2026	
	ფაილის დასახელება:	
პროექტის სახელწოდება: ქ.თბილისი, ანგია ბოჭორიშვილის ქ. №29 მრავალბინიანი საცხოვრებელი სახლი საკ. კოდი 01.11.12.015.264		
თანამდებობა	გვარი	ხელმოწერა
შეასრულა	ზ.ყველაშვილი	
შეამოწმა	თ.მაცაბერიძე	თ.
პროექტის №:	ნახაზის სახელწოდება: რიგელების ზედა შრის დამატებითი არმირების გეგმა ნიშნ. +36.400	
თარიღი: 20 ივლისი 2026		
კონსტრუქციული პროექტი		
სტადია	მუშა პროექტი	
ნახაზის #:	კ- 129	რევიზია: 01

კვეთი 1-1
მ. 1:20

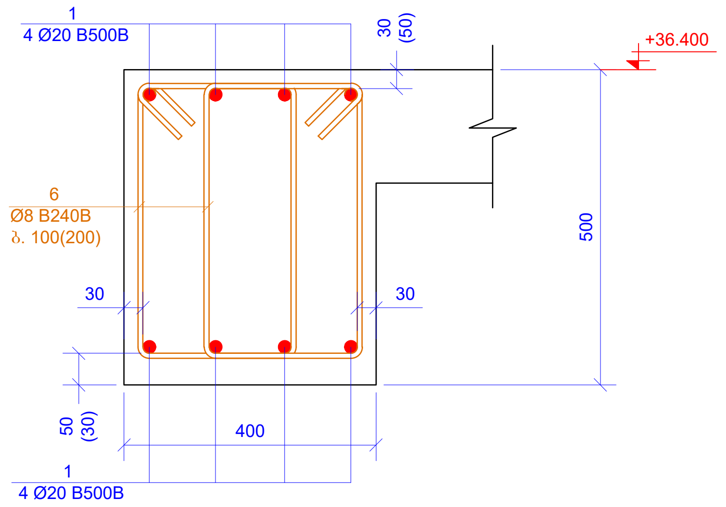
1
4 Ø20 B500B
30
(50)
+36.400
6
Ø8 B240B
ბ. 100(200)
30
30
500
50
(30)
400
1
4 Ø20 B500B

კვეთი 2-2
მ. 1:20

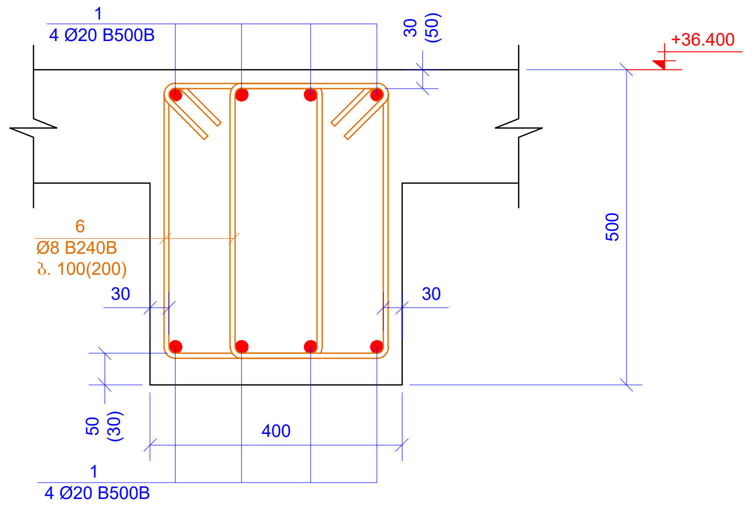
1
4 Ø20 B500B
30
(50)
+36.400
6
Ø8 B240B
ბ. 100(200)
30
30
500
50
(30)
400
1
4 Ø20 B500B

კვეთი 3-3
მ. 1:20

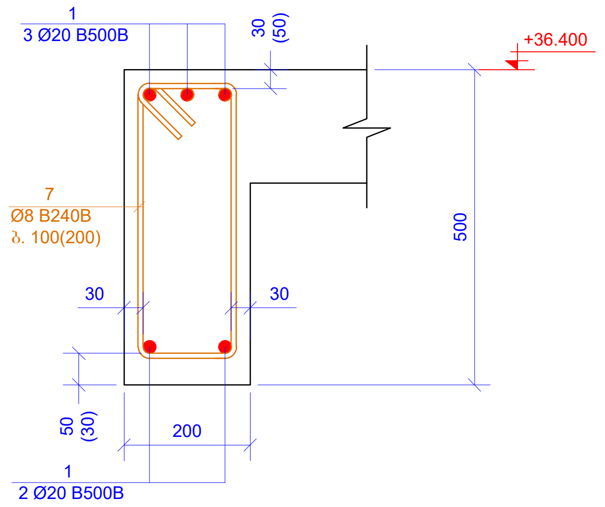
1
3 Ø20 B500B
30
(50)
+36.400
7
Ø8 B240B
ბ. 100(200)
30
30
500
50
(30)
200
1
2 Ø20 B500B

კვეთი 4-4
მ. 1:20

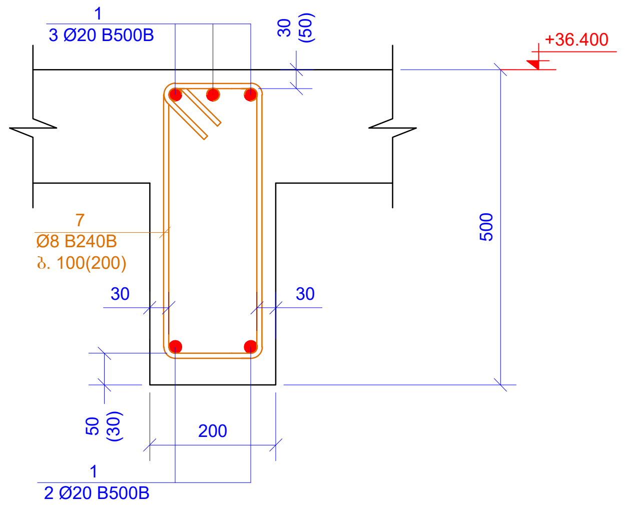
1
3 Ø20 B500B
30
(50)
+36.400
7
Ø8 B240B
ბ. 100(200)
30
30
500
50
(30)
200
1
2 Ø20 B500B

კვეთი 5-5
მ. 1:20

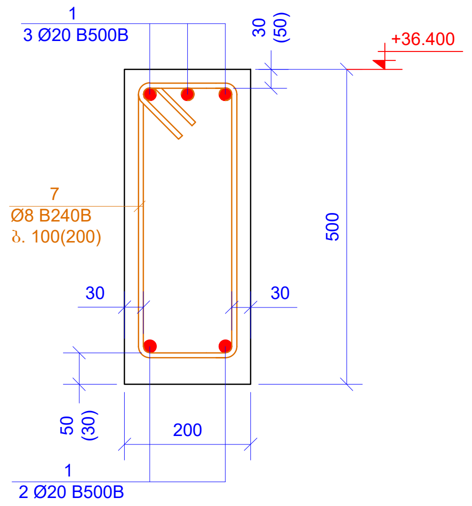
1
3 Ø20 B500B
30
(50)
+36.400
7
Ø8 B240B
ბ. 100(200)
30
30
500
50
(30)
200
1
2 Ø20 B500B

კვეთი 6-6
მ. 1:20

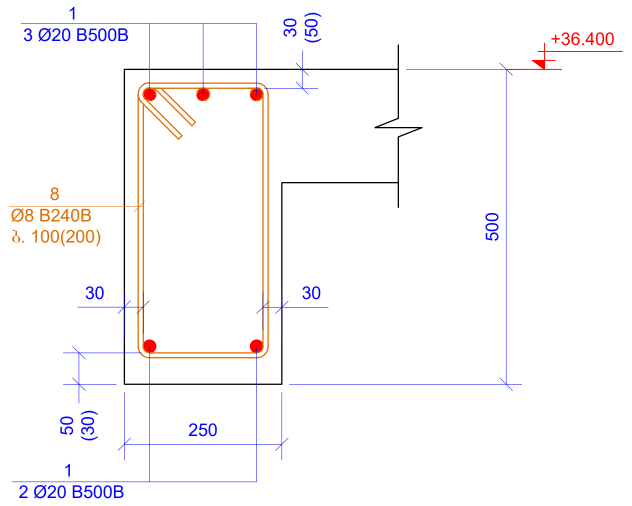
1
3 Ø20 B500B
30
(50)
+36.400
8
Ø8 B240B
ბ. 100(200)
30
30
500
50
(30)
250
1
2 Ø20 B500B

ქვედა შრის გაძლიერების კვეთი
მ. 1:10

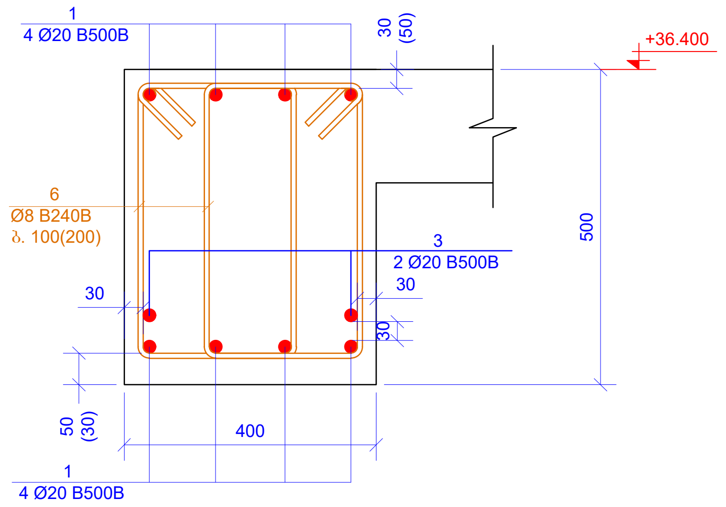
1
4 Ø20 B500B
30
(50)
+36.400
6
Ø8 B240B
ბ. 100(200)
3
2 Ø20 B500B
30
30
30
500
50
(30)
400
1
4 Ø20 B500B

ქვედა შრის გაძლიერების კვეთი
მ. 1:10

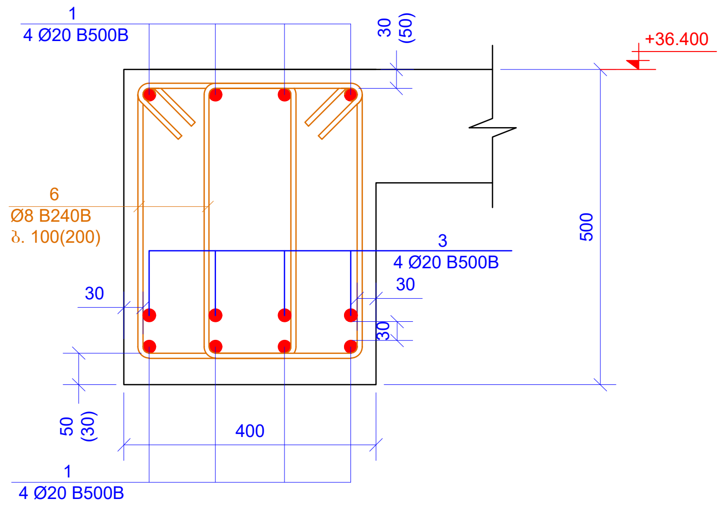
1
4 Ø20 B500B
30
(50)
+36.400
6
Ø8 B240B
ბ. 100(200)
3
4 Ø20 B500B
30
30
30
500
50
(30)
400
1
4 Ø20 B500B

ზედა შრის გაძლიერების კვეთი
მ. 1:10

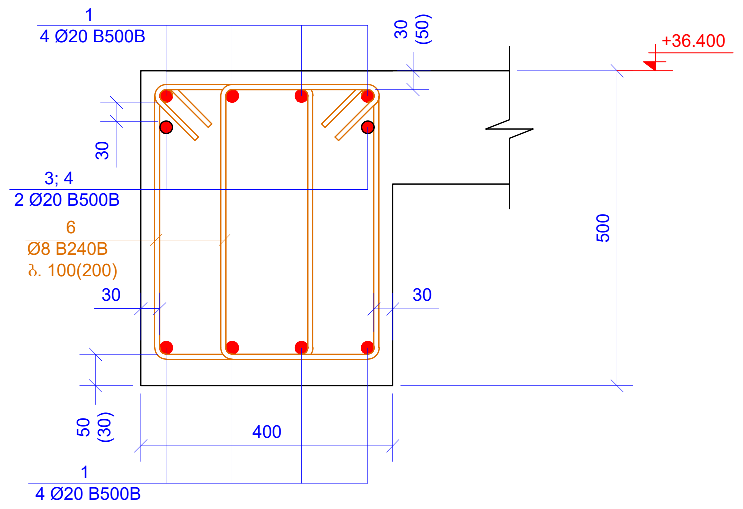
1
4 Ø20 B500B
30
(50)
+36.400
30
3; 4
2 Ø20 B500B
6
Ø8 B240B
ბ. 100(200)
30
30
500
50
(30)
400
1
4 Ø20 B500B

ზედა შრის გაძლიერების კვეთი
მ. 1:10

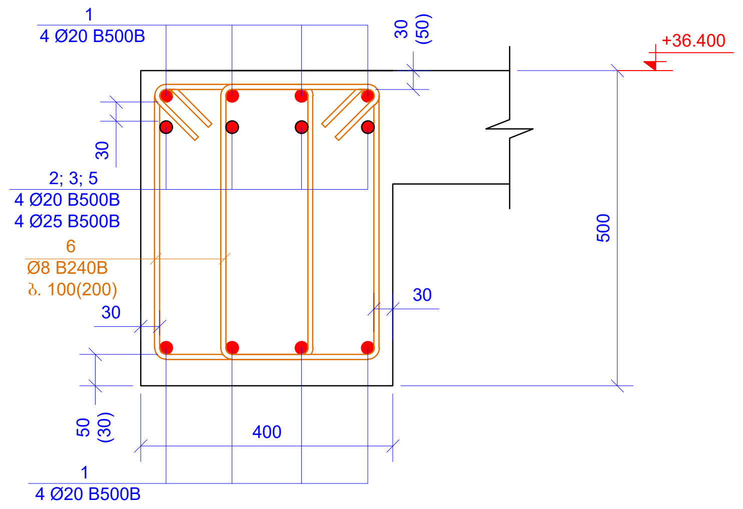
1
4 Ø20 B500B
30
(50)
+36.400
30
2; 3; 5
4 Ø20 B500B
4 Ø25 B500B
6
Ø8 B240B
ბ. 100(200)
30
30
500
50
(30)
400
1
4 Ø20 B500B

პოზ. 6

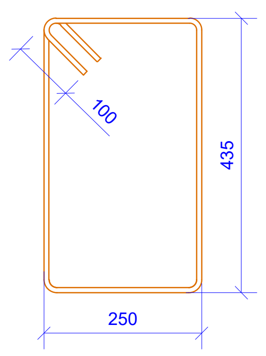

∟=1570 მმ

პოზ. 7

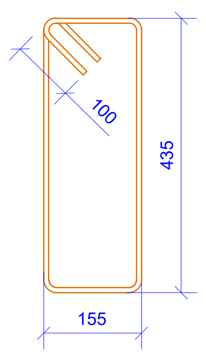

∟=1380 მმ

პოზ. 8

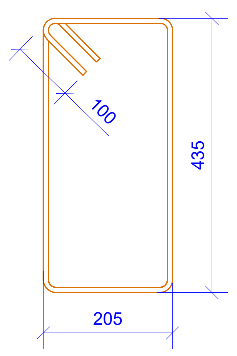

∟=1480 მმ

პოზ. 4

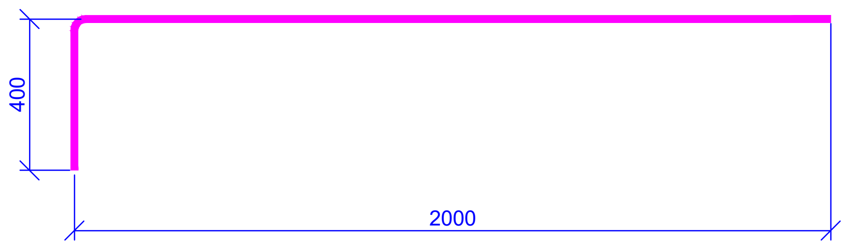

∟=2400 მმ

პოზ.	ადნიშვნა	დასახელება				რაოდ.	წონა, კგ	
		რიგელები ნიშნ.+36.400						
		დეტალები					ერთეული (კგ)	სულ (კგ)
1	დაიჭრას ადგილზე	Ø 20	B500B	ℓ=	2065000	-	5098.12	5098.12
2		Ø 20	B500B	ℓ=	4000	8	9.88	79.00
3		Ø 20	B500B	ℓ=	3000	46	7.41	340.70
4		Ø 20	B500B	ℓ=	2400	8	5.93	47.40
5		Ø 25	B500B	ℓ=	6000	8	23.15	185.16
6		Ø 8	B240B	ℓ=	1570	2910	0.62	1804.69
7		Ø 8	B240B	ℓ=	1380	370	0.55	201.69
8		Ø 8	B240B	ℓ=	1480	6	0.58	3.51
							ჯამი:	7760.28
		ბეტონი B30						25.36

მასალების ჯამური ხარჯი (რიგელები ნიშნ. +36.400)

არმატურის ხარჯი, კგ; სტანდარტი ISO 6935-2:2015/2018

Ø6 B240B	Ø8 B240B	Ø10B240B	Ø10 B500B	Ø12 B500B	Ø14 B500B	Ø16 B500B	Ø18 B500B	Ø20 B500B	Ø22 B500B	Ø25 B500B	Ø28 B500B	Ø32 B500B
0.00	2009.89	0.00	0.00	0.00	0.00	0.00	0.00	5565.23	0.00	185.16	0.00	0.00
											ჯამი:	7760.28
										ბეტონი B30	25.36	მ³

ფურცლის ფორმატი A2	ქ. თბილისი 2026	
	ფაილის დასახელება:	
პროექტის სახელწოდება: ქ.თბილისი, ანგია ბოჭორიშვილის ქ. №29 მრავალბინიანი საცხოვრებელი სახლი საკ. კოდი 01.11.12.015.264		
თანამდებობა	გვარი	ხელმოწერა
შეასრულა	ზ.ყველაშვილი	
შეამოწმა	თ.მაცაბერიძე	თ.
პროექტის №:	ნახაზის სახელწოდება: კვეთი 1-1; 2-2; 3-3; 4-4; 5-5; 6-6 რიგელის გაძლიერების კვეთები სპეციფიკაცია	
თარიღი: 20 ივლისი 2026		
კონსტრუქციული პროექტი		
სტადია	მუშა პროექტი	
ნახაზის #:	კ- 130	რევიზია: 01

რკ/ბ-ის მონოლითური რიგელების განლაგების გეგმა
ნიშნ. +39.600
მ. 1:100

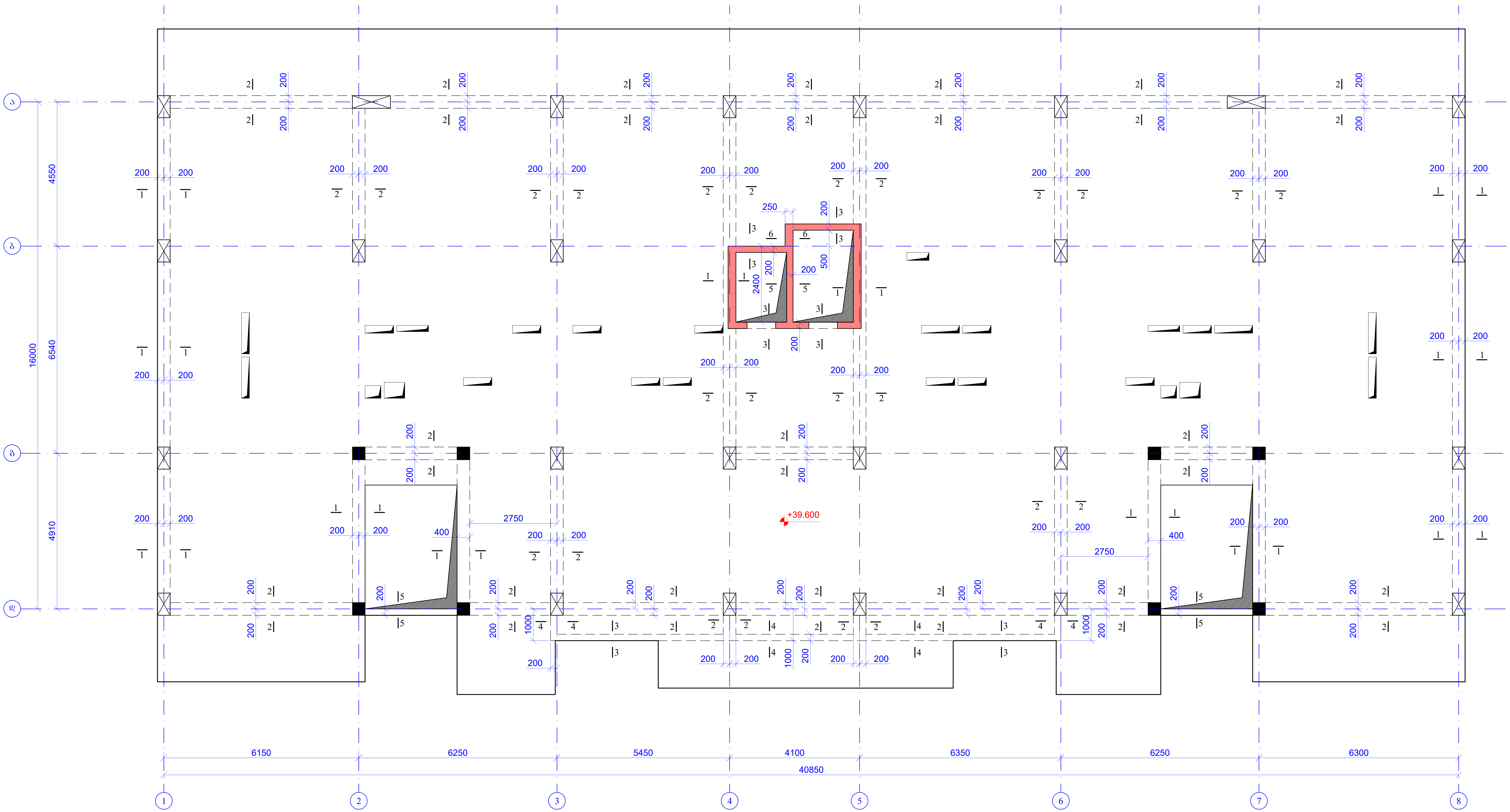
ა
ბ
გ
დ
1
2
3
4
5
6
7
8
4550
6540
4910
16000
6150
6250
5450
4100
6350
6250
6300
40850
2750
400
250
500
2400
1000
200
+39.600

ფურცლის ფორმატი A2	ქ. თბილისი 2026
	ფაილის დასახელება:

პროექტის სახელწოდება:

ქ.თბილისი, ანგია ბოჭორიშვილის ქ. №29
მრავალბინიანი საცხოვრებელი სახლი
საკ. კოდი 01.11.12.015.264

თანამდებობა	გვარი	ხელმოწერა
შეასრულა	ზ.ქველაშვილი	
შეამოწმა	თ.მაცაბერიძე	თ.

პროექტის №:	ნახაზის სახელწოდება: რკ/ბ-ის მონოლითური რიგელების განლაგების გეგმა ნიშნ. +39.600
თარიღი: 20 ივლისი 2026	
კონსტრუქციული პროექტი	
სტადია	მუშა პროექტი
ნახაზის #:	კ- 131 რევიზია: 01

რიგელების ქვედა შრის დამატებითი არმირების გეგმა
ნიშნ. +39.600
მ. 1:100

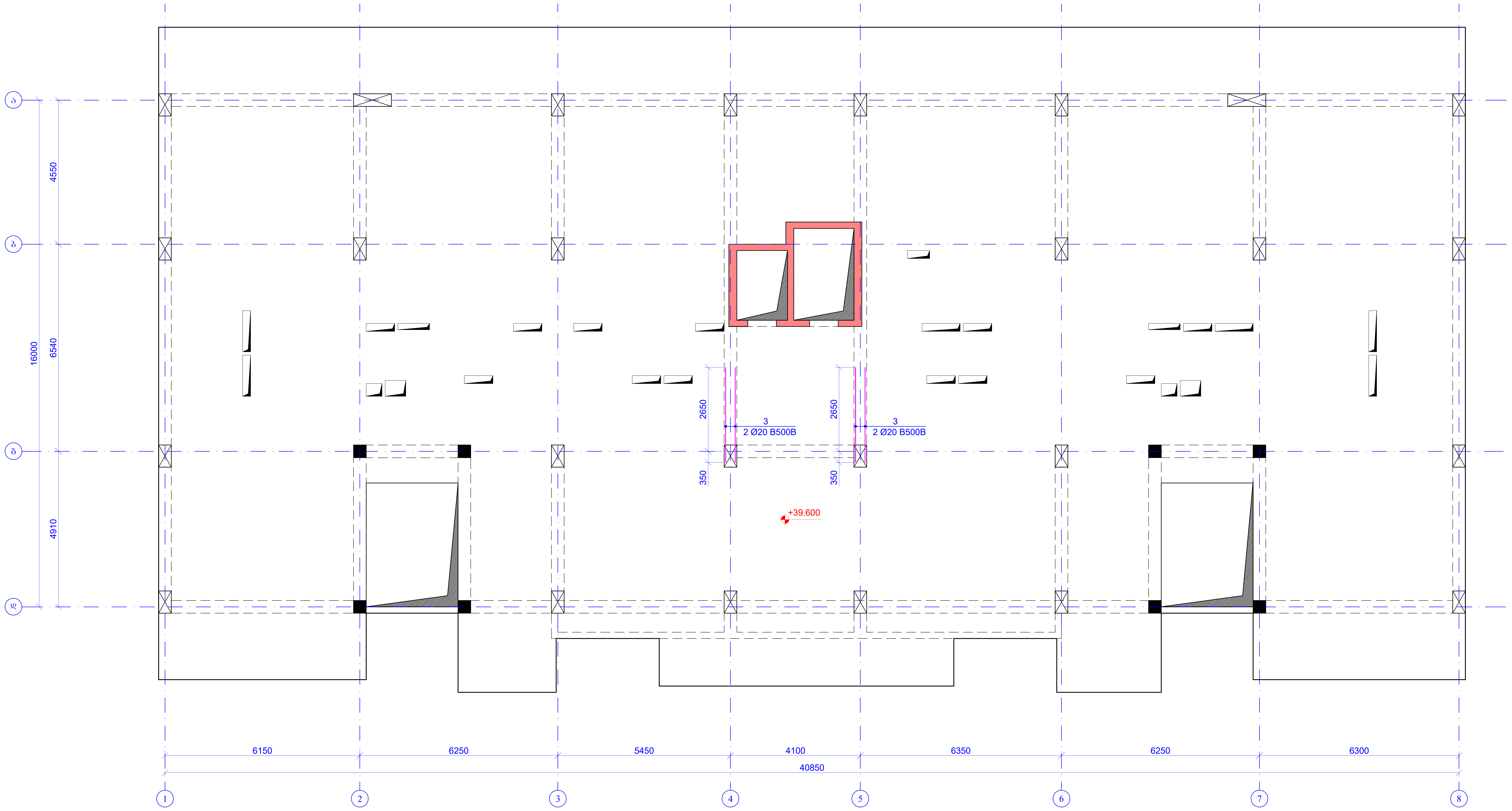
ა
ბ
გ
დ
4550
6540
4910
16000
2650
350
3
2 Ø20 B500B
2650
350
3
2 Ø20 B500B
+39.600
6150
6250
5450
4100
6350
6250
6300
40850
1
2
3
4
5
6
7
8

ფურცლის ფორმატი A2	ქ. თბილისი 2026
	ფაილის დასახელება:

პროექტის სახელწოდება:

ქ.თბილისი, ანგია ბოჭორიშვილის ქ. №29
მრავალბინიანი საცხოვრებელი სახლი
საკ. კოდი 01.11.12.015.264

თანამდებობა	გვარი	ხელმოწერა
შეასრულა	ზ.ქველაშვილი	
შეამოწმა	თ.მაცაბერიძე	

პროექტის №:	ნახაზის სახელწოდება: რიგელების ქვედა შრის დამატებითი არმირების გეგმა ნიშნ. +39.600
თარიღი: 20 ივლისი 2026	
კონსტრუქციული პროექტი	
სტადია	მუშა პროექტი
ნახაზის #:	კ- 132 რევიზია: 01

რიგელების ზედა შრის დამატებითი არმირების გეგმა
ნიშნ. +39.600
მ. 1:100

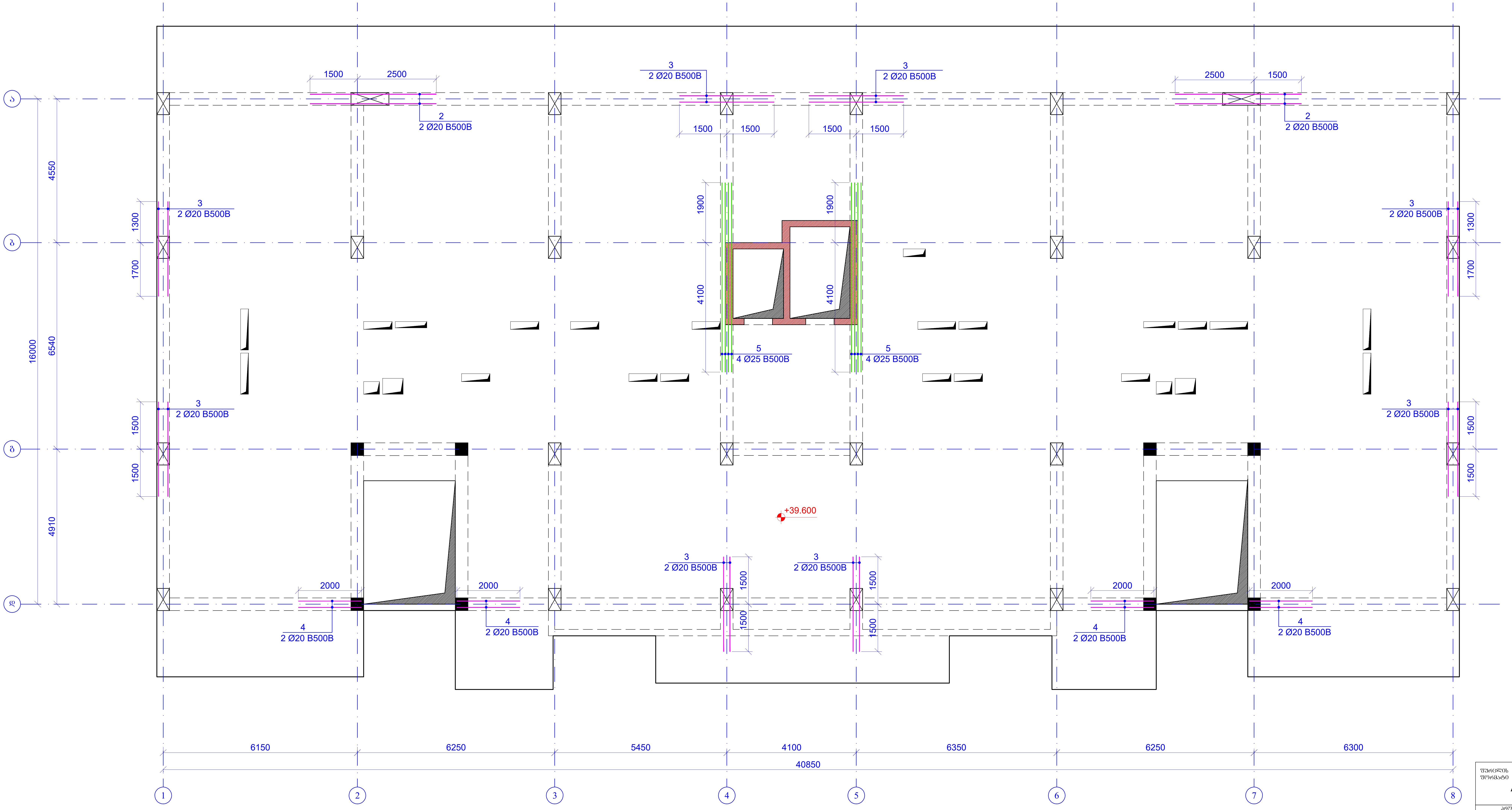
ა
ბ
გ
დ
1
2
3
4
5
6
7
8
16000
4550
6540
4910
1300
1700
1500
1500
1500
2500
2500
1500
1900
4100
1900
4100
2000
2000
2000
2000
6150
6250
5450
4100
6350
6250
6300
40850
2
2 Ø20 B500B
3
2 Ø20 B500B
4
2 Ø20 B500B
5
4 Ø25 B500B
+39.600

ფურცლის ფორმატი A2	ქ. თბილისი 2026 ფაილის დასახელება:	
პროექტის სახელწოდება: ქ.თბილისი, ანგია ბოჭორიშვილის ქ. №29 მრავალბინიანი საცხოვრებელი სახლი საკ. კოდი 01.11.12.015.264		
თანამდებობა	გვარი	ხელმოწერა
შეასრულა	ზ.ყველაშვილი	
შეამოწმა	თ.მაცაბერიძე	თ.
პროექტის №:	ნახაზის სახელწოდება: რიგელების ზედა შრის დამატებითი არმირების გეგმა ნიშნ. +39.600	
თარიღი: 20 ივლისი 2026		
კონსტრუქციული პროექტი		
სტადია	მუშა პროექტი	
ნახაზის #:	კ- 133	რევიზია: 01

კვეთი 1-1
მ. 1:20

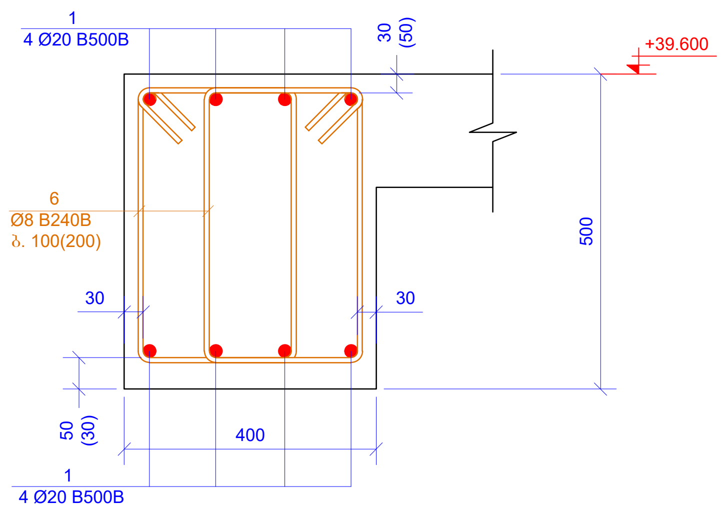
1
4 Ø20 B500B
30 (50)
+39.600
6
Ø8 B240B
ბ. 100(200)
30
30
500
50 (30)
400
1
4 Ø20 B500B

კვეთი 2-2
მ. 1:20

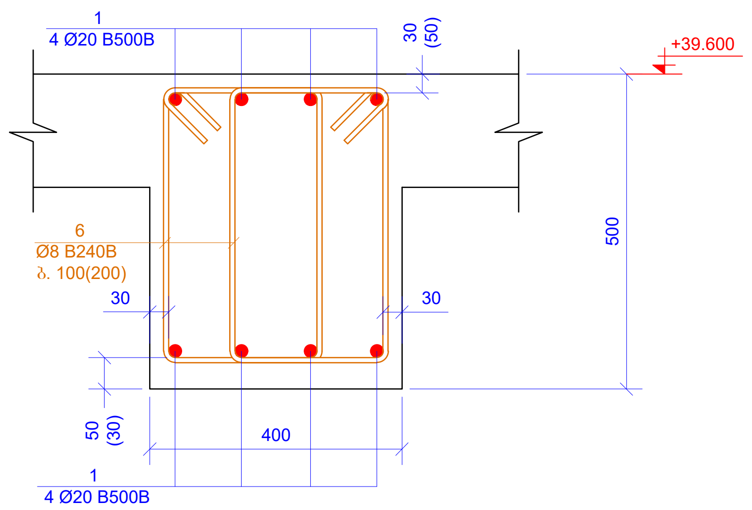
1
4 Ø20 B500B
30 (50)
+39.600
6
Ø8 B240B
ბ. 100(200)
30
30
500
50 (30)
400
1
4 Ø20 B500B

კვეთი 3-3
მ. 1:20

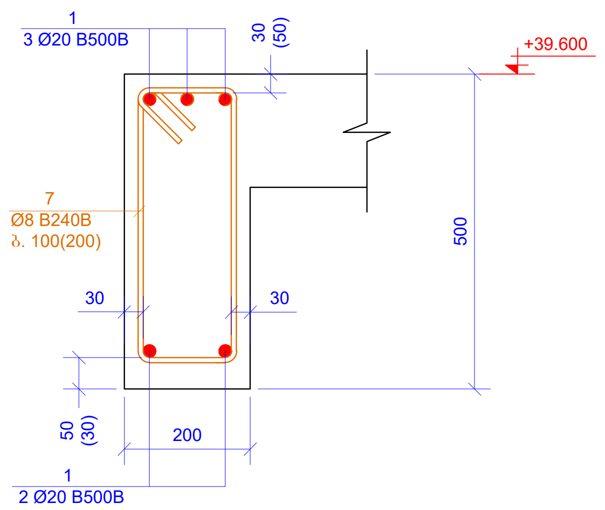
1
3 Ø20 B500B
30 (50)
+39.600
7
Ø8 B240B
ბ. 100(200)
30
30
500
50 (30)
200
1
2 Ø20 B500B

კვეთი 4-4
მ. 1:20

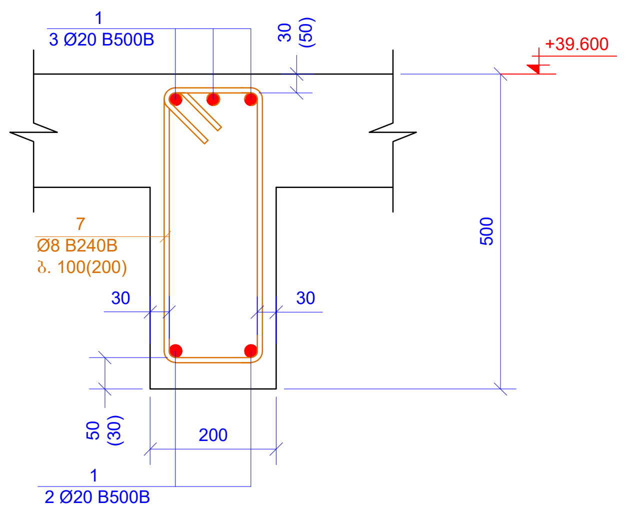
1
3 Ø20 B500B
30 (50)
+39.600
7
Ø8 B240B
ბ. 100(200)
30
30
500
50 (30)
200
1
2 Ø20 B500B

კვეთი 5-5
მ. 1:20

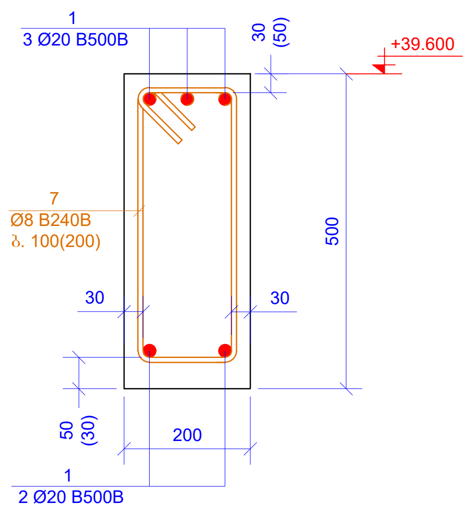
1
3 Ø20 B500B
30 (50)
+39.600
7
Ø8 B240B
ბ. 100(200)
30
30
500
50 (30)
200
1
2 Ø20 B500B

კვეთი 6-6
მ. 1:20

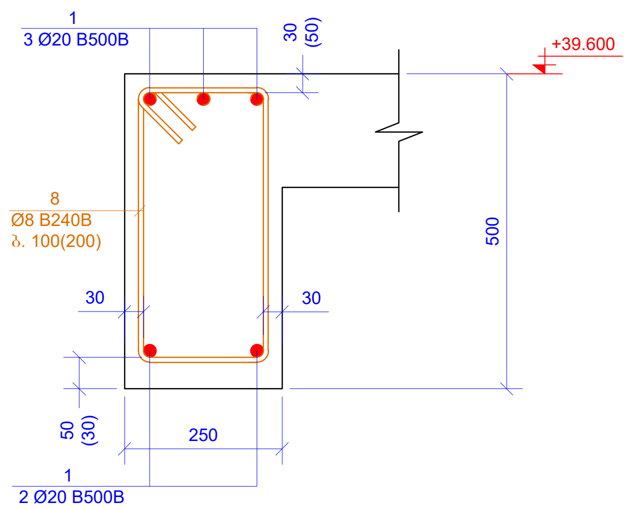
1
3 Ø20 B500B
30 (50)
+39.600
8
Ø8 B240B
ბ. 100(200)
30
30
500
50 (30)
250
1
2 Ø20 B500B

ქვედა შრის გაძლიერების კვეთი
მ. 1:10

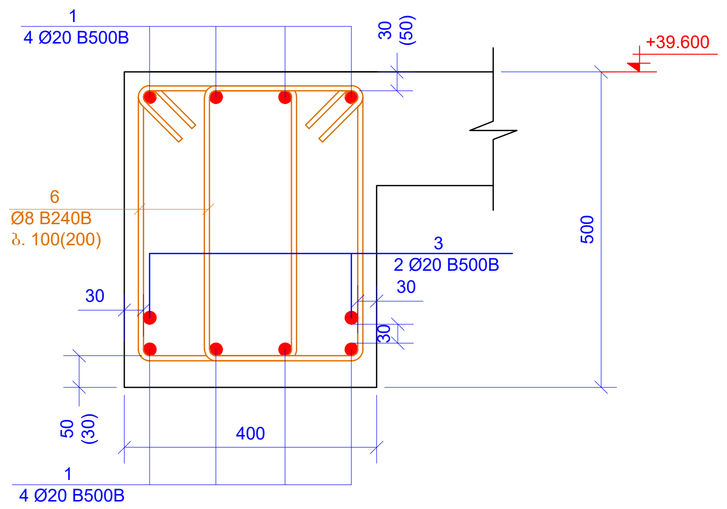
1
4 Ø20 B500B
30 (50)
+39.600
6
Ø8 B240B
ბ. 100(200)
3
2 Ø20 B500B
30
30
30
500
50 (30)
400
1
4 Ø20 B500B

პოზ. 4

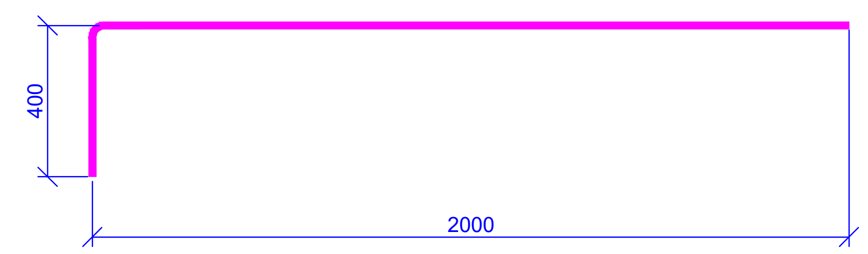

L=2400 მმ

ზედა შრის გაძლიერების კვეთი
მ. 1:10

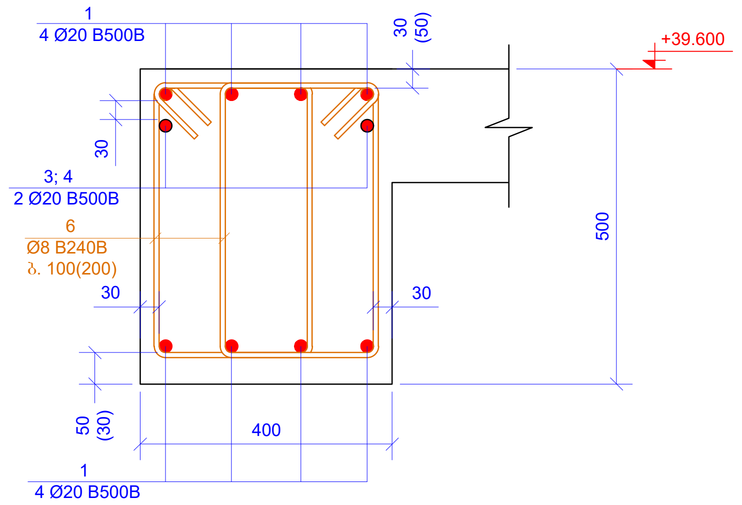
1
4 Ø20 B500B
30 (50)
+39.600
30
3; 4
2 Ø20 B500B
6
Ø8 B240B
ბ. 100(200)
30
30
500
50 (30)
400
1
4 Ø20 B500B

ზედა შრის გაძლიერების კვეთი
მ. 1:10

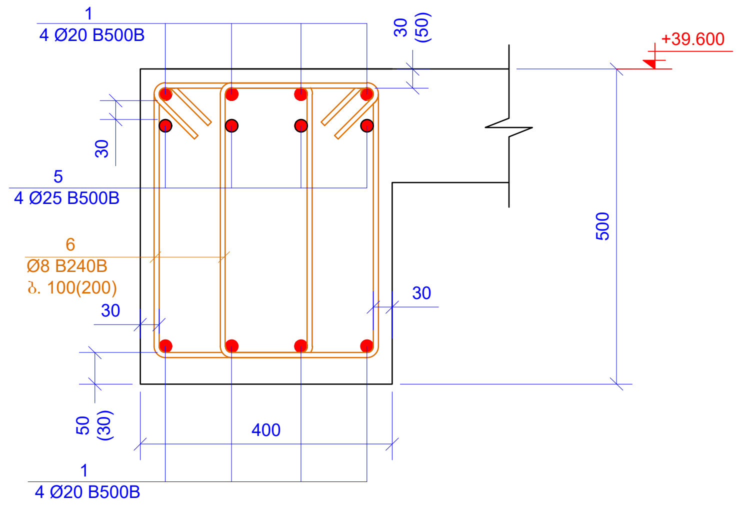
1
4 Ø20 B500B
30 (50)
+39.600
30
5
4 Ø25 B500B
6
Ø8 B240B
ბ. 100(200)
30
30
500
50 (30)
400
1
4 Ø20 B500B

პოზ. 6

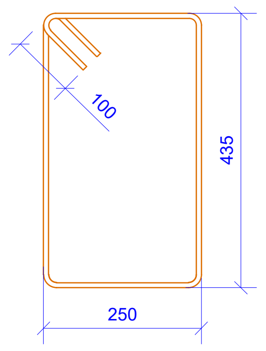

L=1570 მმ

პოზ. 7

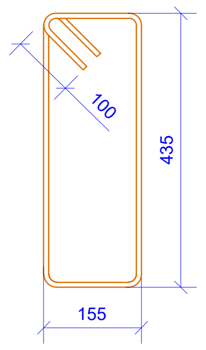

L=1380 მმ

პოზ. 8

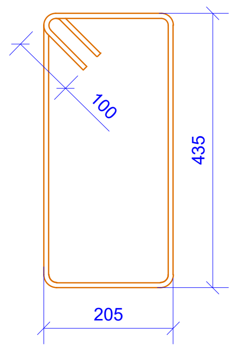

L=1480 მმ

პოზ.	ა ღ ნ ი შ ვ ნ ა	დ ა ს ა ხ ე ლ ე ბ ა	რაოდ.	წონა, კგ	
		რიგელები ნიშ.+39.600			
		დეტალები		ერთეული (კგ)	სულ (კგ)
1	დაიჭრას ადგილზე	Ø 20 B500B ℓ= 1945000	-	4801.86	4801.86
2		Ø 20 B500B ℓ= 4000	4	9.88	39.50
3		Ø 20 B500B ℓ= 3000	20	7.41	148.13
4		Ø 20 B500B ℓ= 2400	8	5.93	47.40
5		Ø 25 B500B ℓ= 6000	8	23.15	185.16
6		Ø 8 B240B ℓ= 1570	2910	0.62	1804.69
7		Ø 8 B240B ℓ= 1380	250	0.55	136.28
8		Ø 8 B240B ℓ= 1480	6	0.58	3.51
				ჯამი:	7166.54
		ბეტონი B30			24.35

მასალების ჯამური ხარჯი (რიგელები ნიშ. +39.600)

არმატურის ხარჯი, კგ; სტანდარტი ISO 6935-2:2015/2018

Ø6 B240B	Ø8 B240B	Ø10B240B	Ø10 B500B	Ø12 B500B	Ø14 B500B	Ø16 B500B	Ø18 B500B	Ø20 B500B	Ø22 B500B	Ø25 B500B	Ø28 B500B	Ø32 B500B
0.00	1944.48	0.00	0.00	0.00	0.00	0.00	0.00	5036.90	0.00	185.16	0.00	0.00
											ჯამი:	7166.54
										ბეტონი B30	24.35	მ³

ფურცლის ფორმატი A2	ქ. თბილისი 2026
	ფაილის დასახელება:

პროექტის სახელწოდება:

ქ.თბილისი, ანგია ბოჭორიშვილის ქ. №29
მრავალბინიანი საცხოვრებელი სახლი
საკ. კოდი 01.11.12.015.264

თანამდებობა	გვარი	ხელმოწერა
შეასრულა	ზ.ქველაშვილი	
შეამოწმა	თ.მაცაბერიძე	თ.

პროექტის №:	ნახაზის სახელწოდება: კვეთი 1-1; 2-2; 3-3; 4-4; 5-5; 6-6 რიგელის გაძლიერების კვეთები სპეციფიკაცია
თარიღი: 20 ივლისი 2026	
კონსტრუქციული პროექტი	
სტადია	მუშა პროექტი
ნახაზის #:	კ- 134
	რევიზია: 01

რკ/ბ-ის მონოლითური რიგელების განლაგების გეგმა
ნიშნ. +42.300
მ. 1:100

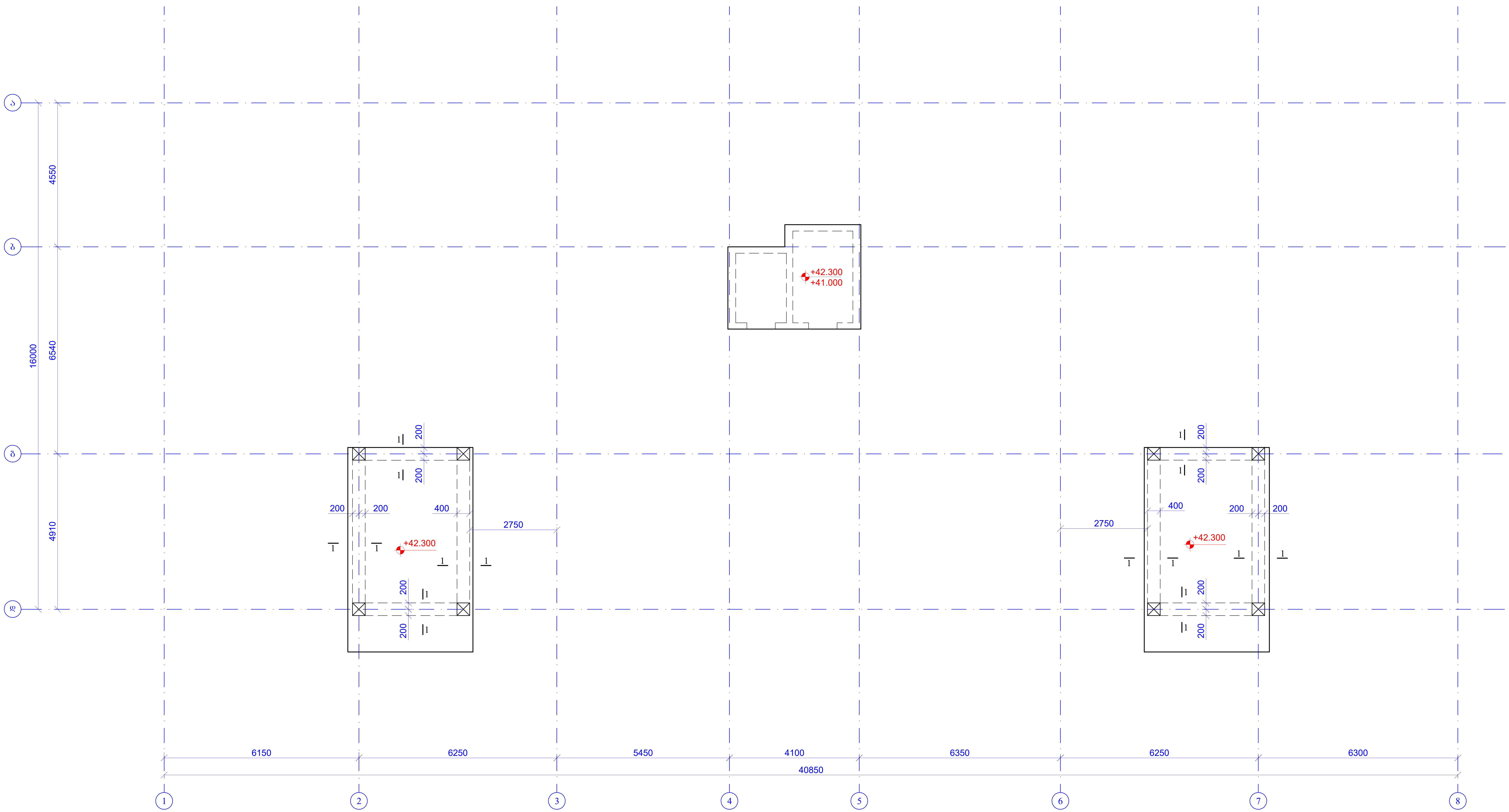
ა
ბ
გ
დ
4550
6540
4910
16000
+42.300
+41.000
200
200
200
200
400
2750
+42.300
1
200
200
200
200
400
2750
+42.300
6150
6250
5450
4100
6350
6250
6300
40850
1
2
3
4
5
6
7
8

ფურცლის ფორმატი A2	ქ. თბილისი 2026 ფაილის დასახელება:	
პროექტის სახელწოდება: ქ.თბილისი, ანგია ბოჭორიშვილის ქ. №29 მრავალბინიანი საცხოვრებელი სახლი საკ. კოდი 01.11.12.015.264		
თანამდებობა	გვარი	ხელმოწერა
შეასრულა	ზ.ქველაშვილი	
შეამოწმა	თ.მაცაბერიძე	
პროექტის №:	ნახაზის სახელწოდება: რკ/ბ-ის მონოლითური რიგელების განლაგების გეგმა ნიშნ. +42.300	
თარიღი: 20 ივლისი 2026		
კონსტრუქციული პროექტი		
სტადია	მუშა პროექტი	
ნახაზის #:	კ- 135	რევიზია: 01

კვეთი 1-1
მ. 1:20

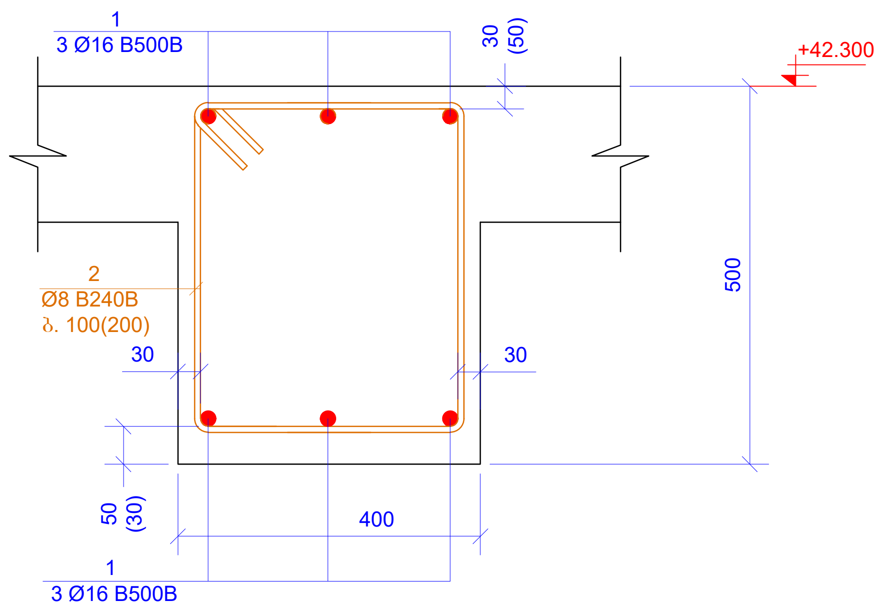

პოზ. 2

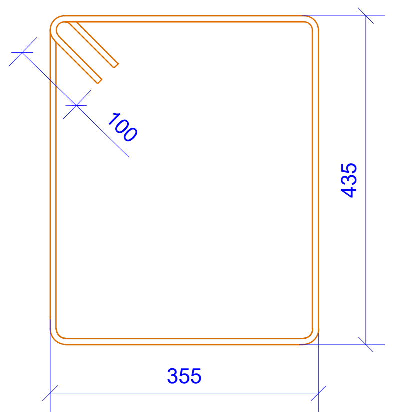

L=1780 მმ

პოზ.	აღნიშვნა	დასახელება	რაოდ.	წონა, კგ	
		რიგელები ნიშნ. +42.300			
		დეტალები		ერთეული (კგ)	სულ (კგ)
1	დაიჭრას ადგილზე	Ø 16 B500B ℓ= 230000	-	363.41	363.41
2		Ø 8 B240B ℓ= 1780	250	0.70	175.78
				ჯამი:	539.19
		ბეტონი B30			4.61

მასალების ჯამური ხარჯი (რიგელები)												
არმატურის ხარჯი, კგ; სტანდარტი ISO 6935-2:2015/2018												
Ø6 B240B	Ø8 B240B	Ø10B240B	Ø10 B500B	Ø12 B500B	Ø14 B500B	Ø16 B500B	Ø18 B500B	Ø20 B500B	Ø22 B500B	Ø25 B500B	Ø28 B500B	Ø32 B500B
0.00	30980.74	0.00	0.00	0.00	0.00	363.41	0.00	85660.33	0.00	2283.66	0.00	0.00
											ჯამი:	119288.14
										ბეტონი B30	404.59	მ³

ფურცლის ფორმატი A2

ქ. თბილისი 2026

ფაილის დასახელება:

პროექტის სახელწოდება:

ქ.თბილისი, ანზია ბოჭორიშვილის ქ. №29
მრავალბინიანი საცხოვრებელი სახლი
საკ. კოდი 01.11.12.015.264

თანამდებობა	გვარი	ხელმოწერა
შეასრულა	ზ.ქველაშვილი	
შეამოწმა	თ.მაცაბერიძე	

პროექტის №:

თარიღი:
20 ივლისი 2026

კონსტრუქციული პროექტი

ნახაზის სახელწოდება:

კვეთი 1-1;
სპეციფიკაცია

სტადია: მუშა პროექტი

ნახაზის #: კ- 136

რევიზია: 01

გადახურვის ფილის საყალიბე გეგმა

ნიშნ. -2.900

მ. 1:100

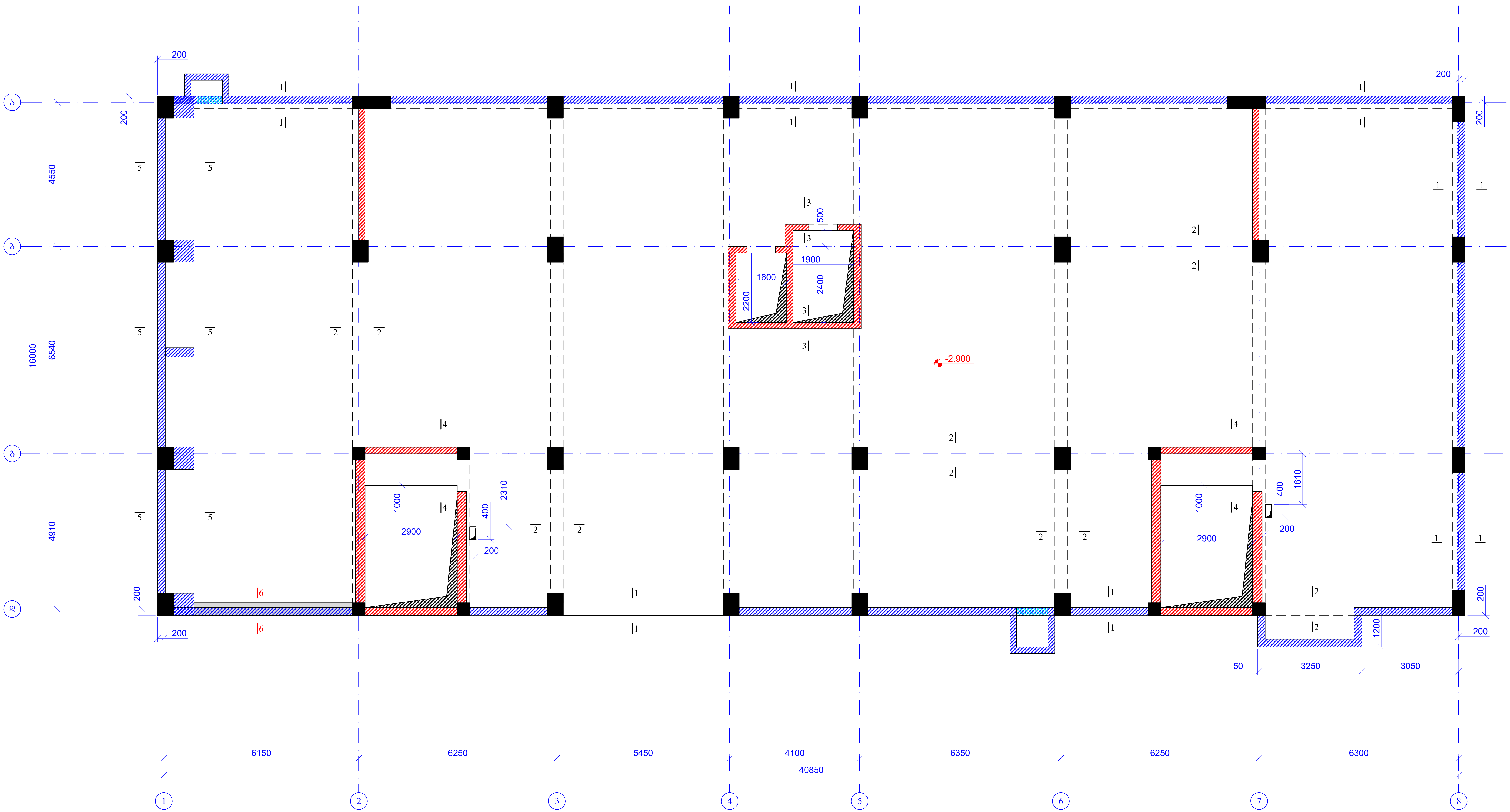

200
200
200
200
200
200
200
4550
6540
4910
16000
ა
ბ
გ
დ
1600
2200
1900
2400
500
1000
2900
400
2310
200
1000
2900
400
1610
200
1200
50
3250
3050
-2.900
1
2
3
4
5
6
6150
6250
5450
4100
6350
6250
6300
40850
1
2
3
4
5
6
7
8

ფურცლის ფორმატი A2	ქ. თბილისი 2026
	ფაილის დასახელება:

პროექტის სახელწოდება:

ქ.თბილისი, ანგია ბოჭორიშვილის ქ. №29
მრავალბინიანი საცხოვრებელი სახლი
საკ. კოდი 01.11.12.015.264

თანამდებობა	გვარი	ხელმოწერა
შეასრულა	ზ.ქველაშვილი	
შეამოწმა	თ.მაცაბერიძე	

პროექტის №:

თარიღი:
20 ივლისი 2026

კონსტრუქციული პროექტი

ნახაზის სახელწოდება:

გადახურვის ფილის საყალიბე გეგმა
ნიშნ. -2.900

სტადია: მუშა პროექტი

ნახაზის #: კ- 137

რევიზია: 01

გადახურვის ფილის ძირითადი ბადით არმირების გეგმა
ნიშნ. -2.900
მ. 1:100

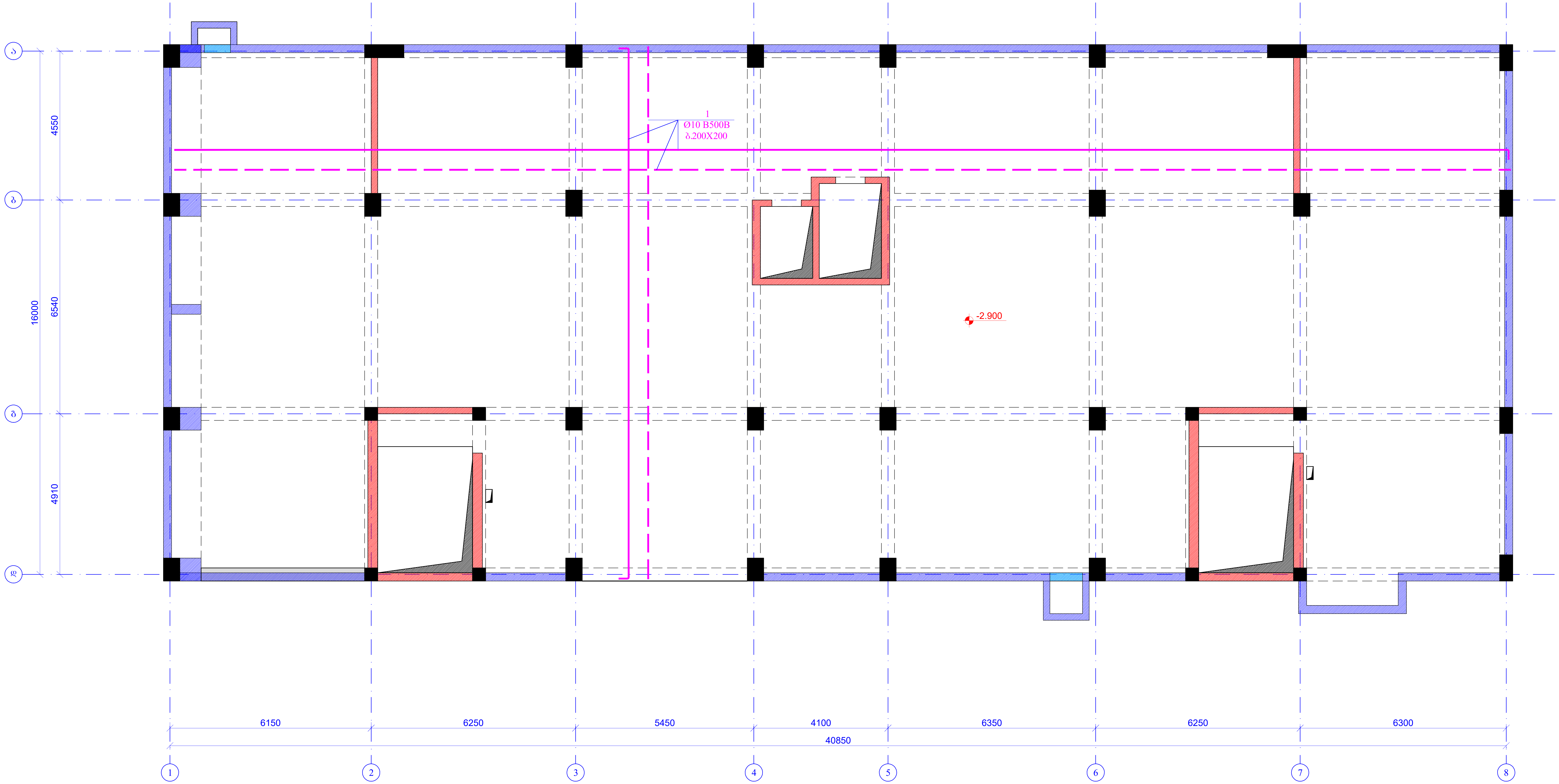
ა
ბ
გ
დ
4550
6540
4910
16000
1
Ø10 B500B
ბ.200X200
-2.900
6150
6250
5450
4100
6350
6250
6300
40850
1
2
3
4
5
6
7
8

ფურცლის ფორმატი A2	ქ. თბილისი 2026
	ფაილის დასახელება:

პროექტის სახელწოდება:

ქ.თბილისი, ანგია ბოჭორიშვილის ქ. №29
მრავალბინიანი საცხოვრებელი სახლი
საკ. კოდი 01.11.12.015.264

თანამდებობა	გვარი	ხელმოწერა
შეასრულა	ზ.ყველაშვილი	
შეამოწმა	თ.მაცაბერიძე	თ.

პროექტის №:

თარიღი:
20 ივლისი 2026

კონსტრუქციული
პროექტი

ნახაზის სახელწოდება:

გადახურვის ფილის ძირითადი
ბადით არმირების გეგმა
ნიშნ. -2.900

სტადია	მუშა პროექტი
ნახაზის #:	კ- 138
რევიზია:	01

გადახურვის ფილის ქვედა შრის დამატებითი არმირების გეგმა
ნიშნ. -2.900
მ. 1:100

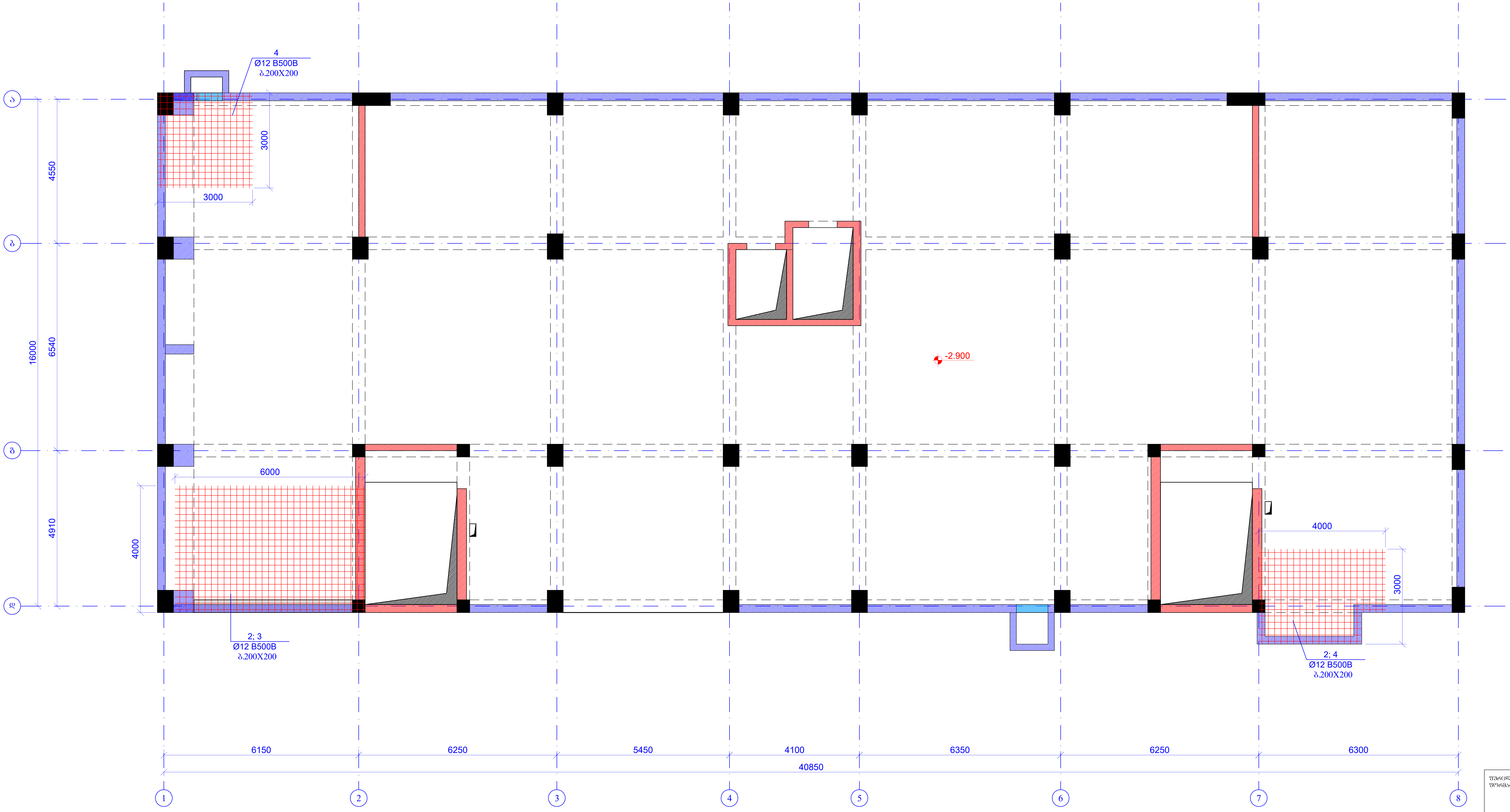
4
Ø12 B500B
ბ.200X200
3000
3000
4550
16000
6540
4910
6000
4000
-2.900
2; 3
Ø12 B500B
ბ.200X200
4000
3000
2; 4
Ø12 B500B
ბ.200X200
6150
6250
5450
4100
6350
6250
6300
40850
ა
ბ
გ
დ
1
2
3
4
5
6
7
8

ფურცლის ფორმატი A2	ქ. თბილისი 2026
	ფაილის დასახელება:

პროექტის სახელწოდება:

ქ.თბილისი, ანგია ბოჭორიშვილის ქ. №29
მრავალბინიანი საცხოვრებელი სახლი
საკ. კოდი 01.11.12.015.264

თანამდებობა	გვარი	ხელმოწერა
შეასრულა	ზ.ყველაშვილი	
შეამოწმა	თ.მაცაბერიძე	

პროექტის №:	ნახაზის სახელწოდება: გადახურვის ფილის ქვედა შრის დამატებითი არმირების გეგმა ნიშნ. -2.900	
თარიღი: 20 ივლისი 2026		
კონსტრუქციული პროექტი		
სტადია	მუშა პროექტი	
ნახაზის #:	კ- 139	რევიზია: 01

გადახურვის ფილის ზედა შრის დამატებითი არმირების გეგმა

ნიშნ. -2.900

მ. 1:100

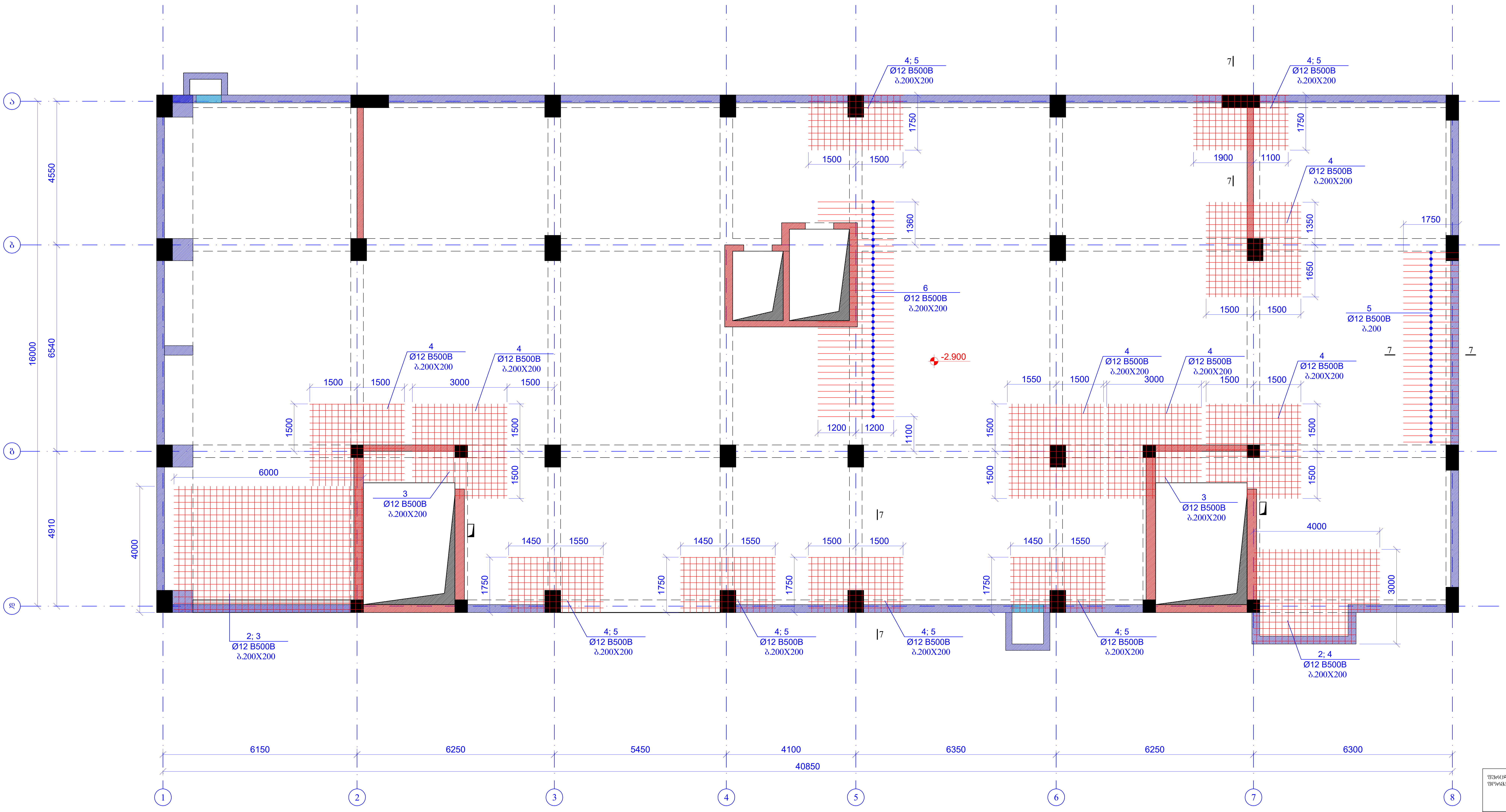
ა
ბ
გ
დ
1
2
3
4
5
6
7
8
4550
6540
4910
16000
6150
6250
5450
4100
6350
6250
6300
40850
4; 5
Ø12 B500B
ბ.200X200
4
Ø12 B500B
ბ.200X200
3
Ø12 B500B
ბ.200X200
2; 3
Ø12 B500B
ბ.200X200
2; 4
Ø12 B500B
ბ.200X200
6
Ø12 B500B
ბ.200X200
5
Ø12 B500B
ბ.200
-2.900
1500
1750
1900
1100
1360
1350
1650
1200
1100
1550
3000
6000
4000
1450
7
7

ფურცლის ფორმატი A2	ქ. თბილისი 2026
	ფაილის დასახელება:

პროექტის სახელწოდება:

ქ.თბილისი, ანგია ბოჭორიშვილის ქ. №29
მრავალბინიანი საცხოვრებელი სახლი
საკ. კოდი 01.11.12.015.264

თანამდებობა	გვარი	ხელმოწერა
შეასრულა	ზ.ყველაშვილი	
შეამოწმა	თ.მაცაბერიძე	თ.

პროექტის №:	ნახაზის სახელწოდება: გადახურვის ფილის ზედა შრის დამატებითი არმირების გეგმა ნიშნ. -2.900
თარიღი: 20 ივლისი 2026	
კონსტრუქციული პროექტი	
სტადია	მუშა პროექტი
ნახაზის #:	კ- 140 რევიზია: 01

კვეთი 1-1
მ.1:20

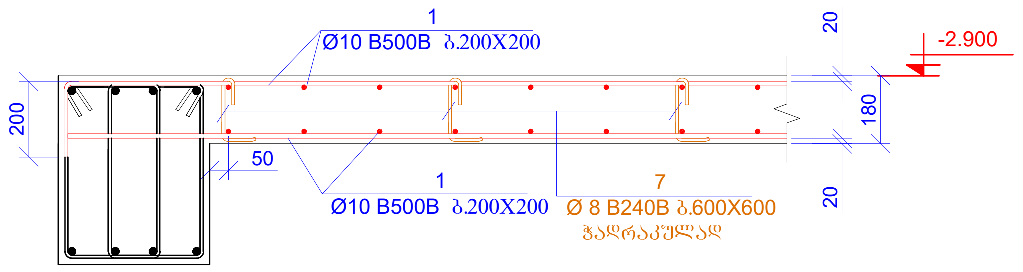
1
Ø10 B500B ბ.200X200
200
50
1
Ø10 B500B ბ.200X200
7
Ø 8 B240B ბ.600X600
ჭადრაკულად
20
180
20
-2.900

კვეთი 4-4
მ.1:20

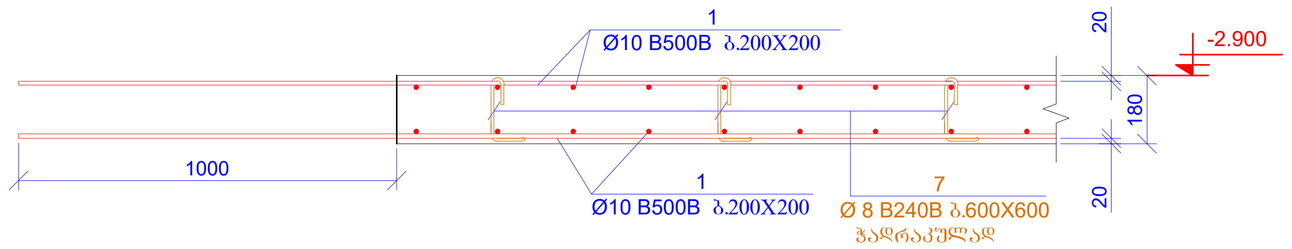
1
Ø10 B500B ბ.200X200
1000
1
Ø10 B500B ბ.200X200
7
Ø 8 B240B ბ.600X600
ჭადრაკულად
20
180
20
-2.900

კვეთი 2-2
მ.1:20

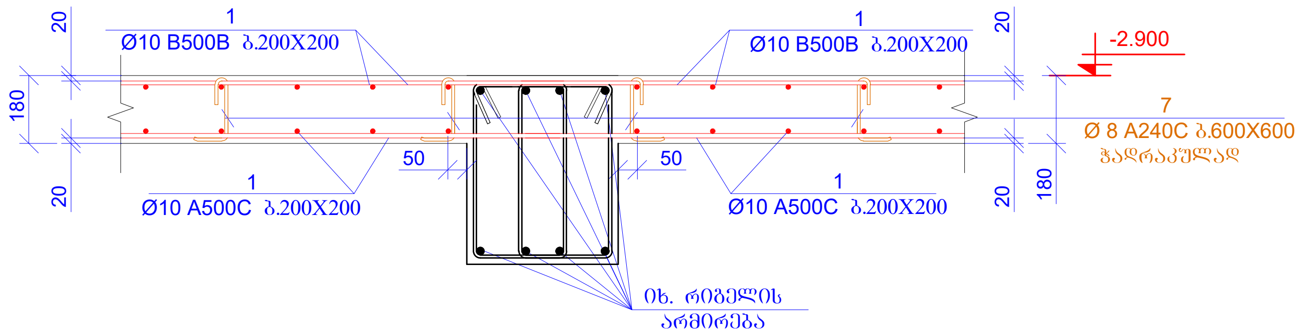
1
Ø10 B500B ბ.200X200
1
Ø10 B500B ბ.200X200
20
180
20
50
50
1
Ø10 A500C ბ.200X200
1
Ø10 A500C ბ.200X200
20
180
-2.900
7
Ø 8 A240C ბ.600X600
ჭადრაკულად
იხ. რიგელის
არმირება

კვეთი 5-5
მ.1:20

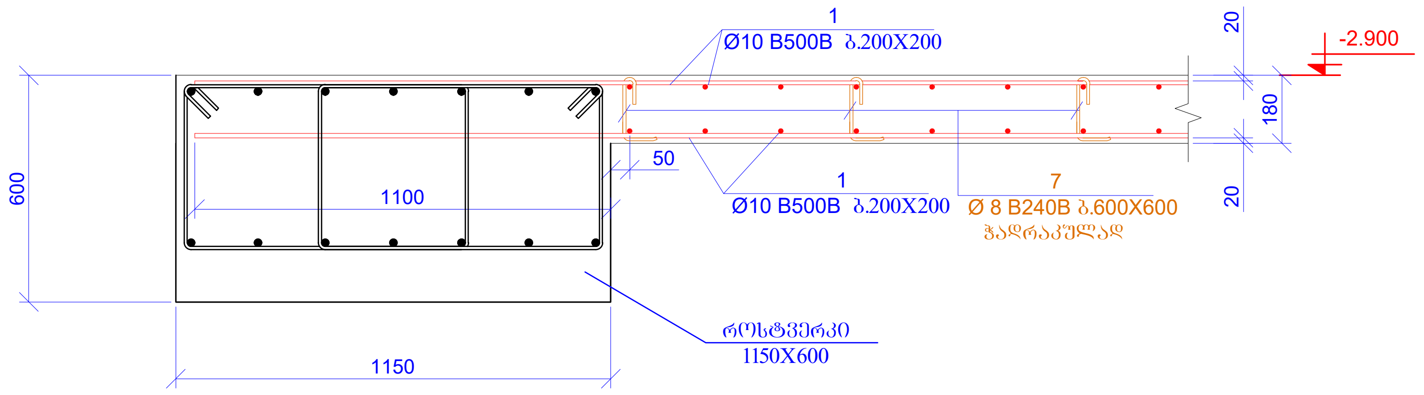
1
Ø10 B500B ბ.200X200
600
1100
50
1
Ø10 B500B ბ.200X200
7
Ø 8 B240B ბ.600X600
ჭადრაკულად
20
180
20
-2.900
როსტვერკი
1150X600
1150

კვეთი 3-3
მ.1:20

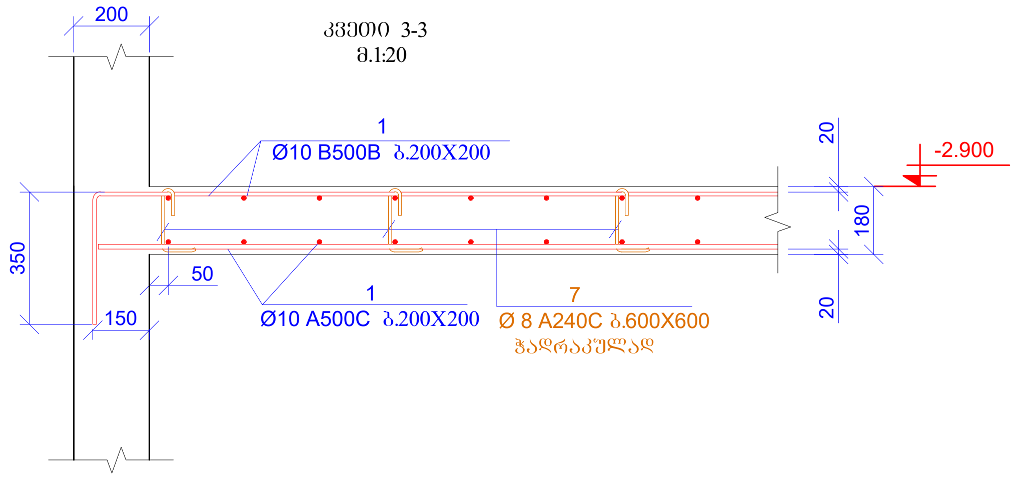
200
1
Ø10 B500B ბ.200X200
350
50
150
1
Ø10 A500C ბ.200X200
7
Ø 8 A240C ბ.600X600
ჭადრაკულად
20
180
20
-2.900

კვეთი 6-6
მ.1:20

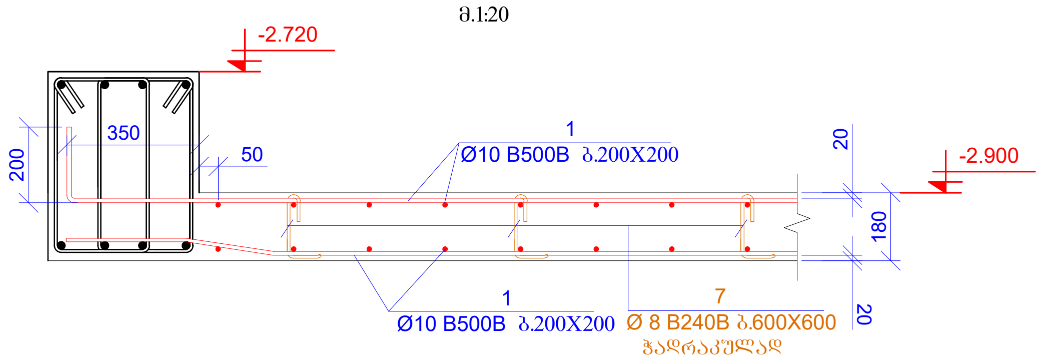
-2.720
350
200
50
1
Ø10 B500B ბ.200X200
20
180
20
-2.900
1
Ø10 B500B ბ.200X200
7
Ø 8 B240B ბ.600X600
ჭადრაკულად

კვეთი 7-7
მ.1:20

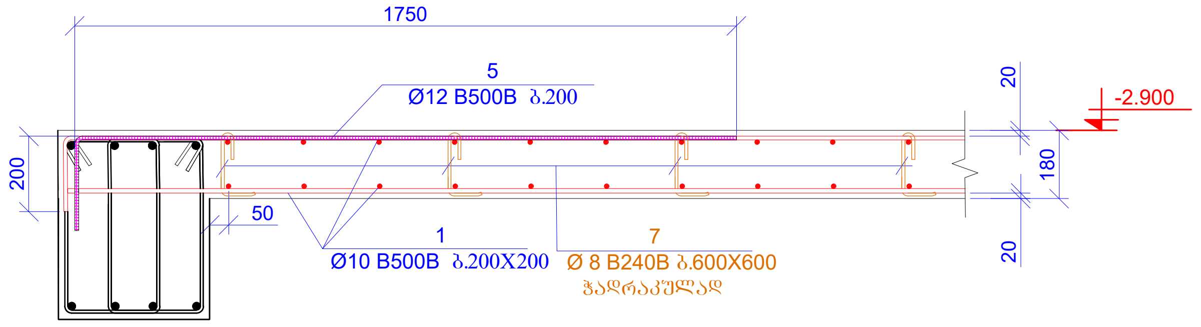
1750
5
Ø12 B500B ბ.200
200
50
1
Ø10 B500B ბ.200X200
7
Ø 8 B240B ბ.600X600
ჭადრაკულად
20
180
20
-2.900

პოზ. 5

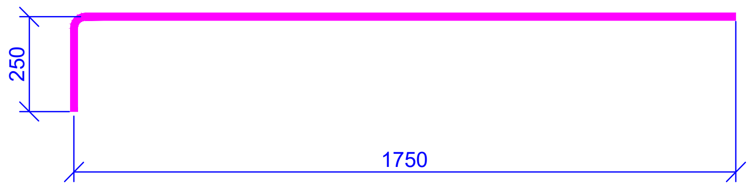

L=2000 მმ

პოზ.7

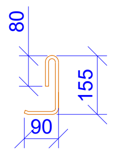

L=325 მმ

პოზ.8

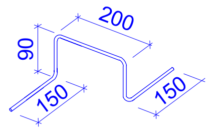
200
90
150
150

L=680 მმ

მასალების ჯამური ხარჯი (ფილა ნიშ. -2.900)												
არმატურის ხარჯი, კგ; სახ. სტანდარტი 5781-82*												
Ø6 B240B	Ø8 B240B	Ø10 B240B	Ø10 B500B	Ø12 B500B	Ø14 B500B	Ø16 B500B	Ø18 B500B	Ø20 B500B	Ø22 B500B	Ø25 B500B	Ø28 B500B	Ø32 B500B
0.00	327.11	0.00	7986.65	1621.13	0.00	0.00	0.00	0.00	0.00	0.00	0.00	0.00
											ჯამი:	9934.89
									ბეტონი B30		116.46	მ³

პოზ.	აღნიშვნა	დასახელება	რაოდ.	წონა, კგ	
		გადახურვის ფილა ნიშ. -2.900			
		დეტალები		ერთეული (კგ)	სულ (კგ)
1	დაიჭრას ადგილზე	Ø 10 B500B ℓ= 12940000	-	7986.65	7986.65
2		Ø 12 B500B ℓ= 4000	90	3.56	319.96
3		Ø 12 B500B ℓ= 6000	40	5.33	213.31
4		Ø 12 B500B ℓ= 3000	300	2.67	799.90
5		Ø 12 B500B ℓ= 2000	120	1.78	213.31
6		Ø 12 B500B ℓ= 2400	35	2.13	74.66
7		Ø 8 B240B ℓ= 325	1460	0.13	187.43
8		Ø 8 B240B ℓ= 680	520	0.27	139.68
				ჯამი:	9934.89
		ბეტონი B30			116.46

ფურცლის ფორმატი A2	ქ. თბილისი 2026 ფაილის დასახელება:	
პროექტის სახელწოდება: ქ.თბილისი, ანგია ბოჭორიშვილის ქ. №29 მრავალბინიანი საცხოვრებელი სახლი საკ. კოდი 01.11.12.015.264		
თანამდებობა	გვარი	ხელმოწერა
შეასრულა	ზ.ყველაშვილი	
შეამოწმა	თ.მაცაბერიძე	თ.
პროექტის №:	ნახაზის სახელწოდება: კვეთი 1-1; 2-2; 3-3; 4-4 5-5; 6-6; 7-7 სპეციფიკაცია	
თარიღი: 20 ივლისი 2026		
კონსტრუქციული პროექტი		
სტადია	მუშა პროექტი	
ნახაზის #:	კ- 141	რევიზია: 01

გადახურვის ფილის საყალიბე გეგმა

ნიშნ. -0.250; -0.100

მ. 1:100

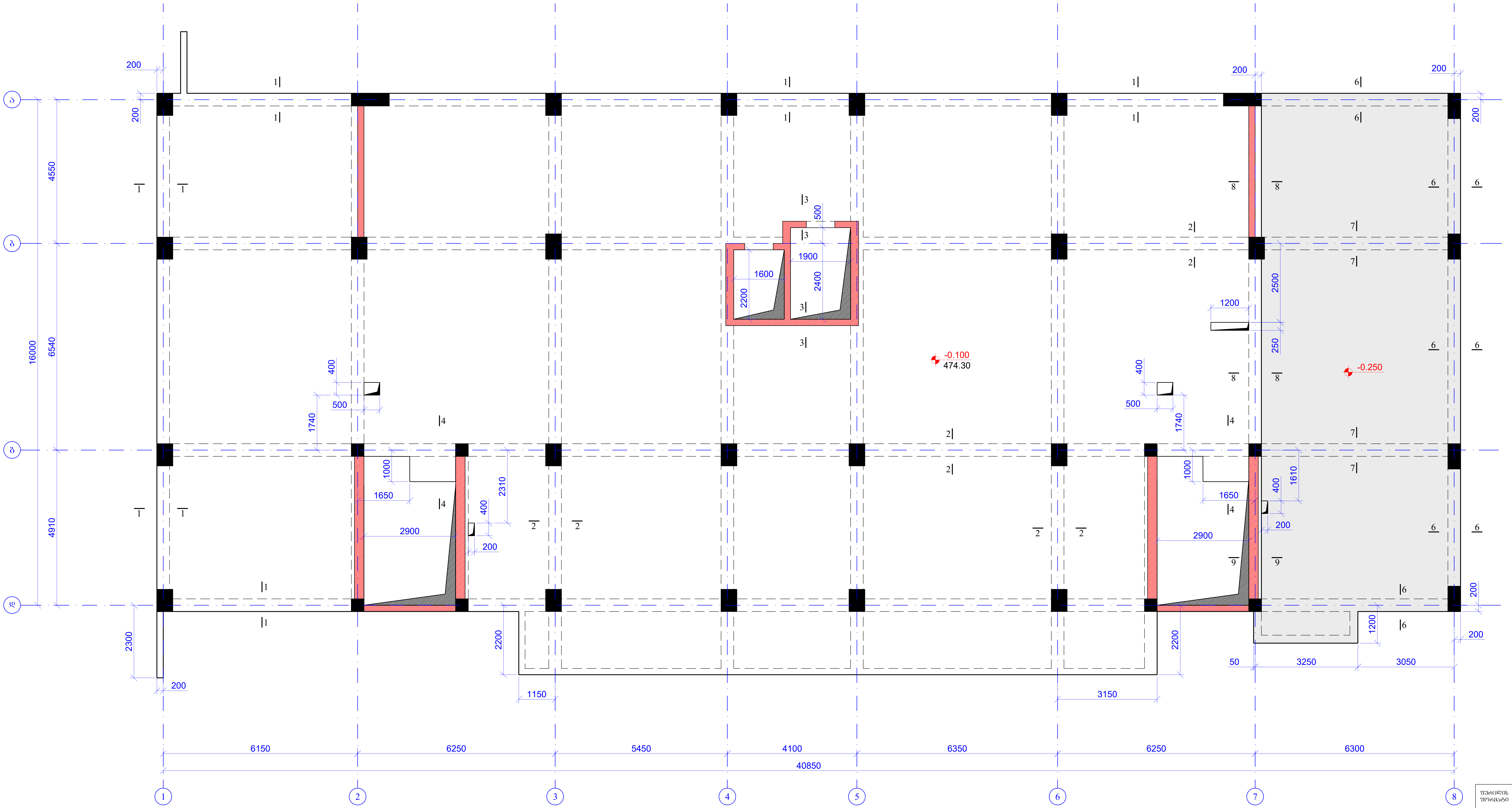

ა
ბ
გ
დ
1
2
3
4
5
6
7
8
6150
6250
5450
4100
6350
6250
6300
40850
16000
4550
6540
4910
200
2300
1150
3150
2200
1200
50
3250
3050
500
1900
1600
2200
2400
2500
250
400
1740
1000
1650
2900
2310
1610
-0.100
474.30
-0.250

ფურცლის ფორმატი A2	ქ. თბილისი 2026	
	ფაილის დასახელება:	
პროექტის სახელწოდება: ქ.თბილისი, ანჟია ბოჭორიშვილის ქ. №29 მრავალბინიანი საცხოვრებელი სახლი საკ. კოდი 01.11.12.015.264		
თანამდებობა	გვარი	ხელმოწერა
შეასრულა	ზ.ყველაშვილი	
შეამოწმა	თ.მაცაბერიძე	თ.
პროექტის №:	ნახაზის სახელწოდება: გადახურვის ფილის საყალიბე გეგმა ნიშნ. -0.250; -0.100	
თარიღი: 20 ივლისი 2026		
კონსტრუქციული პროექტი		
სტადია	მუშა პროექტი	
ნახაზის #:	კ- 142	რევიზია: 01

გადახურვის ფილის ძირითადი ბადით არმირების გეგმა
ნიშნ. -0.250; -0.100
მ. 1:100

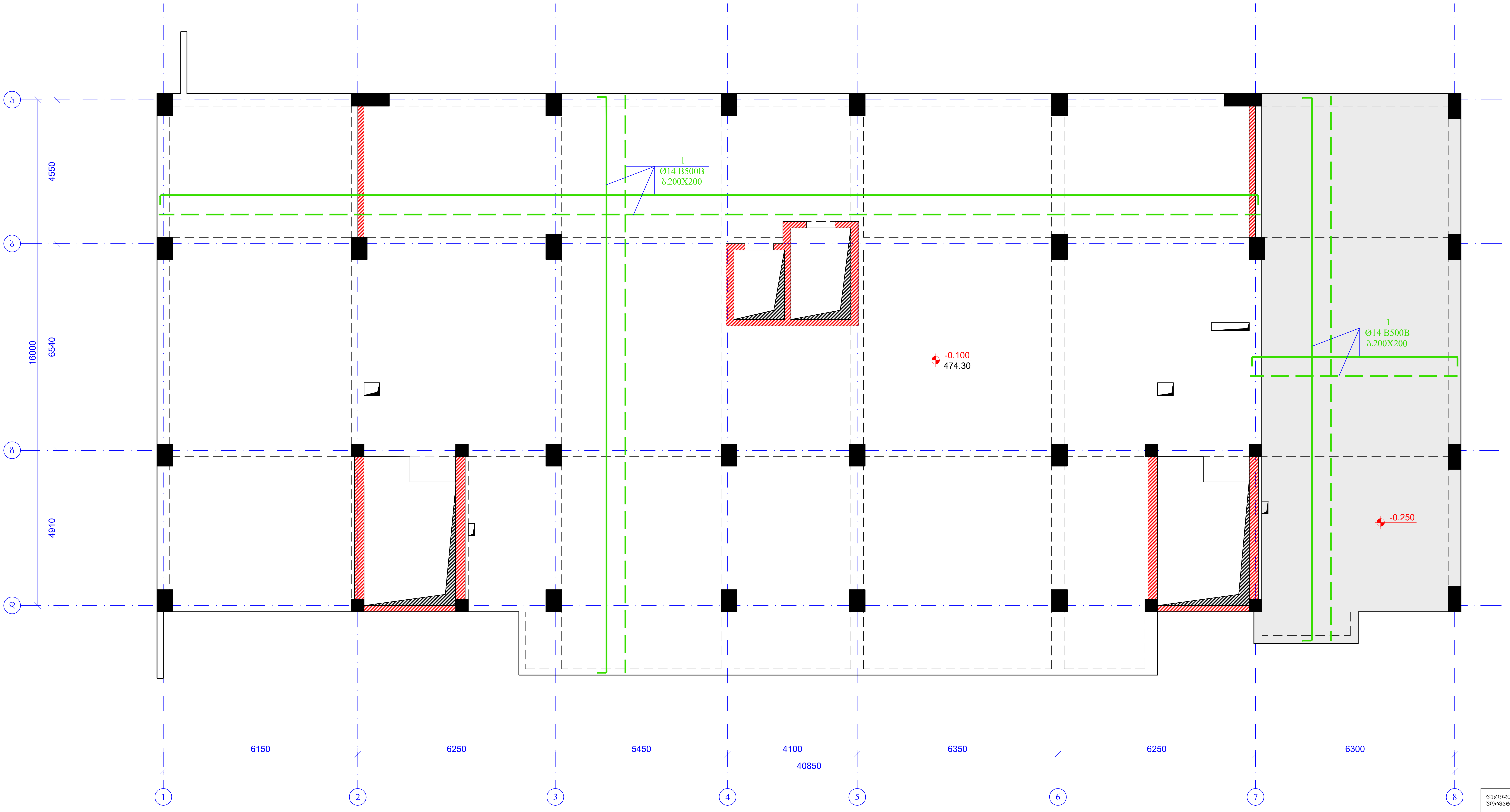
1
Ø14 B500B
ბ.200X200
1
Ø14 B500B
ბ.200X200
-0.100
474.30
-0.250
ა
ბ
გ
დ
4550
6540
4910
16000
6150
6250
5450
4100
6350
6250
6300
40850
1
2
3
4
5
6
7
8

ფურცლის ფორმატი A2	ქ. თბილისი 2026	
	ფაილის დასახელება:	
პროექტის სახელწოდება: ქ.თბილისი, ანგია ბოჭორიშვილის ქ. №29 მრავალბინიანი საცხოვრებელი სახლი საკ. კოდი 01.11.12.015.264		
თანამდებობა	გვარი	ხელმოწერა
შეასრულა	ზ.ყველაშვილი	
შეამოწმა	თ.მაცაბერიძე	
პროექტის №:	ნახაზის სახელწოდება: გადახურვის ფილის ძირითადი ბადით არმირების გეგმა ნიშნ. -0.250; -0.100	
თარიღი: 20 ივლისი 2026		
კონსტრუქციული პროექტი		
სტადია	მუშა პროექტი	
ნახაზის #:	კ- 143	რევიზია: 01

გადახურვის ფილის ქვედა შრის დამატებითი არმირების გეგმა
ნიშნ. -0.250; -0.100
მ. 1:100

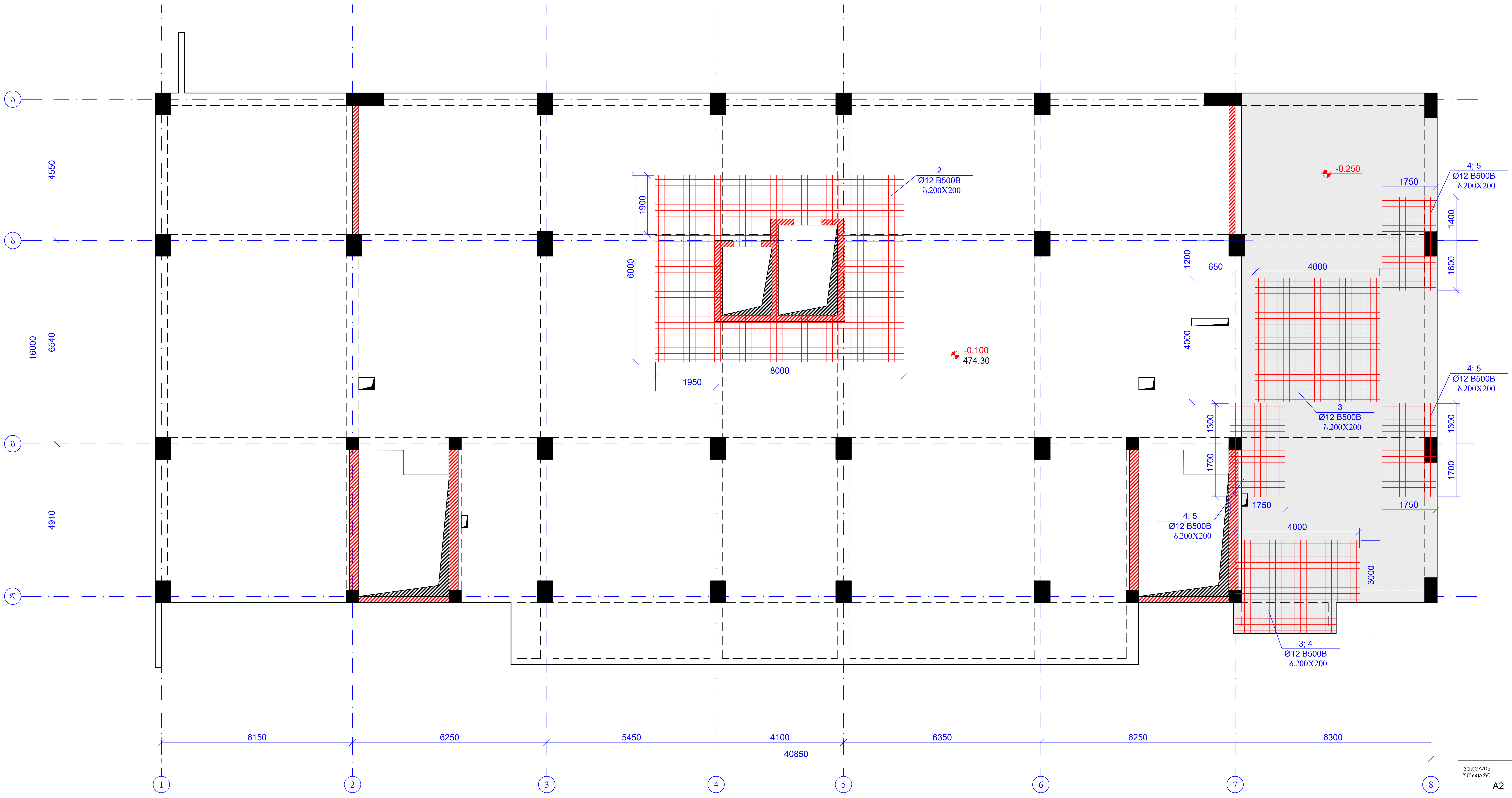
ა
ბ
გ
დ
4550
6540
4910
16000
2
Ø12 B500B
ბ.200X200
1900
6000
8000
1950
-0.100
474.30
-0.250
4; 5
Ø12 B500B
ბ.200X200
1750
1400
1600
1200
650
4000
4000
3
Ø12 B500B
ბ.200X200
4; 5
Ø12 B500B
ბ.200X200
1300
1700
1300
1700
1750
1750
4; 5
Ø12 B500B
ბ.200X200
4000
3000
3; 4
Ø12 B500B
ბ.200X200
6150
6250
5450
4100
6350
6250
6300
40850
1
2
3
4
5
6
7
8

ფურცლის ფორმატი A2	ქ. თბილისი 2026 ფაილის დასახელება:	
პროექტის სახელწოდება: ქ.თბილისი, ანგია ბოჭორიშვილის ქ. №29 მრავალბინიანი საცხოვრებელი სახლი საკ. კოდი 01.11.12.015.264		
თანამდებობა	გვარი	ხელმოწერა
შეასრულა	ზ.ყველაშვილი	
შეამოწმა	თ.მაცაბერიძე	თ.
პროექტის №: თარიღი: 20 ივლისი 2026 კონსტრუქციული პროექტი	ნახაზის სახელწოდება: გადახურვის ფილის ქვედა შრის დამატებითი არმირების გეგმა ნიშნ. -0.250; -0.100	
სტადია	მუშა პროექტი	
ნახაზის #:	კ- 144	რევიზია: 01

გადახურვის ფილის ზედა შრის დამატებითი არმირების გეგმა
ნიშნ. -0.250; -0.100
მ. 1:100

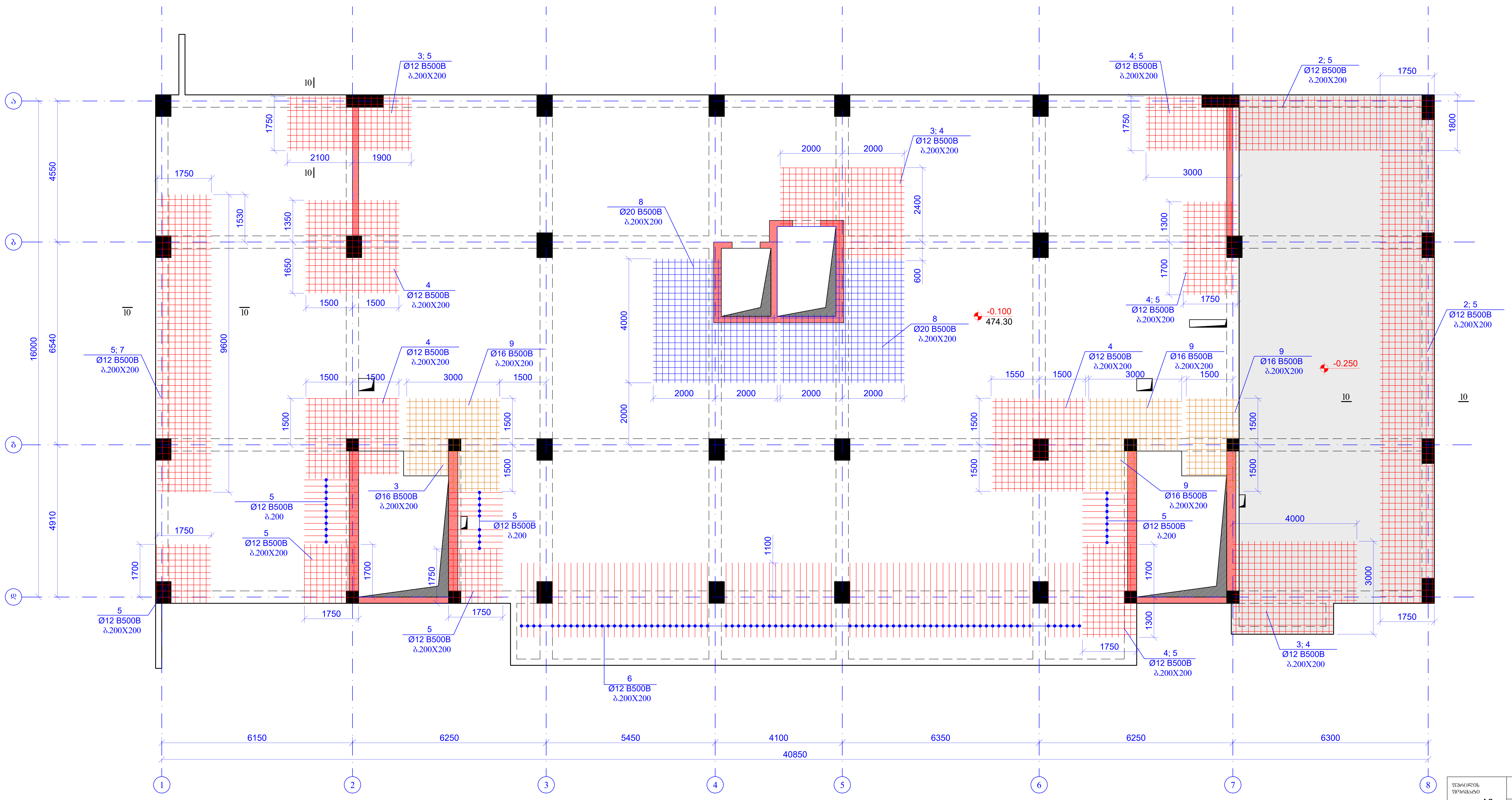
3; 5
Ø12 B500B
ბ.200X200
4; 5
Ø12 B500B
ბ.200X200
2; 5
Ø12 B500B
ბ.200X200
3; 4
Ø12 B500B
ბ.200X200
8
Ø20 B500B
ბ.200X200
4
Ø12 B500B
ბ.200X200
9
Ø16 B500B
ბ.200X200
5; 7
Ø12 B500B
ბ.200X200
3
Ø16 B500B
ბ.200X200
5
Ø12 B500B
ბ.200
6
Ø12 B500B
ბ.200X200
-0.100
474.30
-0.250
10
1750
2100
1900
1530
1350
1650
1500
3000
9600
2000
2400
600
4000
1300
1700
1550
1100
1800
16000
4550
6540
4910
6150
6250
5450
4100
6350
6300
40850
ა
ბ
გ
დ
1
2
3
4
5
6
7
8

ფურცლის ფორმატი A2	ქ. თბილისი 2026
	ფაილის დასახელება:

პროექტის სახელწოდება:

ქ.თბილისი, ანგია ბოჭორიშვილის ქ. №29
მრავალბინიანი საცხოვრებელი სახლი
საკ. კოდი 01.11.12.015.264

თანამდებობა	გვარი	ხელმოწერა
შეასრულა	ზ.ყველაშვილი	
შეამოწმა	თ.მაცაბერიძე	თ.

პროექტის №:

თარიღი:
20 ივლისი 2026

კონსტრუქციული პროექტი

ნახაზის სახელწოდება:

გადახურვის ფილის ზედა შრის დამატებითი არმირების გეგმა
ნიშნ. -0.250; -0.100

სტადია: მუშა პროექტი

ნახაზის #: კ- 145 რევიზია: 01

კვეთი 1-1
მ.1:20

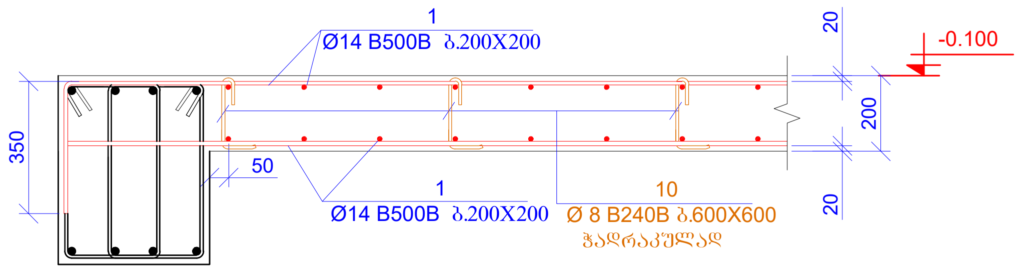
1
Ø14 B500B ბ.200X200
20
-0.100
350
200
50
1
Ø14 B500B ბ.200X200
10
Ø 8 B240B ბ.600X600
ჭადრაკულად
20

კვეთი 2-2
მ.1:20

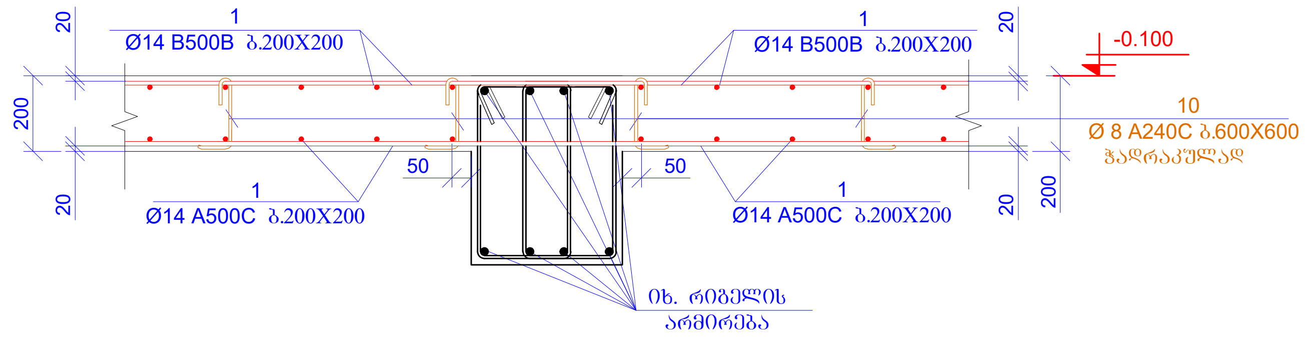
20
1
Ø14 B500B ბ.200X200
1
Ø14 B500B ბ.200X200
20
-0.100
200
10
Ø 8 A240C ბ.600X600
ჭადრაკულად
50
50
20
1
Ø14 A500C ბ.200X200
1
Ø14 A500C ბ.200X200
20
200
იხ. რიგელის
არმირება

კვეთი 3-3
მ.1:20

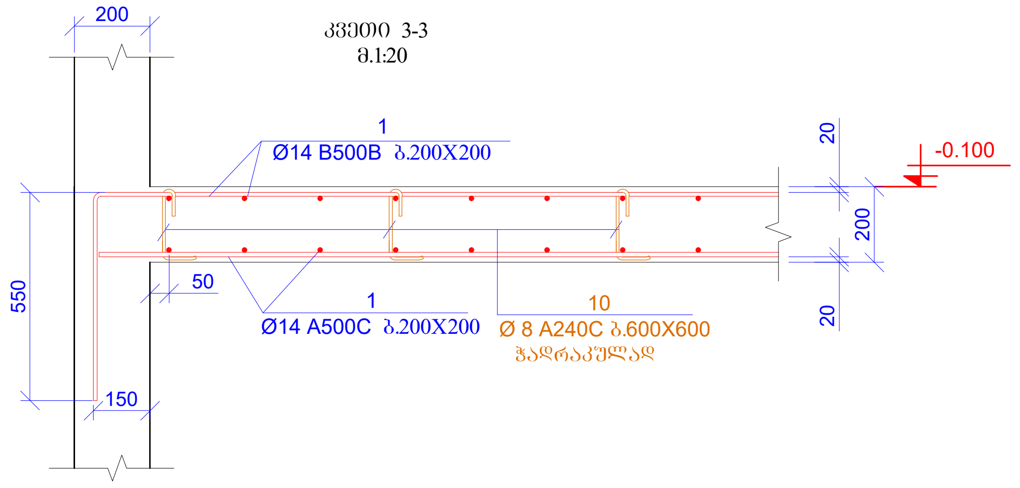
200
1
Ø14 B500B ბ.200X200
20
-0.100
200
550
50
1
Ø14 A500C ბ.200X200
10
Ø 8 A240C ბ.600X600
ჭადრაკულად
20
150

პოზ. 5

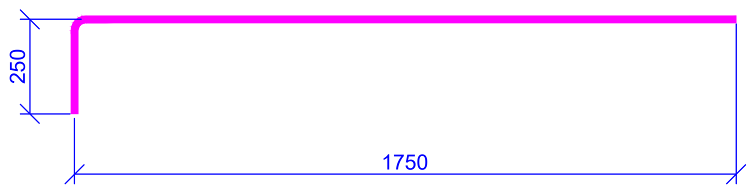

L=2000 მმ

პოზ.10

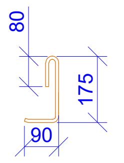

L=345 მმ

პოზ.11

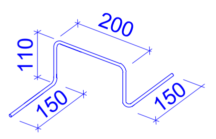
200
110
150
150

L=720 მმ

კვეთი 4-4
მ.1:20

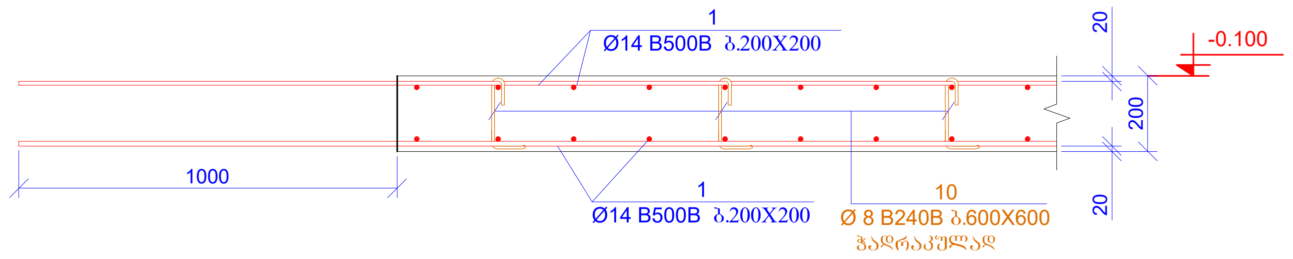
1
Ø14 B500B ბ.200X200
20
-0.100
200
1000
1
Ø14 B500B ბ.200X200
10
Ø 8 B240B ბ.600X600
ჭადრაკულად
20

კვეთი 5-5
მ.1:20

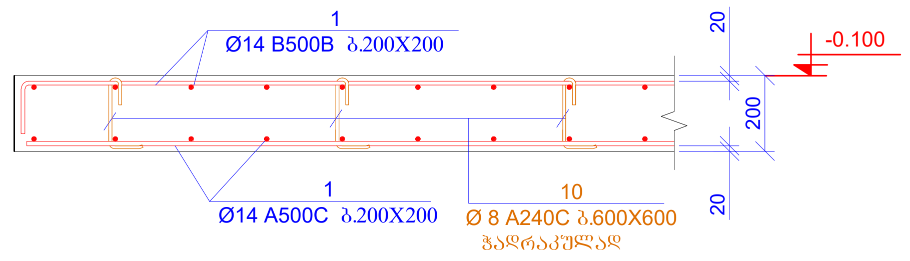
1
Ø14 B500B ბ.200X200
20
-0.100
200
1
Ø14 A500C ბ.200X200
10
Ø 8 A240C ბ.600X600
ჭადრაკულად
20

კვეთი 6-6
მ.1:20

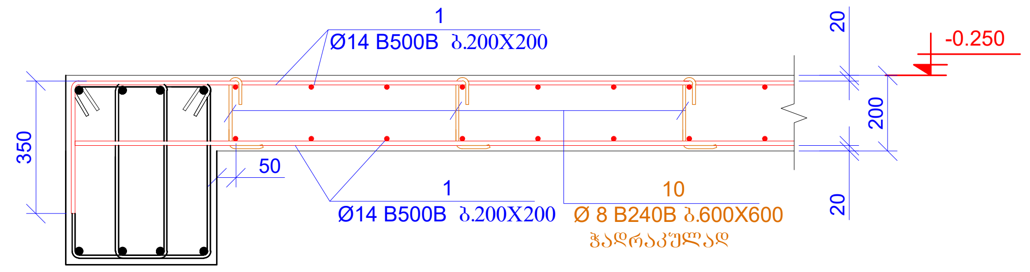
1
Ø14 B500B ბ.200X200
20
-0.250
200
350
50
1
Ø14 B500B ბ.200X200
10
Ø 8 B240B ბ.600X600
ჭადრაკულად
20

კვეთი 7-7
მ.1:20

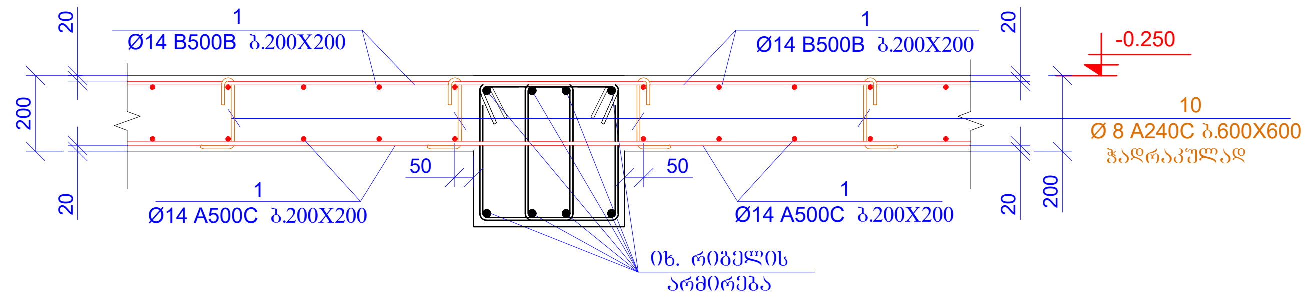
20
1
Ø14 B500B ბ.200X200
1
Ø14 B500B ბ.200X200
20
-0.250
200
10
Ø 8 A240C ბ.600X600
ჭადრაკულად
50
50
20
1
Ø14 A500C ბ.200X200
1
Ø14 A500C ბ.200X200
20
200
იხ. რიგელის
არმირება

კვეთი 8-8
მ.1:20

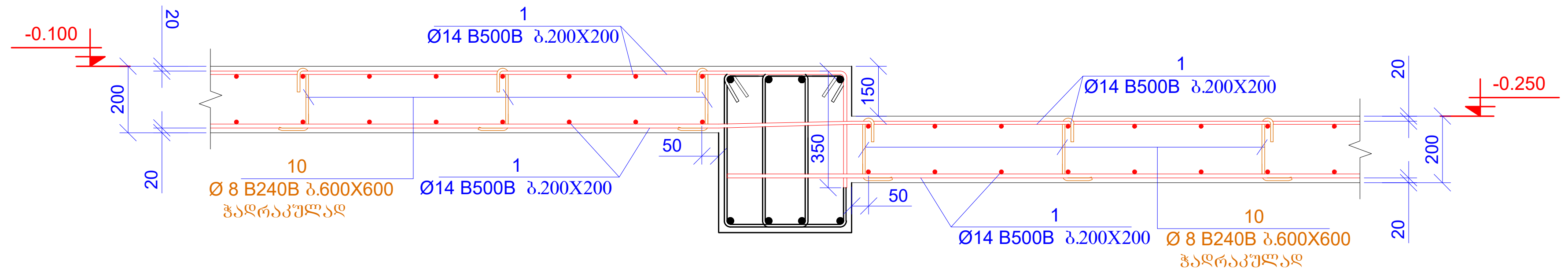
-0.100
20
1
Ø14 B500B ბ.200X200
200
150
1
Ø14 B500B ბ.200X200
20
-0.250
200
50
350
50
10
Ø 8 B240B ბ.600X600
ჭადრაკულად
1
Ø14 B500B ბ.200X200
20
1
Ø14 B500B ბ.200X200
10
Ø 8 B240B ბ.600X600
ჭადრაკულად
20

ფურცლის ფორმატი A2	ქ. თბილისი 2026 ფაილის დასახელება:	
პროექტის სახელწოდება: ქ.თბილისი, ანგია ბოჭორიშვილის ქ. №29 მრავალბინიანი საცხოვრებელი სახლი საკ. კოდი 01.11.12.015.264		
თანამდებობა	გვარი	ხელმოწერა
შეასრულა	ზ.ყველაშვილი	
შეამოწმა	თ.მაცაბერიძე	თ.
პროექტის №: თარიღი: 20 ივლისი 2026 კონსტრუქციული პროექტი	ნახაზის სახელწოდება: კვეთი 1-1; 2-2; 3-3; 4-4 5-5; 6-6; 7-7; 8-8	
სტადია	მუშა პროექტი	
ნახაზის #:	კ- 146	რევიზია: 01

კვეთი 9-9
მ.1:20

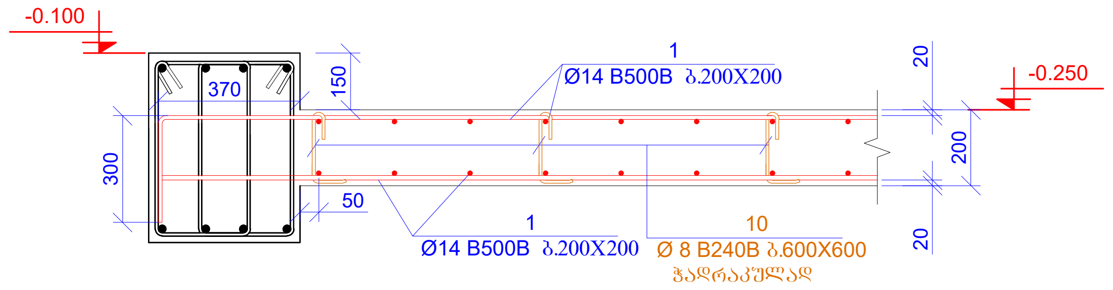
-0.100
370
150
300
50
1
Ø14 B500B ბ.200X200
1
Ø14 B500B ბ.200X200
10
Ø 8 B240B ბ.600X600
ჭადრაკულად
20
200
20
-0.250

კვეთი 10-10
მ.1:20

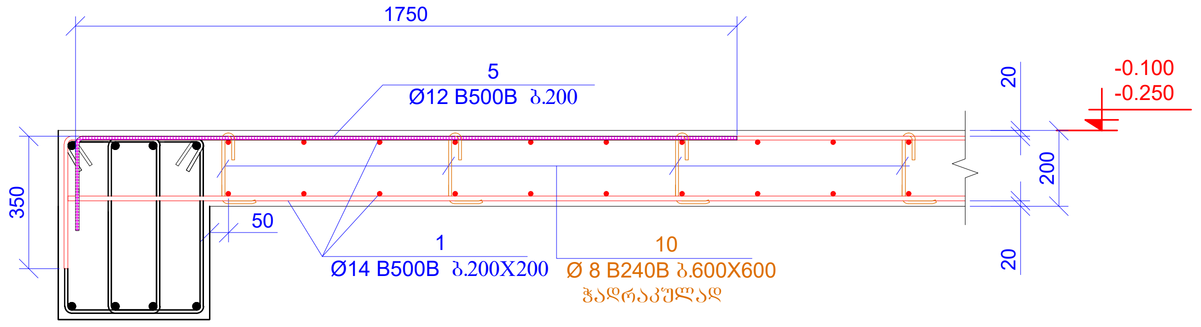
1750
5
Ø12 B500B ბ.200
350
50
1
Ø14 B500B ბ.200X200
10
Ø 8 B240B ბ.600X600
ჭადრაკულად
20
200
20
-0.100
-0.250

პოზ.	აღნიშვნა	დასახელება				რაოდ.	წონა, კგ	
		გადახურვის ფილა ნიშნ. -0.250; -0.100						
		დეტალები					ერთეული (კგ)	სულ (კგ)
1	დაიჭრას ადგილზე	Ø 14	B500B	ℓ=	13920000	-	16839.36	16839.36
2	დაიჭრას ადგილზე	Ø 12	B500B	ℓ=	590000	-	524.38	524.38
3		Ø 12	B500B	ℓ=	4000	94	3.56	334.18
4		Ø 12	B500B	ℓ=	3000	215	2.67	573.26
5		Ø 12	B500B	ℓ=	2000	329	1.78	584.82
6		Ø 12	B500B	ℓ=	2400	85	2.13	181.31
7		Ø 12	B500B	ℓ=	9600	8	8.53	68.26
8	დაიჭრას ადგილზე	Ø 20	B500B	ℓ=	255000	-	629.55	629.55
9	დაიჭრას ადგილზე	Ø 16	B500B	ℓ=	200000	-	316.01	316.01
10		Ø 8	B240B	ℓ=	345	1550	0.14	211.23
11		Ø 8	B240B	ℓ=	720	560	0.28	159.27
							ჯამი:	20421.63
		ბეტონი B30						139.20

მასალების ჯამური ხარჯი (ფილა ნიშნ. -0.250; -0.100)												
არმატურის ხარჯი, კგ; სახ. სტანდარტი 5781-82*												
Ø6 B240B	Ø8 B240B	Ø10 B240B	Ø10 B500B	Ø12 B500B	Ø14 B500B	Ø16 B500B	Ø18 B500B	Ø20 B500B	Ø22 B500B	Ø25 B500B	Ø28 B500B	Ø32 B500B
0.00	370.50	0.00	0.00	2266.20	16839.36	316.01	0.00	629.55	0.00	0.00	0.00	0.00
											ჯამი:	20421.63
										ბეტონი B30	139.20	მ³

ფურცლის ფორმატი A2	ქ. თბილისი 2026 ფაილის დასახელება:	
პროექტის სახელწოდება: ქ.თბილისი, ანგია ბოჭორიშვილის ქ. №29 მრავალბინიანი საცხოვრებელი სახლი საკ. კოდი 01.11.12.015.264		
თანამდებობა	გვარი	ხელმოწერა
შეასრულა	ზ.ქველაშვილი	
შეამოწმა	თ.მაცაბერიძე	თ.
პროექტის №: თარიღი: 20 ივლისი 2026 კონსტრუქციული პროექტი	ნახაზის სახელწოდება: კვეთი 9-9; 10-10 სპეციფიკაცია	
სტადია	მუშა პროექტი	
ნახაზის #:	კ- 147	რევიზია: 01

გადახურვის ფილის საყალიბე გეგმა
ნიშნ. +4.400
მ. 1:100

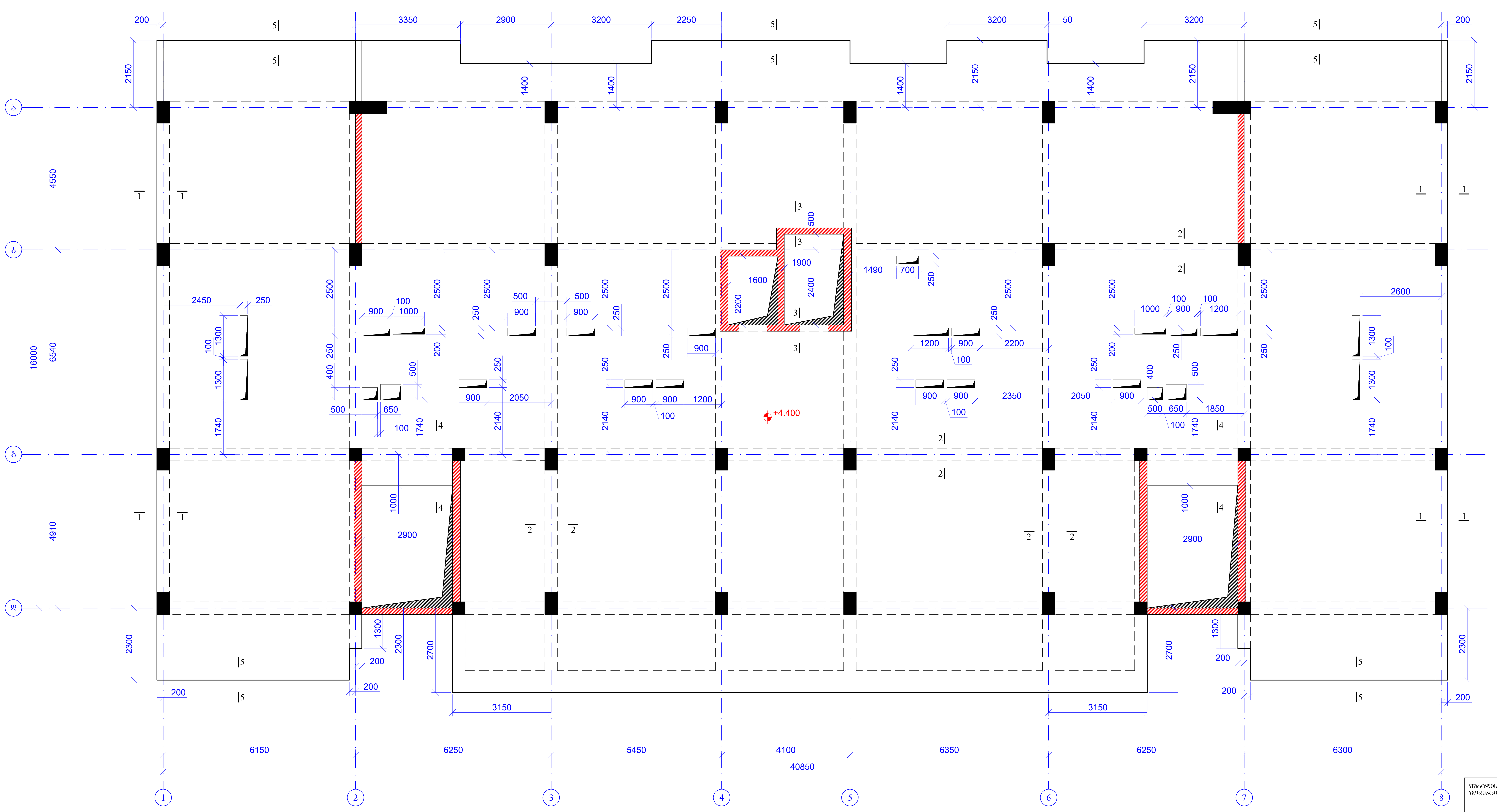
ა
ბ
გ
დ
1
2
3
4
5
6
7
8
6150
6250
5450
4100
6350
6250
6300
40850
4550
6540
4910
16000
2150
2300
3350
2900
3200
2250
50
200
1400
2700
3150
2900
1000
1300
1740
2500
2140
2400
2200
1600
1900
1490
700
2600
+4.400

ფურცლის ფორმატი A2	ქ. თბილისი 2026
	ფაილის დასახელება:

პროექტის სახელწოდება:

ქ.თბილისი, ანგია ბოჭორიშვილის ქ. №29
მრავალბინიანი საცხოვრებელი სახლი
საკ. კოდი 01.11.12.015.264

თანამდებობა	გვარი	ხელმოწერა
შეასრულა	ზ.ყველაშვილი	
შეამოწმა	თ.მაცაბერიძე	თ.

პროექტის №:	ნახაზის სახელწოდება: გადახურვის ფილის საყალიბე გეგმა ნიშნ. +4.400
თარიღი: 20 ივლისი 2026	
კონსტრუქციული პროექტი	
სტადია	მუშა პროექტი
ნახაზის #:	კ- 148 რევიზია: 01

გადახურვის ფილის ძირითადი ბადით არმირების გეგმა

ნიშნ. +4.400

მ. 1:100

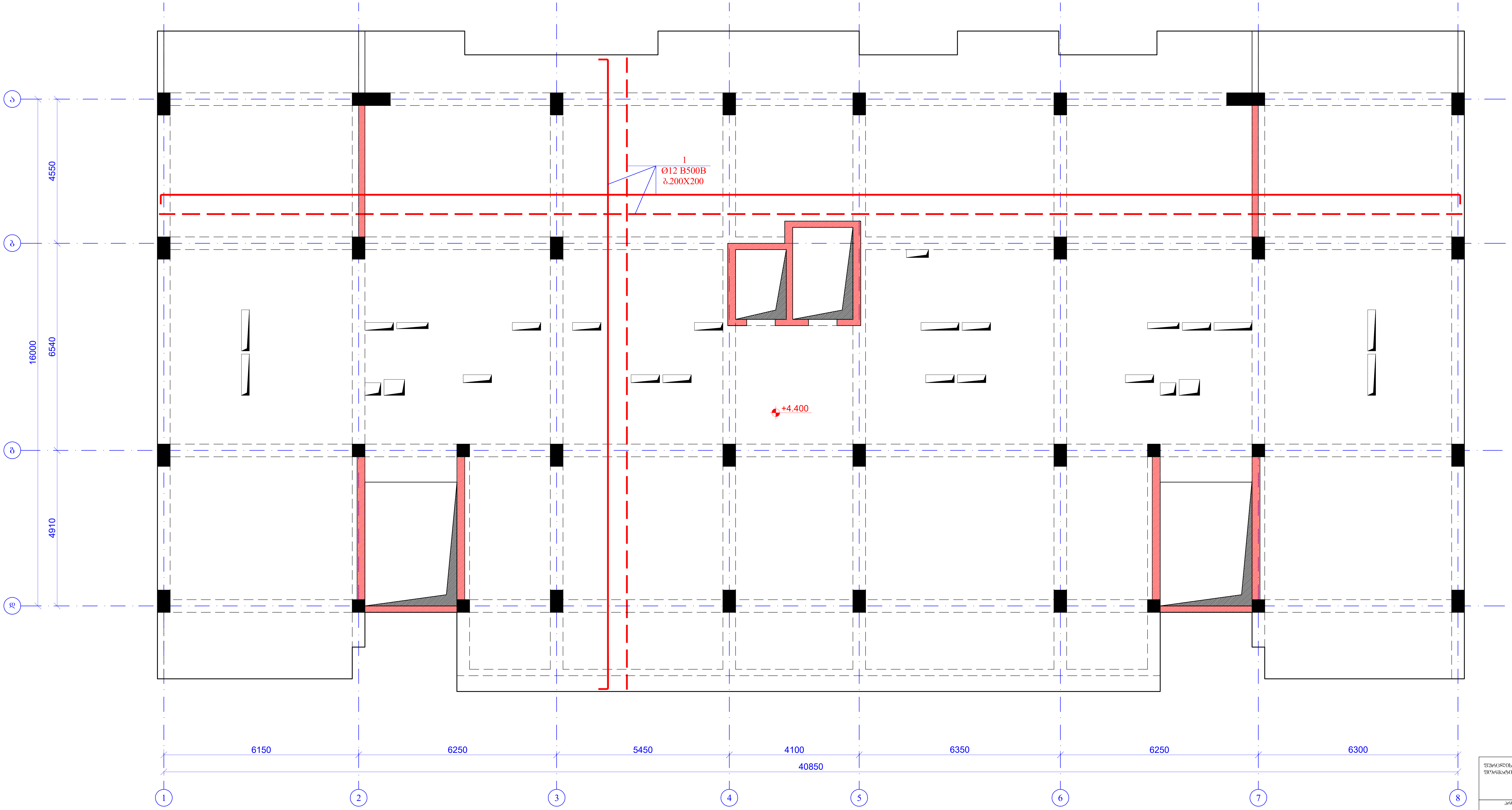

1
Ø12 B500B
ბ.200X200
+4.400
ა
ბ
გ
დ
4550
6540
4910
16000
6150
6250
5450
4100
6350
6250
6300
40850
1
2
3
4
5
6
7
8

ფურცლის ფორმატი A2	ქ. თბილისი 2026
	ფაილის დასახელება:

პროექტის სახელწოდება:

ქ.თბილისი, ანზია ბოჭორიშვილის ქ. №29
მრავალბინიანი საცხოვრებელი სახლი
საკ. კოდი 01.11.12.015.264

თანამდებობა	გვარი	ხელმოწერა
შეასრულა	ზ.ყველაშვილი	
შეამოწმა	თ.მაცაბერიძე	თ.

პროექტის №:	ნახაზის სახელწოდება: გადახურვის ფილის ძირითადი ბადით არმირების გეგმა ნიშნ. +4.400
თარიღი: 20 ივლისი 2026	
კონსტრუქციული პროექტი	
სტადია	მუშა პროექტი
ნახაზის #:	კ- 149 — რევიზია: 01

გადახურვის ფილის ქვედა შრის დამატებითი არმირების გეგმა
ნიშნ. +4.400
მ. 1:100

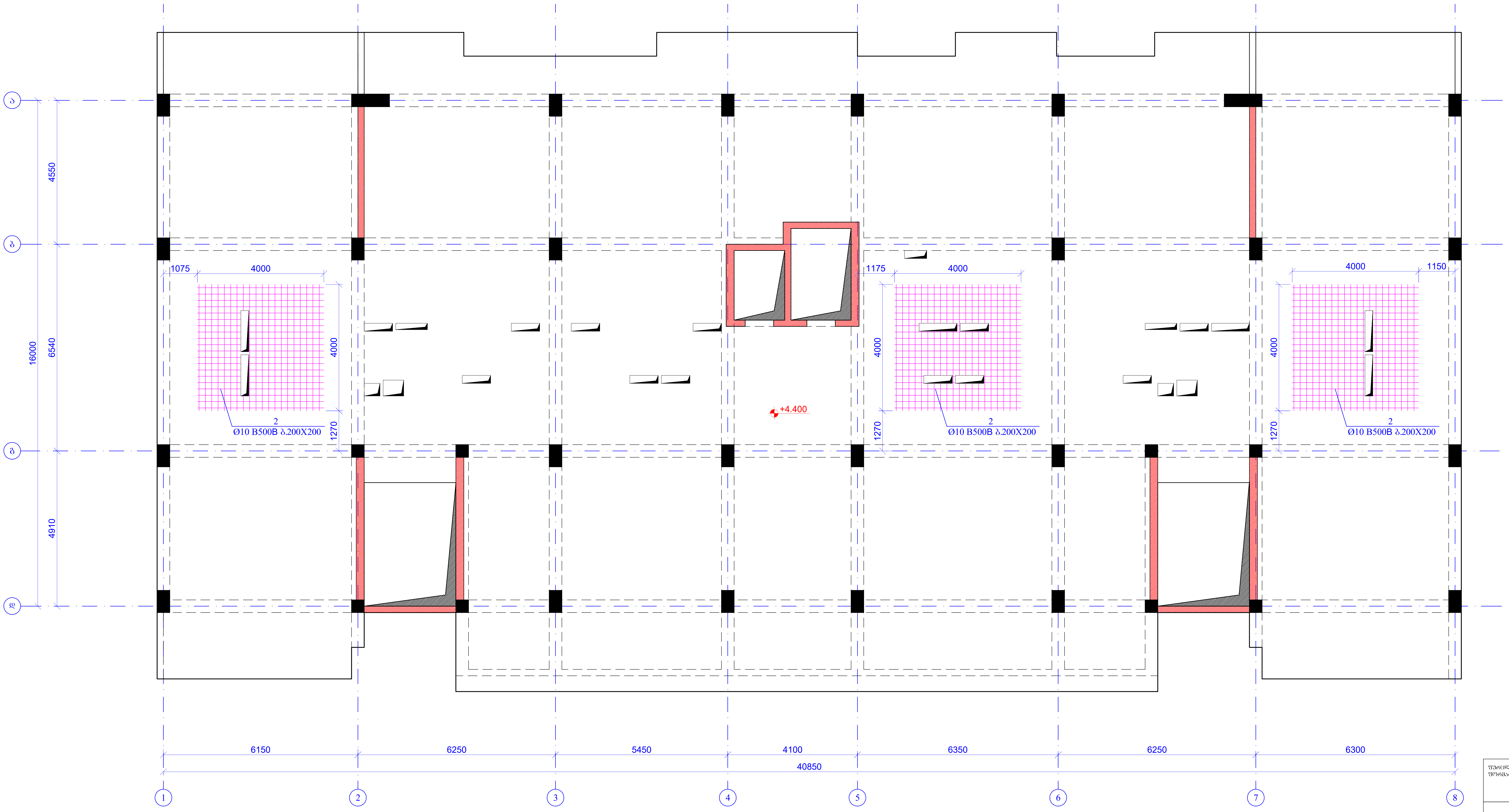
ა
ბ
გ
დ
4550
6540
4910
16000
1075
4000
4000
1270
2
Ø10 B500B ბ.200X200
+4.400
1175
4000
4000
1270
2
Ø10 B500B ბ.200X200
4000
1150
4000
1270
2
Ø10 B500B ბ.200X200
6150
6250
5450
4100
6350
6250
6300
40850
1
2
3
4
5
6
7
8

ფურცლის ფორმატი A2	ქ. თბილისი 2026 ფაილის დასახელება:	

პროექტის სახელწოდება:

ქ.თბილისი, ანგია ბოჭორიშვილის ქ. №29
მრავალბინიანი საცხოვრებელი სახლი
საკ. კოდი 01.11.12.015.264

თანამდებობა	გვარი	ხელმოწერა
შეასრულა	ზ.ყველაშვილი	
შეამოწმა	თ.მაცაბერიძე	თ.

პროექტის №:	ნახაზის სახელწოდება: გადახურვის ფილის ქვედა შრის დამატებითი არმირების გეგმა ნიშნ. +4.400
თარიღი: 20 ივლისი 2026	
კონსტრუქციული პროექტი	
სტადია	მუშა პროექტი
ნახაზის #:	კ- 150
რევიზია: 01	

გადახურვის ფილის ზედა შრის დამატებითი არმირების გეგმა

ნიშნ. +4.400

მ. 1:100

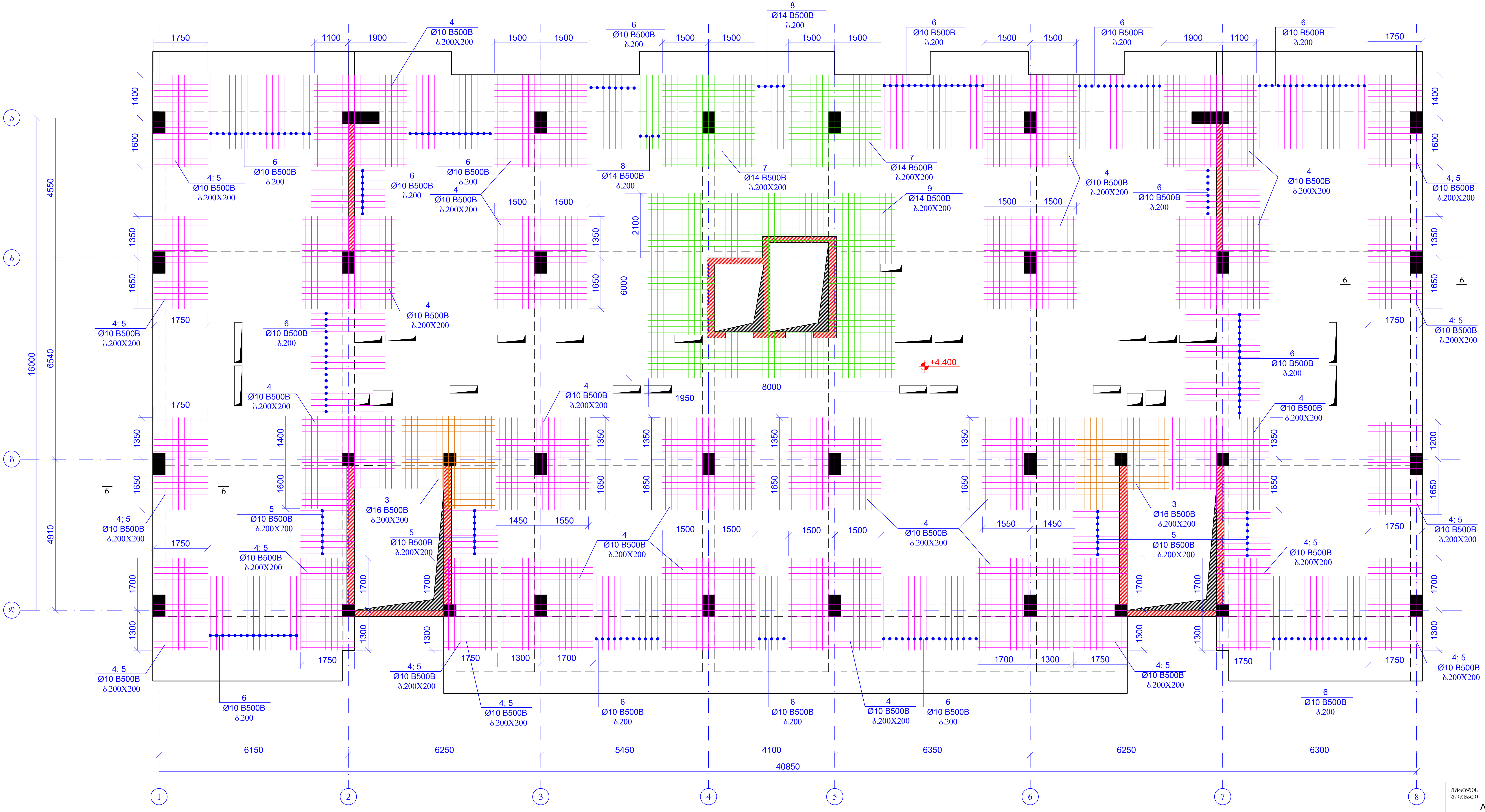
ა
ბ
გ
დ
1
2
3
4
5
6
7
8
6150
6250
5450
4100
6350
6250
6300
40850
16000
4550
6540
4910
1750
1100
1900
1500
1400
1600
1350
1650
1700
1300
2100
6000
8000
1950
1450
1550
1200
+4.400
4; 5
Ø10 B500B
ბ.200X200
4
Ø10 B500B
ბ.200X200
6
Ø10 B500B
ბ.200
8
Ø14 B500B
ბ.200
7
Ø14 B500B
ბ.200X200
9
Ø14 B500B
ბ.200X200
3
Ø16 B500B
ბ.200X200
5
Ø10 B500B
ბ.200X200

ფურცლის ფორმატი A2	ქ. თბილისი 2026
	ფაილის დასახელება:

პროექტის სახელწოდება:

ქ.თბილისი, ანგია ბოჭორიშვილის ქ. №29
მრავალბინიანი საცხოვრებელი სახლი
საკ. კოდი 01.11.12.015.264

თანამდებობა	გვარი	ხელმოწერა
შეასრულა	ზ.ყველაშვილი	
შეამოწმა	თ.მაცაბერიძე	თ.

პროექტის №:

თარიღი: 20 ივლისი 2026

კონსტრუქციული პროექტი

ნახაზის სახელწოდება:

გადახურვის ფილის ზედა შრის დამატებითი არმირების გეგმა ნიშნ. +4.400

სტადია	მუშა პროექტი	
ნახაზის #:	კ- 151	რევიზია: 01

კვეთი 1-1
მ.1:20

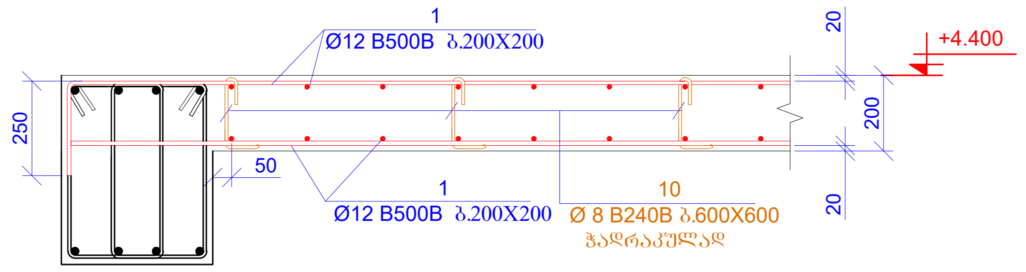
1
Ø12 B500B ბ.200X200
250
50
1
Ø12 B500B ბ.200X200
10
Ø 8 B240B ბ.600X600
ჭადრაკულად
20
200
20
+4.400

კვეთი 2-2
მ.1:20

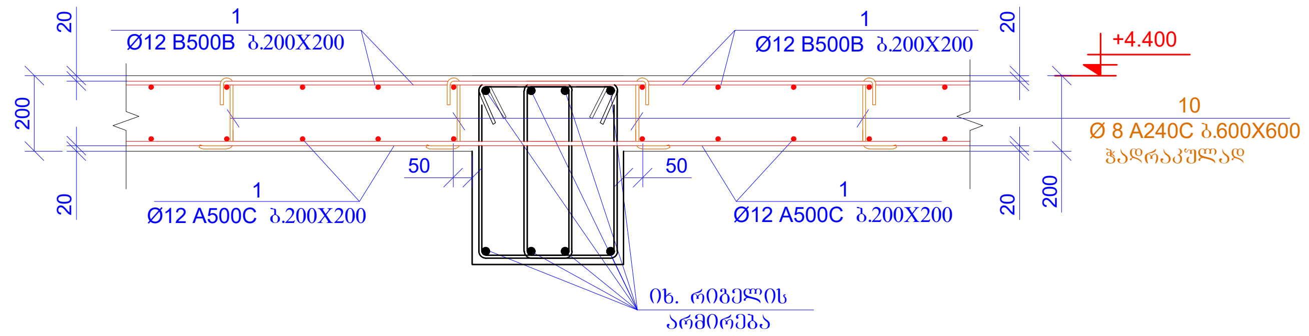
1
Ø12 B500B ბ.200X200
1
Ø12 B500B ბ.200X200
20
200
20
50
50
1
Ø12 A500C ბ.200X200
1
Ø12 A500C ბ.200X200
+4.400
10
Ø 8 A240C ბ.600X600
ჭადრაკულად
20
200
იხ. რიგელის
არმირება

კვეთი 3-3
მ.1:20

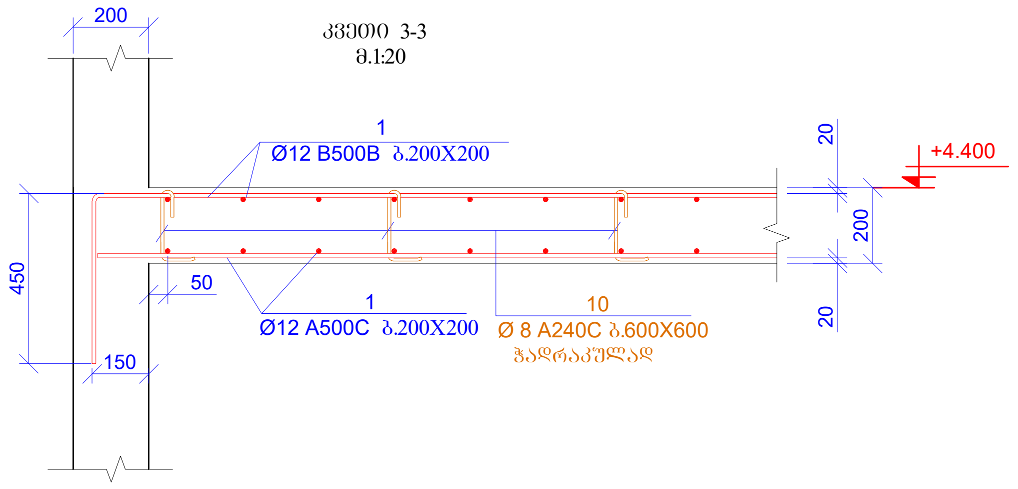
200
1
Ø12 B500B ბ.200X200
450
50
150
1
Ø12 A500C ბ.200X200
10
Ø 8 A240C ბ.600X600
ჭადრაკულად
20
200
20
+4.400

კვეთი 4-4
მ.1:20

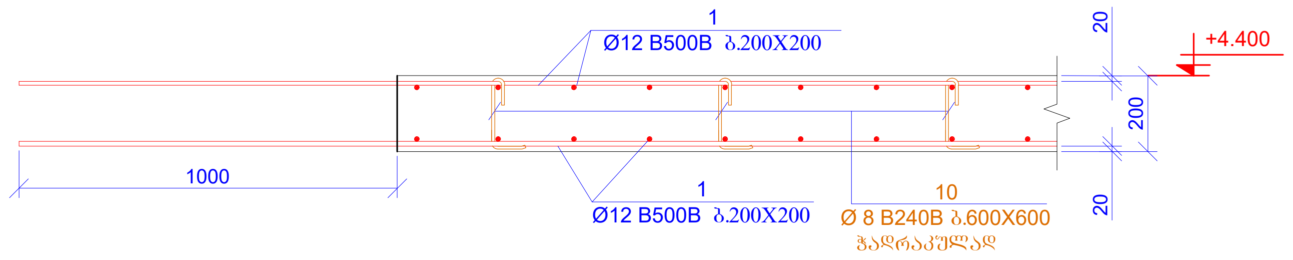
1
Ø12 B500B ბ.200X200
1000
1
Ø12 B500B ბ.200X200
10
Ø 8 B240B ბ.600X600
ჭადრაკულად
20
200
20
+4.400

კვეთი 5-5
მ.1:20

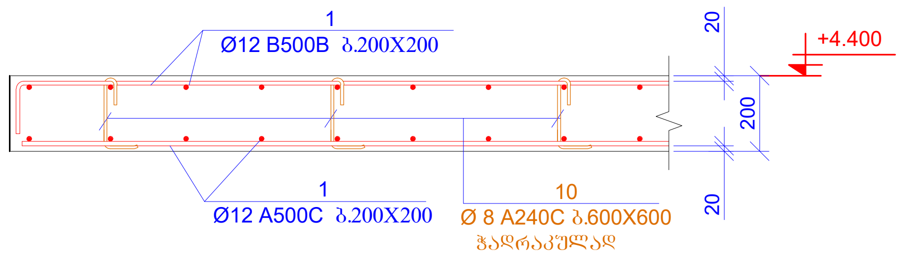
1
Ø12 B500B ბ.200X200
1
Ø12 A500C ბ.200X200
10
Ø 8 A240C ბ.600X600
ჭადრაკულად
20
200
20
+4.400

კვეთი 6-6
მ.1:20

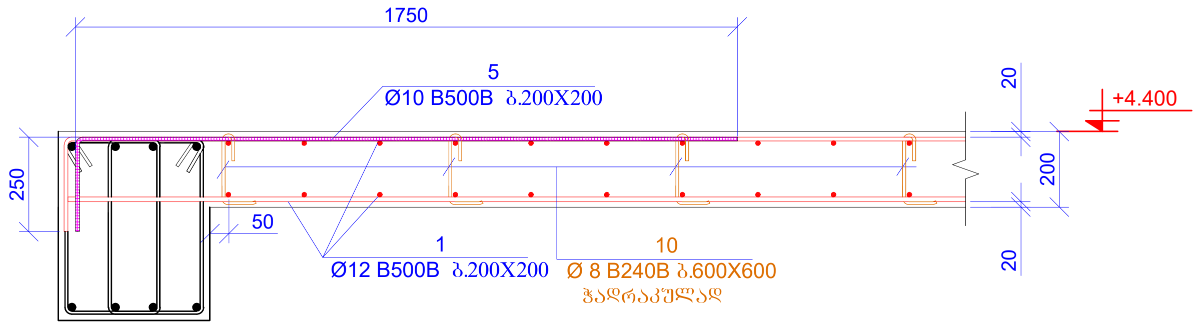
1750
5
Ø10 B500B ბ.200X200
250
50
1
Ø12 B500B ბ.200X200
10
Ø 8 B240B ბ.600X600
ჭადრაკულად
20
200
20
+4.400

პოზ. 5

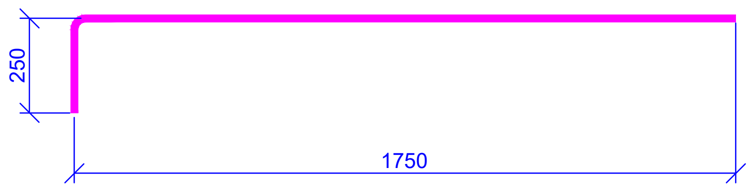

L=2000 მმ

პოზ.10

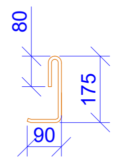

L=345 მმ

პოზ.11

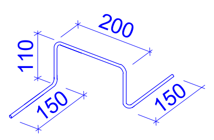
200
110
150
150

L=720 მმ

პოზ.	აღნიშვნა	დასახელება	რაოდ.	წონა, კგ	
		გადახურვის ფილა ნიშნ. +4.400			
		დეტალები		ერთეული (კგ)	სულ (კგ)
1	დაიჭრას ადგილზე	Ø 12 B500B ℓ= 15800000	-	14042.68	14042.68
2		Ø 10 B500B ℓ= 4000	120	2.47	296.26
3		Ø 16 B500B ℓ= 3000	60	4.74	284.41
4		Ø 10 B500B ℓ= 3000	640	1.85	1185.04
5		Ø 10 B500B ℓ= 2000	210	1.23	259.23
6		Ø 10 B500B ℓ= 2400	200	1.48	296.26
7		Ø 14 B500B ℓ= 3000	60	3.63	217.75
8		Ø 14 B500B ℓ= 2400	9	2.90	26.13
9	დაიჭრას ადგილზე	Ø 14 B500B ℓ= 380000	-	459.70	459.70
10		Ø 8 B240B ℓ= 345	1800	0.14	245.30
11		Ø 8 B240B ℓ= 720	650	0.28	184.87
				ჯამი:	17497.61
		ბეტონი B30			159.60

მასალების ჯამური ხარჯი (ფილა ნიშნ. +4.400)

არმატურის ხარჯი, კგ; სახ. სტანდარტი 5781-82*

Ø6 B240B	Ø8 B240B	Ø10 B240B	Ø10 B500B	Ø12 B500B	Ø14 B500B	Ø16 B500B	Ø18 B500B	Ø20 B500B	Ø22 B500B	Ø25 B500B	Ø28 B500B	Ø32 B500B
0.00	430.17	0.00	2036.78	14042.68	703.58	284.41	0.00	0.00	0.00	0.00	0.00	0.00
											ჯამი:	17497.61
										ბეტონი B30	159.60	მ³

ფურცლის ფორმატი A2	ქ. თბილისი 2026	
	ფაილის დასახელება:	

პროექტის სახელწოდება:

ქ.თბილისი, ანგია ბოჭორიშვილის ქ. №29
მრავალბინიანი საცხოვრებელი სახლი
საკ. კოდი 01.11.12.015.264

თანამდებობა	გვარი	ხელმოწერა
შეასრულა	ზ.ქველაშვილი	
შეამოწმა	თ.მაცაბერიძე	თ.

პროექტის №:	ნახაზის სახელწოდება: კვეთი 1-1; 2-2; 3-3; 4-4; 5-5; 6-6 სპეციფიკაცია
თარიღი: 20 ივლისი 2026	
კონსტრუქციული პროექტი	
სტადია	მუშა პროექტი
ნახაზის #:	კ- 152 რევიზია: 01

გადახურვის ფილის საყალიბე გეგმა
ნიშნ. +7.600; +10.800; +14.000; +17.200; +20.400; +23.600; +26.800; +30.000; +33.200
მ. 1:100

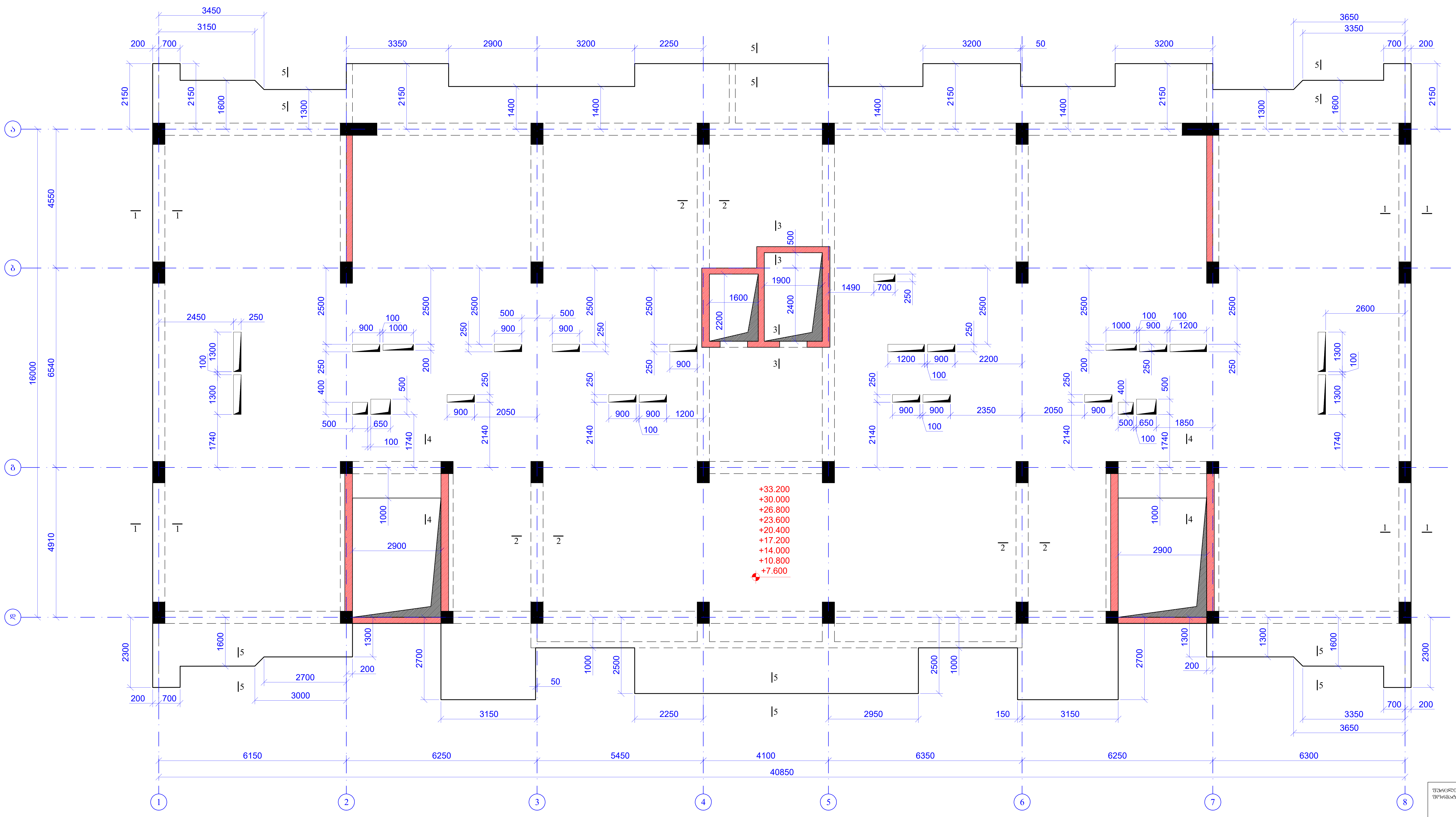
ა
ბ
გ
დ
1
2
3
4
5
6
7
8
6150
6250
5450
4100
6350
6250
6300
40850
16000
4550
6540
4910
3450
3150
3650
3350
+33.200
+30.000
+26.800
+23.600
+20.400
+17.200
+14.000
+10.800
+7.600

ფურცლის ფორმატი A2	ქ. თბილისი 2026
	ფაილის დასახელება:

პროექტის სახელწოდება:

ქ.თბილისი, ანზია ბოჯორიშვილის ქ. №29
მრავალბინიანი საცხოვრებელი სახლი
საკ. კოდი 01.11.12.015.264

თანამდებობა	გვარი	ხელმოწერა
შეასრულა	ზ.ყველაშვილი	
შეამოწმა	თ.მაცაბერიძე	

პროექტის №:

თარიღი: 20 ივლისი 2026

კონსტრუქციული პროექტი

ნახაზის სახელწოდება:

გადახურვის ფილის საყალიბე გეგმა
ნიშნ. +7.600; +10.800; +14.000; +17.200; +20.400; +23.600; +26.800; +30.000

სტადია: მუშა პროექტი

ნახაზის #: კ- 153 რევიზია: 01

გადახურვის ფილის ძირითადი ბადით არმირების გეგმა
ნიშნ. +7.600; +10.800; +14.000; +17.200; +20.400; +23.600; +26.800; +30.000; +33.200
მ. 1:100

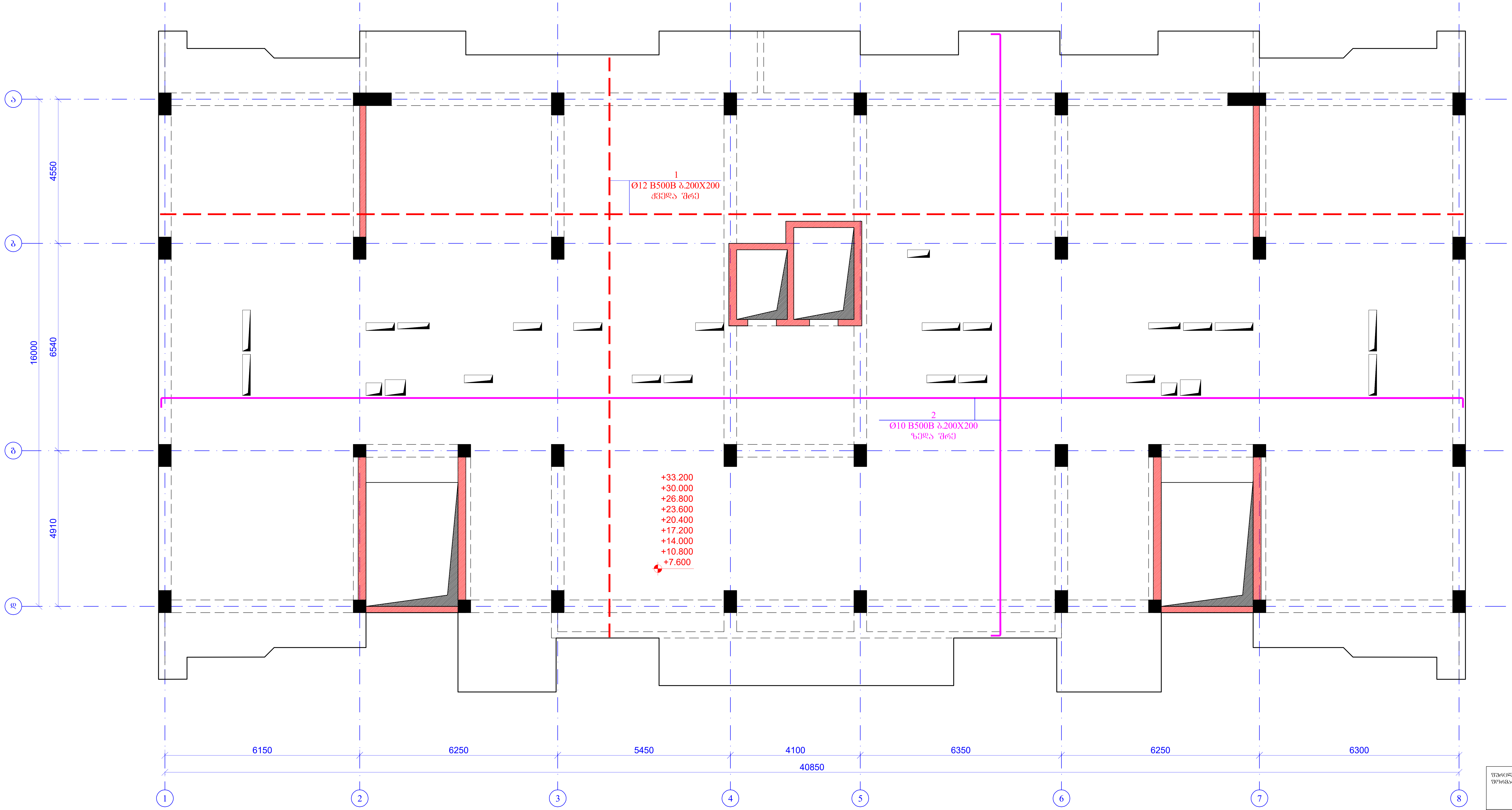
ა
ბ
გ
დ
4550
6540
4910
16000
1
Ø12 B500B ბ.200X200
ქვედა შრე
2
Ø10 B500B ბ.200X200
ზედა შრე
+33.200
+30.000
+26.800
+23.600
+20.400
+17.200
+14.000
+10.800
+7.600
6150
6250
5450
4100
6350
6250
6300
40850
1
2
3
4
5
6
7
8

ფურცლის ფორმატი A2	ქ. თბილისი 2026 ფაილის დასახელება:	
პროექტის სახელწოდება: ქ.თბილისი, ანგია ბოჭორიშვილის ქ. №29 მრავალბინიანი საცხოვრებელი სახლი საკ. კოდი 01.11.12.015.264		
თანამდებობა	გვარი	ხელმოწერა
შეასრულა	ზ.ყველაშვილი	
შეამოწმა	თ.მაცაბერიძე	თ.
პროექტის №:	ნახაზის სახელწოდება: გადახურვის ფილის ძირითადი ბადით არმირების გეგმა ნიშნ. +7.600; +10.800; +14.000; +17.200; +20.400; +23.600; +26.800; +30.000	
თარიღი: 20 ივლისი 2026		
კონსტრუქციული პროექტი		
სტადია	მუშა პროექტი	
ნახაზის #:	კ- 154	რევიზია: 01

გადახურვის ფილის ქვედა შრის დამატებითი არმირების გეგმა
ნიშნ. +7.600; +10.800; +14.000; +17.200; +20.400; +23.600; +26.800; +30.000; +33.200
მ. 1:100

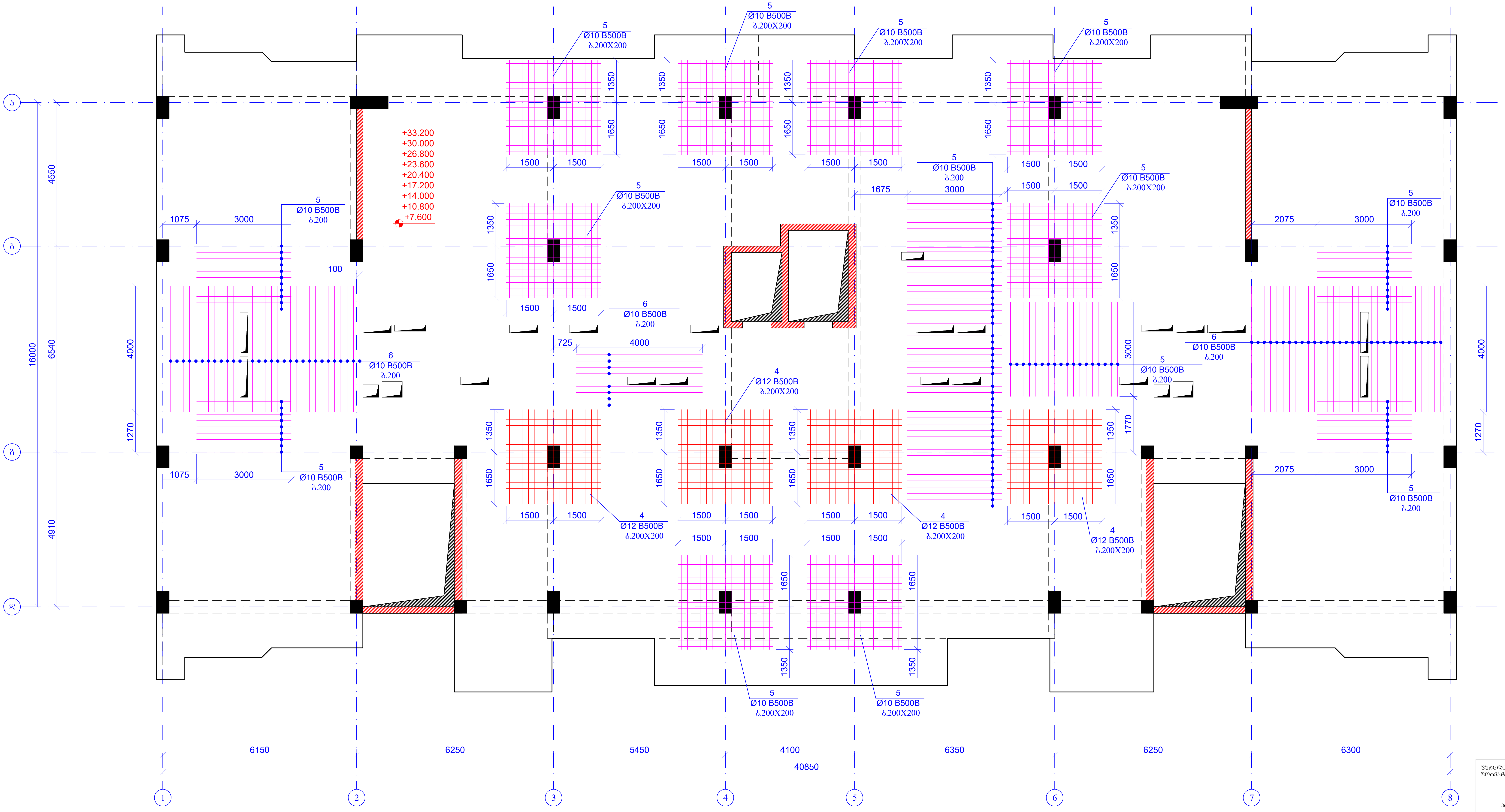

ა
ბ
გ
დ
1
2
3
4
5
6
7
8
4550
6540
4910
16000
4000
1270
6150
6250
5450
4100
6350
6250
6300
40850
+33.200
+30.000
+26.800
+23.600
+20.400
+17.200
+14.000
+10.800
+7.600
5 Ø10 B500B ბ.200X200
5 Ø10 B500B ბ.200
6 Ø10 B500B ბ.200
4 Ø12 B500B ბ.200X200
1500
1350
1650
1075
3000
100
725
4000
1675
2075
3000
1770

ფურცლის ფორმატი	ქ. თბილისი 2026	
A2	ფაილის დასახელება:	

პროექტის სახელწოდება:

ქ.თბილისი, ანგია ბოჭორიშვილის ქ. №29
მრავალბინიანი საცხოვრებელი სახლი
საკ. კოდი 01.11.12.015.264

თანამდებობა	გვარი	ხელმოწერა
შეასრულა	ზ.ყველაშვილი	
შეამოწმა	თ.მაცაბერიძე	

პროექტის №:	ნახაზის სახელწოდება: გადახურვის ფილის ქვედა შრის დამატებითი არმირების გეგმა ნიშნ. +7.600; +10.800; +14.000; +17.200; +20.400; +23.600; +26.800; +30.000
თარიღი: 20 ივლისი 2026	
კონსტრუქციული პროექტი	
სტადია	მუშა პროექტი
ნახაზის #:	კ- 155 რევიზია: 01

გადახურვის ფილის ზედა შრის დამატებითი არმირების გეგმა
ნიშნ. +7.600; +10.800; +14.000; +17.200; +20.400; +23.600; +26.800; +30.000; +33.200
მ. 1:100

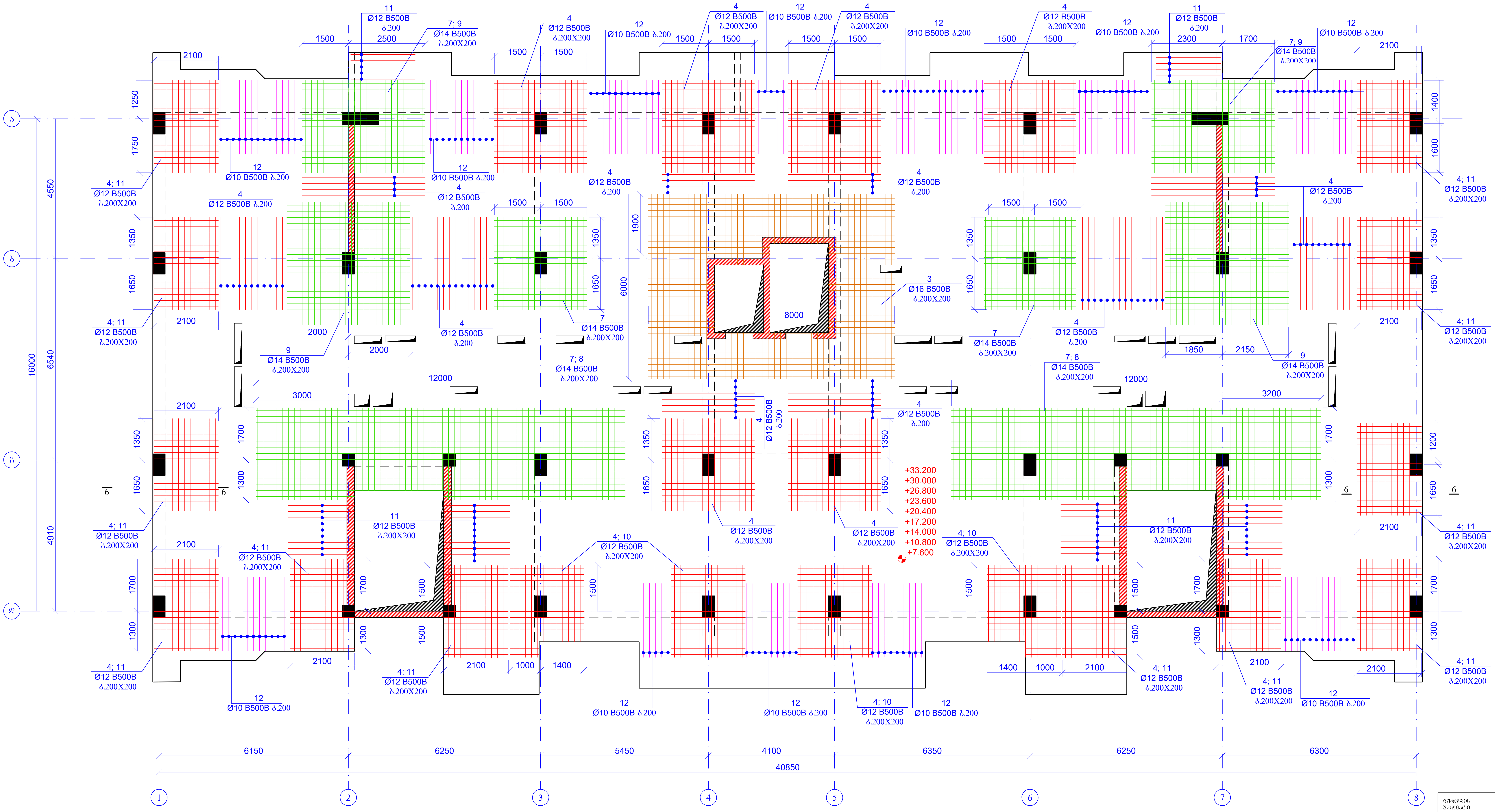

ა
ბ
გ
დ
1
2
3
4
5
6
7
8
16000
4550
6540
4910
6150
6250
5450
4100
6350
6250
6300
40850
12000
8000
6000
4; 11
Ø12 B500B
ბ.200X200
12
Ø10 B500B ბ.200
11
Ø12 B500B
ბ.200
7; 9
Ø14 B500B
ბ.200X200
4
Ø12 B500B
ბ.200
3
Ø16 B500B
ბ.200X200
7; 8
Ø14 B500B
ბ.200X200
4; 10
Ø12 B500B
ბ.200X200
+33.200
+30.000
+26.800
+23.600
+20.400
+17.200
+14.000
+10.800
+7.600

ფურცლის ფორმატი A2	ქ. თბილისი 2026
	ფაილის დასახელება:

პროექტის სახელწოდება:

ქ.თბილისი, ანგია ბოჭორიშვილის ქ. №29
მრავალბინიანი საცხოვრებელი სახლი
საკ. კოდი 01.11.12.015.264

თანამდებობა	გვარი	ხელმოწერა
შეასრულა	ზ.ყველაშვილი	
შეამოწმა	თ.მაცაბერიძე	თ.

პროექტის №:

თარიღი:
20 ივლისი 2026

კონსტრუქციული პროექტი

ნახაზის სახელწოდება:

გადახურვის ფილის ზედა შრის დამატებითი არმირების გეგმა
ნიშნ. +7.600; +10.800; +14.000; +17.200; +20.400; +23.600; +26.800; +30.000

სტადია	მუშა პროექტი
ნახაზის #:	კ- 156
რევიზია: 01	

გადახურვის ფილაში კარკასების და საკიდების განლაგების გეგმა
ნიშნ. +7.600; +10.800; +14.000; +17.200; +20.400; +23.600; +26.800; +30.000; +33.200
მ. 1:100

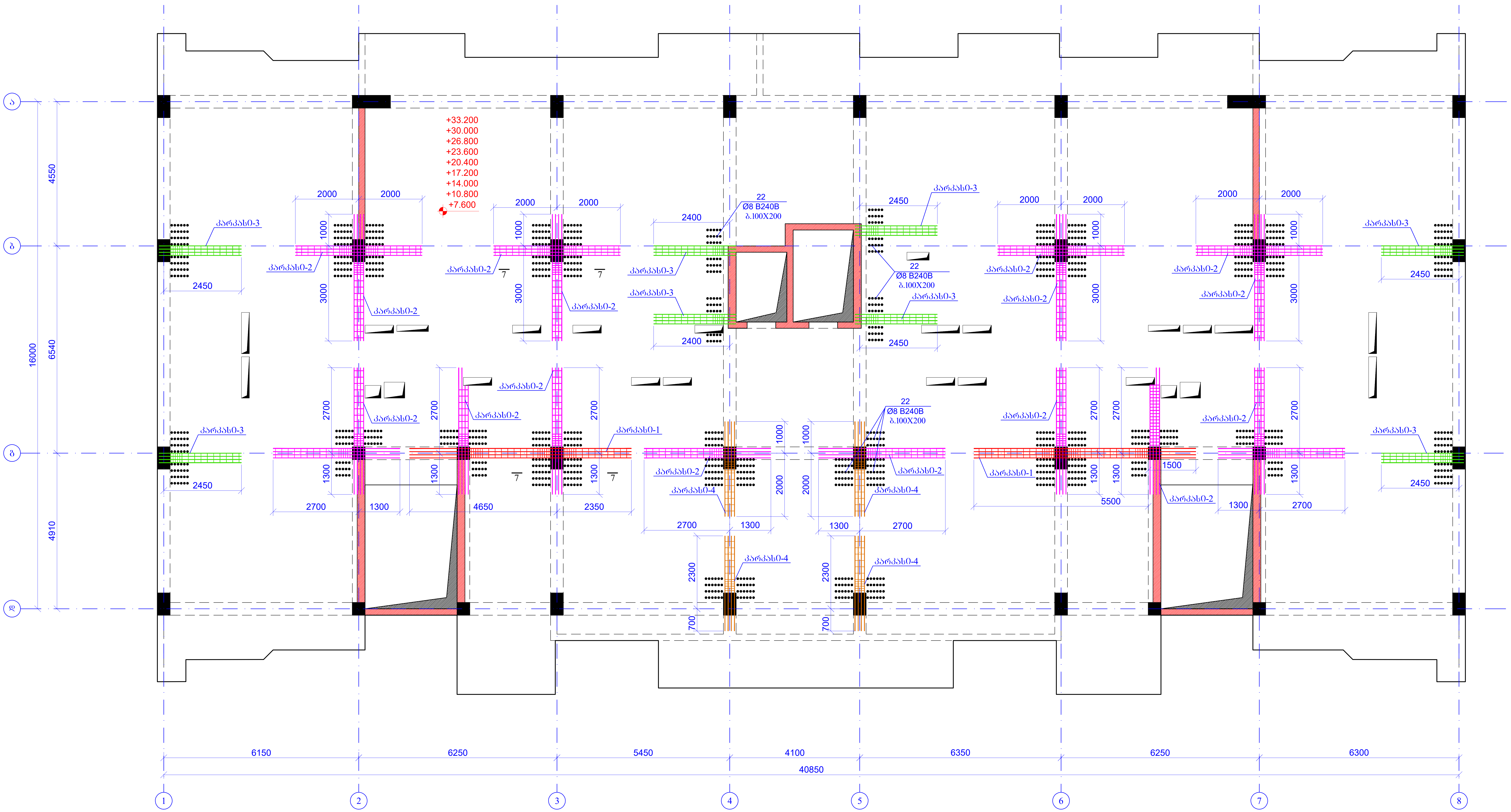

ა
ბ
გ
დ
1
2
3
4
5
6
7
8
4550
6540
4910
16000
6150
6250
5450
4100
6350
6250
6300
40850
+33.200
+30.000
+26.800
+23.600
+20.400
+17.200
+14.000
+10.800
+7.600
კარკასი-1
კარკასი-2
კარკასი-3
კარკასი-4
22
Ø8 B240B
ბ.100X200
2000
1000
3000
2400
2450
2700
1300
4650
2350
2300
700
1500
5500
7

ფურცლის ფორმატი
A2
ქ. თბილისი 2026
ფაილის დასახელება:

პროექტის სახელწოდება:
ქ.თბილისი, ანგია ბოჭორიშვილის ქ. №29
მრავალბინიანი საცხოვრებელი სახლი
საკ. კოდი 01.11.12.015.264

თანამდებობა	გვარი	ხელმოწერა
შეასრულა	ზ.ყველაშვილი	
შეამოწმა	თ.მაცაბერიძე	

პროექტის №:
თარიღი:
20 ივლისი 2026
კონსტრუქციული პროექტი

ნახაზის სახელწოდება:
გადახურვის ფილაში კარკასების და საკიდების განლაგების გეგმა
ნიშნ. +7.600; +10.800; +14.000; +17.200; +20.400; +23.600; +26.800; +30.000

სტადია: მუშა პროექტი
ნახაზის #: კ- 157
რევიზია: 01

კვეთი 1-1
კვეთი 1-1
მ.1:20

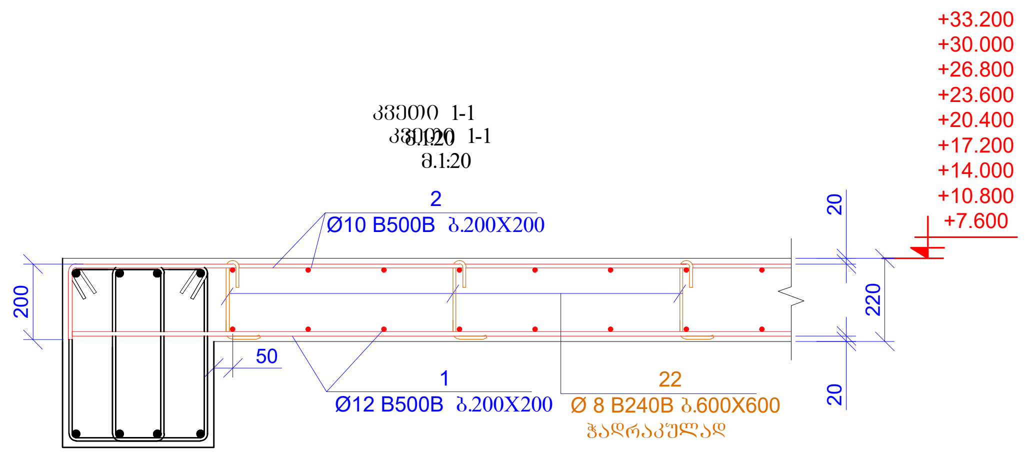
+33.200
+30.000
+26.800
+23.600
+20.400
+17.200
+14.000
+10.800
+7.600
2
Ø10 B500B ბ.200X200
200
50
1
Ø12 B500B ბ.200X200
22
Ø 8 B240B ბ.600X600
ჭადრაკულად
20
220
20

კვეთი 2-2
მ.1:20

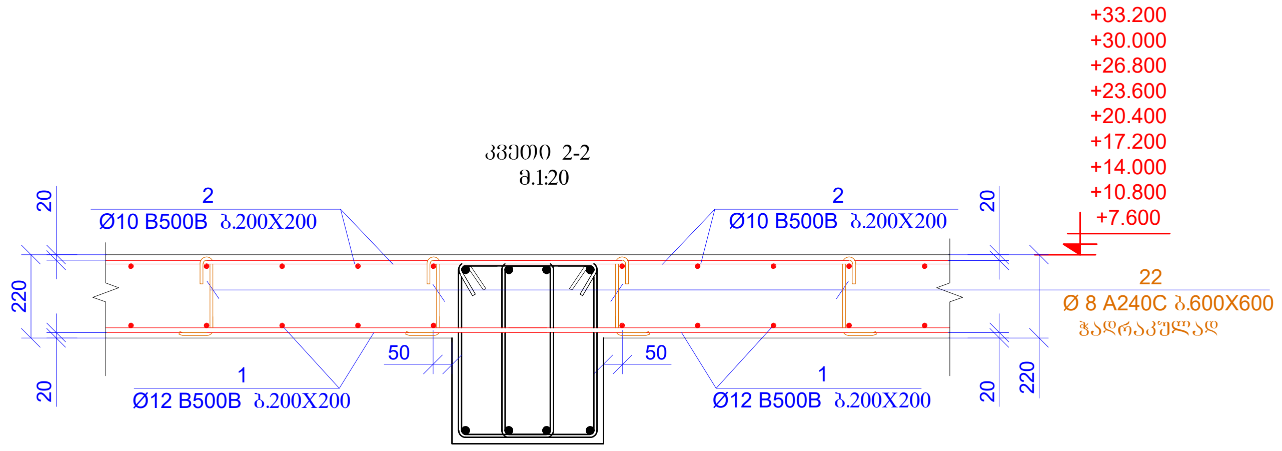
+33.200
+30.000
+26.800
+23.600
+20.400
+17.200
+14.000
+10.800
+7.600
2
Ø10 B500B ბ.200X200
2
Ø10 B500B ბ.200X200
20
220
20
50
50
1
Ø12 B500B ბ.200X200
1
Ø12 B500B ბ.200X200
20
220
22
Ø 8 A240C ბ.600X600
ჭადრაკულად

კვეთი 3-3
მ.1:20

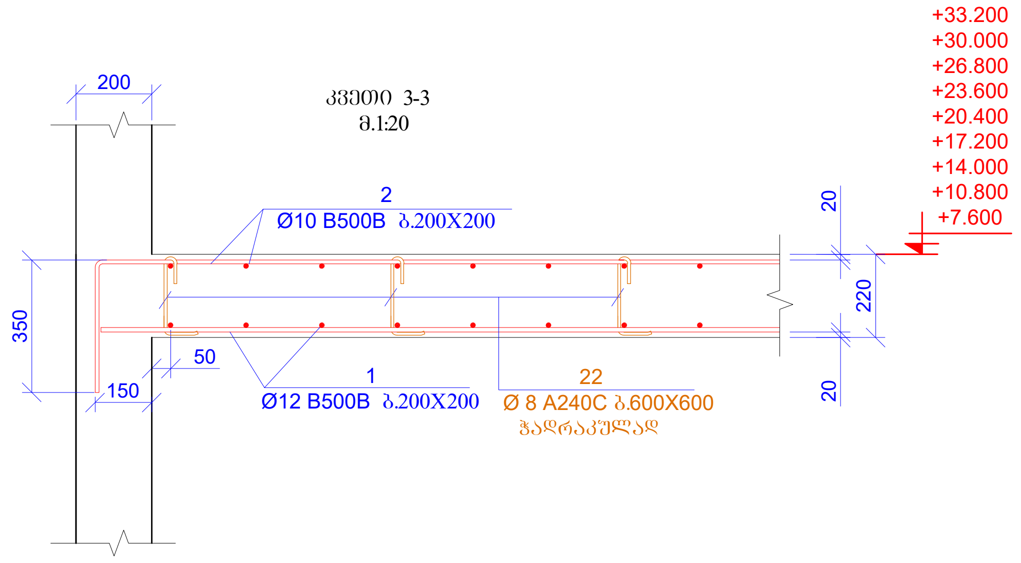
200
+33.200
+30.000
+26.800
+23.600
+20.400
+17.200
+14.000
+10.800
+7.600
2
Ø10 B500B ბ.200X200
350
150
50
1
Ø12 B500B ბ.200X200
22
Ø 8 A240C ბ.600X600
ჭადრაკულად
20
220
20

კვეთი 4-4
მ.1:20

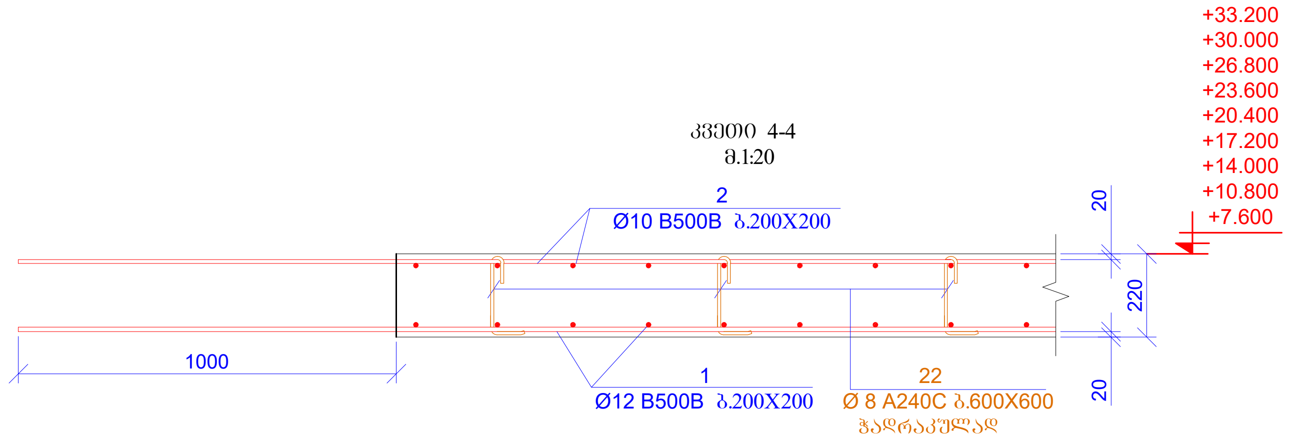
+33.200
+30.000
+26.800
+23.600
+20.400
+17.200
+14.000
+10.800
+7.600
2
Ø10 B500B ბ.200X200
1000
1
Ø12 B500B ბ.200X200
22
Ø 8 A240C ბ.600X600
ჭადრაკულად
20
220
20

კვეთი 5-5
მ.1:20

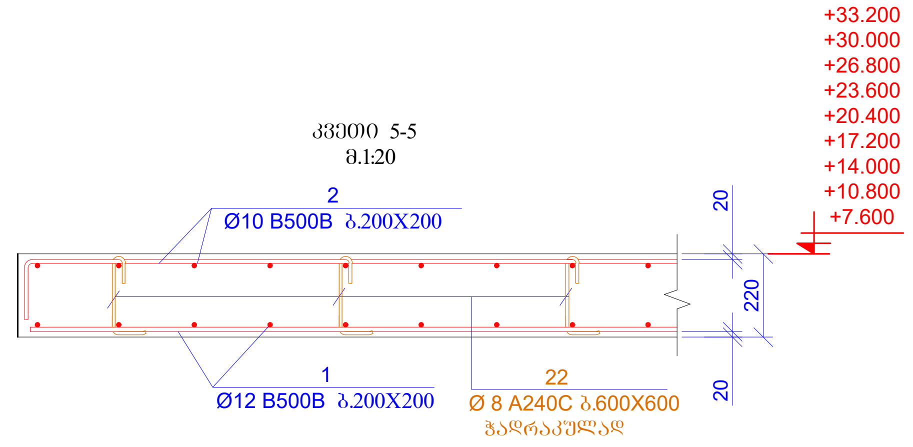
+33.200
+30.000
+26.800
+23.600
+20.400
+17.200
+14.000
+10.800
+7.600
2
Ø10 B500B ბ.200X200
1
Ø12 B500B ბ.200X200
22
Ø 8 A240C ბ.600X600
ჭადრაკულად
20
220
20

კვეთი 6-6
მ.1:20

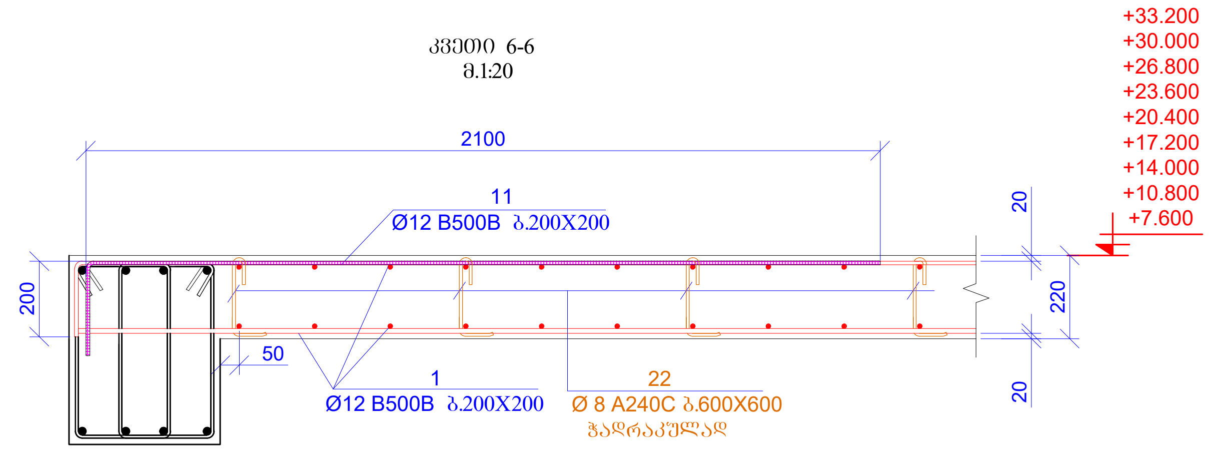
+33.200
+30.000
+26.800
+23.600
+20.400
+17.200
+14.000
+10.800
+7.600
2100
11
Ø12 B500B ბ.200X200
200
50
1
Ø12 B500B ბ.200X200
22
Ø 8 A240C ბ.600X600
ჭადრაკულად
20
220
20

კვეთი 7-7
მ.1:20

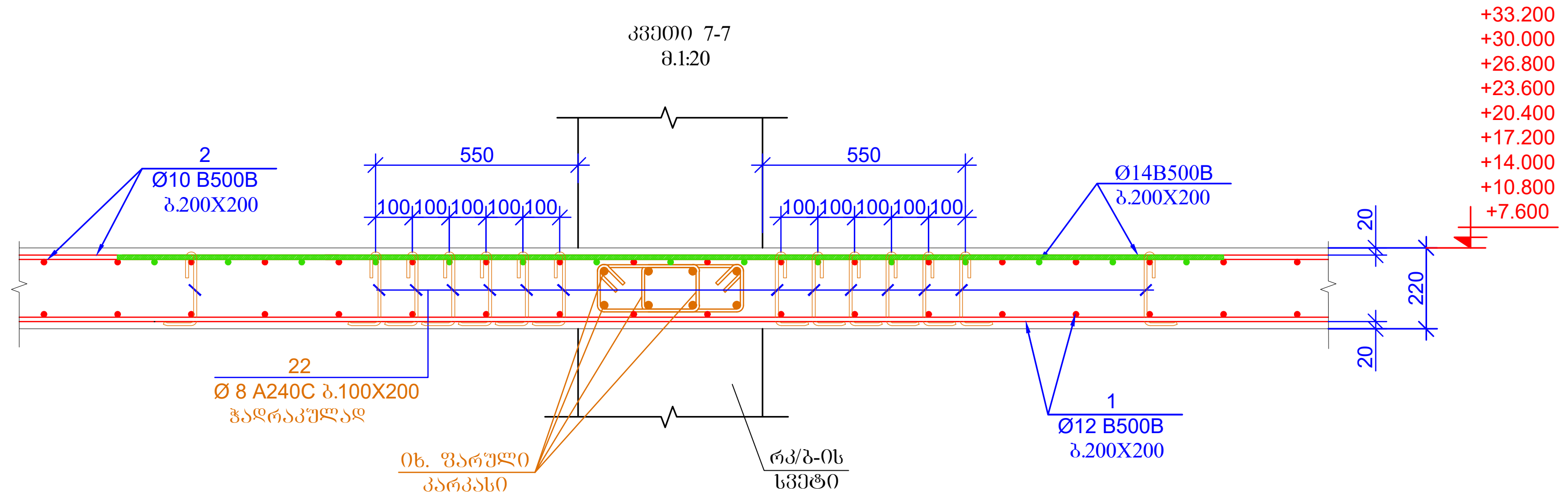
+33.200
+30.000
+26.800
+23.600
+20.400
+17.200
+14.000
+10.800
+7.600
2
Ø10 B500B
ბ.200X200
550
100 100 100 100 100
550
100 100 100 100 100
Ø14B500B
ბ.200X200
20
220
20
22
Ø 8 A240C ბ.100X200
ჭადრაკულად
იხ. ფარული
კარკასი
რკ/ბ-ის
სვეტი
1
Ø12 B500B
ბ.200X200

პოზ. 11

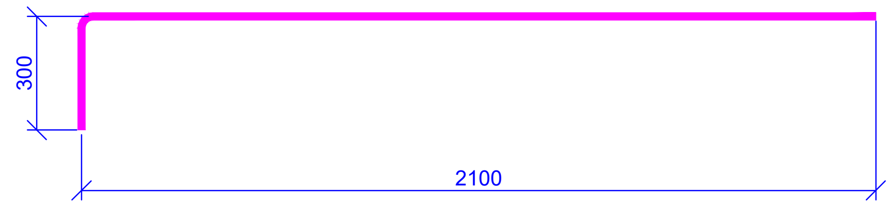

L=2400 მმ

პოზ.22

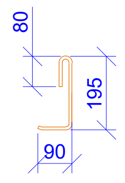

L=365 მმ

პოზ.23

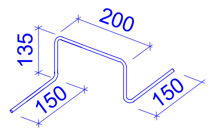
200
135
150
150

L=770 მმ

ფურცლის ფორმატი A2	ქ. თბილისი 2026
	ფაილის დასახელება:

პროექტის სახელწოდება:

ქ.თბილისი, ანგია ბოჭორიშვილის ქ. №29
მრავალბინიანი საცხოვრებელი სახლი
საკ. კოდი 01.11.12.015.264

თანამდებობა	გვარი	ხელმოწერა
შეასრულა	ზ.ყველაშვილი	
შეამოწმა	თ.მაცაბერიძე	თ.

პროექტის №:	ნახაზის სახელწოდება:
თარიღი: 20 ივლისი 2026	კვეთი 1-1; 2-2; 3-3; 4-4; 5-5; 6-6; 7-7
კონსტრუქციული პროექტი	
სტადია	მუშა პროექტი
ნახაზის #:	კ- 158
	რევიზია: 01

კარკასი-1
(2ც)

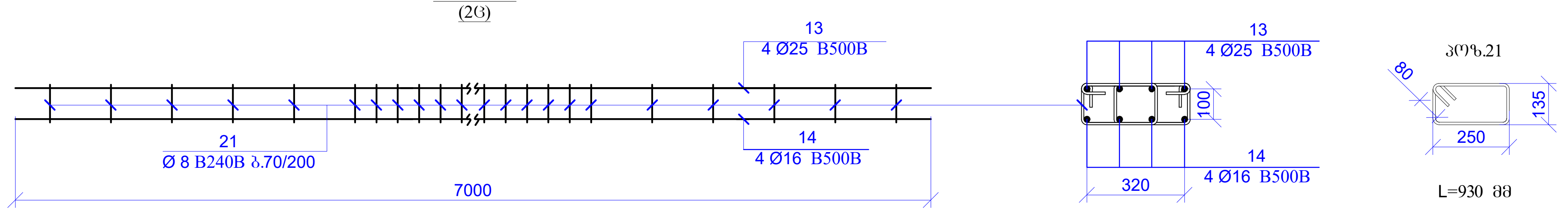
13
4 Ø25 B500B
21
Ø 8 B240B ბ.70/200
14
4 Ø16 B500B
7000
100
320
პოზ.21
80
135
250
L=930 მმ

კარკასი-2
(18ც)

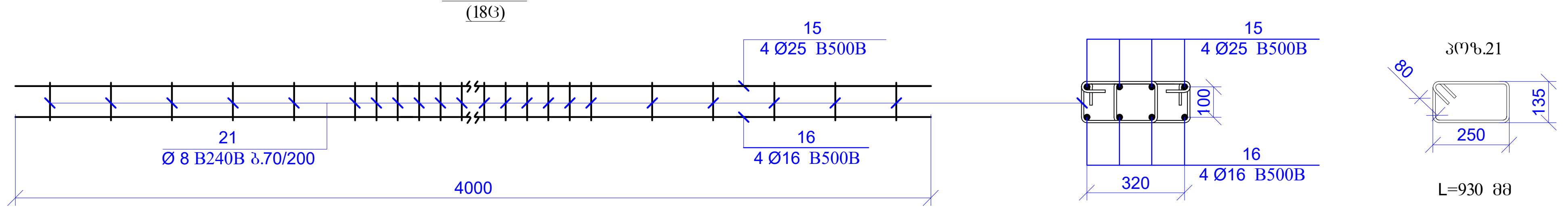
15
4 Ø25 B500B
21
Ø 8 B240B ბ.70/200
16
4 Ø16 B500B
4000
100
320
პოზ.21
80
135
250
L=930 მმ

კარკასი-3
(8ც)

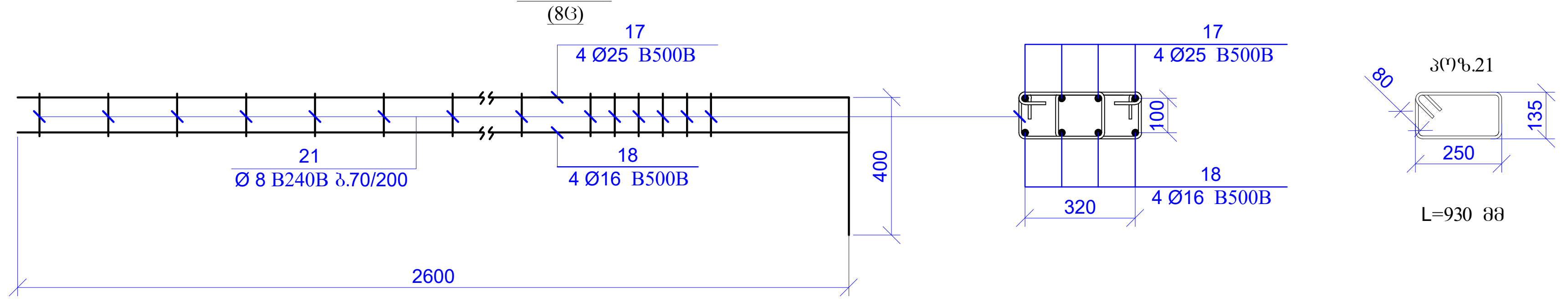
17
4 Ø25 B500B
21
Ø 8 B240B ბ.70/200
18
4 Ø16 B500B
400
2600
100
320
პოზ.21
80
135
250
L=930 მმ

კარკასი-4
(4ც)

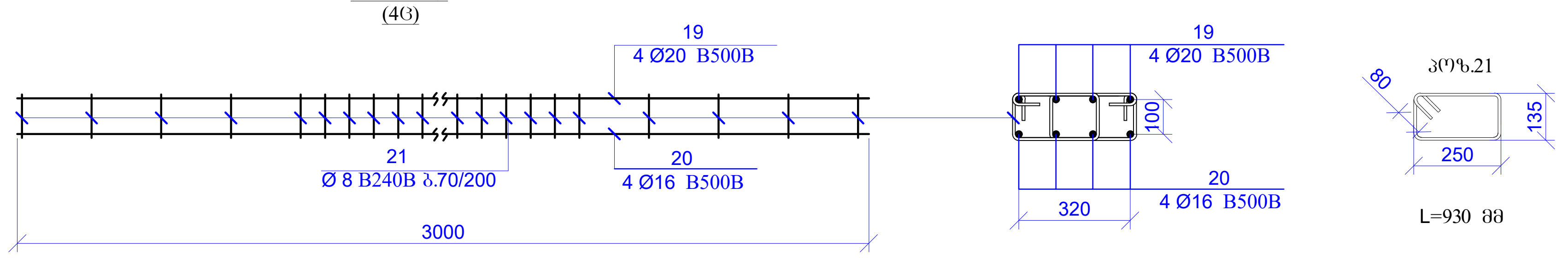
19
4 Ø20 B500B
21
Ø 8 B240B ბ.70/200
20
4 Ø16 B500B
3000
100
320
პოზ.21
80
135
250
L=930 მმ

კარკასის საკიდების მოწყობის
კვანძი
მ.1:20

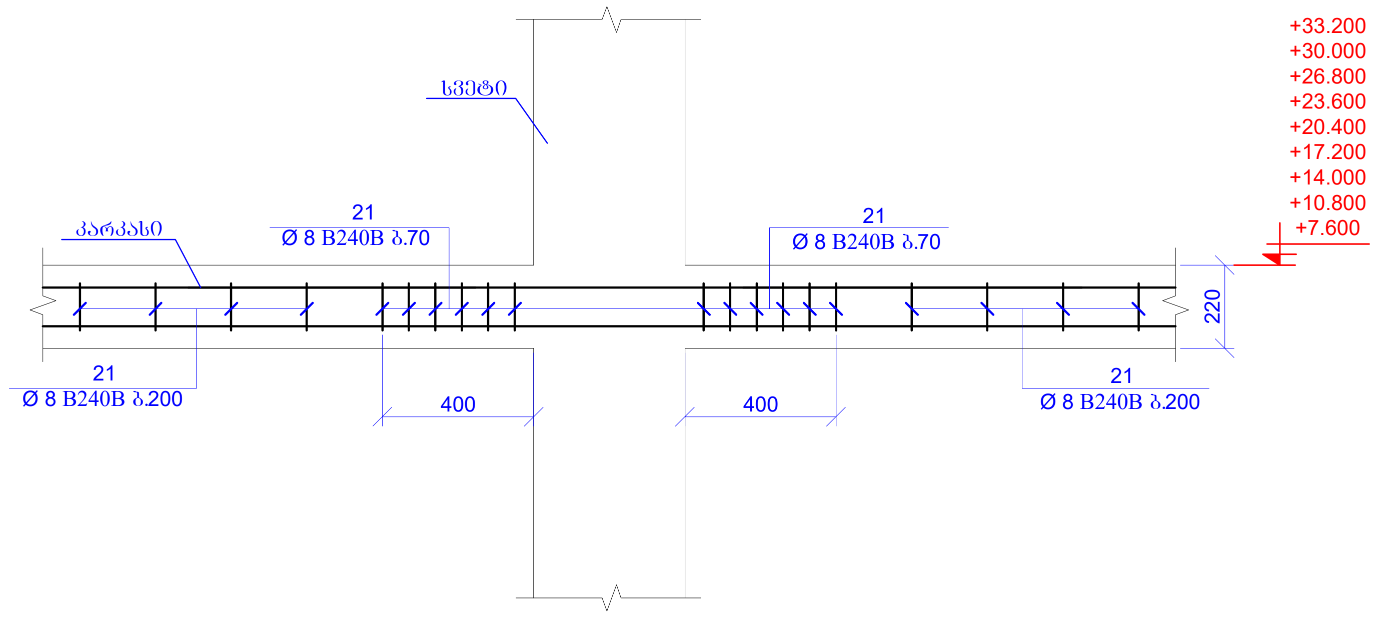
სვეტი
კარკასი
21
Ø 8 B240B ბ.70
21
Ø 8 B240B ბ.70
21
Ø 8 B240B ბ.200
21
Ø 8 B240B ბ.200
400
400
220
+33.200
+30.000
+26.800
+23.600
+20.400
+17.200
+14.000
+10.800
+7.600

სპეციფიკაცია მოცემულია ერთი ნიშნულისთვის

პოზ.	აღნიშვნა	დასახელება	რაოდ.	წონა, კგ	
		გადახურვის ფილა ნიშნ. +7.600; +10.800; +14.000; +17.200; +20.400; +23.600; +26.800; +30.000; +33.200			
		დეტალები		ერთეული (კგ)	სულ (კგ)
1	დაიჭრას ადგილზე	Ø 12 B500B ℓ= 7680000	-	6825.81	6825.81
2	დაიჭრას ადგილზე	Ø 10 B500B ℓ= 7700000	-	4752.49	4752.49
3	დაიჭრას ადგილზე	Ø 16 B500B ℓ= 380000	-	600.42	600.42
4		Ø 12 B500B ℓ= 3000	550	2.67	1466.48
5		Ø 10 B500B ℓ= 3000	305	1.85	564.74
6		Ø 10 B500B ℓ= 4000	68	2.47	167.88
7		Ø 14 B500B ℓ= 3000	220	3.63	798.42
8		Ø 14 B500B ℓ= 12000	30	14.52	435.50
9		Ø 14 B500B ℓ= 4000	110	4.84	532.28
10		Ø 12 B500B ℓ= 2400	60	2.13	127.98
11		Ø 12 B500B ℓ= 2400	228	2.13	486.34
12		Ø 10 B500B ℓ= 2400	130	1.48	192.57
13		Ø 25 B500B ℓ= 7000	8	27.00	216.02
14		Ø 16 B500B ℓ= 7000	8	11.06	88.48
15		Ø 25 B500B ℓ= 4000	72	15.43	1110.97
16		Ø 16 B500B ℓ= 4000	72	6.32	455.05
17		Ø 25 B500B ℓ= 3000	32	11.57	370.32
18		Ø 16 B500B ℓ= 2600	32	4.11	131.46
19		Ø 20 B500B ℓ= 3000	16	7.41	118.50
20		Ø 16 B500B ℓ= 3000	16	4.74	75.84
21		Ø 8 B240B ℓ= 930	1120	0.37	411.44
22		Ø 8 B240B ℓ= 365	3100	0.14	446.96
23		Ø 8 B240B ℓ= 770	670	0.30	203.79
				ჯამი:	20579.75
		ბეტონი B30			168.96

მასალების ჯამური ხარჯი (ფილა ნიშნ. +7.600; +10.800; +14.000; +17.200; +20.400; +23.600; +26.800; +30.000; +33.200)												
არმატურის ხარჯი, კგ; სახ. სტანდარტი 5781-82*												
Ø6 B240B	Ø8 B240B	Ø10 B240B	Ø10 B500B	Ø12 B500B	Ø14 B500B	Ø16 B500B	Ø18 B500B	Ø20 B500B	Ø22 B500B	Ø25 B500B	Ø28 B500B	Ø32 B500B
0.00	9559.685	0.00	51099.12	80159.51	15895.78	12161.31	0.00	1066.53	0.00	15275.85	0.00	0.00
											ჯამი:	185217.79
										ბეტონი B30	1520.64	მ³

ფურცლის ფორმატი A2	ქ. თბილისი 2026	
	ფაილის დასახელება:	
პროექტის სახელწოდება: ქ.თბილისი, ანგია ბოჭორიშვილის ქ. №29 მრავალბინიანი საცხოვრებელი სახლი საკ. კოდი 01.11.12.015.264		
თანამდებობა	გვარი	ხელმოწერა
შეასრულა	ზ.ყველაშვილი	
შეამოწმა	თ.მაცაბერიძე	
პროექტის №:	ნახაზის სახელწოდება: კარკასი 1; 2; 3; 4 კარკასის საკიდების მოწყობის კვანძი სპეციფიკაცია	
თარიღი: 20 ივლისი 2026		
კონსტრუქციული პროექტი		
სტადია	მუშა პროექტი	
ნახაზის #:	კ- 159	რევიზია: 01

გადახურვის ფილის საყალიბე გეგმა

ნიშნ. +36.400

მ. 1:100

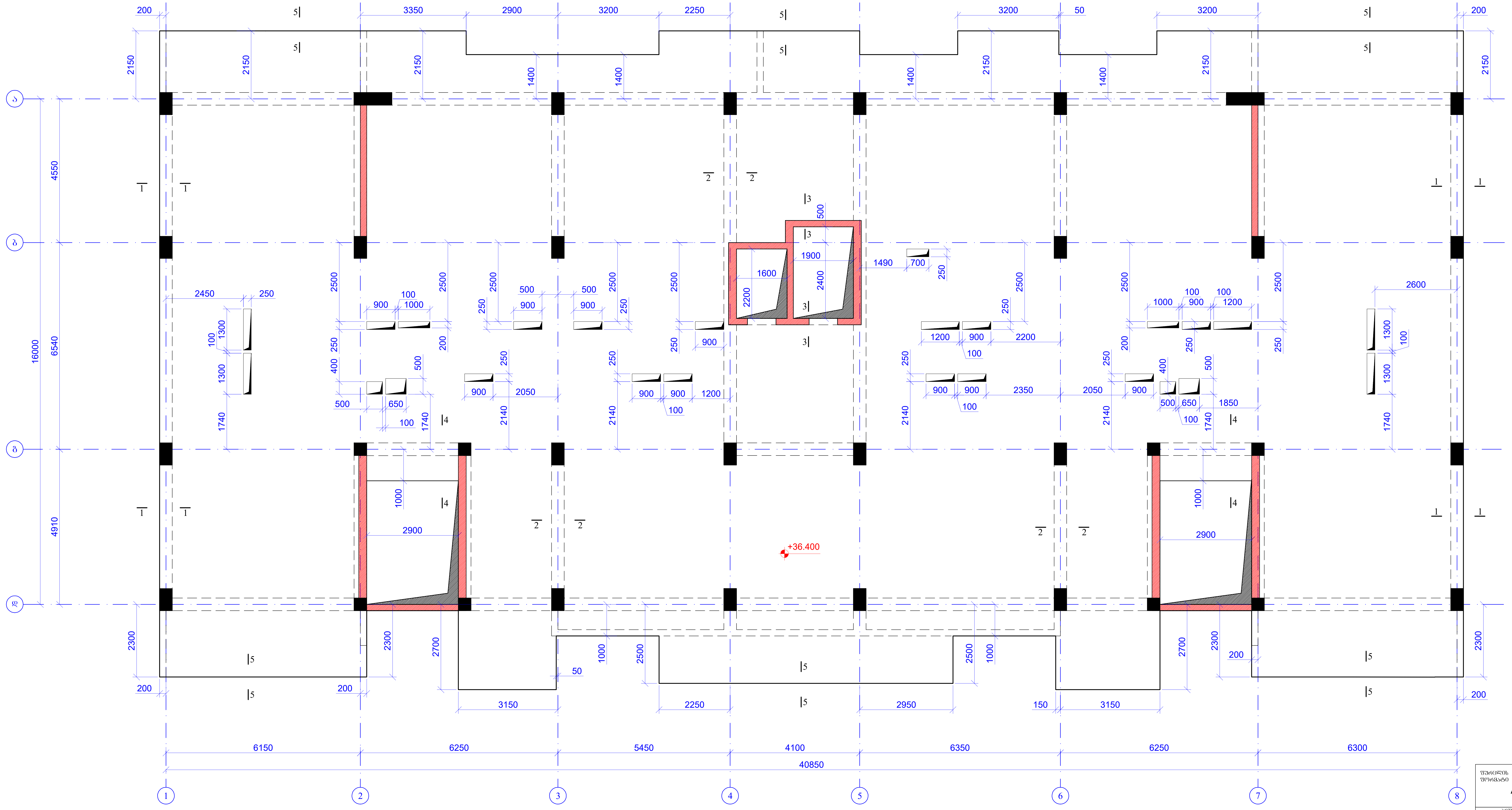

200
3350
2900
3200
2250
3200
50
3200
200
2150
1400
5
1
2
3
4
ა
ბ
გ
დ
4550
6540
4910
16000
2450
250
1300
100
1740
900
1000
500
650
2500
2140
1600
2200
1900
2400
1490
700
1200
2200
2350
2050
1850
2600
1000
2900
+36.400
2300
2700
3150
2250
2950
150
6150
6250
5450
4100
6350
6300
40850
1
2
3
4
5
6
7
8

ფურცლის ფორმატი A2	ქ. თბილისი 2026
	ფაილის დასახელება:

პროექტის სახელწოდება:

ქ.თბილისი, ანგია ბოჭორიშვილის ქ. №29
მრავალბინიანი საცხოვრებელი სახლი
საკ. კოდი 01.11.12.015.264

თანამდებობა	გვარი	ხელმოწერა
შეასრულა	ზ.ყველაშვილი	
შეამოწმა	თ.მაცაბერიძე	თ.

პროექტის №:

თარიღი: 20 ივლისი 2026

კონსტრუქციული პროექტი

ნახაზის სახელწოდება:

გადახურვის ფილის საყალიბე გეგმა
ნიშნ. +36.400

სტადია	მუშა პროექტი
ნახაზის #:	კ- 160
რევიზია: 01	

გადახურვის ფილის ძირითადი ბადით არმირების გეგმა

ნიშნ. +36.400

მ. 1:100

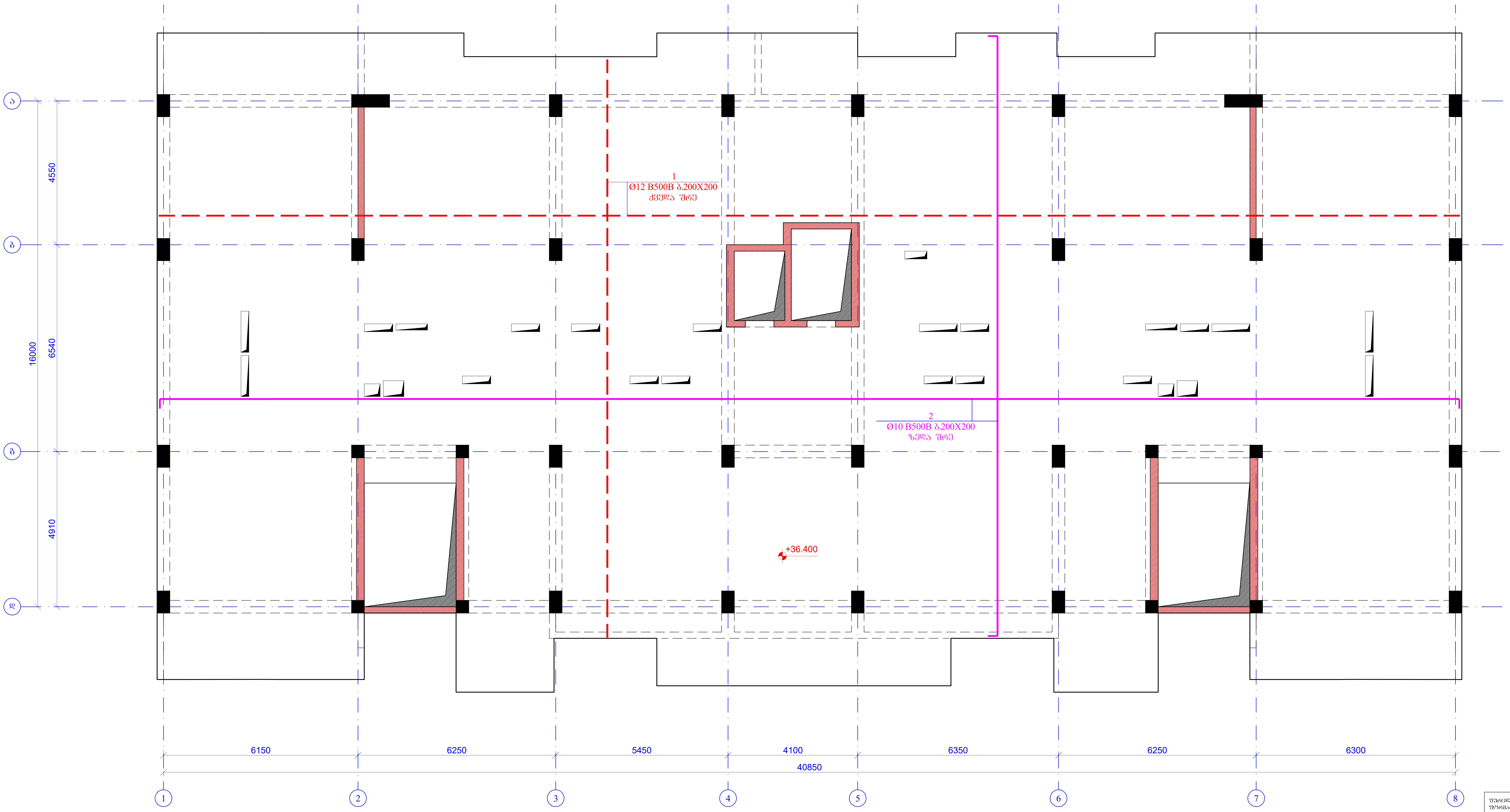
ა
ბ
გ
დ
4550
6540
4910
16000
1
Ø12 B500B ბ.200X200
ქვედა შრე
2
Ø10 B500B ბ.200X200
ზედა შრე
+36.400
6150
6250
5450
4100
6350
6250
6300
40850
1
2
3
4
5
6
7
8

ფურცლის ფორმატი A2	ქ. თბილისი 2026
	ფაილის დასახელება:

პროექტის სახელწოდება:

ქ.თბილისი, ანგია ბოჭორიშვილის ქ. №29
მრავალბინიანი საცხოვრებელი სახლი
საკ. კოდი 01.11.12.015.264

თანამდებობა	გვარი	ხელმოწერა
შეასრულა	ზ.ქველაშვილი	
შეამოწმა	თ.მაცაბერიძე	

პროექტის №:	ნახაზის სახელწოდება: გადახურვის ფილის ძირითადი ბადით არმირების გეგმა ნიშნ. +36.400
თარიღი: 20 ივლისი 2026	
კონსტრუქციული პროექტი	
სტადია	მუშა პროექტი
ნახაზის #:	კ- 161 რევიზია: 01

გადახურვის ფილის ქვედა შრის დამატებითი არმირების გეგმა

ნიშნ. +36.400

მ. 1:100

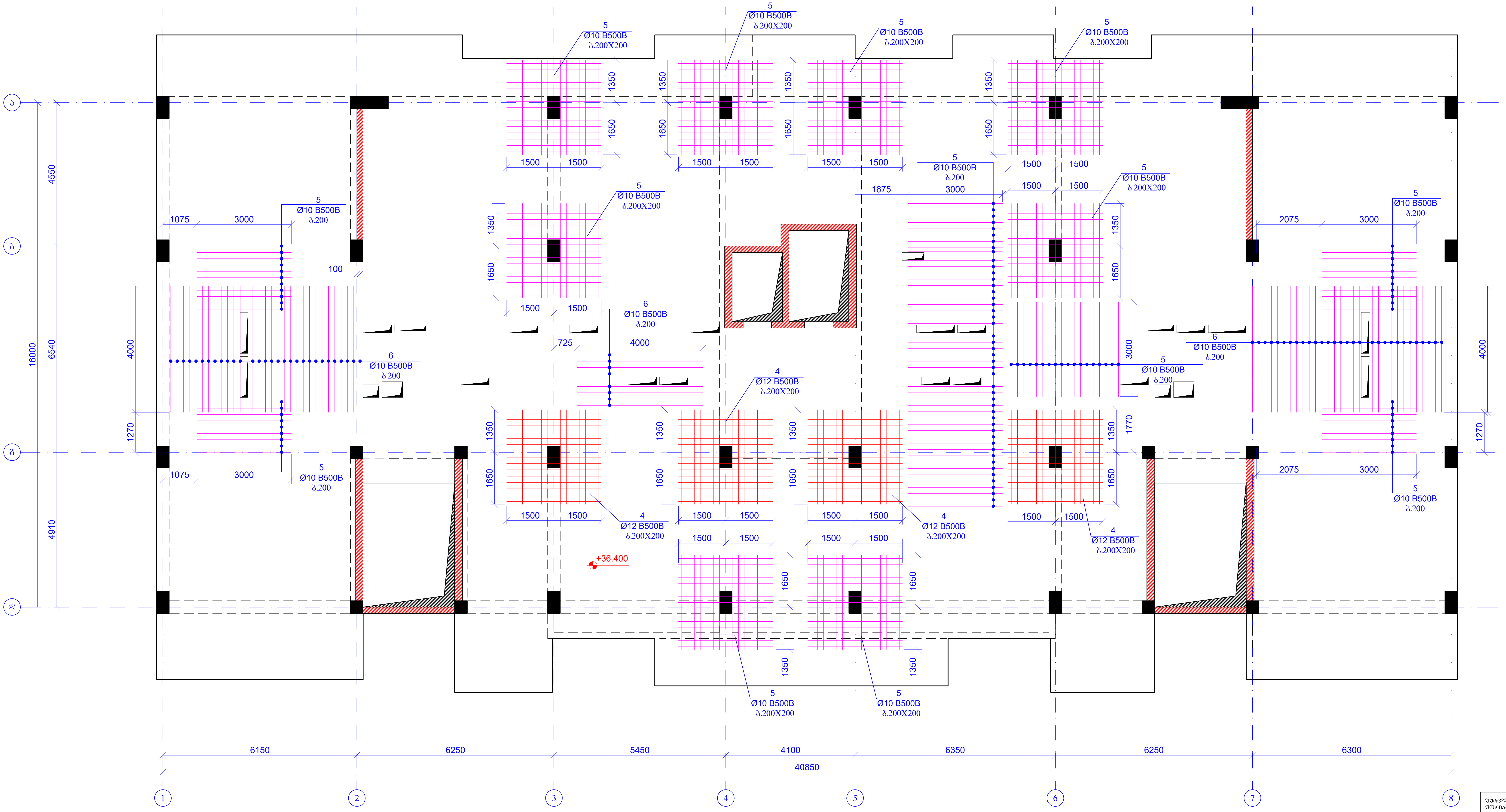
ა
ბ
გ
დ
1
2
3
4
5
6
7
8
4550
6540
4910
16000
4000
1270
6150
6250
5450
4100
6350
6250
6300
40850
1350
1650
1500
1675
1770
3000
1075
2075
725
100
5
Ø10 B500B
ბ.200X200
ბ.200
6
4
Ø12 B500B
+36.400

ფურცლის ფორმატი A2	ქ. თბილისი 2026	
	ფაილის დასახელება:	
პროექტის სახელწოდება: ქ.თბილისი, ანგია ბოჭორიშვილის ქ. №29 მრავალბინიანი საცხოვრებელი სახლი საკ. კოდი 01.11.12.015.264		
თანამდებობა	გვარი	ხელმოწერა
შეასრულა	ზ.ყველაშვილი	
შეამოწმა	თ.მაცაბერიძე	
პროექტის №:	ნახაზის სახელწოდება: გადახურვის ფილის ქვედა შრის დამატებითი არმირების გეგმა ნიშნ. +36.400	
თარიღი: 20 ივლისი 2026		
კონსტრუქციული პროექტი		
სტადია	მუშა პროექტი	
ნახაზის #:	კ- 162	რევიზია: 01

გადახურვის ფილის ზედა შრის დამატებითი არმირების გეგმა
ნიშნ. +36.400
მ. 1:100

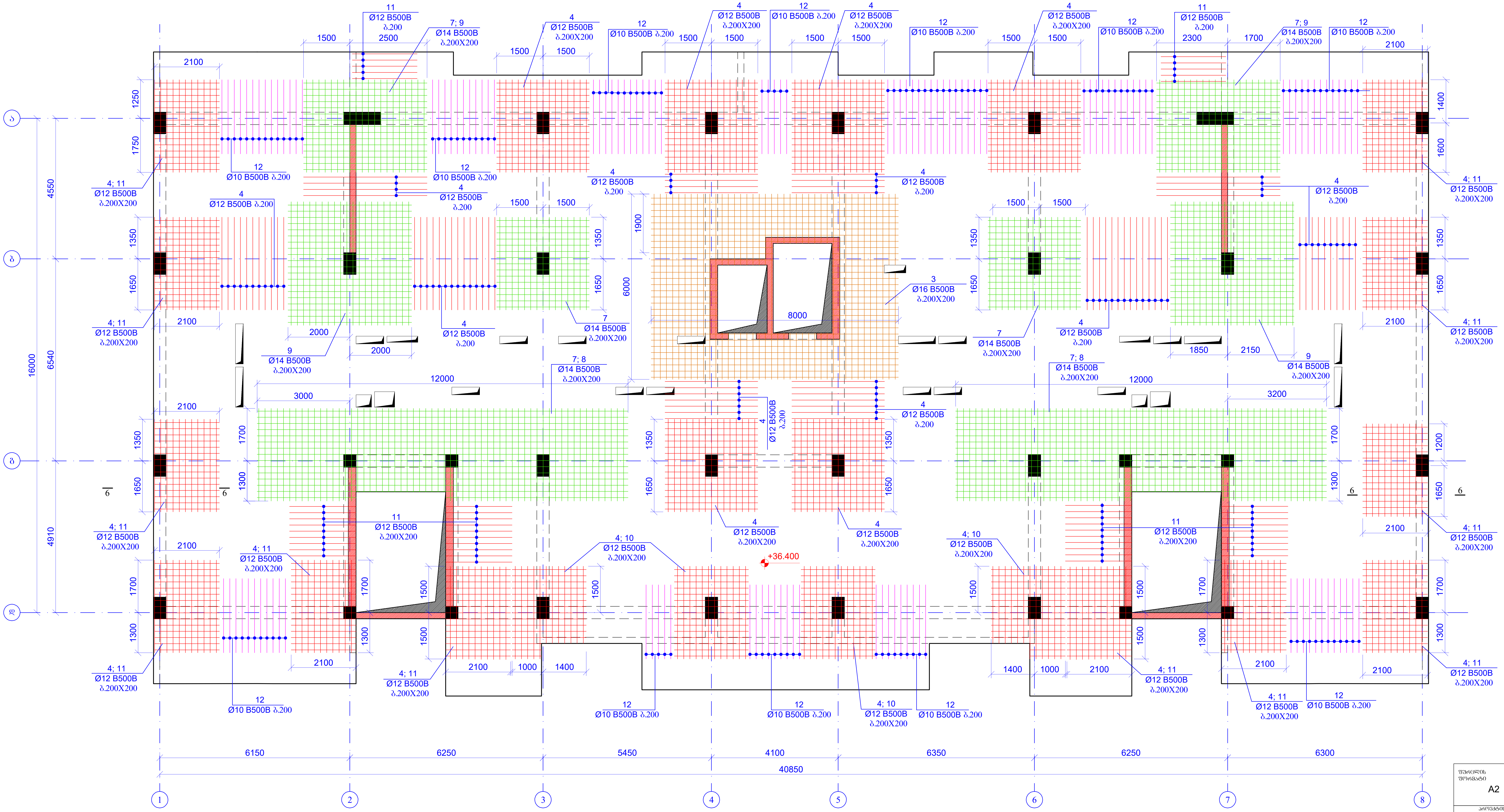

11
Ø12 B500B
ბ.200
7; 9
Ø14 B500B
ბ.200X200
4
Ø12 B500B
ბ.200X200
12
Ø10 B500B ბ.200
1500
2500
2100
2300
1700
1250
1750
1400
1600
1350
1650
1900
6000
8000
3
Ø16 B500B
ბ.200X200
4; 11
Ø12 B500B
ბ.200X200
9
Ø14 B500B
ბ.200X200
7
Ø14 B500B
ბ.200X200
7; 8
Ø14 B500B
ბ.200X200
2000
3000
12000
3200
1850
2150
1200
1300
1700
4; 10
Ø12 B500B
ბ.200X200
+36.400
1000
1400
1500
4550
6540
16000
4910
6150
6250
5450
4100
6350
6300
40850
6
ა
ბ
გ
დ
1
2
3
4
5
6
7
8

ფურცლის ფორმატი A2	ქ. თბილისი 2026
	ფაილის დასახელება:

პროექტის სახელწოდება:

ქ.თბილისი, ანგია ბოჭორიშვილის ქ. №29
მრავალბინიანი საცხოვრებელი სახლი
საკ. კოდი 01.11.12.015.264

თანამდებობა	გვარი	ხელმოწერა
შეასრულა	ზ.ყველაშვილი	
შეამოწმა	თ.მაცაბერიძე	თ.

პროექტის №:

თარიღი:
20 ივლისი 2026

კონსტრუქციული პროექტი

ნახაზის სახელწოდება:

გადახურვის ფილის ზედა შრის დამატებითი არმირების გეგმა
ნიშნ. +36.400

სტადია	მუშა პროექტი
ნახაზის #:	კ- 163
რევიზია:	01

გადახურვის ფილაში კარკასების და საკიდების განლაგების გეგმა
ნიშნ. +36.400
მ. 1:100

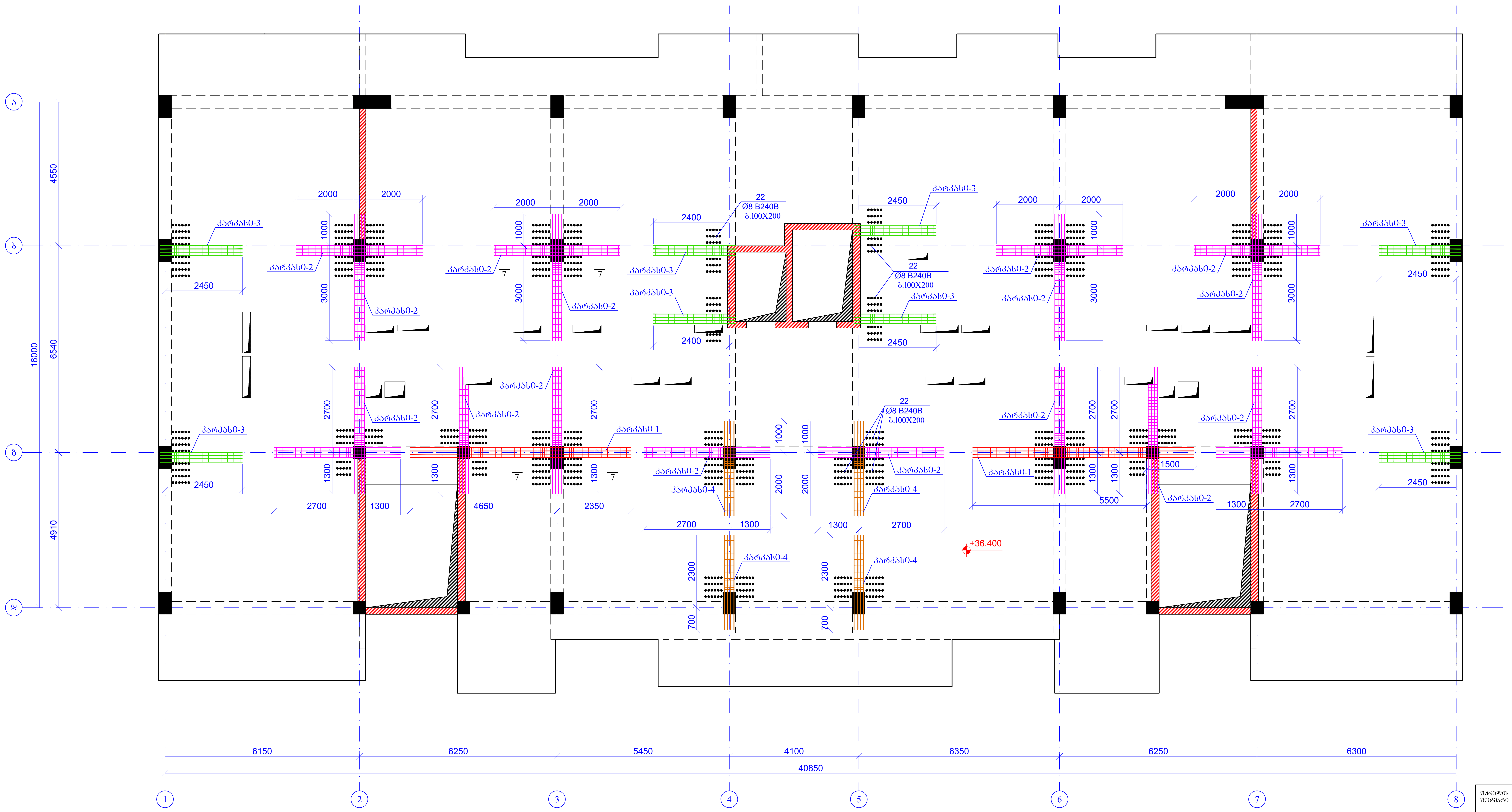
ა
ბ
გ
დ
1
2
3
4
5
6
7
8
4550
6540
4910
16000
6150
6250
5450
4100
6350
6250
6300
40850
კარკასი-1
კარკასი-2
კარკასი-3
კარკასი-4
22
Ø8 B240B
ბ.100X200
2000
1000
3000
2700
1300
2450
2400
4650
2350
2300
700
5500
1500
7
+36.400

ფურცლის ფორმატი A2	ქ. თბილისი 2026
	ფაილის დასახელება:

პროექტის სახელწოდება:

ქ.თბილისი, ანგია ბოჭორიშვილის ქ. №29
მრავალბინიანი საცხოვრებელი სახლი
საკ. კოდი 01.11.12.015.264

თანამდებობა	გვარი	ხელმოწერა
შეასრულა	ზ.ყველაშვილი	
შეამოწმა	თ.მაცაბერიძე	თ.

პროექტის №:

თარიღი:
20 ივლისი 2026

კონსტრუქციული პროექტი

ნახაზის სახელწოდება:

გადახურვის ფილაში კარკასების და საკიდების განლაგების გეგმა
ნიშნ. +36.400

სტადია: მუშა პროექტი

ნახაზის #: კ- 164
რევიზია: 01

კვეთი 1-1

კვეთი 1-1
მ.1:20

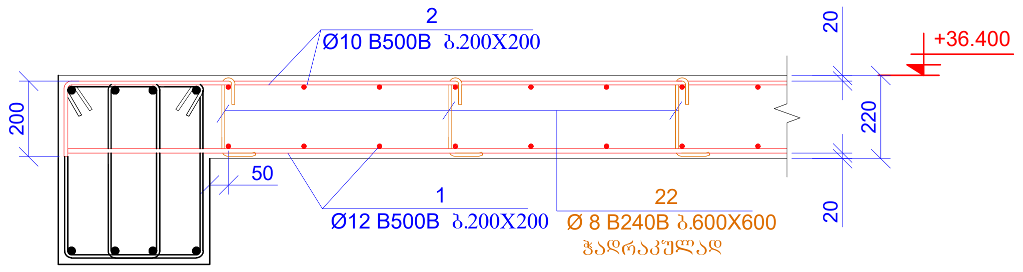
2
Ø10 B500B ბ.200X200
+36.400
20
200
220
50
20
1
Ø12 B500B ბ.200X200
22
Ø 8 B240B ბ.600X600
ჭადრაკულად

კვეთი 2-2
მ.1:20

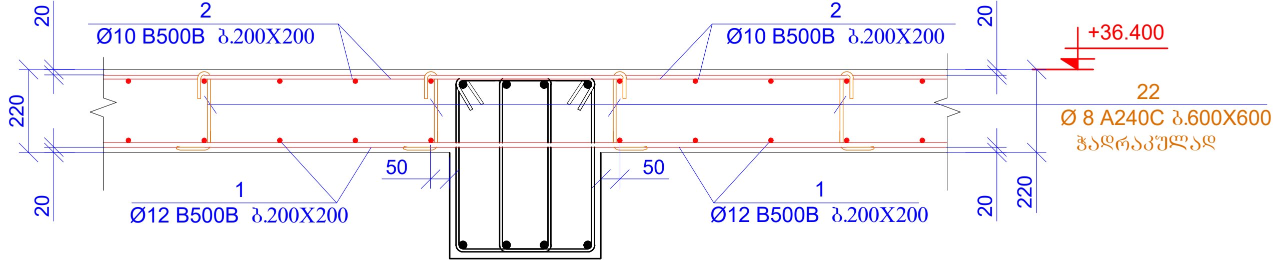
2
Ø10 B500B ბ.200X200
2
Ø10 B500B ბ.200X200
20
20
+36.400
220
22
Ø 8 A240C ბ.600X600
ჭადრაკულად
50
50
20
1
Ø12 B500B ბ.200X200
1
Ø12 B500B ბ.200X200
20
220

კვეთი 3-3
მ.1:20

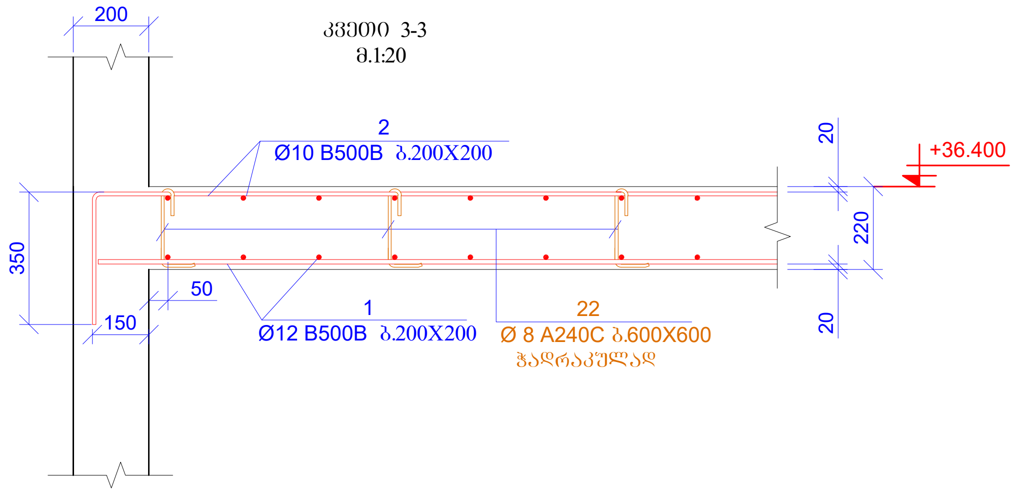
200
2
Ø10 B500B ბ.200X200
20
+36.400
350
220
50
150
1
Ø12 B500B ბ.200X200
22
Ø 8 A240C ბ.600X600
ჭადრაკულად
20

კვეთი 4-4
მ.1:20

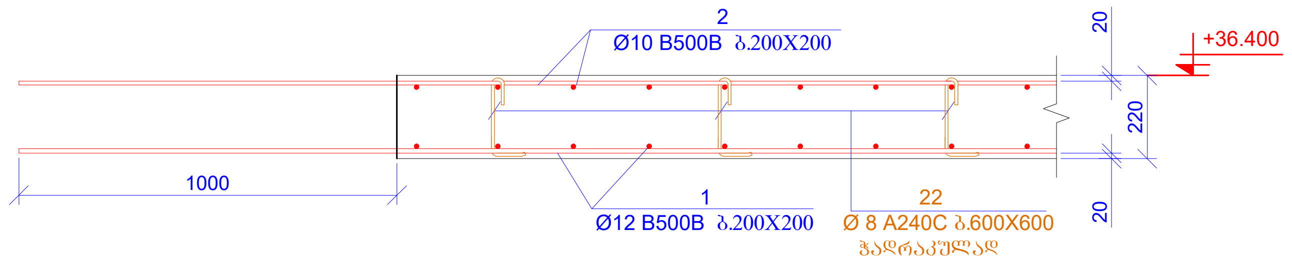
2
Ø10 B500B ბ.200X200
20
+36.400
220
1000
1
Ø12 B500B ბ.200X200
22
Ø 8 A240C ბ.600X600
ჭადრაკულად
20

კვეთი 5-5
მ.1:20

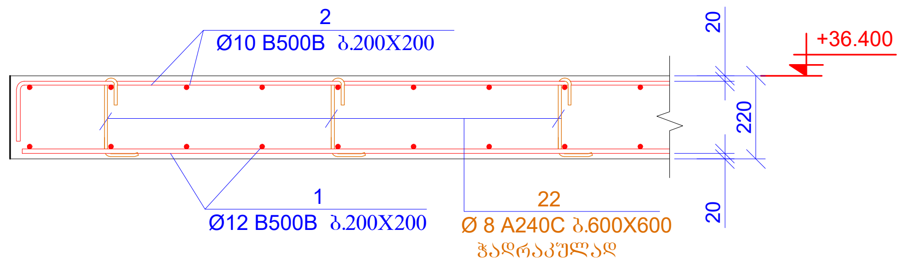
2
Ø10 B500B ბ.200X200
20
+36.400
220
1
Ø12 B500B ბ.200X200
22
Ø 8 A240C ბ.600X600
ჭადრაკულად
20

კვეთი 6-6
მ.1:20

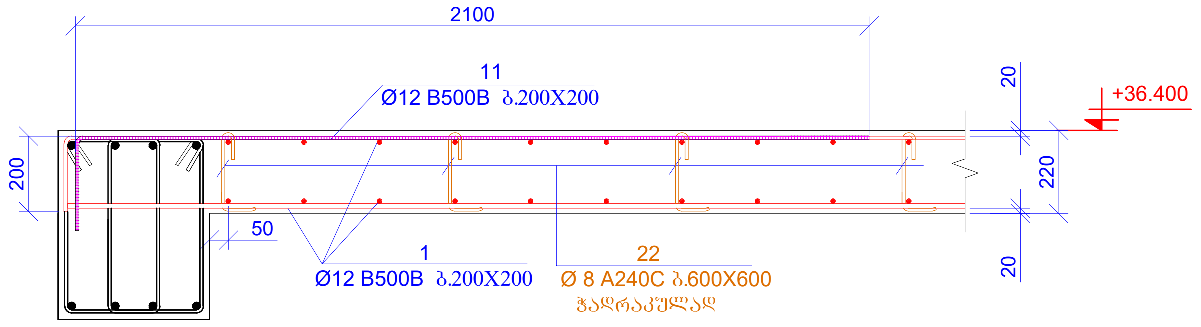
2100
11
Ø12 B500B ბ.200X200
20
+36.400
200
220
50
1
Ø12 B500B ბ.200X200
22
Ø 8 A240C ბ.600X600
ჭადრაკულად
20

კვეთი 7-7
მ.1:20

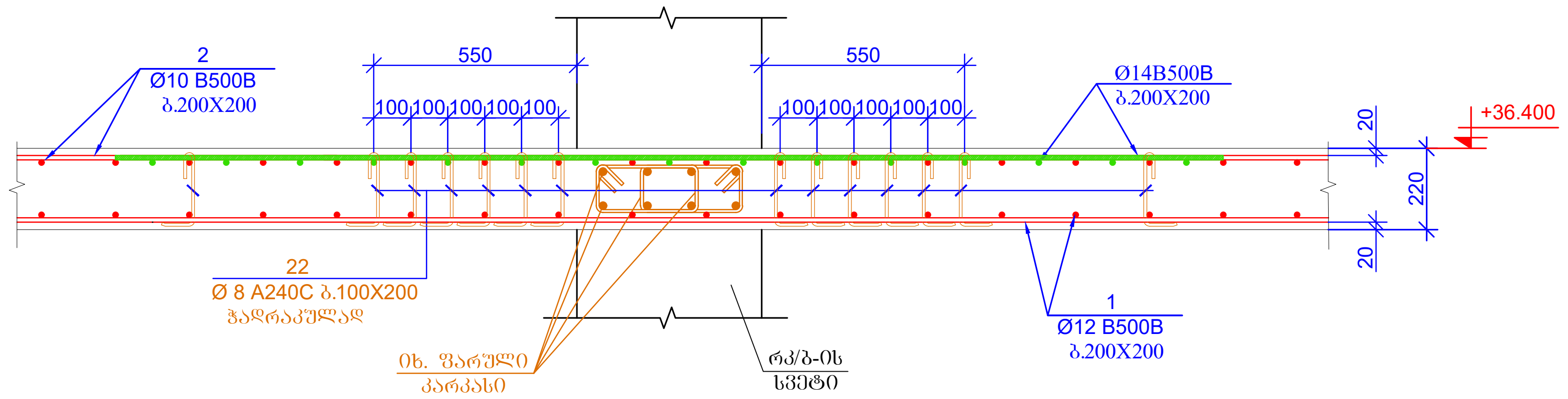
2
Ø10 B500B
ბ.200X200
550
550
100 100 100 100 100
100 100 100 100 100
Ø14B500B
ბ.200X200
20
+36.400
220
20
22
Ø 8 A240C ბ.100X200
ჭადრაკულად
იხ. ფარული
კარკასი
რკ/ბ-ის
სვეტი
1
Ø12 B500B
ბ.200X200

პოზ. 11

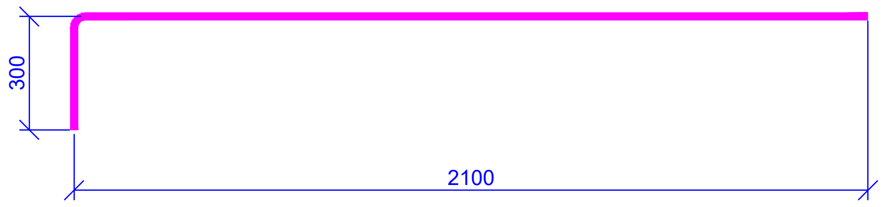

L=2400 მმ

პოზ.22

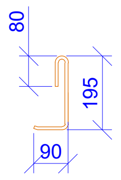

L=365 მმ

პოზ.23

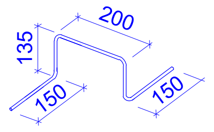
135
200
150
150

L=770 მმ

ფურცლის ფორმატი A2	ქ. თბილისი 2026	
	ფაილის დასახელება:	
პროექტის სახელწოდება: ქ.თბილისი, ანჟია ბოჭორიშვილის ქ. №29 მრავალბინიანი საცხოვრებელი სახლი საკ. კოდი 01.11.12.015.264		
თანამდებობა	გვარი	ხელმოწერა
შეასრულა	ზ.ყველაშვილი	
შეამოწმა	თ.მაცაბერიძე	თ.
პროექტის №:	ნახაზის სახელწოდება:	
თარიღი: 20 ივლისი 2026	კვეთი 1-1; 2-2; 3-3; 4-4; 5-5; 6-6; 7-7	
კონსტრუქციული პროექტი		
სტადია	მუშა პროექტი	
ნახაზის #:	კ- 165	რევიზია: 01

კარკასი-1
(2ც)

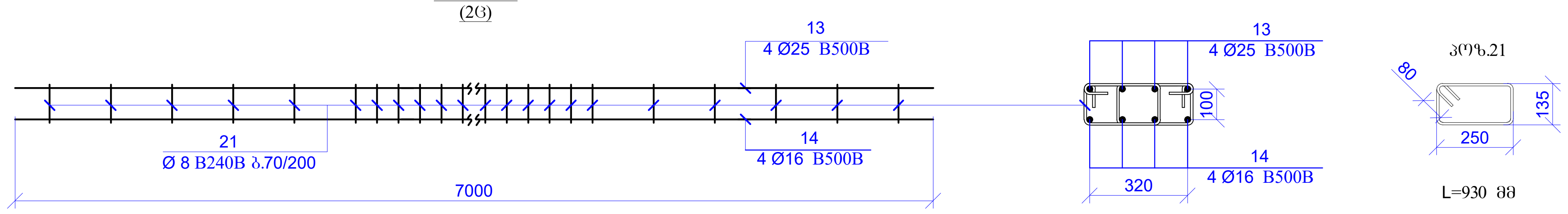
13
4 Ø25 B500B
21
Ø 8 B240B ბ.70/200
14
4 Ø16 B500B
7000
13
4 Ø25 B500B
100
14
4 Ø16 B500B
320
პოზ.21
80
135
250
L=930 მმ

კარკასი-2
(18ც)

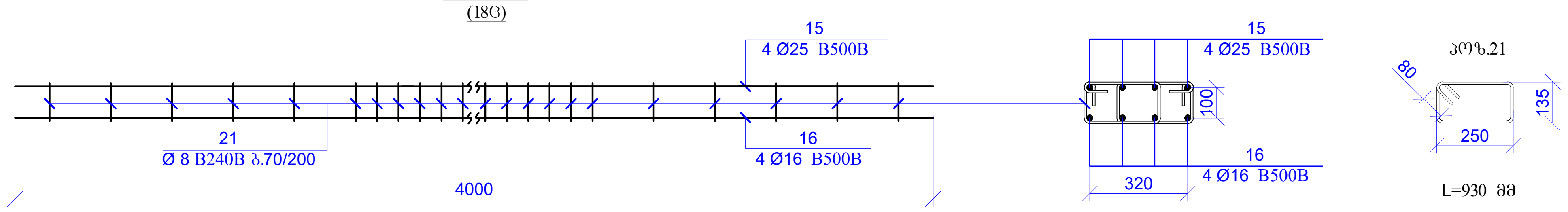
15
4 Ø25 B500B
21
Ø 8 B240B ბ.70/200
16
4 Ø16 B500B
4000
15
4 Ø25 B500B
100
16
4 Ø16 B500B
320
პოზ.21
80
135
250
L=930 მმ

კარკასი-3
(8ც)

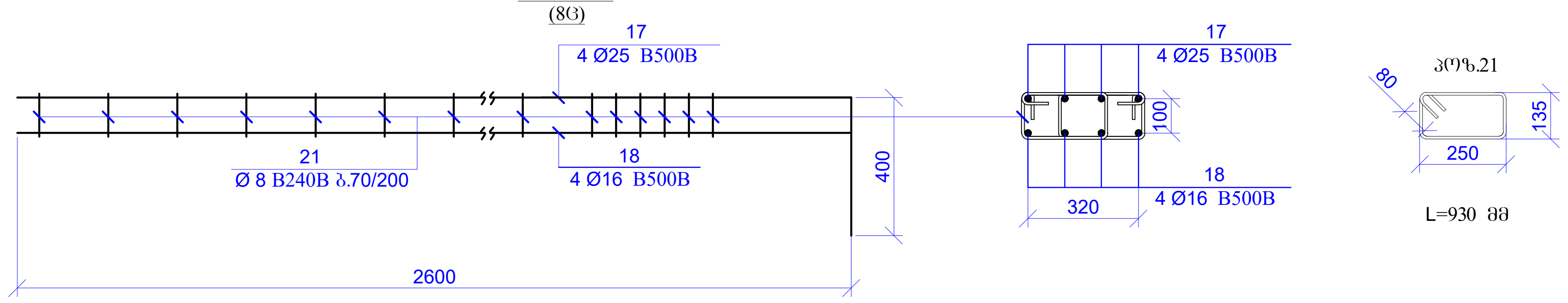
17
4 Ø25 B500B
21
Ø 8 B240B ბ.70/200
18
4 Ø16 B500B
400
2600
17
4 Ø25 B500B
100
18
4 Ø16 B500B
320
პოზ.21
80
135
250
L=930 მმ

კარკასი-4
(4ც)

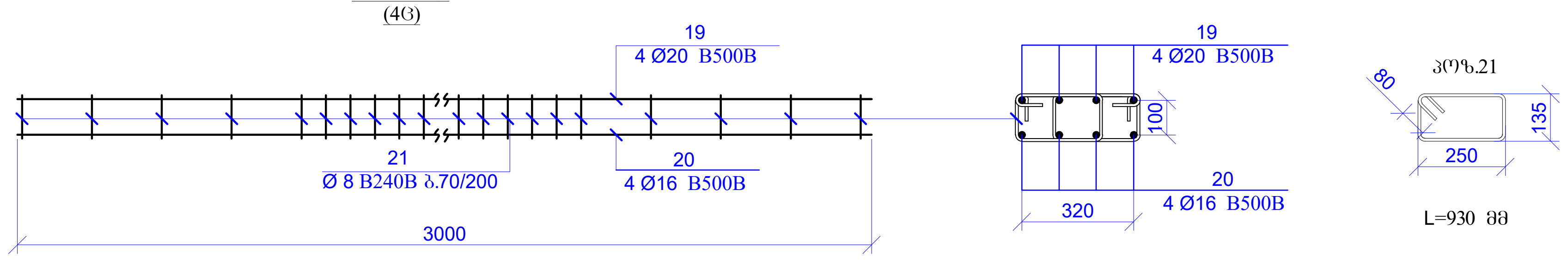
19
4 Ø20 B500B
21
Ø 8 B240B ბ.70/200
20
4 Ø16 B500B
3000
19
4 Ø20 B500B
100
20
4 Ø16 B500B
320
პოზ.21
80
135
250
L=930 მმ

პოზ.	ა ღ ნ ი შ ვ ნ ა	დ ა ს ა ხ ე ლ ე ბ ა				რაოდ.	წონა, კგ	
		გადახურვის ფილა ნიშნ. +36.400						
		დეტალები					ერთეული (კგ)	სულ (კგ)
1	დაიჭრას ადგილზე	Ø 12	B500B	ℓ=	7860000	–	6985.79	6985.79
2	დაიჭრას ადგილზე	Ø 10	B500B	ℓ=	7880000	–	4863.59	4863.59
3	დაიჭრას ადგილზე	Ø 16	B500B	ℓ=	380000	–	600.42	600.42
4		Ø 12	B500B	ℓ=	3000	550	2.67	1466.48
5		Ø 10	B500B	ℓ=	3000	305	1.85	564.74
6		Ø 10	B500B	ℓ=	4000	68	2.47	167.88
7		Ø 14	B500B	ℓ=	3000	220	3.63	798.42
8		Ø 14	B500B	ℓ=	12000	30	14.52	435.50
9		Ø 14	B500B	ℓ=	4000	110	4.84	532.28
10		Ø 12	B500B	ℓ=	2400	60	2.13	127.98
11		Ø 12	B500B	ℓ=	2400	228	2.13	486.34
12		Ø 10	B500B	ℓ=	2400	130	1.48	192.57
13		Ø 25	B500B	ℓ=	7000	8	27.00	216.02
14		Ø 16	B500B	ℓ=	7000	8	11.06	88.48
15		Ø 25	B500B	ℓ=	4000	72	15.43	1110.97
16		Ø 16	B500B	ℓ=	4000	72	6.32	455.05
17		Ø 25	B500B	ℓ=	3000	32	11.57	370.32
18		Ø 16	B500B	ℓ=	2600	32	4.11	131.46
19		Ø 20	B500B	ℓ=	3000	16	7.41	118.50
20		Ø 16	B500B	ℓ=	3000	16	4.74	75.84
21		Ø 8	B240B	ℓ=	930	1120	0.37	411.44
22		Ø 8	B240B	ℓ=	365	3130	0.14	451.28
23		Ø 8	B240B	ℓ=	770	680	0.30	206.83
							ჯამი:	20858.20
		ბეტონი B30						172.92

კარკასის საკიდების მოწყობის
კვანძი
მ.1:20

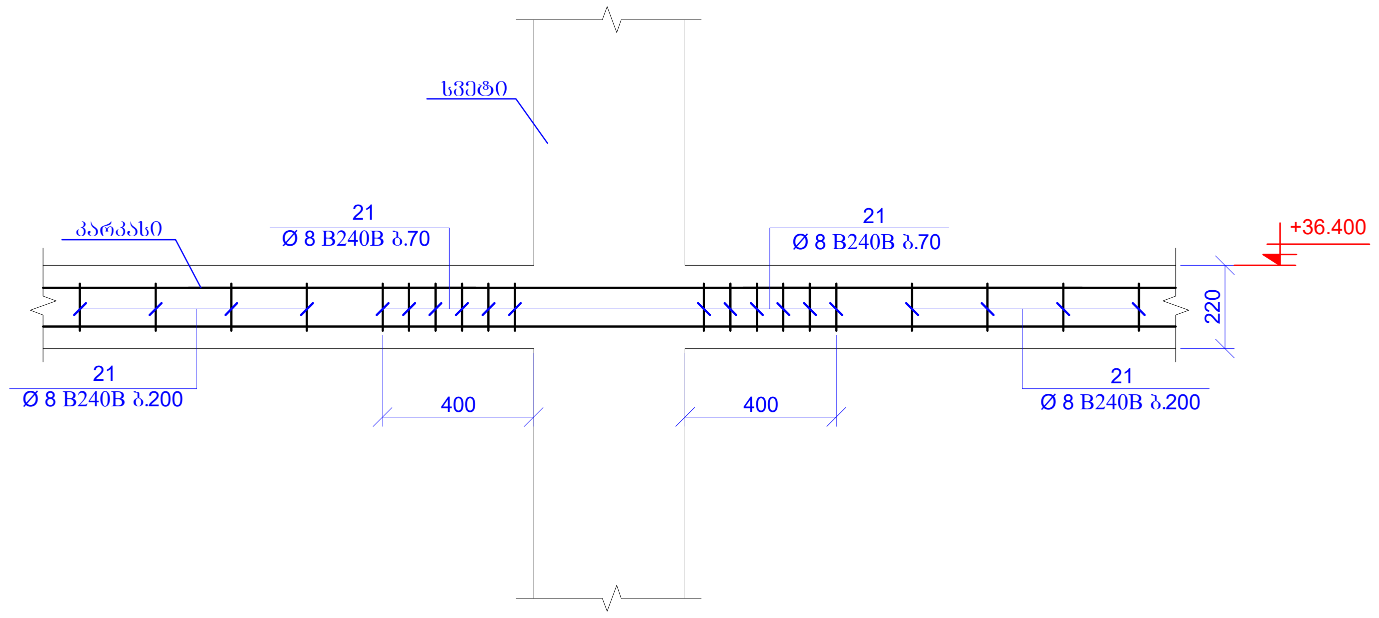
სვეტი
კარკასი
21
Ø 8 B240B ბ.70
21
Ø 8 B240B ბ.70
+36.400
220
21
Ø 8 B240B ბ.200
400
400
21
Ø 8 B240B ბ.200

მასალების ჯამური ხარჯი (ფილა ნიშნ. +36.400)												
არმატურის ხარჯი, კგ; სახ. სტანდარტი 5781-82*												
Ø6 B240B	Ø8 B240B	Ø10 B240B	Ø10 B500B	Ø12 B500B	Ø14 B500B	Ø16 B500B	Ø18 B500B	Ø20 B500B	Ø22 B500B	Ø25 B500B	Ø28 B500B	Ø32 B500B
0.00	1069.554	0.00	5788.78	9066.59	1766.20	1351.26	0.00	118.50	0.00	1697.32	0.00	0.00
											ჯამი:	20858.20
									ბეტონი	B30	172.92	მ³

ფურცლის ფორმატი A2	ქ. თბილისი 2026	
	ფაილის დასახელება:	
პროექტის სახელწოდება: ქ.თბილისი, ანგია ბოჭორიშვილის ქ. №29 მრავალბინიანი საცხოვრებელი სახლი საკ. კოდი 01.11.12.015.264		
თანამდებობა	გვარი	ხელმოწერა
შეასრულა	ზ.ქველაშვილი	
შეამოწმა	თ.მაცაბერიძე	თ.
პროექტის №:	ნახაზის სახელწოდება: კარკასი 1; 2; 3; 4 კარკასის საკიდების მოწყობის კვანძი სპეციფიკაცია	
თარიღი: 20 ივლისი 2026		
კონსტრუქციული პროექტი		
სტადია	მუშა პროექტი	
ნახაზის #:	კ- 166	რევიზია: 01

გადახურვის ფილის საყალიბე გეგმა
ნიშნ. +39.600
მ. 1:100

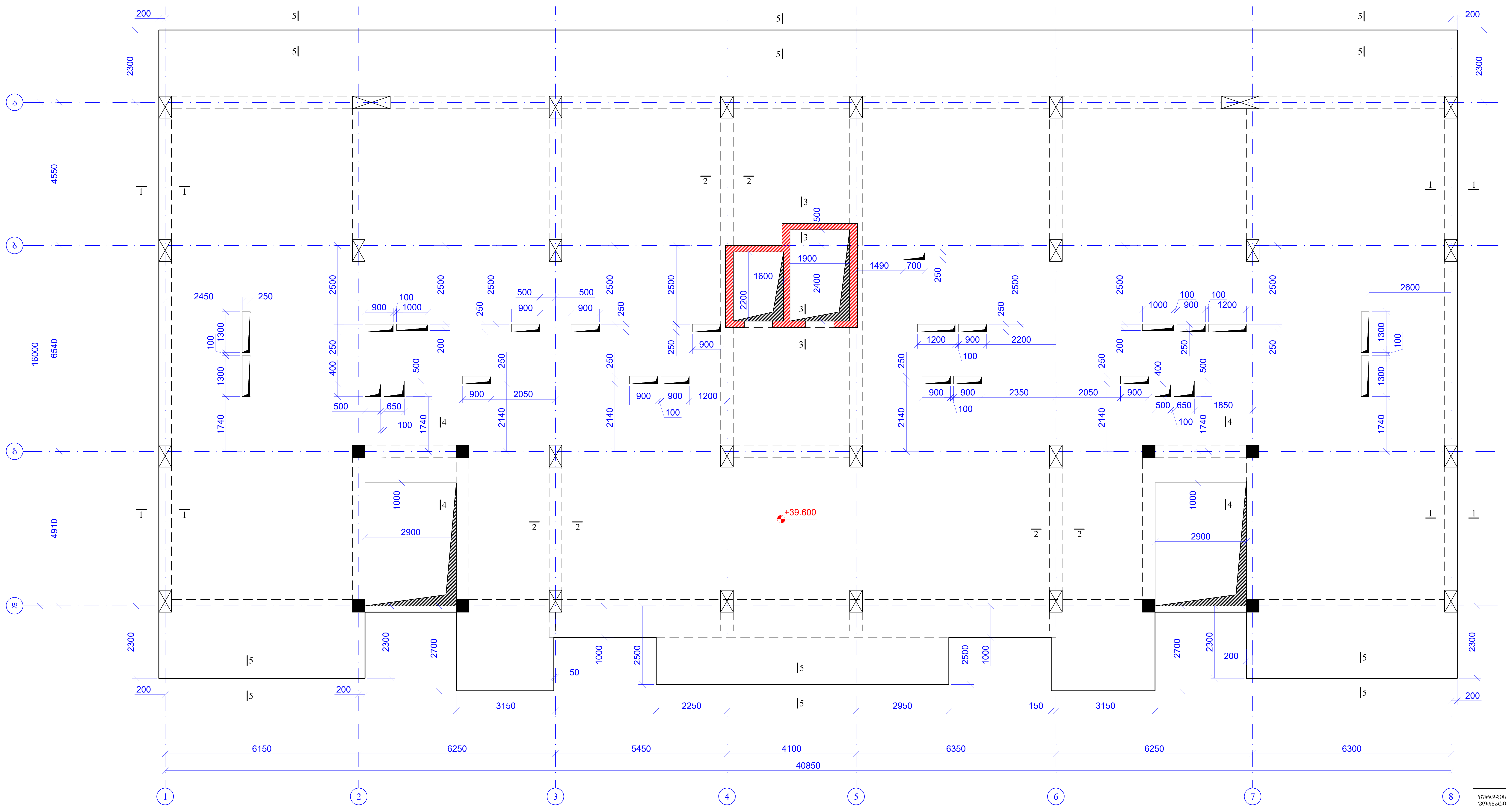
200
2300
5|
1
2
|3
500
1900
1600
2200
2400
1490
700
250
2450
100
1300
1740
2500
900
1000
400
500
650
2050
2140
1200
2350
2200
1850
2600
+39.600
1000
2900
|4
2700
50
3150
2250
2950
150
4550
6540
4910
16000
6150
6250
5450
4100
6350
6300
40850
ა
ბ
გ
დ
1
2
3
4
5
6
7
8

ფურცლის ფორმატი A2	ქ. თბილისი 2026
	ფაილის დასახელება:

პროექტის სახელწოდება:

ქ.თბილისი, ანგია ბოჭორიშვილის ქ. №29
მრავალბინიანი საცხოვრებელი სახლი
საკ. კოდი 01.11.12.015.264

თანამდებობა	გვარი	ხელმოწერა
შეასრულა	ზ.ყველაშვილი	
შეამოწმა	თ.მაცაბერიძე	თ.

პროექტის №:	ნახაზის სახელწოდება: გადახურვის ფილის საყალიბე გეგმა ნიშნ. +39.600
თარიღი: 20 ივლისი 2026	
კონსტრუქციული პროექტი	
სტადია	მუშა პროექტი
ნახაზის #:	კ- 167
რევიზია: 01	

გადახურვის ფილის ძირითადი ბადით არმირების გეგმა
ნიშნ. +39.600
მ. 1:100

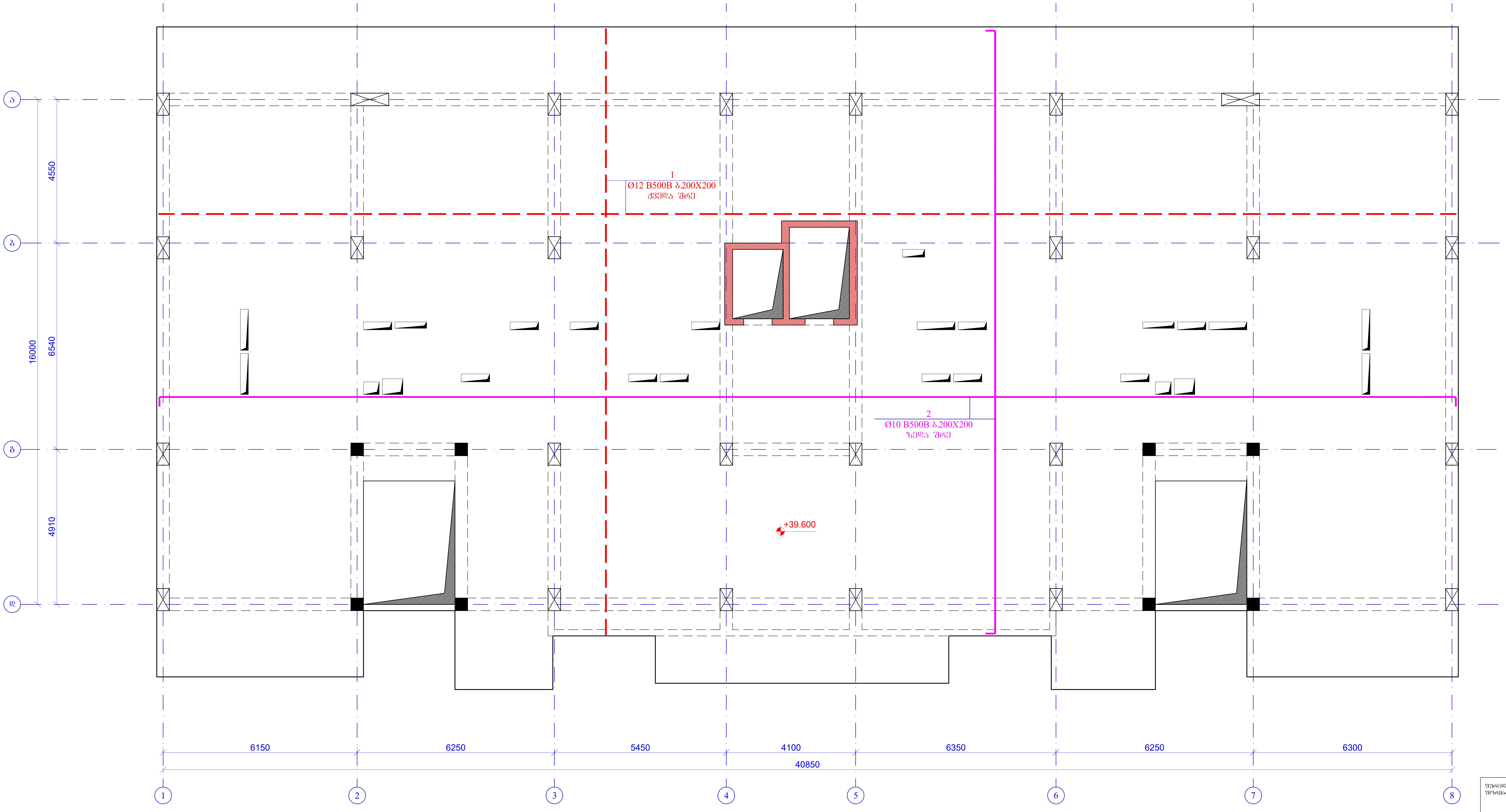
1
Ø12 B500B ბ.200X200
ქვედა შრე
2
Ø10 B500B ბ.200X200
ზედა შრე
+39.600
ა
ბ
გ
დ
4550
6540
4910
16000
6150
6250
5450
4100
6350
6250
6300
40850
1
2
3
4
5
6
7
8

ფურცლის ფორმატი A2	ქ. თბილისი 2026 ფაილის დასახელება:	
პროექტის სახელწოდება: ქ.თბილისი, ანგია ბოჭორიშვილის ქ. №29 მრავალბინიანი საცხოვრებელი სახლი საკ. კოდი 01.11.12.015.264		
თანამდებობა	გვარი	ხელმოწერა
შეასრულა	ზ.ქველაშვილი	
შეამოწმა	თ.მაცაბერიძე	თ.
პროექტის №: თარიღი: 20 ივლისი 2026 კონსტრუქციული პროექტი	ნახაზის სახელწოდება: გადახურვის ფილის ძირითადი ბადით არმირების გეგმა ნიშნ. +39.600	
სტადია	მუშა პროექტი	
ნახაზის #:	კ- 168	რევიზია: 01

გადახურვის ფილის ქვედა შრის დამატებითი არმირების გეგმა
ნიშნ. +39.600
მ. 1:100

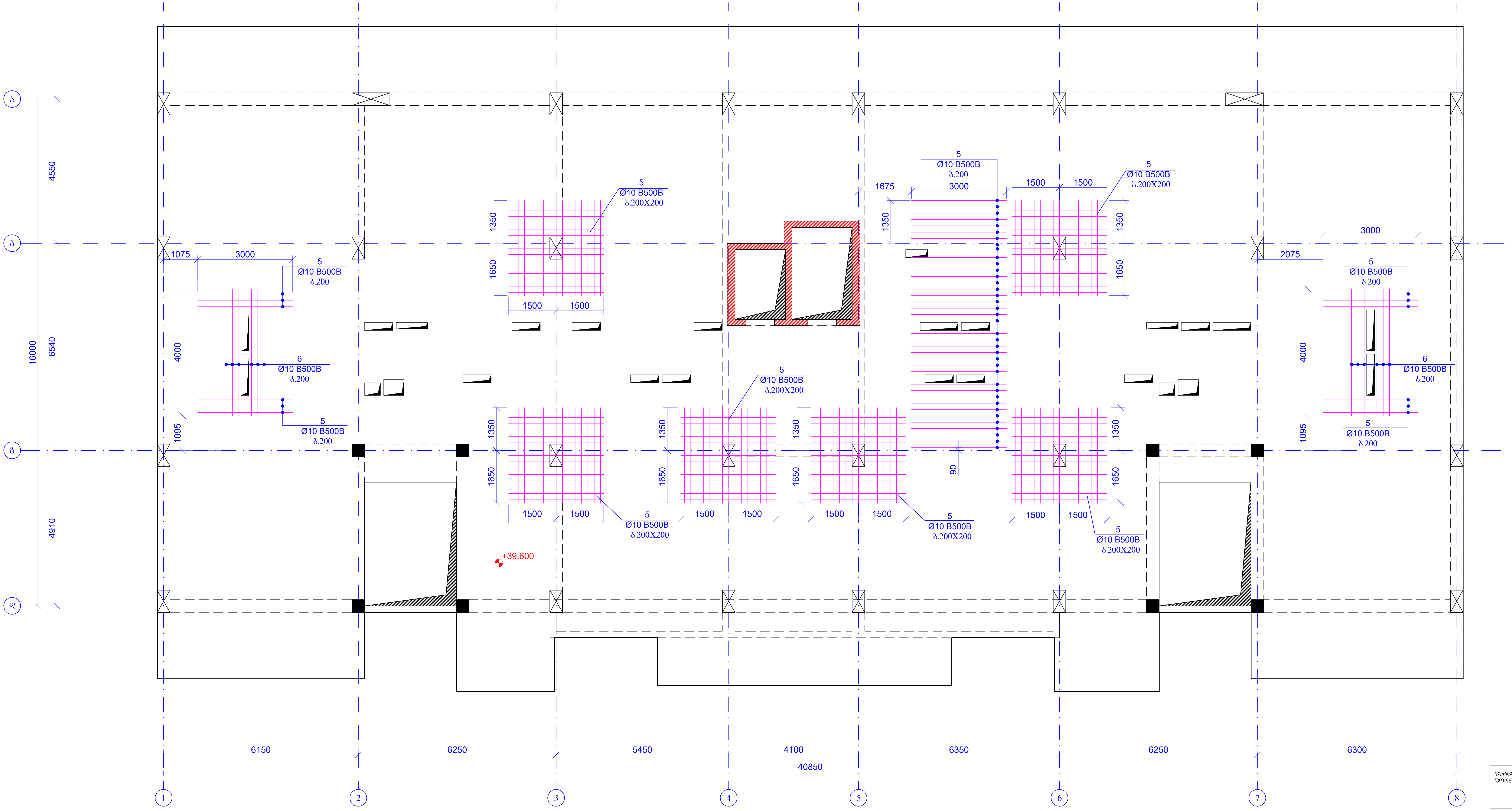
ა
ბ
გ
დ
4550
6540
4910
16000
5
Ø10 B500B
ბ.200X200
1350
1650
1500
1500
1075
3000
5
Ø10 B500B
ბ.200
4000
6
Ø10 B500B
ბ.200
1095
5
Ø10 B500B
ბ.200
5
Ø10 B500B
ბ.200X200
5
Ø10 B500B
ბ.200X200
1675
3000
5
Ø10 B500B
ბ.200
1500
1500
5
Ø10 B500B
ბ.200X200
3000
2075
5
Ø10 B500B
ბ.200
6
Ø10 B500B
ბ.200
5
Ø10 B500B
ბ.200
90
5
Ø10 B500B
ბ.200X200
5
Ø10 B500B
ბ.200X200
+39.600
6150
6250
5450
4100
6350
6250
6300
40850
1
2
3
4
5
6
7
8

ფურცლის ფორმატი A2	ქ. თბილისი 2026
	ფაილის დასახელება:

პროექტის სახელწოდება:

ქ.თბილისი, ანგია ბოჭორიშვილის ქ. №29
მრავალბინიანი საცხოვრებელი სახლი
საკ. კოდი 01.11.12.015.264

თანამდებობა	გვარი	ხელმოწერა
შეასრულა	ზ.ყველაშვილი	
შეამოწმა	თ.მაცაბერიძე	თ.

პროექტის №:

თარიღი:
20 ივლისი 2026

კონსტრუქციული პროექტი

ნახაზის სახელწოდება:
გადახურვის ფილის ქვედა შრის დამატებითი არმირების გეგმა ნიშნ. +39.600

სტადია	მუშა პროექტი
ნახაზის #:	კ- 169
რევიზია: 01	

გადახურვის ფილის ზედა შრის დამატებითი არმირების გეგმა

ნიშნ. +39.600

მ. 1:100

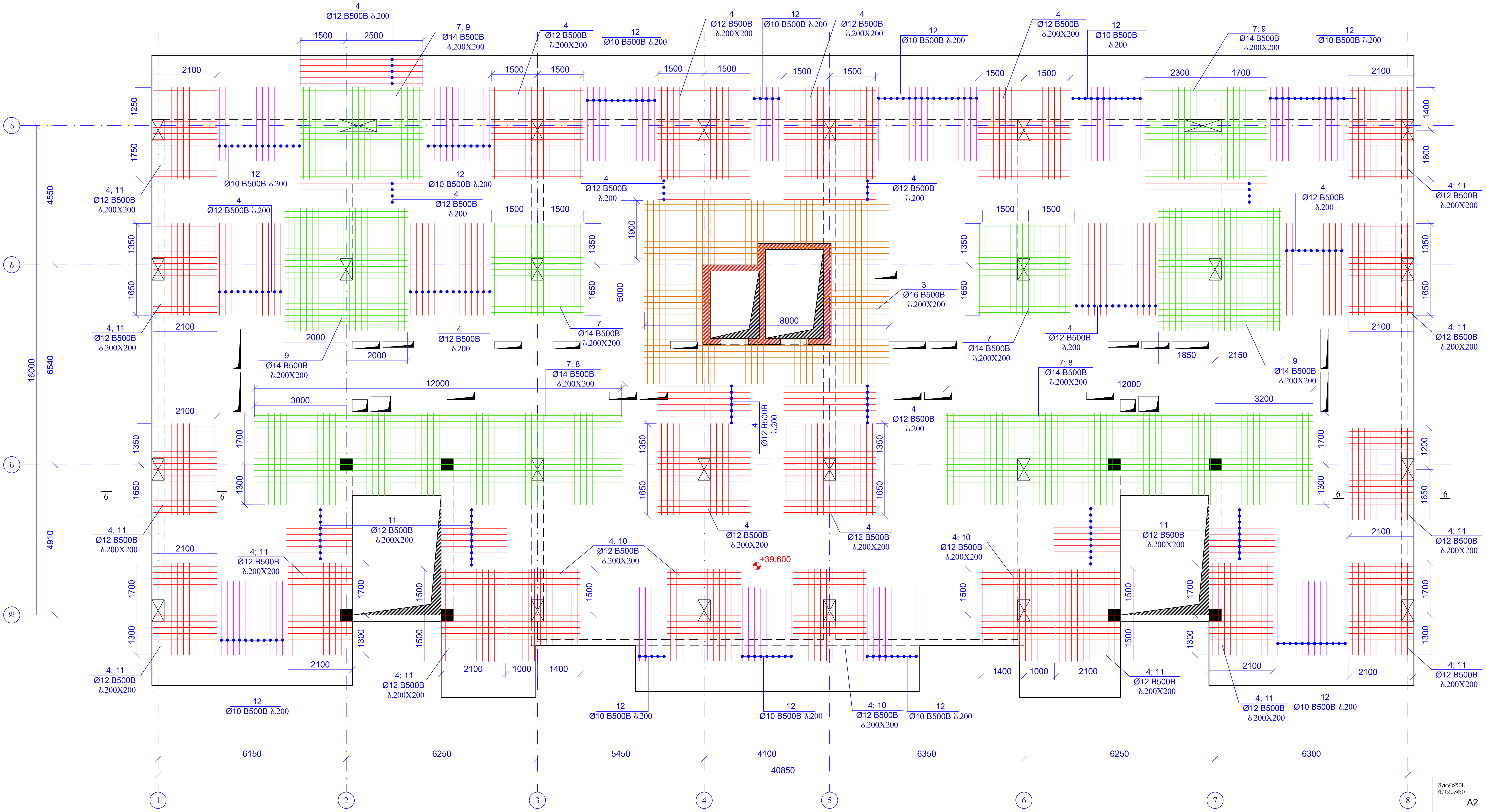

4
Ø12 B500B ბ.200
7; 9
Ø14 B500B ბ.200X200
4
Ø12 B500B ბ.200X200
12
Ø10 B500B ბ.200
12
Ø10 B500B ბ.200
4; 11
Ø12 B500B ბ.200X200
3
Ø16 B500B ბ.200X200
7
Ø14 B500B ბ.200X200
9
Ø14 B500B ბ.200X200
7; 8
Ø14 B500B ბ.200X200
11
Ø12 B500B ბ.200X200
4; 10
Ø12 B500B ბ.200X200
4
Ø12 B500B ბ.200
+39.600
8000
12000
3000
3200
6000
1500
2500
2100
2000
2300
1700
1850
2150
1000
1400
1250
1750
1350
1650
1300
1200
1600
1900
6
4550
6540
4910
16000
6150
6250
5450
4100
6350
6300
40850
ა
ბ
გ
დ
1
2
3
4
5
6
7
8

ფურცლის ფორმატი A2	ქ. თბილისი 2026
	ფაილის დასახელება:

პროექტის სახელწოდება:

ქ.თბილისი, ანგია ბოჭორიშვილის ქ. №29
მრავალბინიანი საცხოვრებელი სახლი
საკ. კოდი 01.11.12.015.264

თანამდებობა	გვარი	ხელმოწერა
შეასრულა	ზ.ყველაშვილი	
შეამოწმა	თ.მაცაბერიძე	თ.

პროექტის №:	ნახაზის სახელწოდება: გადახურვის ფილის ზედა შრის დამატებითი არმირების გეგმა ნიშნ. +39.600
თარიღი: 20 ივლისი 2026	
კონსტრუქციული პროექტი	
სტადია	მუშა პროექტი
ნახაზის #:	კ- 170
	რევიზია: 01

გადახურვის ფილაში კარკასების და საკიდების განლაგების გეგმა

ნიშნ. +39.600

მ. 1:100

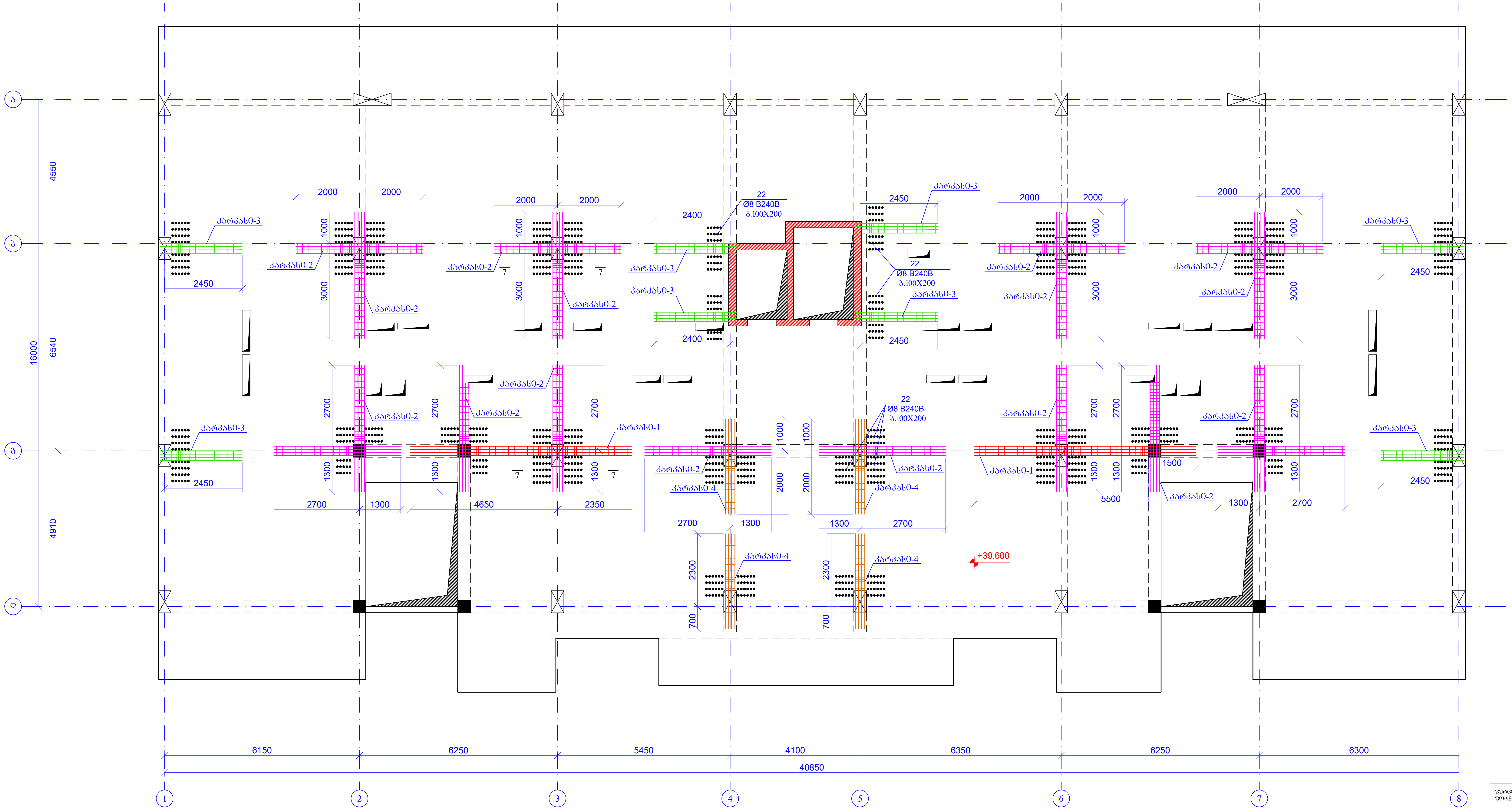
კარკასი-1
კარკასი-2
კარკასი-3
კარკასი-4
22
Ø8 B240B
ბ.100X200
+39.600
4550
6540
4910
16000
2000
1000
3000
2700
1300
2450
2400
4650
2350
5500
1500
2300
700
6150
6250
5450
4100
6350
6300
40850
ა
ბ
გ
დ
1
2
3
4
5
6
7
8

ფურცლის ფორმატი A2	ქ. თბილისი 2026
	ფაილის დასახელება:

პროექტის სახელწოდება:

ქ.თბილისი, ანგია ბოჭორიშვილის ქ. №29
მრავალბინიანი საცხოვრებელი სახლი
საკ. კოდი 01.11.12.015.264

თანამდებობა	გვარი	ხელმოწერა
შეასრულა	ზ.ყველაშვილი	
შეამოწმა	თ.მაცაბერიძე	თ.

პროექტის №:	ნახაზის სახელწოდება: გადახურვის ფილაში კარკასების და საკიდების განლაგების გეგმა ნიშნ. +39.600
თარიღი: 20 ივლისი 2026	
კონსტრუქციული პროექტი	
სტადია	მუშა პროექტი
ნახაზის #:	კ- 171 რევიზია: 01

კვეთი 1-1
კვეთი 1-1
მ.1:20
მ.1:20

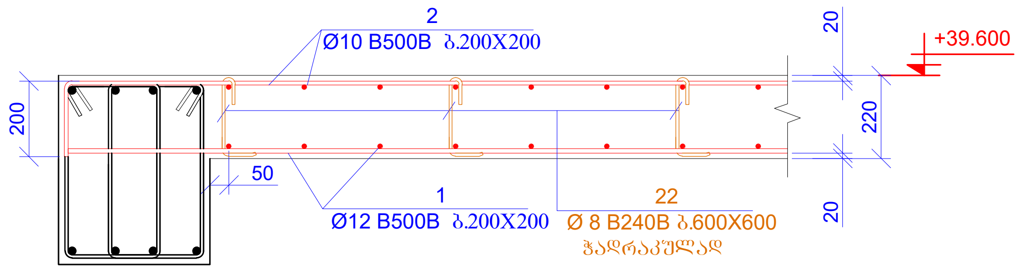
2
Ø10 B500B ბ.200X200
20
+39.600
200
220
50
1
Ø12 B500B ბ.200X200
22
Ø 8 B240B ბ.600X600
ჭადრაკულად
20

კვეთი 2-2
მ.1:20

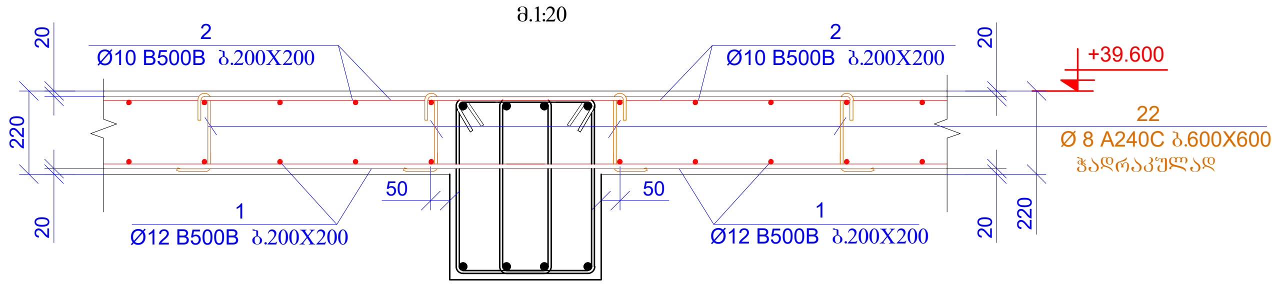
2
Ø10 B500B ბ.200X200
2
Ø10 B500B ბ.200X200
20
+39.600
20
220
22
Ø 8 A240C ბ.600X600
ჭადრაკულად
50
50
1
Ø12 B500B ბ.200X200
1
Ø12 B500B ბ.200X200
20
20
220

კვეთი 3-3
მ.1:20

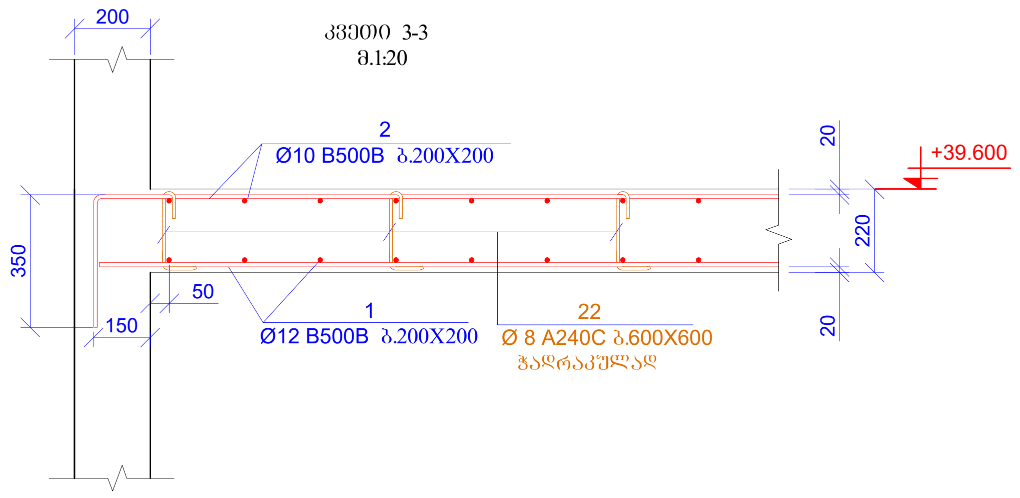
200
2
Ø10 B500B ბ.200X200
20
+39.600
350
220
50
150
1
Ø12 B500B ბ.200X200
22
Ø 8 A240C ბ.600X600
ჭადრაკულად
20

კვეთი 4-4
მ.1:20

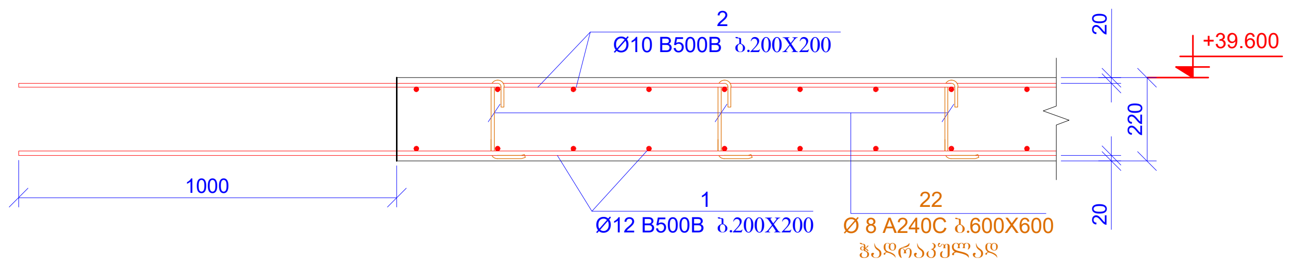
2
Ø10 B500B ბ.200X200
20
+39.600
220
1000
1
Ø12 B500B ბ.200X200
22
Ø 8 A240C ბ.600X600
ჭადრაკულად
20

კვეთი 5-5
მ.1:20

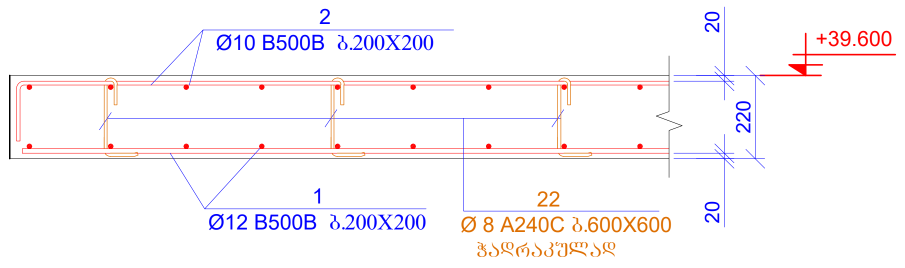
2
Ø10 B500B ბ.200X200
20
+39.600
220
1
Ø12 B500B ბ.200X200
22
Ø 8 A240C ბ.600X600
ჭადრაკულად
20

კვეთი 6-6
მ.1:20

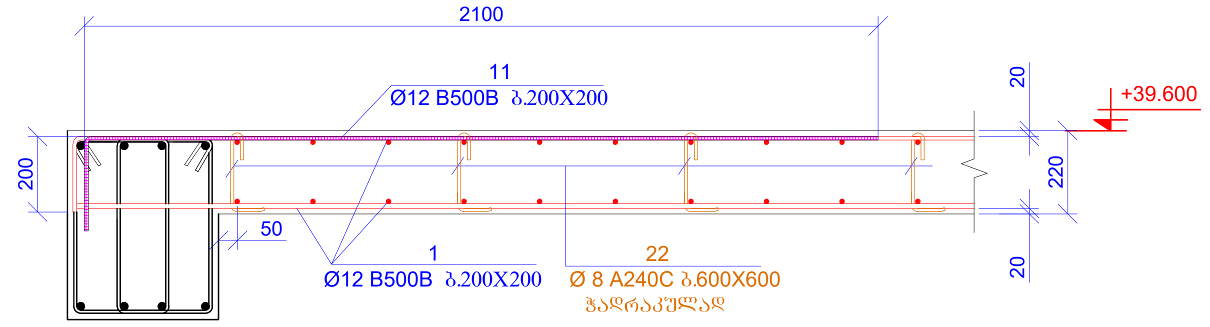
2100
11
Ø12 B500B ბ.200X200
20
+39.600
200
220
50
1
Ø12 B500B ბ.200X200
22
Ø 8 A240C ბ.600X600
ჭადრაკულად
20

კვეთი 7-7
მ.1:20

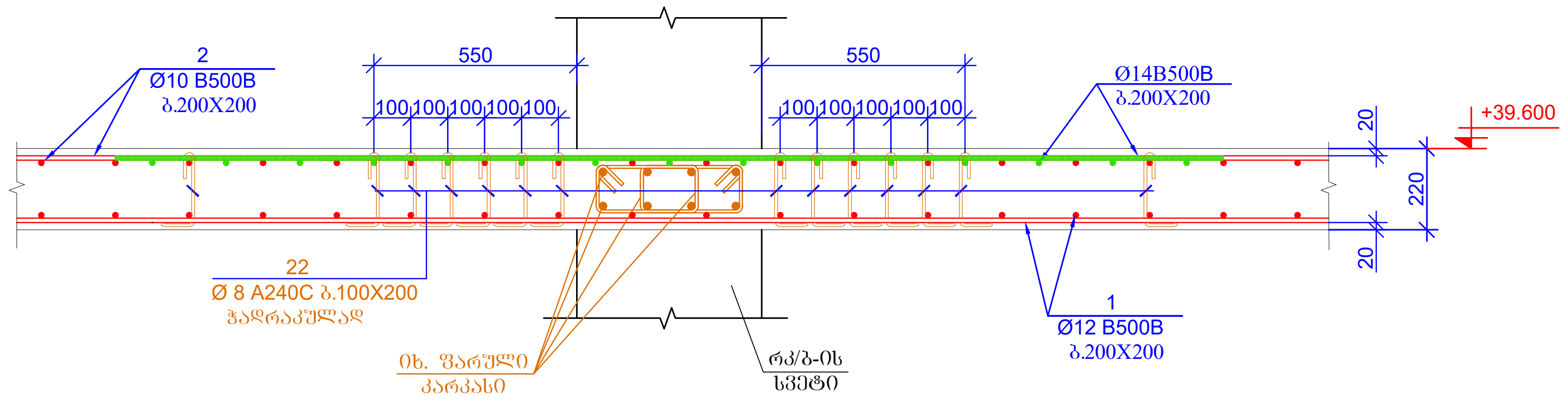
2
Ø10 B500B
ბ.200X200
550
100 100 100 100 100
550
100 100 100 100 100
Ø14B500B
ბ.200X200
20
+39.600
220
20
22
Ø 8 A240C ბ.100X200
ჭადრაკულად
იხ. ფარული
კარკასი
რკ/ბ-ის
სვეტი
1
Ø12 B500B
ბ.200X200

პოზ. 11

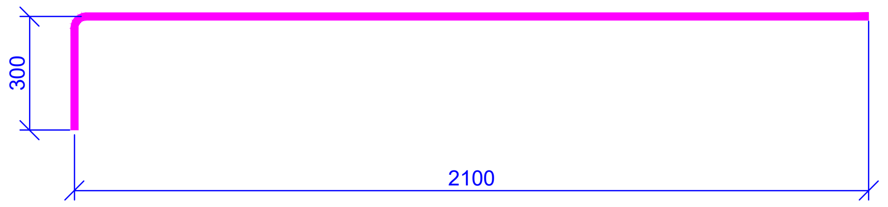

L=2400 მმ

პოზ.22

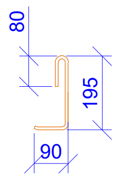

L=365 მმ

პოზ.23

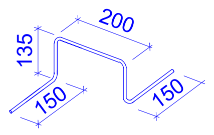
200
135
150
150

L=770 მმ

ფურცლის ფორმატი A2	ქ. თბილისი 2026 ფაილის დასახელება:	
პროექტის სახელწოდება: ქ.თბილისი, ანგია ბოჭორიშვილის ქ. №29 მრავალბინიანი საცხოვრებელი სახლი საკ. კოდი 01.11.12.015.264		
თანამდებობა	გვარი	ხელმოწერა
შეასრულა	ზ.ყველაშვილი	
შეამოწმა	თ.მაცაბერიძე	თ.
პროექტის №:	ნახაზის სახელწოდება: კვეთი 1-1; 2-2; 3-3; 4-4; 5-5; 6-6; 7-7	
თარიღი: 20 ივლისი 2026		
კონსტრუქციული პროექტი		
სტადია	მუშა პროექტი	
ნახაზის #:	კ- 172	რევიზია: 01

კარკასი-1
(2ც)

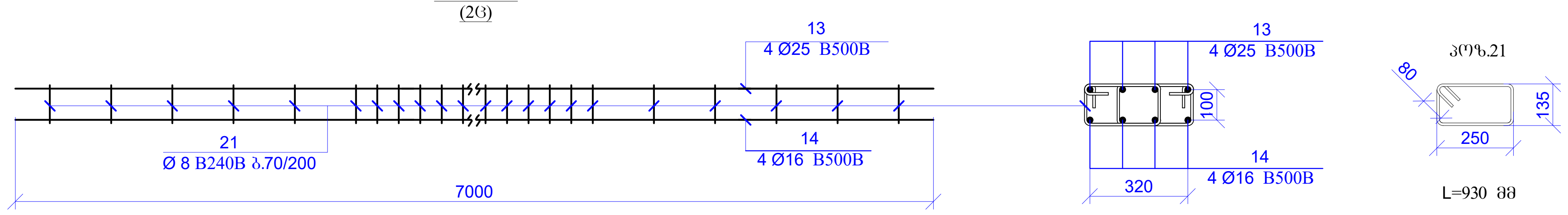
13
4 Ø25 B500B
21
Ø 8 B240B ბ.70/200
14
4 Ø16 B500B
7000
13
4 Ø25 B500B
100
14
4 Ø16 B500B
320
პოზ.21
80
135
250
L=930 მმ

კარკასი-2
(18ც)

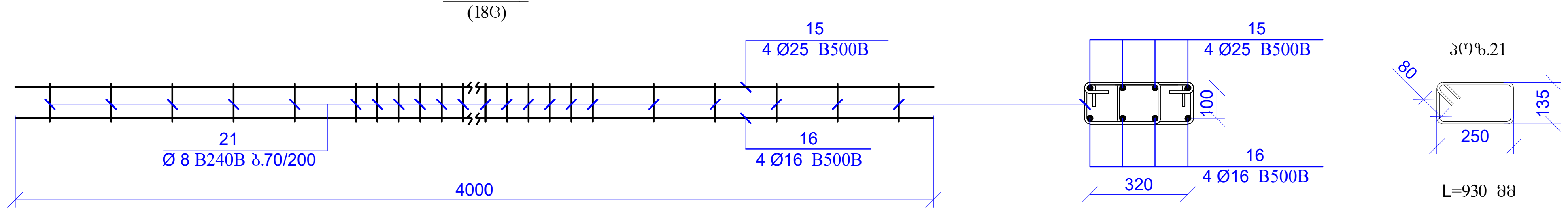
15
4 Ø25 B500B
21
Ø 8 B240B ბ.70/200
16
4 Ø16 B500B
4000
15
4 Ø25 B500B
100
16
4 Ø16 B500B
320
პოზ.21
80
135
250
L=930 მმ

კარკასი-3
(8ც)

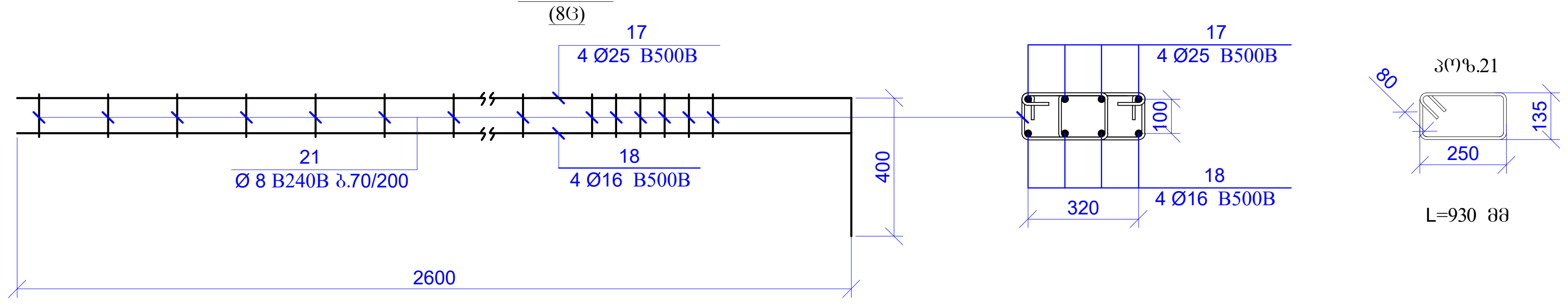
17
4 Ø25 B500B
21
Ø 8 B240B ბ.70/200
18
4 Ø16 B500B
400
2600
17
4 Ø25 B500B
100
18
4 Ø16 B500B
320
პოზ.21
80
135
250
L=930 მმ

კარკასი-4
(4ც)

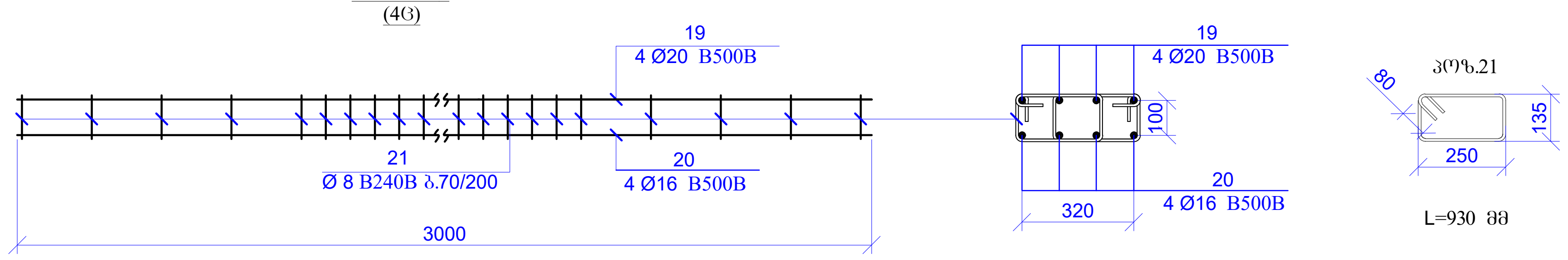
19
4 Ø20 B500B
21
Ø 8 B240B ბ.70/200
20
4 Ø16 B500B
3000
19
4 Ø20 B500B
100
20
4 Ø16 B500B
320
პოზ.21
80
135
250
L=930 მმ

კარკასის საკიდების მოწყობის
კვანძი
მ.1:20

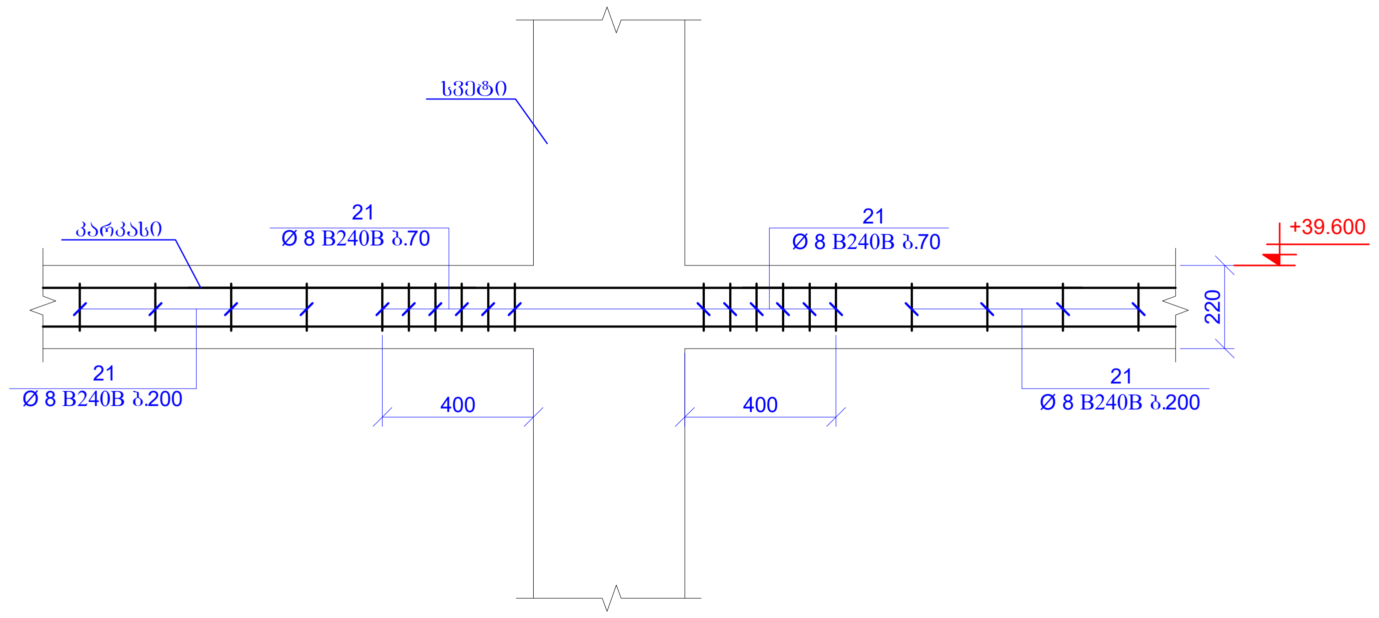
სვეტი
კარკასი
21
Ø 8 B240B ბ.70
21
Ø 8 B240B ბ.70
+39.600
220
21
Ø 8 B240B ბ.200
400
400
21
Ø 8 B240B ბ.200

პოზ.	აღნიშვნა	დასახელება	რაოდ.	წონა, კგ	
		გადახურვის ფილა ნიშნ. +39.600			
		დეტალები		ერთეული (კგ)	სულ (კგ)
1	დაიჭრას ადგილზე	Ø 12 B500B ℓ= 8000000	-	7110.22	7110.22
2	დაიჭრას ადგილზე	Ø 10 B500B ℓ= 8020000	-	4949.99	4949.99
3	დაიჭრას ადგილზე	Ø 16 B500B ℓ= 380000	-	600.42	600.42
4		Ø 12 B500B ℓ= 3000	436	2.67	1162.52
5		Ø 10 B500B ℓ= 3000	230	1.85	425.87
6		Ø 10 B500B ℓ= 4000	12	2.47	29.63
7		Ø 14 B500B ℓ= 3000	220	3.63	798.42
8		Ø 14 B500B ℓ= 12000	30	14.52	435.50
9		Ø 14 B500B ℓ= 4000	110	4.84	532.28
10		Ø 12 B500B ℓ= 2400	60	2.13	127.98
11		Ø 12 B500B ℓ= 2400	218	2.13	465.01
12		Ø 10 B500B ℓ= 2400	130	1.48	192.57
13		Ø 25 B500B ℓ= 7000	8	27.00	216.02
14		Ø 16 B500B ℓ= 7000	8	11.06	88.48
15		Ø 25 B500B ℓ= 4000	72	15.43	1110.97
16		Ø 16 B500B ℓ= 4000	72	6.32	455.05
17		Ø 25 B500B ℓ= 3000	32	11.57	370.32
18		Ø 16 B500B ℓ= 2600	32	4.11	131.46
19		Ø 20 B500B ℓ= 3000	16	7.41	118.50
20		Ø 16 B500B ℓ= 3000	16	4.74	75.84
21		Ø 8 B240B ℓ= 930	1120	0.37	411.44
22		Ø 8 B240B ℓ= 365	3160	0.14	455.61
23		Ø 8 B240B ℓ= 770	680	0.30	206.83
				ჯამი:	20470.94
		ბეტონი B30			176.44

მასალების ჯამური ხარჯი (ფილა ნიშნ. +39.600)												
არმატურის ხარჯი, კგ; სახ. სტანდარტი 5781-82*												
Ø6 B240B	Ø8 B240B	Ø10 B240B	Ø10 B500B	Ø12 B500B	Ø14 B500B	Ø16 B500B	Ø18 B500B	Ø20 B500B	Ø22 B500B	Ø25 B500B	Ø28 B500B	Ø32 B500B
0.00	1073.880	0.00	5598.06	8865.73	1766.20	1351.26	0.00	118.50	0.00	1697.32	0.00	0.00
											ჯამი:	20470.94
ბეტონი B30											176.44	მ³

ფურცლის ფორმატი A2	ქ. თბილისი 2026	
	ფაილის დასახელება:	
პროექტის სახელწოდება: ქ.თბილისი, ანგია ბოჭორიშვილის ქ. №29 მრავალბინიანი საცხოვრებელი სახლი საკ. კოდი 01.11.12.015.264		
თანამდებობა	გვარი	ხელმოწერა
შეასრულა	ზ.ყველაშვილი	
შეამოწმა	თ.მაცაბერიძე	
პროექტის №:	ნახაზის სახელწოდება: კარკასი 1; 2; 3; 4 კარკასის საკიდების მოწყობის კვანძი სპეციფიკაცია	
თარიღი: 20 ივლისი 2026		
კონსტრუქციული პროექტი		
სტადია	მუშა პროექტი	
ნახაზის #:	კ- 173	რევიზია: 01

გადახურვის ფილის საყალიბე გეგმა
ნიშნ. +41.000; +42.300
მ. 1:100

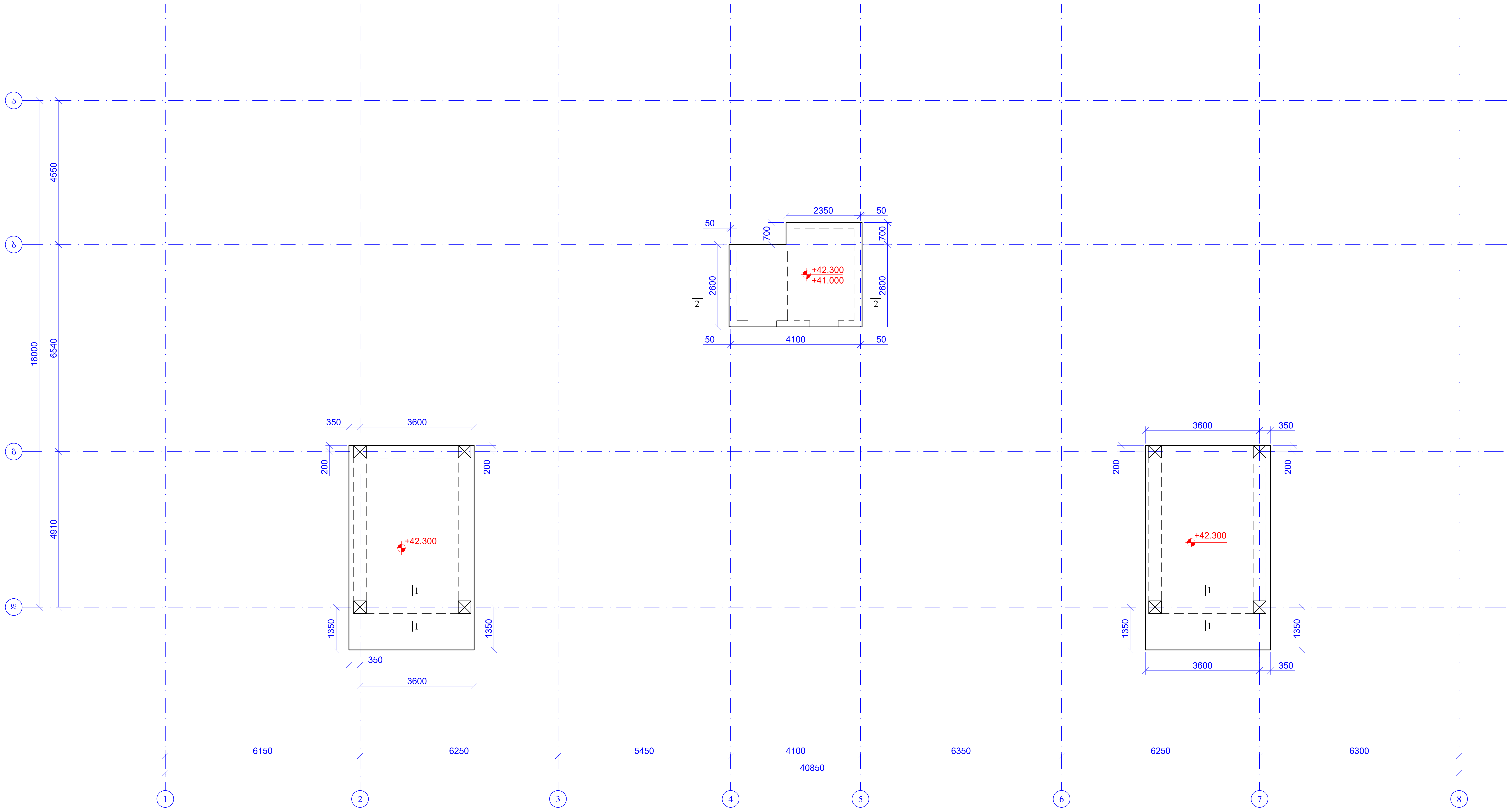
ა
ბ
გ
დ
4550
6540
4910
16000
50
700
2350
50
700
2600
2600
2
2
+42.300
+41.000
50
4100
50
350
3600
200
200
+42.300
1
1
1350
1350
350
3600
3600
350
200
200
+42.300
1
1
1350
1350
3600
350
6150
6250
5450
4100
6350
6250
6300
40850
1
2
3
4
5
6
7
8

ფურცლის ფორმატი A2	ქ. თბილისი 2026
	ფაილის დასახელება:

პროექტის სახელწოდება:

ქ.თბილისი, ანჱია ბოჭორიშვილის ქ. №29
მრავალბინიანი საცხოვრებელი სახლი
საკ. კოდი 01.11.12.015.264

თანამდებობა	გვარი	ხელმოწერა
შეასრულა	ზ.ქველაშვილი	
შეამოწმა	თ.მაცაბერიძე	თ.

პროექტის №:

თარიღი: 20 ივლისი 2026

კონსტრუქციული პროექტი

ნახაზის სახელწოდება:

გადახურვის ფილის საყალიბე გეგმა
ნიშნ. +41.000; +42.300

სტადია	მუშა პროექტი
ნახაზის #:	კ- 174
რევიზია: 01	

კვეთი 1-1
მ.1:20

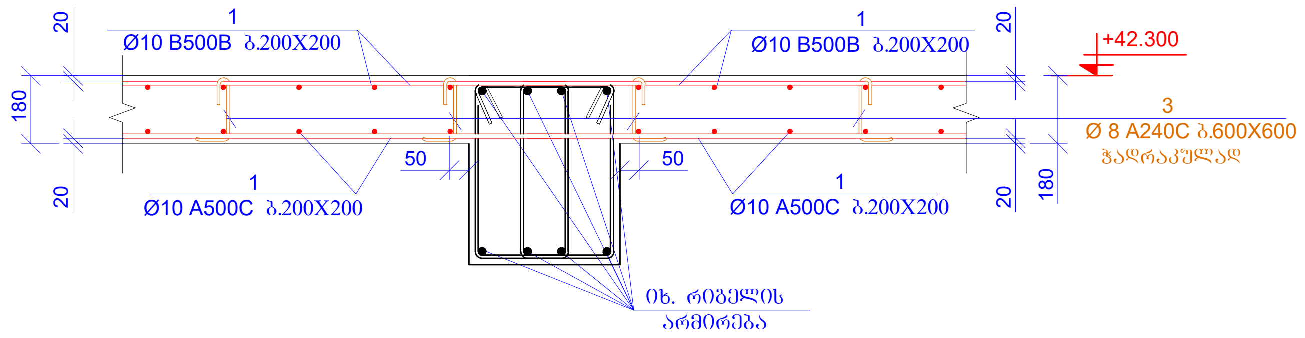
20
180
20
1
Ø10 B500B ბ.200X200
1
Ø10 B500B ბ.200X200
20
+42.300
3
Ø 8 A240C ბ.600X600
ჭადრაკულად
50
50
1
Ø10 A500C ბ.200X200
1
Ø10 A500C ბ.200X200
20
180
იხ. რიგელის
არმირება

კვეთი 2-2
მ.1:20

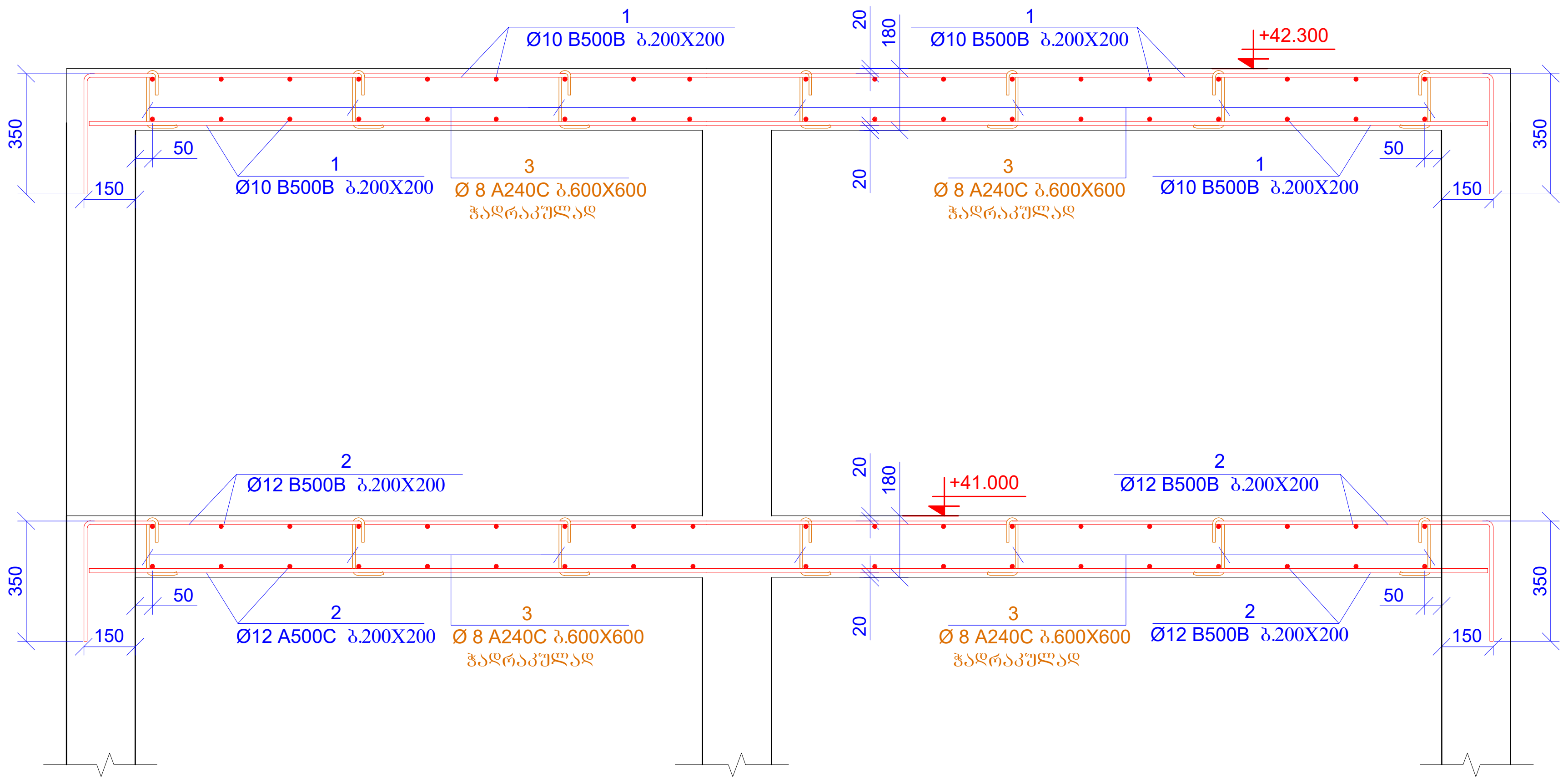
1
Ø10 B500B ბ.200X200
20
180
1
Ø10 B500B ბ.200X200
+42.300
350
50
150
1
Ø10 B500B ბ.200X200
3
Ø 8 A240C ბ.600X600
ჭადრაკულად
20
3
Ø 8 A240C ბ.600X600
ჭადრაკულად
1
Ø10 B500B ბ.200X200
50
150
350
2
Ø12 B500B ბ.200X200
20
180
+41.000
2
Ø12 B500B ბ.200X200
350
50
150
2
Ø12 A500C ბ.200X200
3
Ø 8 A240C ბ.600X600
ჭადრაკულად
20
3
Ø 8 A240C ბ.600X600
ჭადრაკულად
2
Ø12 B500B ბ.200X200
50
150
350

პოზ.	აღნიშვნა	დასახელება	რაოდ.	წონა, კგ	
		გადახურვის ფილა ნიშნ. +41.000; +42.300			
		დეტალები		ერთეული (კგ)	სულ (კგ)
1	დაიჭრას ადგილზე	Ø 10 B500B ℓ= 1300000	-	802.37	802.37
2	დაიჭრას ადგილზე	Ø 12 B500B ℓ= 280000	-	248.86	248.86
3		Ø 8 B240B ℓ= 325	160	0.13	20.54
4		Ø 8 B240B ℓ= 680	60	0.27	16.12
				ჯამი:	1087.88
		ბეტონი B30			13.68

პოზ.3

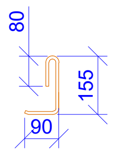

L=325 მმ

პოზ.4

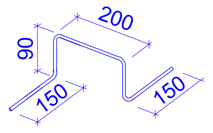
200
90
150
150

L=680 მმ

მასალების ჯამური ხარჯი (გადახურვის ფილა)

არმატურის ხარჯი, კგ; სახ. სტანდარტი 5781-82*

Ø6 B240B	Ø8 B240B	Ø10 B240B	Ø10 B500B	Ø12 B500B	Ø14 B500B	Ø16 B500B	Ø18 B500B	Ø20 B500B	Ø22 B500B	Ø25 B500B	Ø28 B500B	Ø32 B500B
0.00	12867.56	0.00	73311.76	116270.70	36971.11	15464.25	0.00	1933.09	0.00	18670.49	0.00	0.00
											ჯამი:	275488.94
										ბეტონი B30	2298.94	მ³

ფურცლის ფორმატი A2	ქ. თბილისი 2026	
	ფაილის დასახელება:	
პროექტის სახელწოდება: ქ.თბილისი, ანგია ბოჭორიშვილის ქ. №29 მრავალბინიანი საცხოვრებელი სახლი საკ. კოდი 01.11.12.015.264		
თანამდებობა	გვარი	ხელმოწერა
შეასრულა	ზ.ყველაშვილი	
შეამოწმა	თ.მაცაბერიძე	თ.
პროექტის №:	ნახაზის სახელწოდება: კვეთი 1-1; 2-2 სპეციფიკაცია	
თარიღი: 20 ივლისი 2026		
კონსტრუქციული პროექტი		
სტადია	მუშა პროექტი	
ნახაზის #:	კ- 175	რევიზია: 01

კიბე-1
(-5.700 დან -2.900 ნიშნულამდე)
მ. 1:50

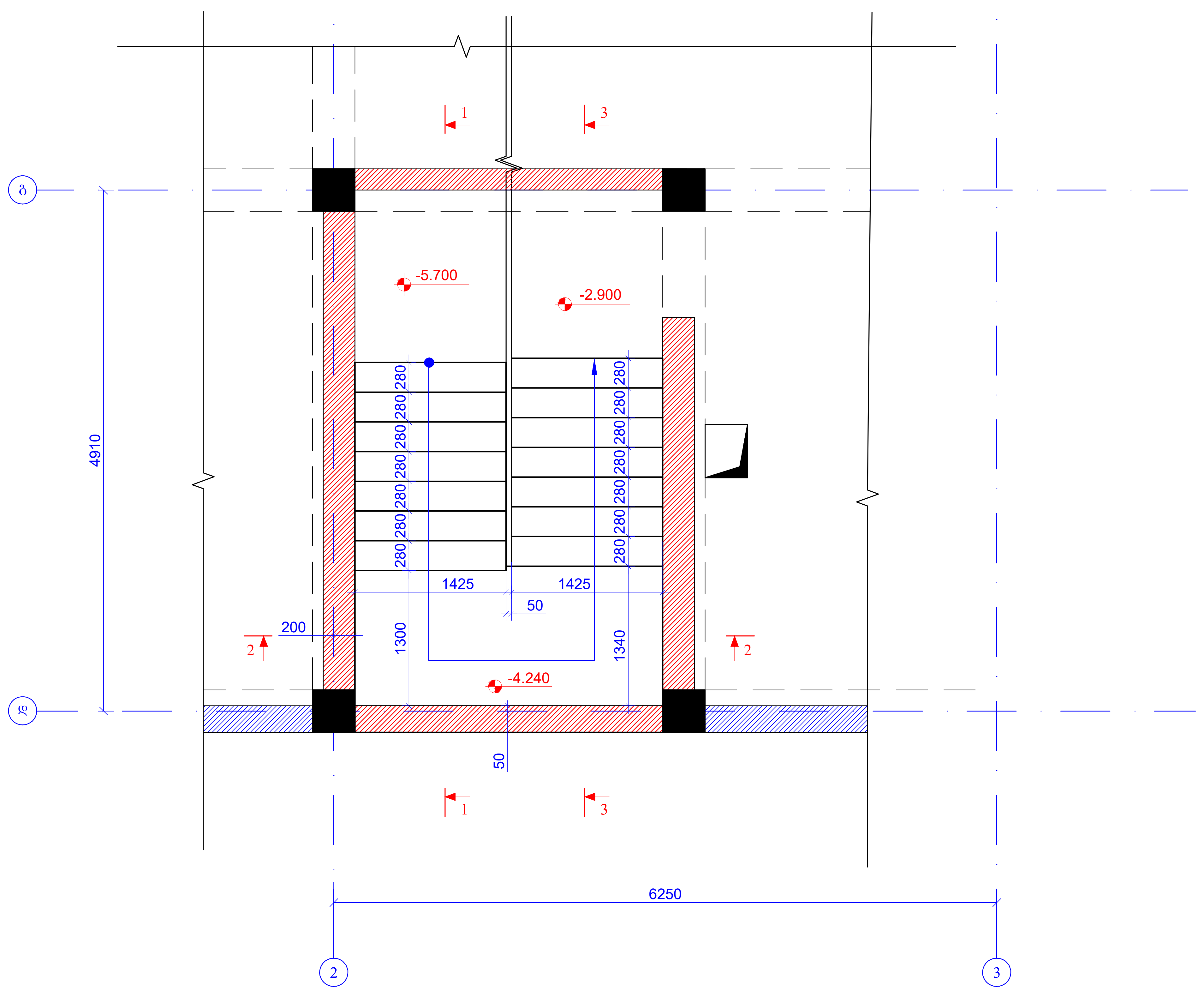
1
3
ბ
დ
4910
-5.700
-2.900
280
1425
1425
50
200
2
1300
1340
-4.240
50
6250
2
3

ჭრილი 1 - 1
მ. 1:50

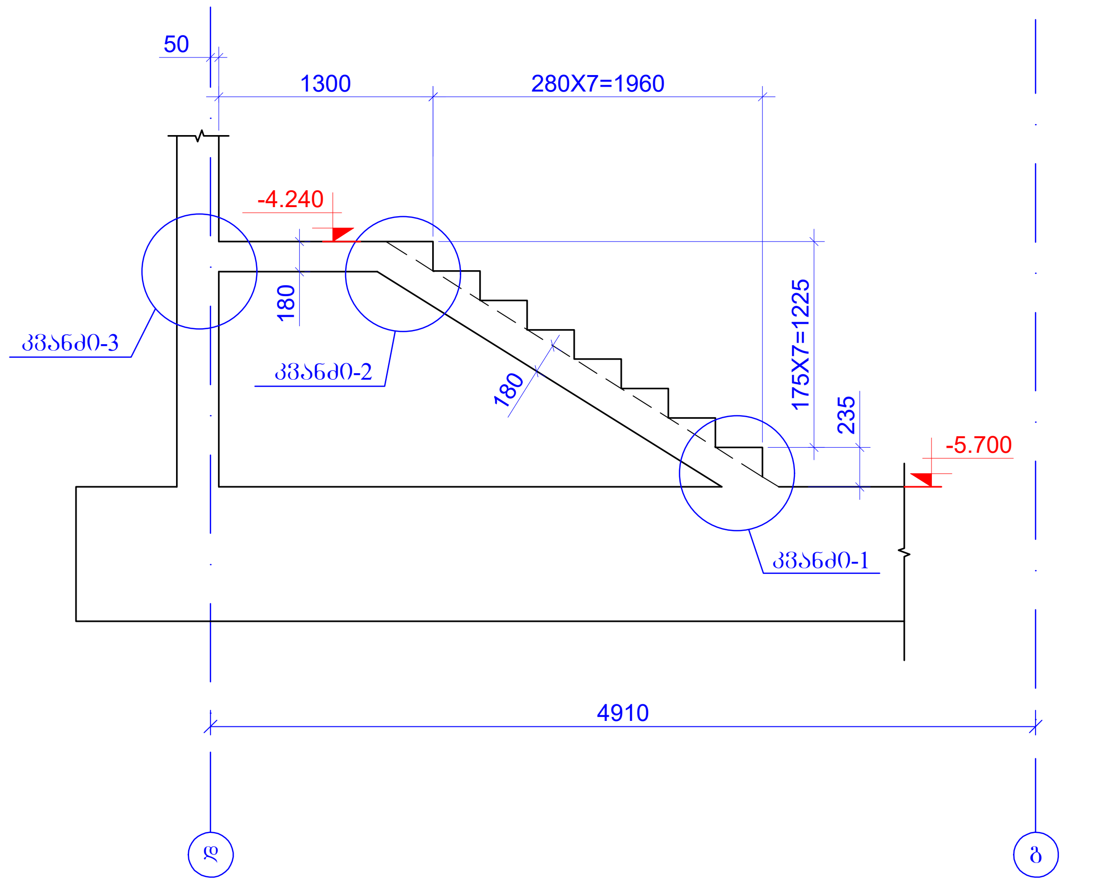
50
1300
280X7=1960
-4.240
180
175X7=1225
180
235
-5.700
კვანძი-3
კვანძი-2
კვანძი-1
4910
დ
ბ

ჭრილი 3 - 3
მ. 1:50

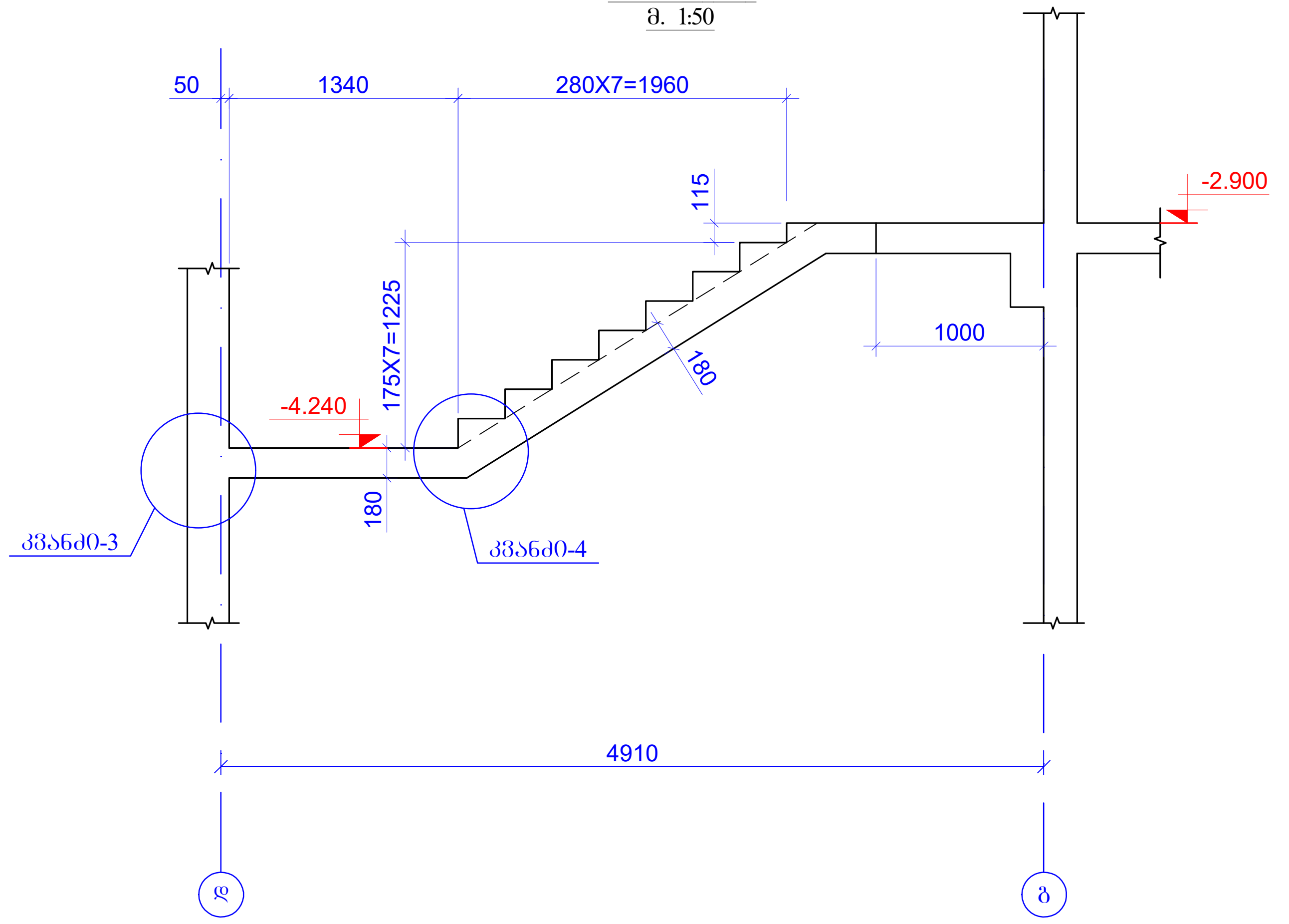
50
1340
280X7=1960
115
-2.900
1000
175X7=1225
180
-4.240
180
კვანძი-3
კვანძი-4
4910
დ
ბ

ჭრილი 2 - 2
მ. 1:50

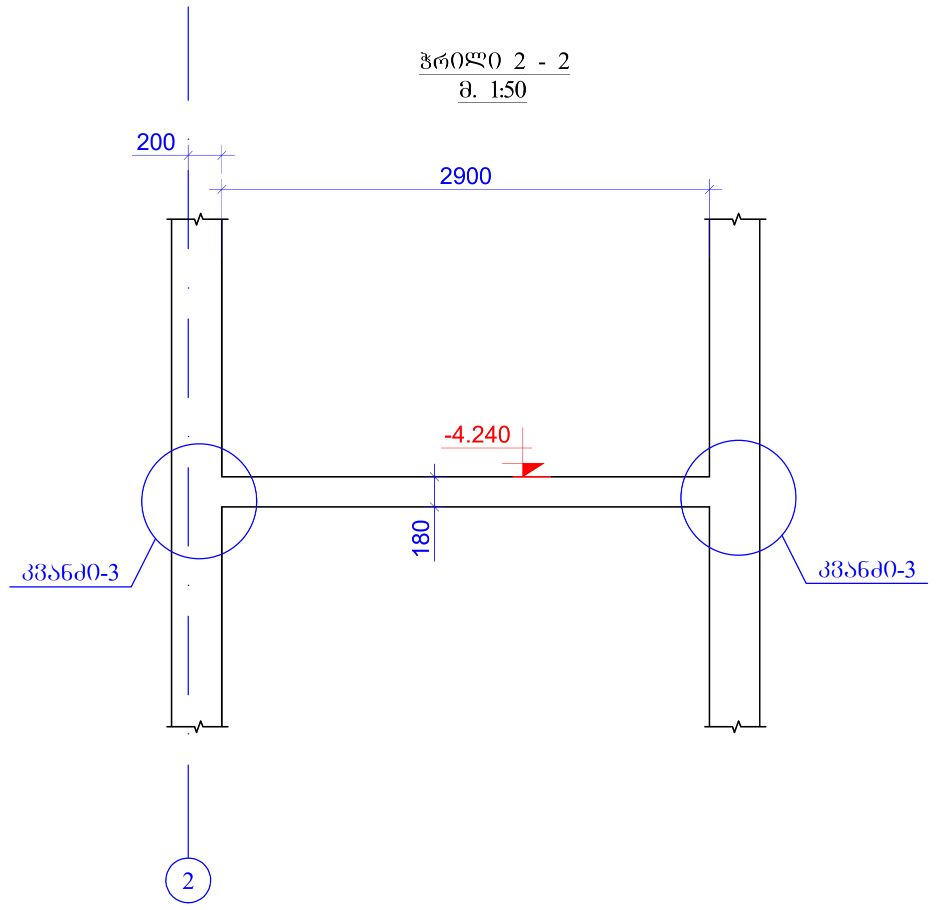
200
2900
-4.240
180
კვანძი-3
კვანძი-3
2

ფურცლის ფორმატი A2	ქ. თბილისი 2026 ფაილის დასახელება:	
პროექტის სახელწოდება: ქ.თბილისი, ანგია ბოჭორიშვილის ქ. №29 მრავალბინიანი საცხოვრებელი სახლი საკ. კოდი 01.11.12.015.264		
თანამდებობა	გვარი	ხელმოწერა
შეასრულა	ზ.ყველაშვილი	
შეამოწმა	თ.მაცაბერიძე	თ.
პროექტის №:	ნახაზის სახელწოდება: კიბე-1 (-5.700 დან -2.900 ნიშნულამდე) ჭრილი 1-1; 2-2; 3-3	
თარიღი: 20 ივლისი 2026		
კონსტრუქციული პროექტი		
სტადია	მუშა პროექტი	
ნახაზის #:	კ- 176	რევიზია: 01

კიბე-1
(-2.900 დან -0.100 ნიშნულამდე)
მ. 1:50

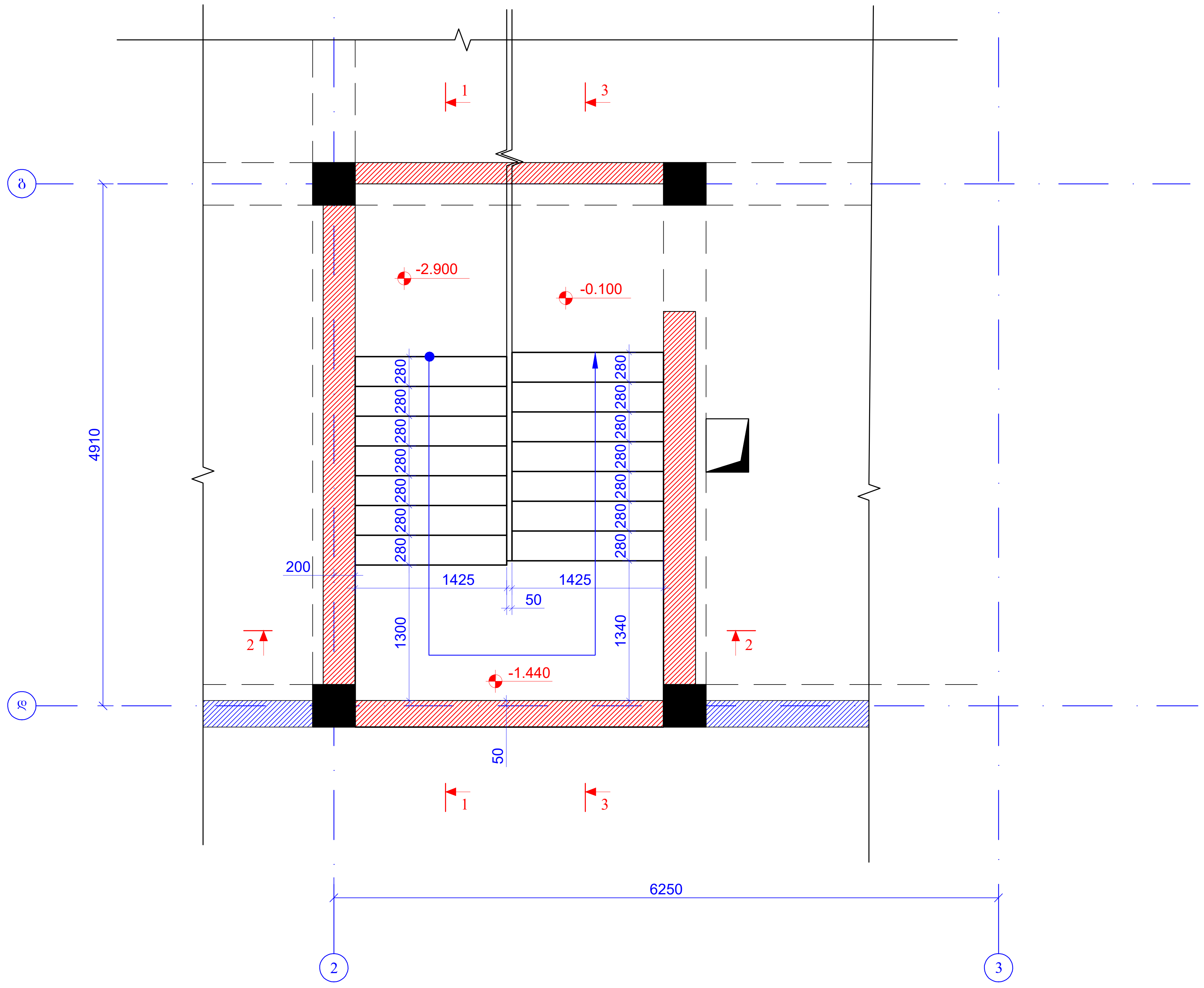

1
3
ბ
დ
4910
-2.900
-0.100
280
280
280
280
280
280
280
280
280
280
280
280
280
280
200
1425
1425
50
1300
1340
2
2
-1.440
50
1
3
6250
2
3

ჭრილი 2 - 2
მ. 1:50

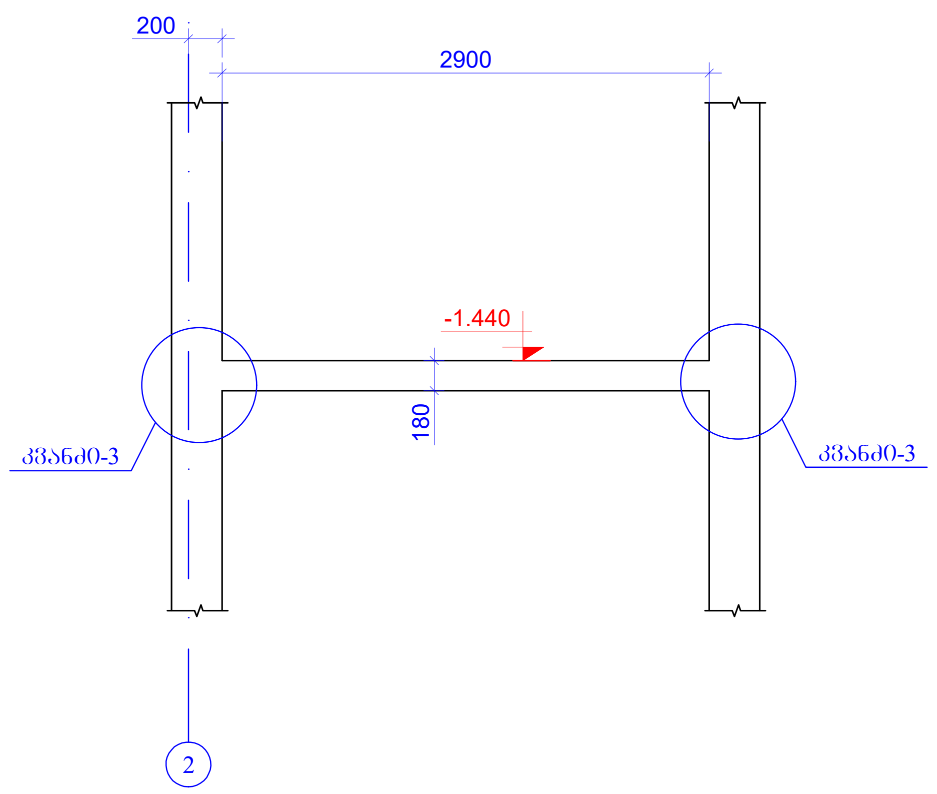

200
2900
-1.440
180
კვანძი-3
კვანძი-3
2

ჭრილი 1 - 1
მ. 1:50

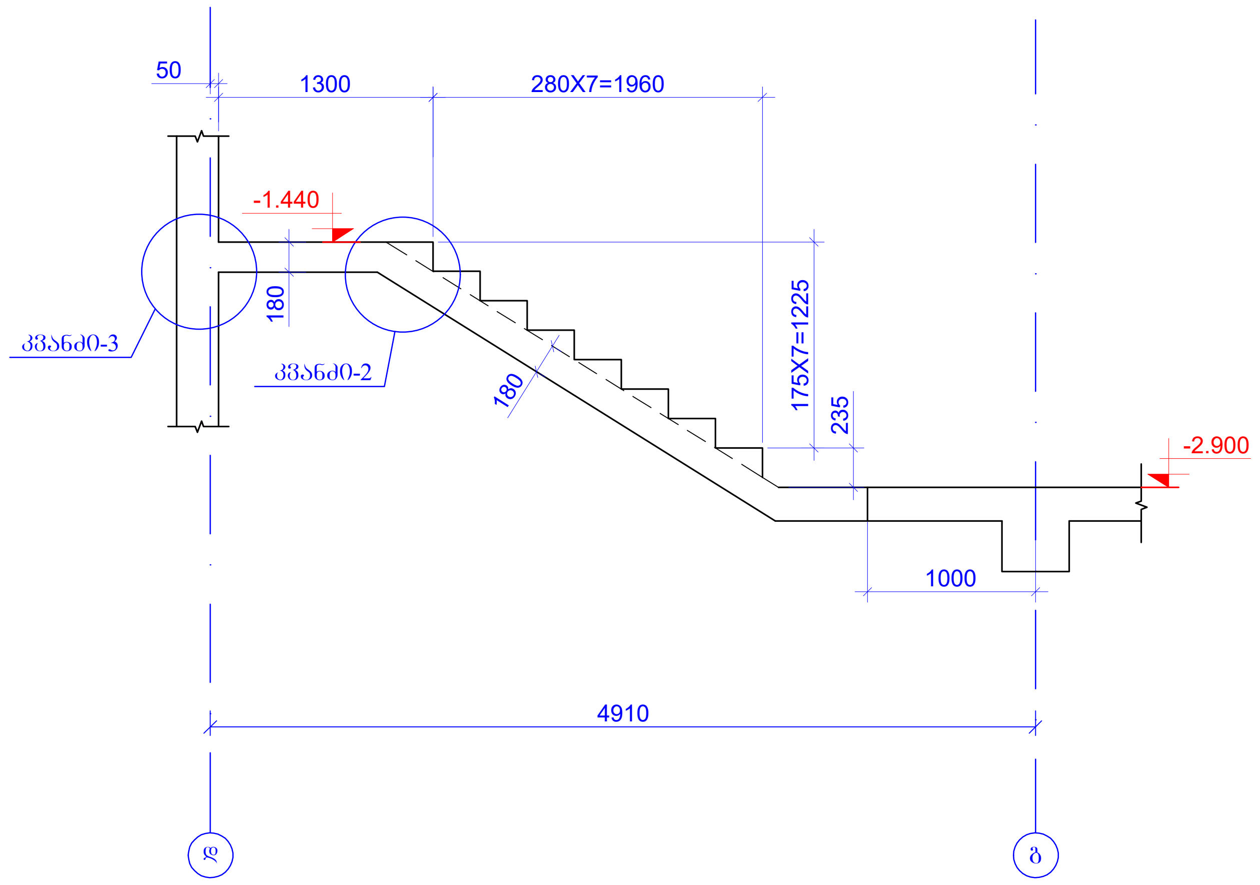

50
1300
280X7=1960
-1.440
180
კვანძი-3
კვანძი-2
180
175X7=1225
235
-2.900
1000
4910
დ
ბ

ჭრილი 3 - 3
მ. 1:50

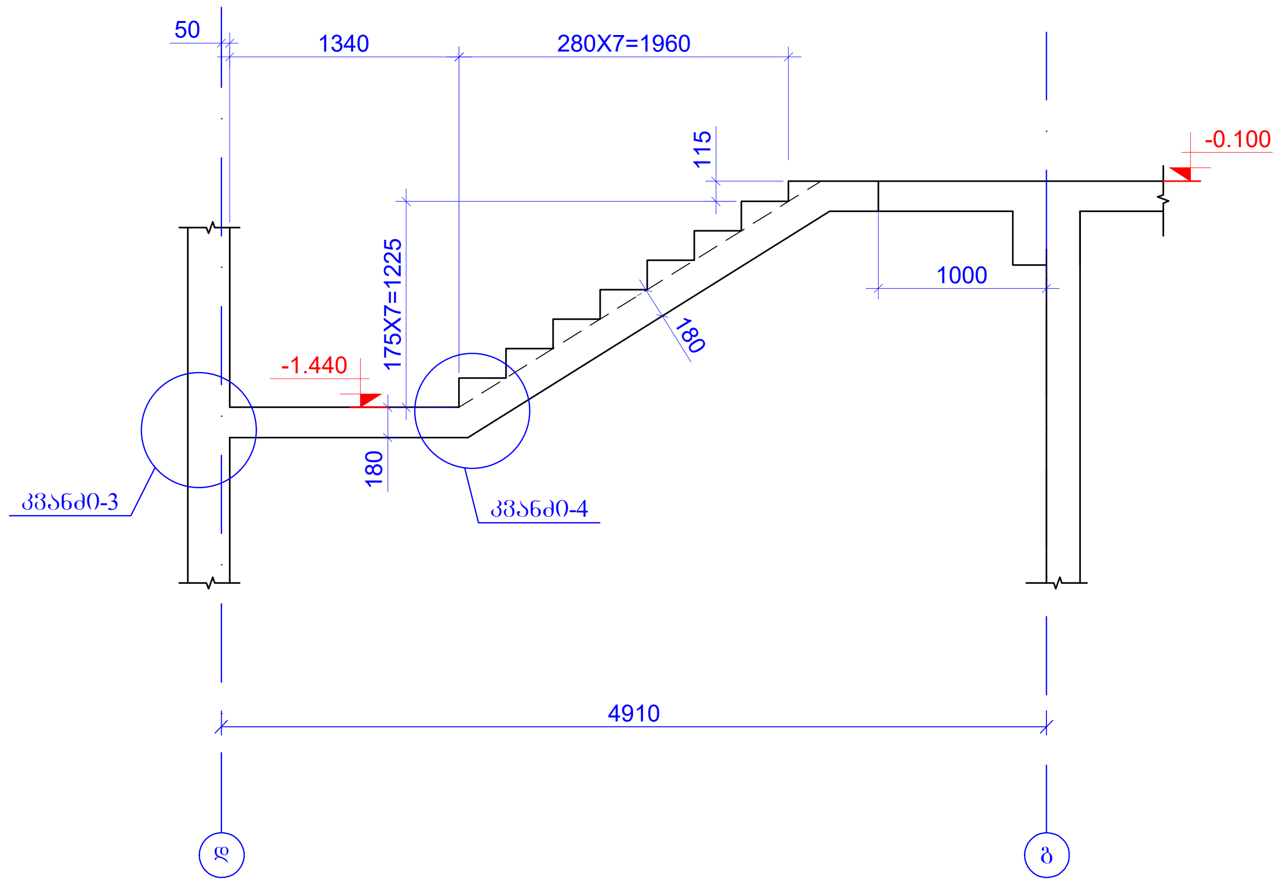

50
1340
280X7=1960
-0.100
115
175X7=1225
180
1000
-1.440
კვანძი-3
180
კვანძი-4
4910
დ
ბ

ფურცლის ფორმატი A2	ქ. თბილისი 2026 ფაილის დასახელება:	
პროექტის სახელწოდება: ქ.თბილისი, ანჯია ბოჭორიშვილის ქ. №29 მრავალბინიანი საცხოვრებელი სახლი საკ. კოდი 01.11.12.015.264		
თანამდებობა	გვარი	ხელმოწერა
შეასრულა	ზ.ყველაშვილი	
შეამოწმა	თ.მაცაბერიძე	
პროექტის №: თარიღი: 20 ივლისი 2026 კონსტრუქციული პროექტი	ნახაზის სახელწოდება: კიბე-1 (-2.900 დან -0.100 ნიშნულამდე) ჭრილი 1-1; 2-2; 3-3	
სტადია	მუშა პროექტი	
ნახაზის #:	კ- 177	რევიზია: 01

კიბე-1
(-0.100 დან +4.400 ნიშნულამდე)
მ. 1:50

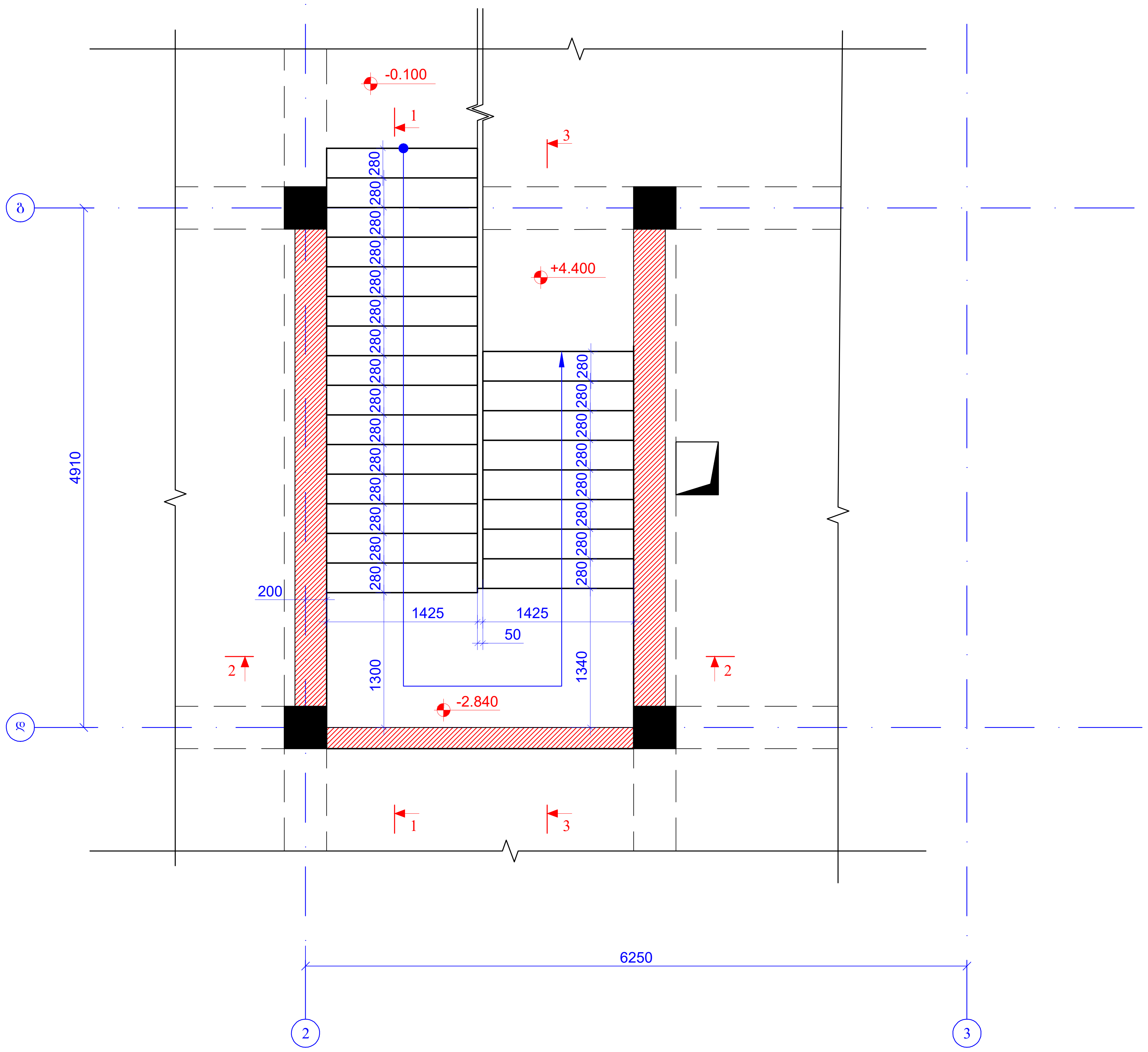

-0.100
+4.400
-2.840
1
2
3
280
200
1425
1425
50
1300
1340
4910
6250
ბ
დ
2
3

ჭრილი 1 - 1
მ. 1:50

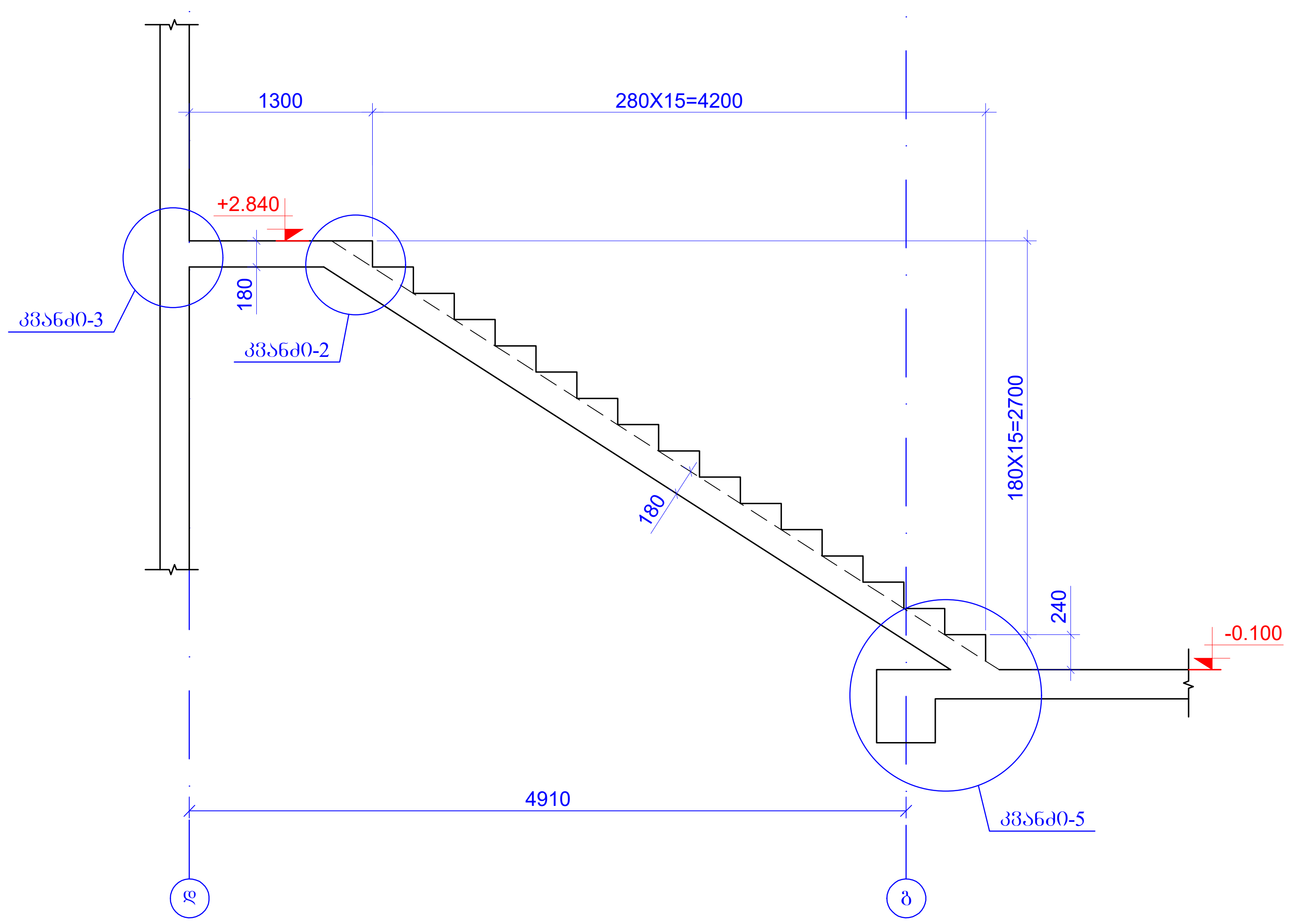

1300
280X15=4200
+2.840
180
კვანძი-3
კვანძი-2
180
180X15=2700
240
-0.100
კვანძი-5
4910
დ
ბ

ჭრილი 2 - 2
მ. 1:50

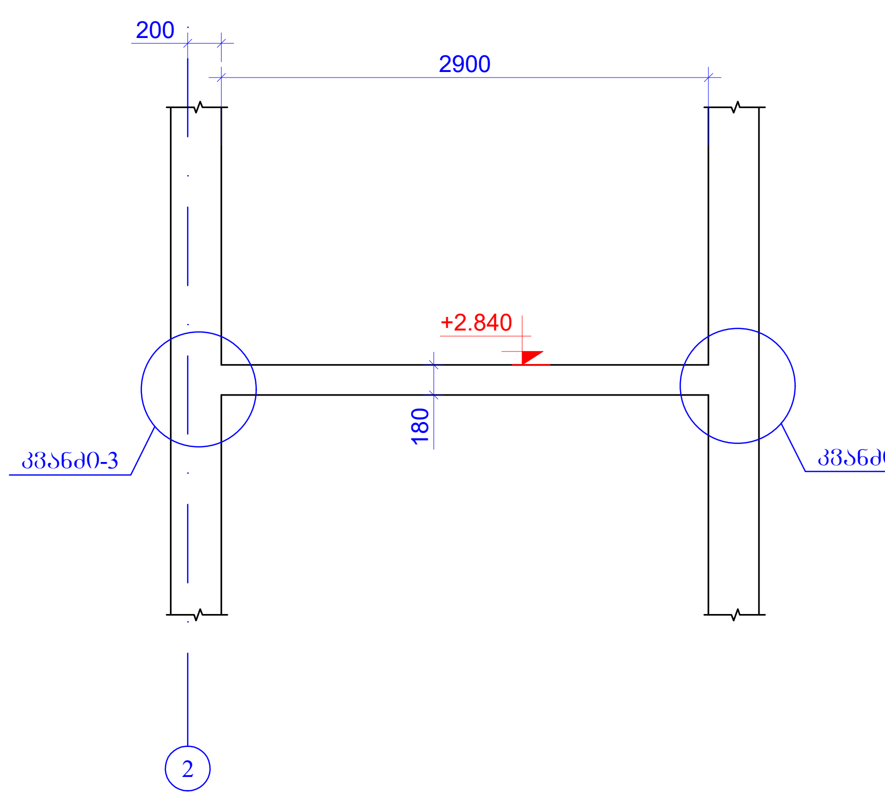

200
2900
+2.840
180
კვანძი-3
კვანძი-3
2

ჭრილი 3 - 3
მ. 1:50

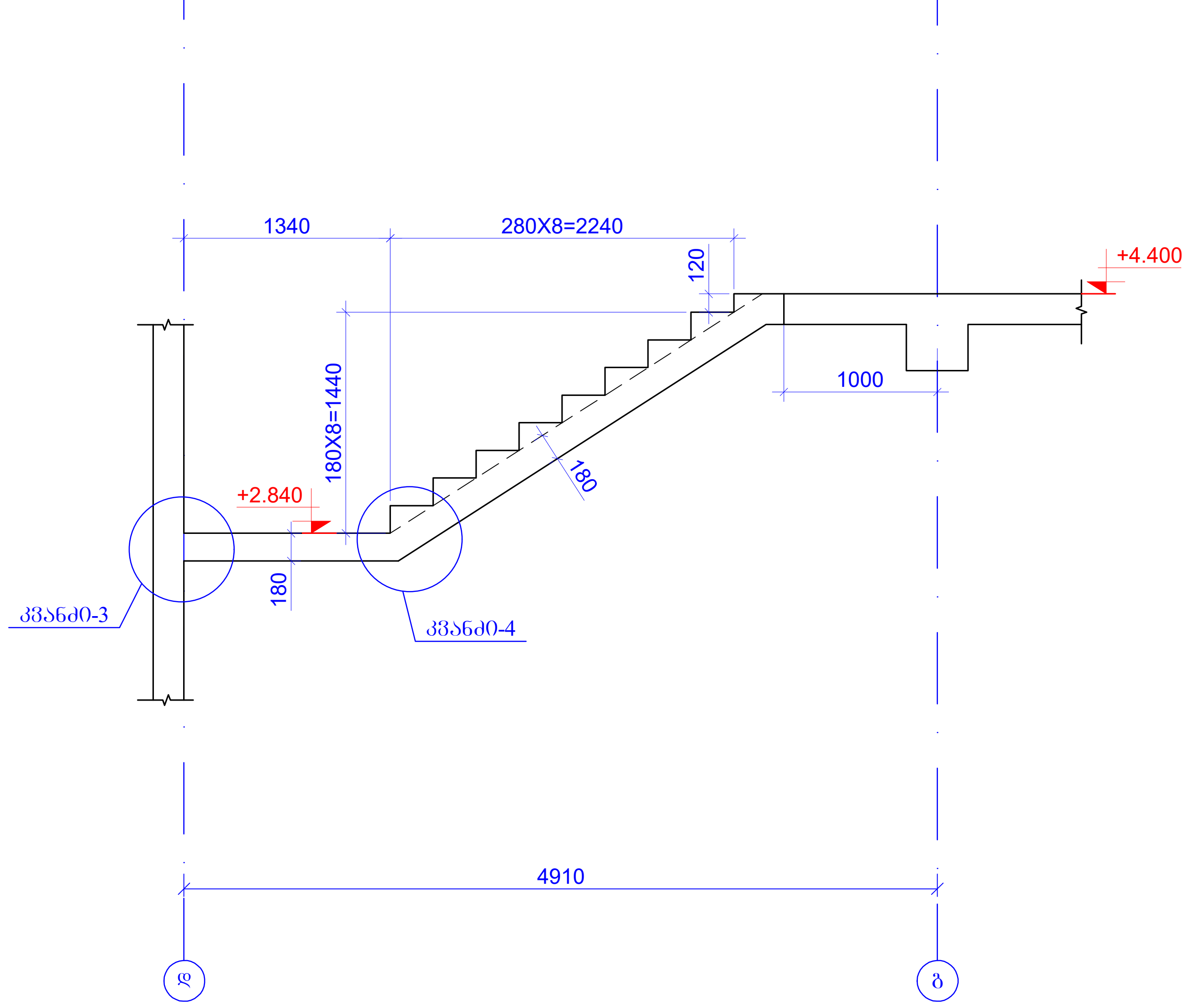

1340
280X8=2240
120
+4.400
1000
180X8=1440
180
+2.840
180
კვანძი-3
კვანძი-4
4910
დ
ბ

ფურცლის ფორმატი A2	ქ. თბილისი 2026 ფაილის დასახელება:	
პროექტის სახელწოდება: ქ.თბილისი, ანგია ბოჭორიშვილის ქ. №29 მრავალბინიანი საცხოვრებელი სახლი საკ. კოდი 01.11.12.015.264		
თანამდებობა	გვარი	ხელმოწერა
შეასრულა	ზ.ყველაშვილი	
შეამოწმა	თ.მაცაბერიძე	თ.
პროექტის №: თარიღი: 20 ივლისი 2026 კონსტრუქციული პროექტი	ნახაზის სახელწოდება: კიბე-1 (-0.100 დან +4.400 ნიშნულამდე) ჭრილი 1-1; 2-2; 3-3	
სტადია	მუშა პროექტი	
ნახაზის #:	კ- 178	რევიზია: 01

კიბე-1
(+4.400 დან +39.600 ნიშნულამდე)
მ. 1:50

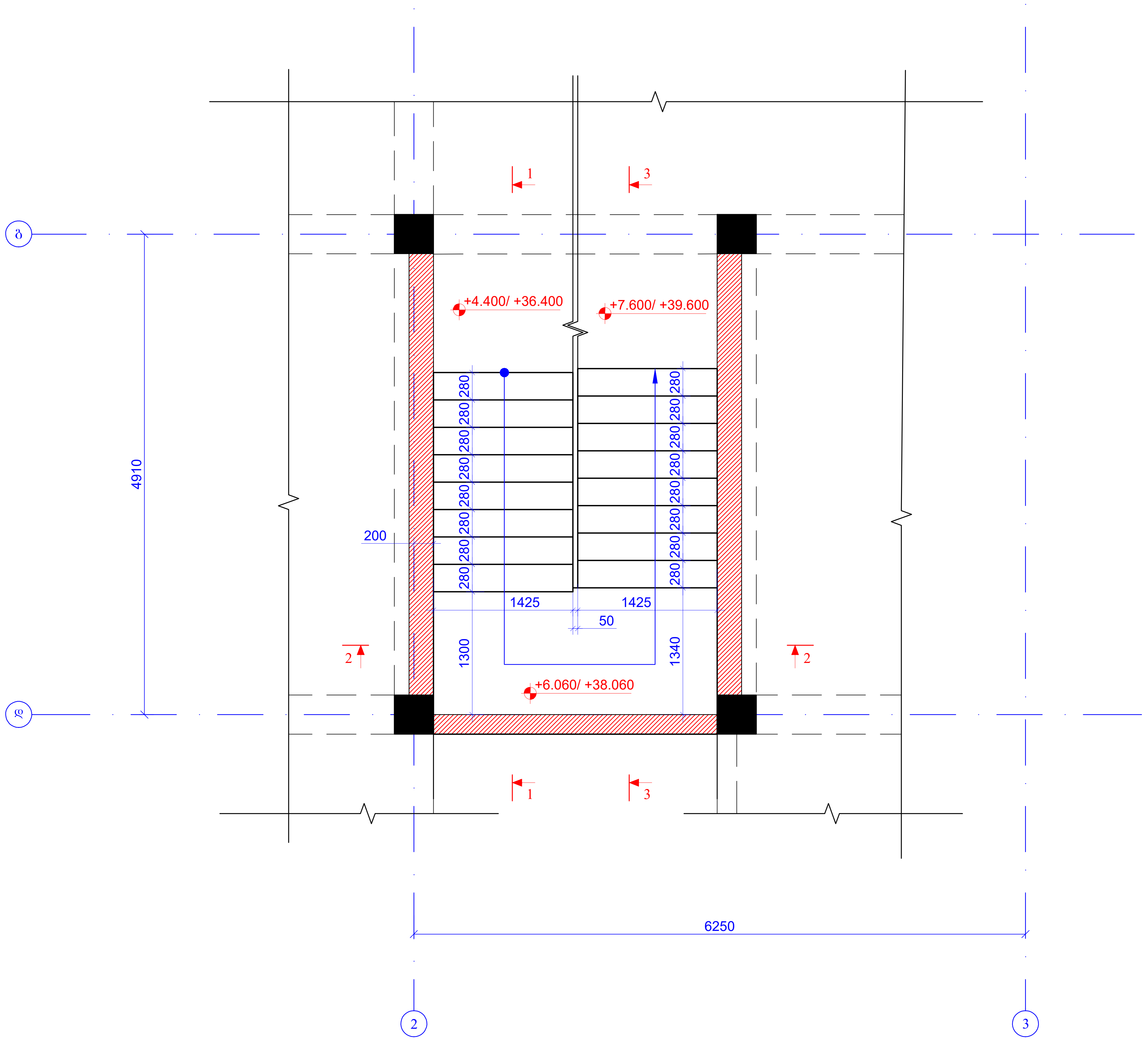
ბ
დ
1
3
+4.400/ +36.400
+7.600/ +39.600
280
280
280
280
280
280
280
280
4910
200
1425
1425
50
2
2
1300
1340
+6.060/ +38.060
1
3
6250
2
3

ჭრილი 1 - 1
მ. 1:50

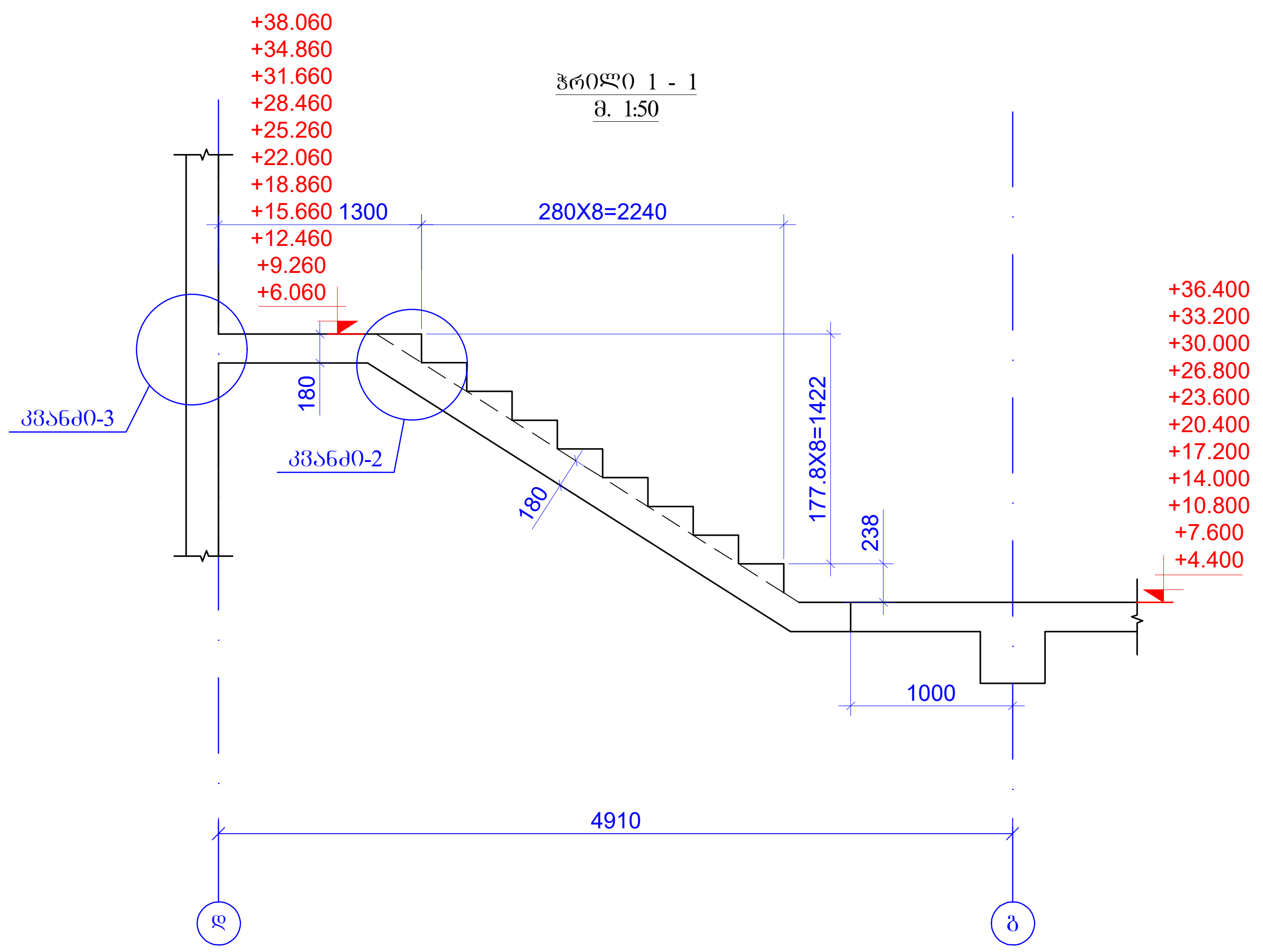
+38.060
+34.860
+31.660
+28.460
+25.260
+22.060
+18.860
+15.660
+12.460
+9.260
+6.060
1300
280X8=2240
კვანძი-3
კვანძი-2
180
180
177.8X8=1422
238
+36.400
+33.200
+30.000
+26.800
+23.600
+20.400
+17.200
+14.000
+10.800
+7.600
+4.400
1000
4910
დ
ბ

ჭრილი 3 - 3
მ. 1:50

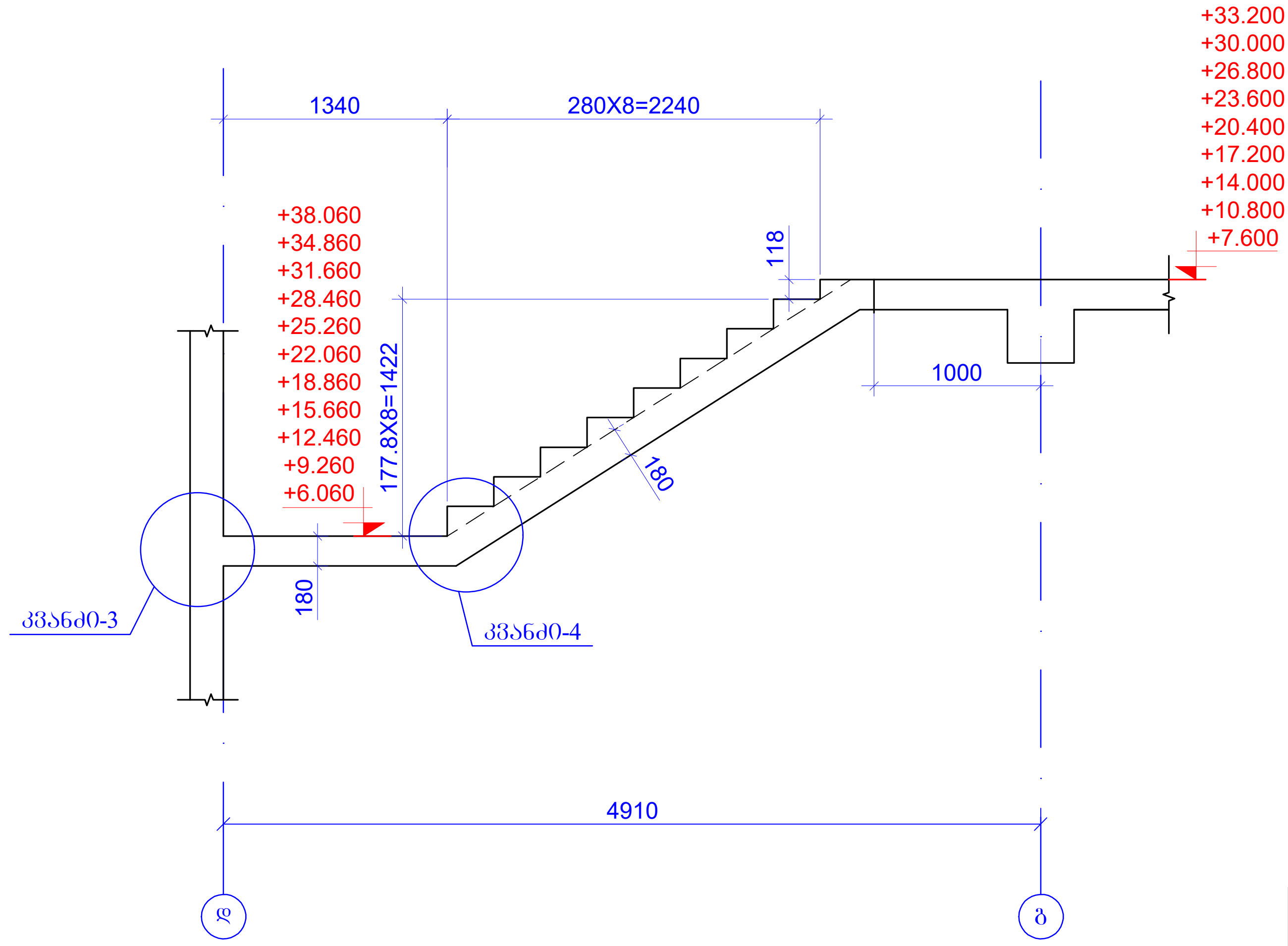
+39.600
+36.400
+33.200
+30.000
+26.800
+23.600
+20.400
+17.200
+14.000
+10.800
+7.600
1340
280X8=2240
118
1000
+38.060
+34.860
+31.660
+28.460
+25.260
+22.060
+18.860
+15.660
+12.460
+9.260
+6.060
177.8X8=1422
180
180
კვანძი-3
კვანძი-4
4910
დ
ბ

ჭრილი 2 - 2
მ. 1:50

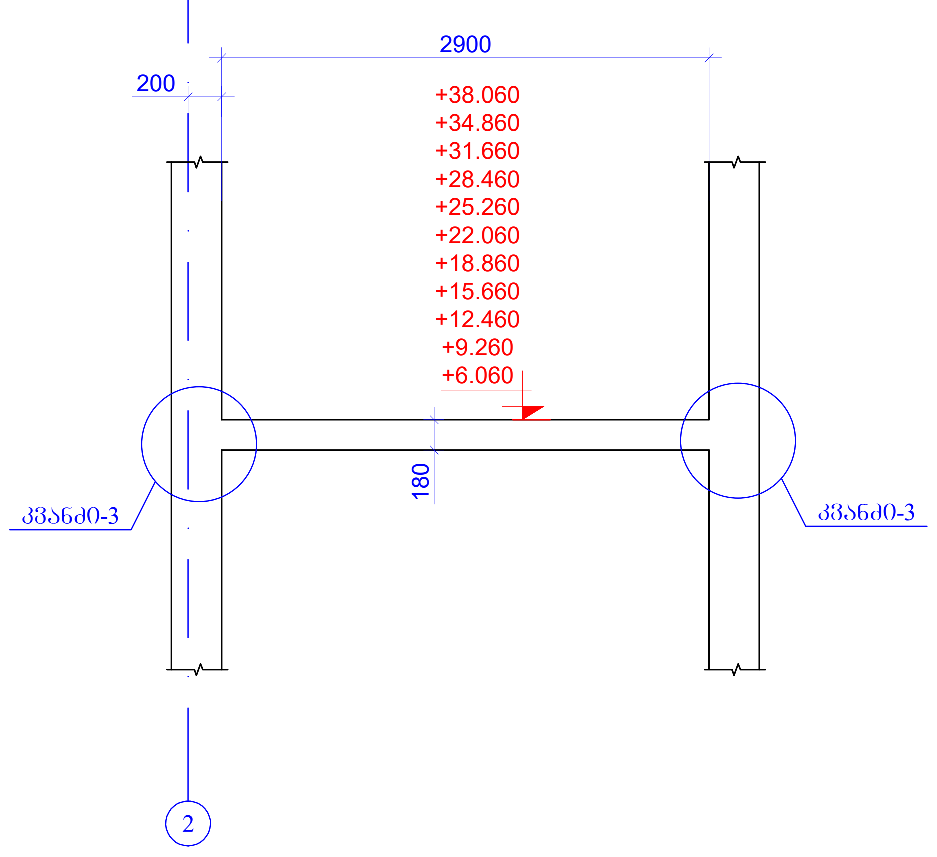
2900
200
+38.060
+34.860
+31.660
+28.460
+25.260
+22.060
+18.860
+15.660
+12.460
+9.260
+6.060
180
კვანძი-3
კვანძი-3
2

ფურცლის ფორმატი A2	ქ. თბილისი 2026 ფაილის დასახელება:	
პროექტის სახელწოდება: ქ.თბილისი, ანგია ბოჭორიშვილის ქ. №29 მრავალბინიანი საცხოვრებელი სახლი საკ. კოდი 01.11.12.015.264		
თანამდებობა	გვარი	ხელმოწერა
შეასრულა	ზ.ყველაშვილი	
შეამოწმა	თ.მაცაბერიძე	
პროექტის №:	ნახაზის სახელწოდება: კიბე-1 (+4.400 დან +39.600 ნიშნულამდე) ჭრილი 1-1; 2-2; 3-3	
თარიღი: 20 ივლისი 2026		
კონსტრუქციული პროექტი		
სტადია	მუშა პროექტი	
ნახაზის #:	კ- 179	რევიზია: 01

კიბე-2
(-5.700 დან -2.900 ნიშნულამდე)
მ. 1:50

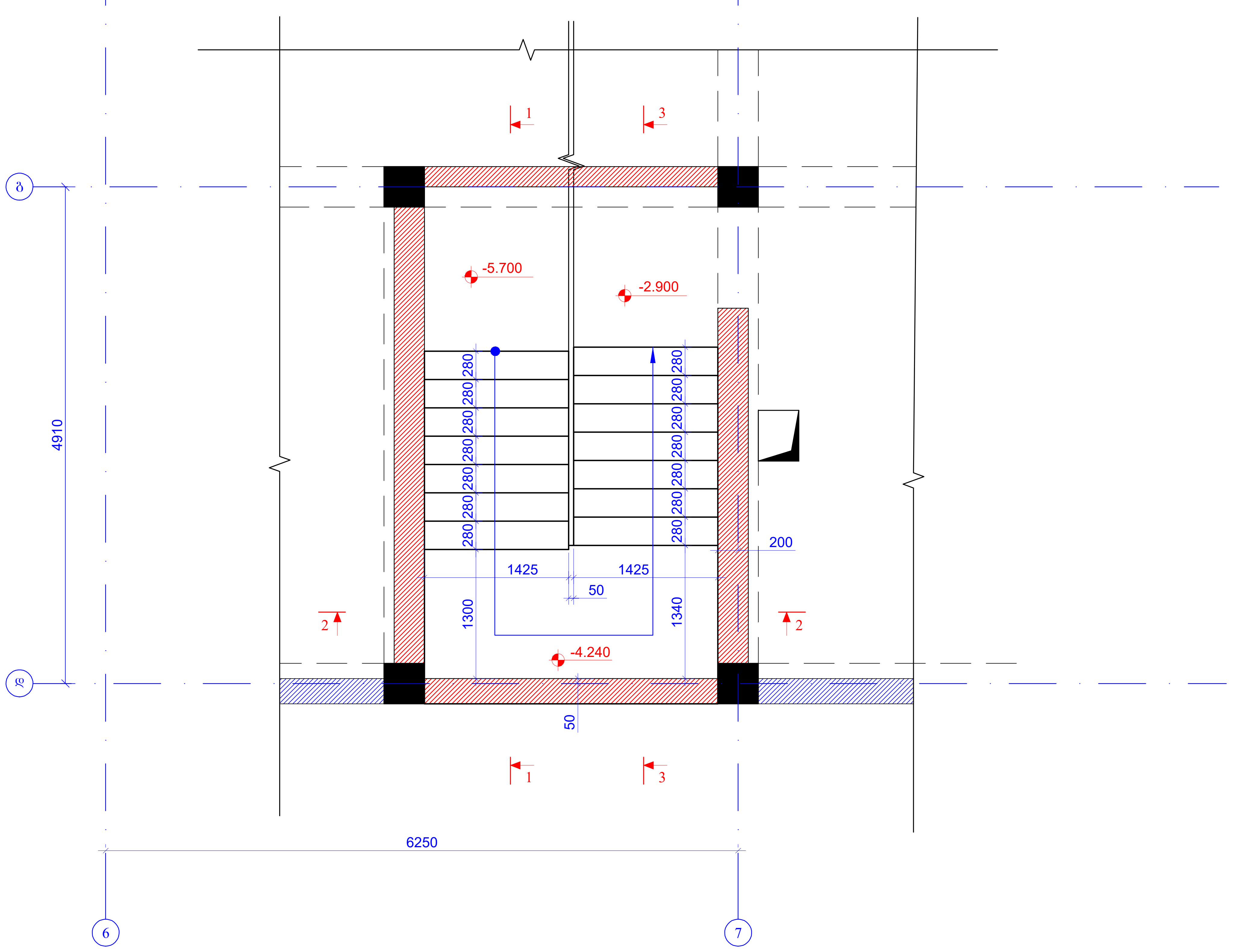

1
3
-5.700
-2.900
280
1425
1425
50
200
1300
1340
-4.240
2
2
50
1
3
4910
6250
ბ
დ
6
7

ჭრილი 1 - 1
მ. 1:50

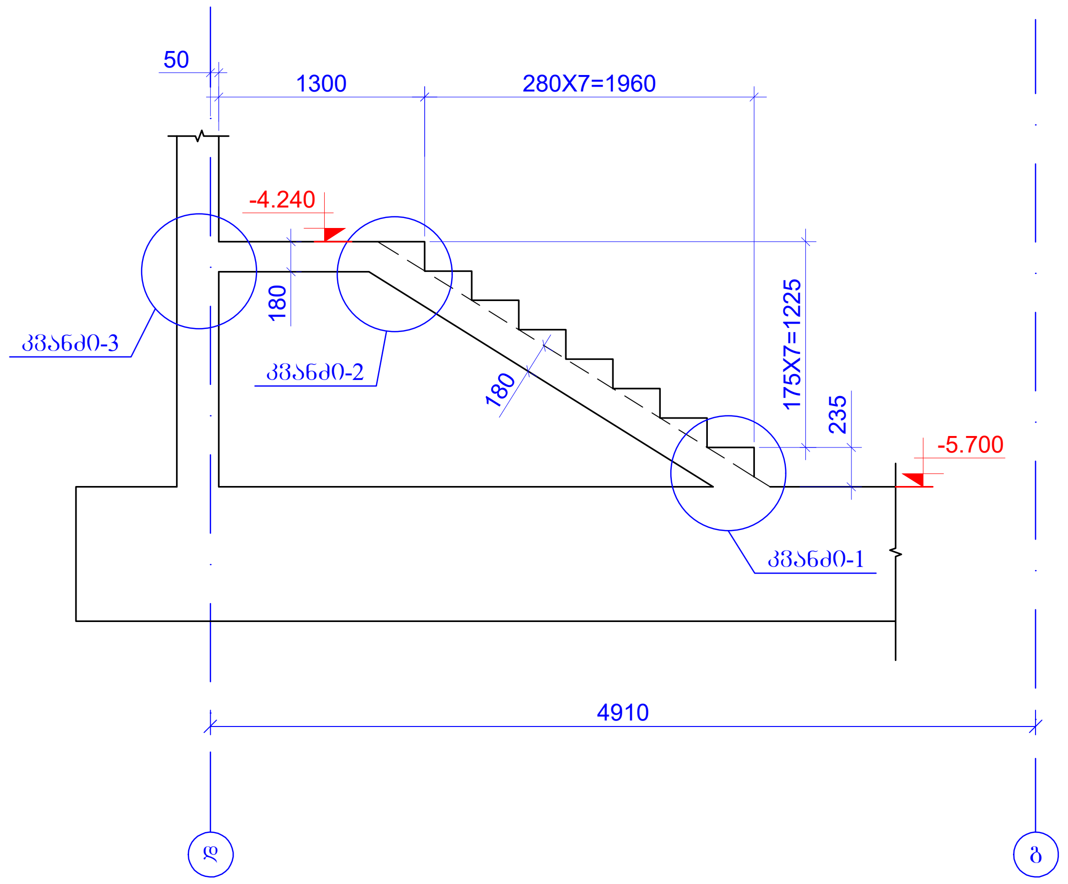

50
1300
280X7=1960
-4.240
180
175X7=1225
235
-5.700
180
კვანძი-3
კვანძი-2
კვანძი-1
4910
დ
ბ

ჭრილი 3 - 3
მ. 1:50

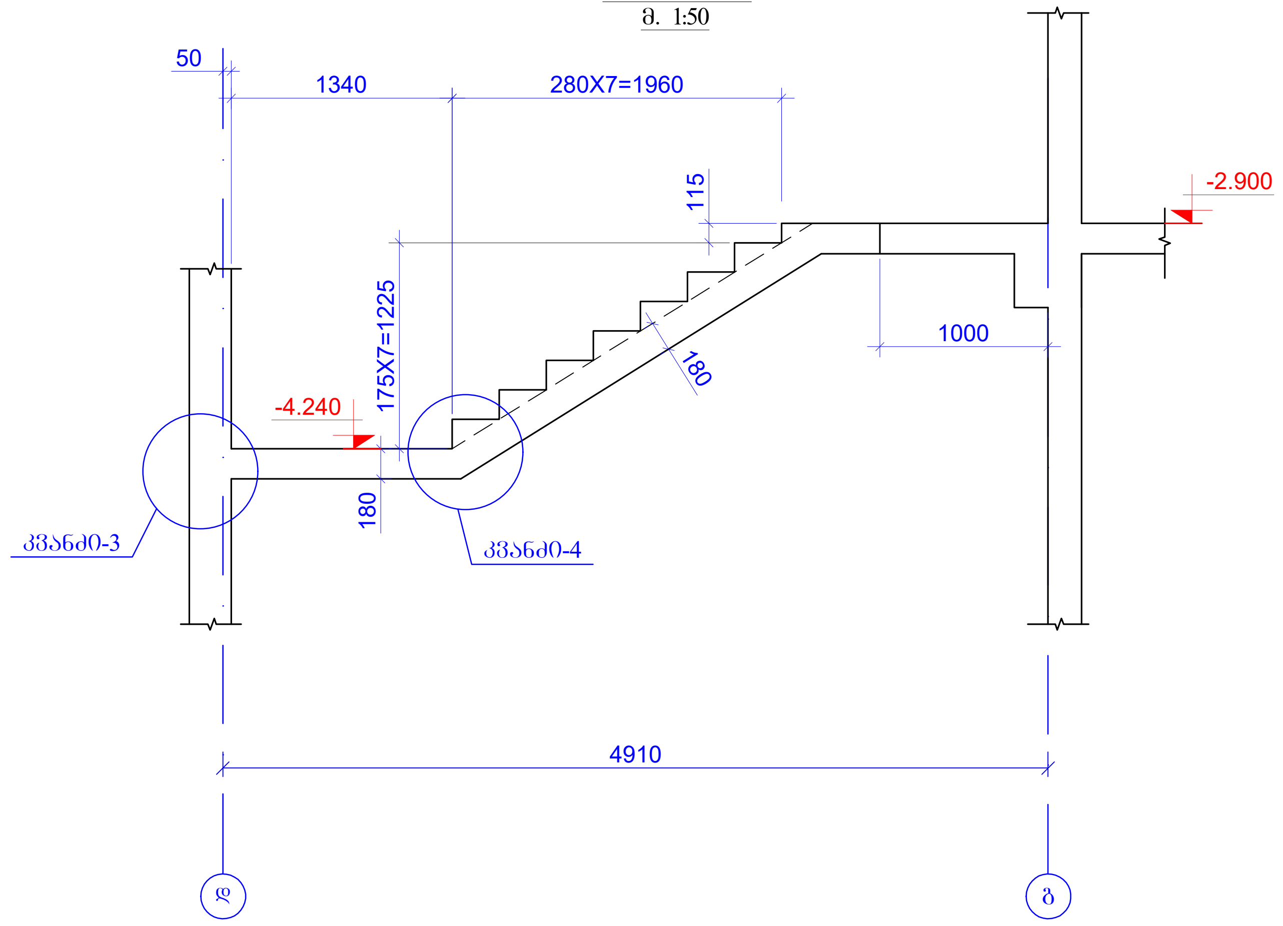

50
1340
280X7=1960
115
-2.900
175X7=1225
1000
-4.240
180
180
კვანძი-3
კვანძი-4
4910
დ
ბ

ჭრილი 2 - 2
მ. 1:50

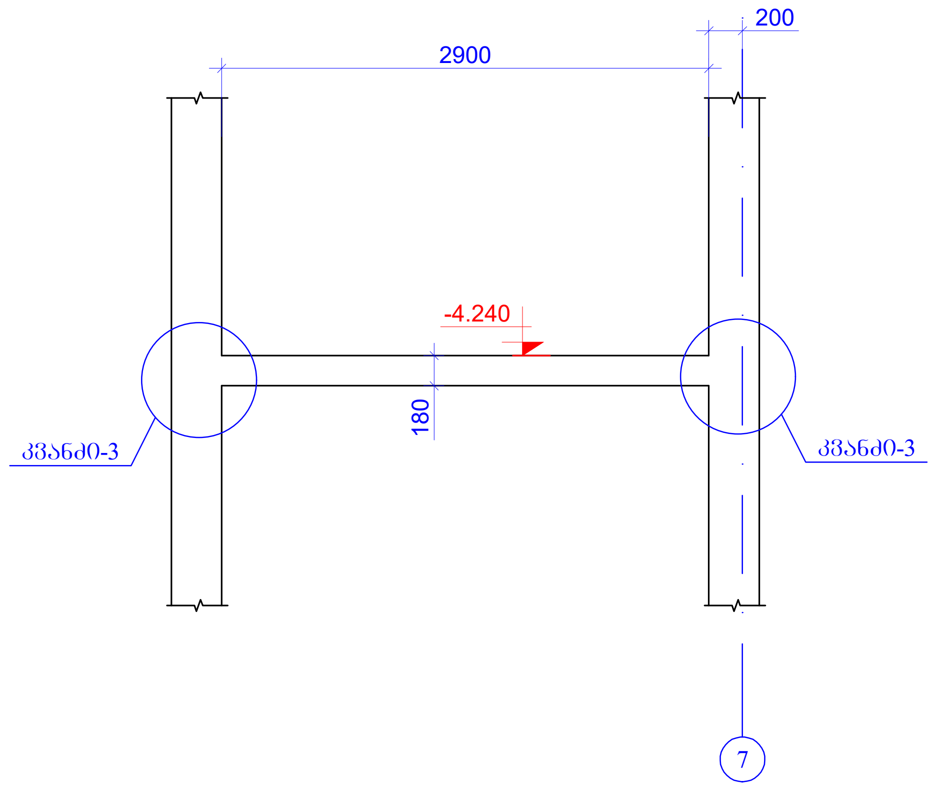

200
2900
-4.240
180
კვანძი-3
კვანძი-3
7

ფურცლის ფორმატი A2	ქ. თბილისი 2026 ფაილის დასახელება:	
პროექტის სახელწოდება: ქ.თბილისი, ანგია ბოჭორიშვილის ქ. №29 მრავალბინიანი საცხოვრებელი სახლი საკ. კოდი 01.11.12.015.264		
თანამდებობა	გვარი	ხელმოწერა
შეასრულა	ზ.ყველაშვილი	
შეამოწმა	თ.მაცაბერიძე	თ.
პროექტის №:	ნახაზის სახელწოდება: კიბე-2 (-5.700 დან -2.900 ნიშნულამდე) ჭრილი 1-1; 2-2; 3-3	
თარიღი: 20 ივლისი 2026		
კონსტრუქციული პროექტი		
სტადია	მუშა პროექტი	
ნახაზის #:	კ- 180	რევიზია: 01

კიბე-2
(-2.900 დან -0.100 ნიშნულამდე)
მ. 1:50

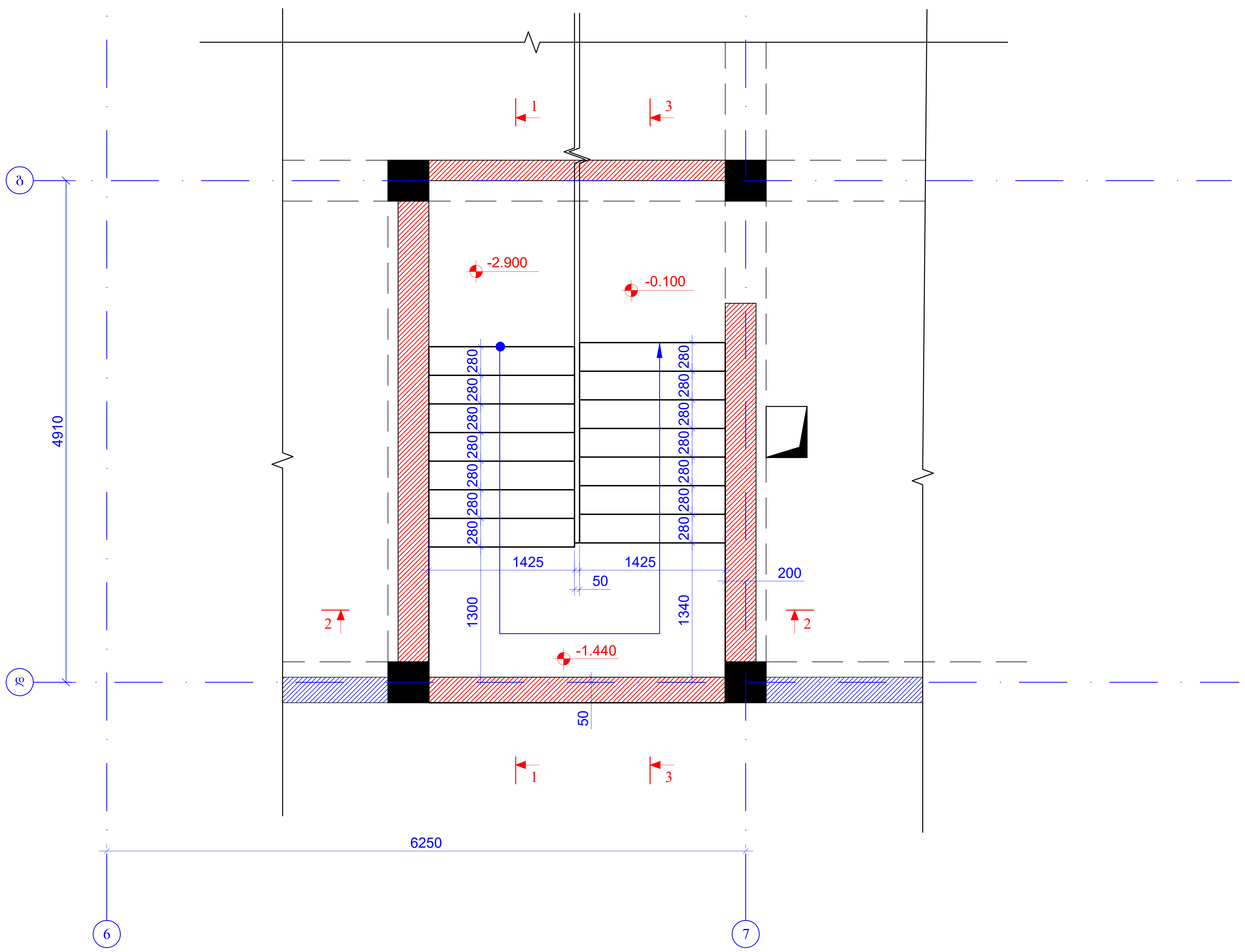
1
3
ბ
-2.900
-0.100
4910
280
280
280
280
280
280
280
280
280
280
280
280
280
280
1425
1425
50
200
1300
1340
2
2
-1.440
დ
50
1
3
6250
6
7

ჭრილი 1 - 1
მ. 1:50

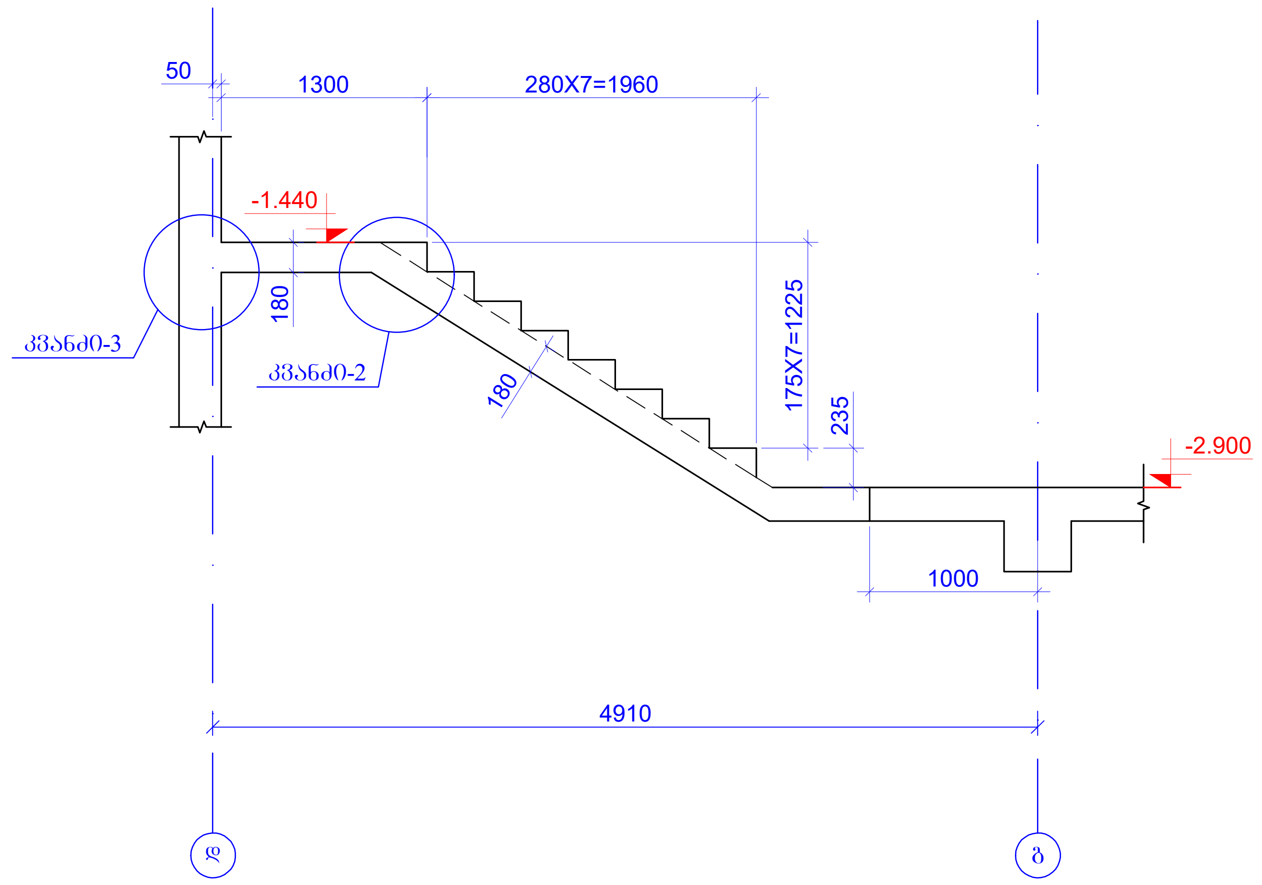
50
1300
280X7=1960
-1.440
180
კვანძი-3
კვანძი-2
180
175X7=1225
235
-2.900
1000
4910
დ
ბ

ჭრილი 3 - 3
მ. 1:50

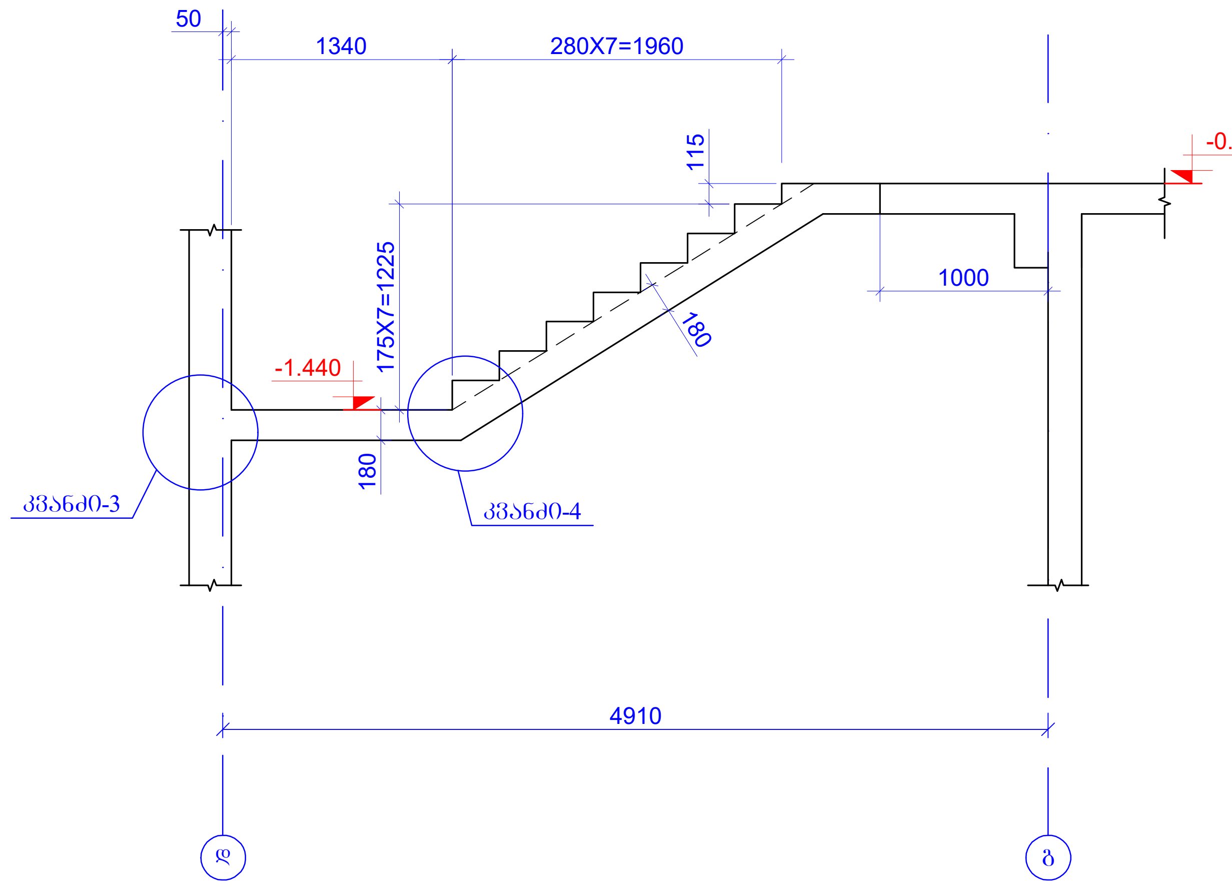
50
1340
280X7=1960
115
-0.100
175X7=1225
180
1000
-1.440
კვანძი-3
180
კვანძი-4
4910
დ
ბ

ჭრილი 2 - 2
მ. 1:50

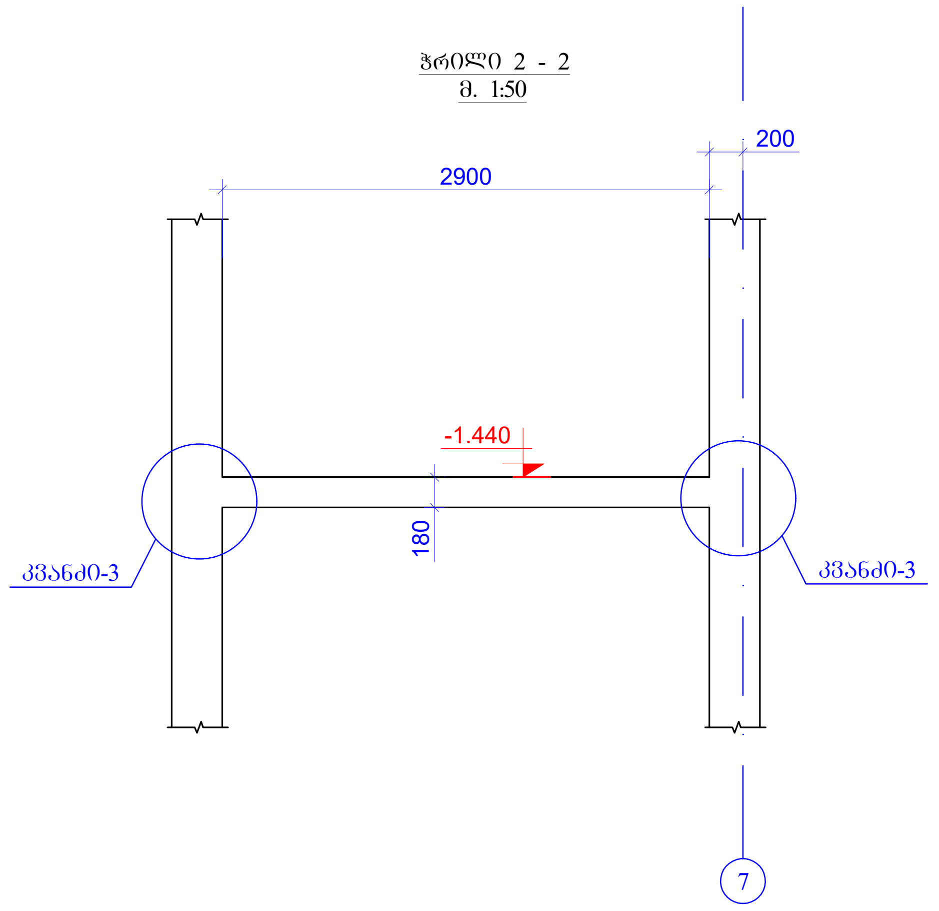
2900
200
-1.440
180
კვანძი-3
კვანძი-3
7

ფურცლის ფორმატი A2	ქ. თბილისი 2026	
	ფაილის დასახელება:	

პროექტის სახელწოდება:

ქ.თბილისი, ანჩია ბოჭორიშვილის ქ. №29
მრავალბინიანი საცხოვრებელი სახლი
საკ. კოდი 01.11.12.015.264

თანამდებობა	გვარი	ხელმოწერა
შეასრულა	ზ.ყველაშვილი	
შეამოწმა	თ.მაცაბერიძე	თ.

პროექტის №:
თარიღი:
20 ივლისი 2026
კონსტრუქციული პროექტი

ნახაზის სახელწოდება:
კიბე-2
(-2.900 დან -0.100 ნიშნულამდე)
ჭრილი 1-1; 2-2; 3-3

სტადია: მუშა პროექტი

ნახაზის #: კ- 181 რევიზია: 01

კიბე-2
(-0.100 დან +4.400 ნიშნულამდე)
მ. 1:50

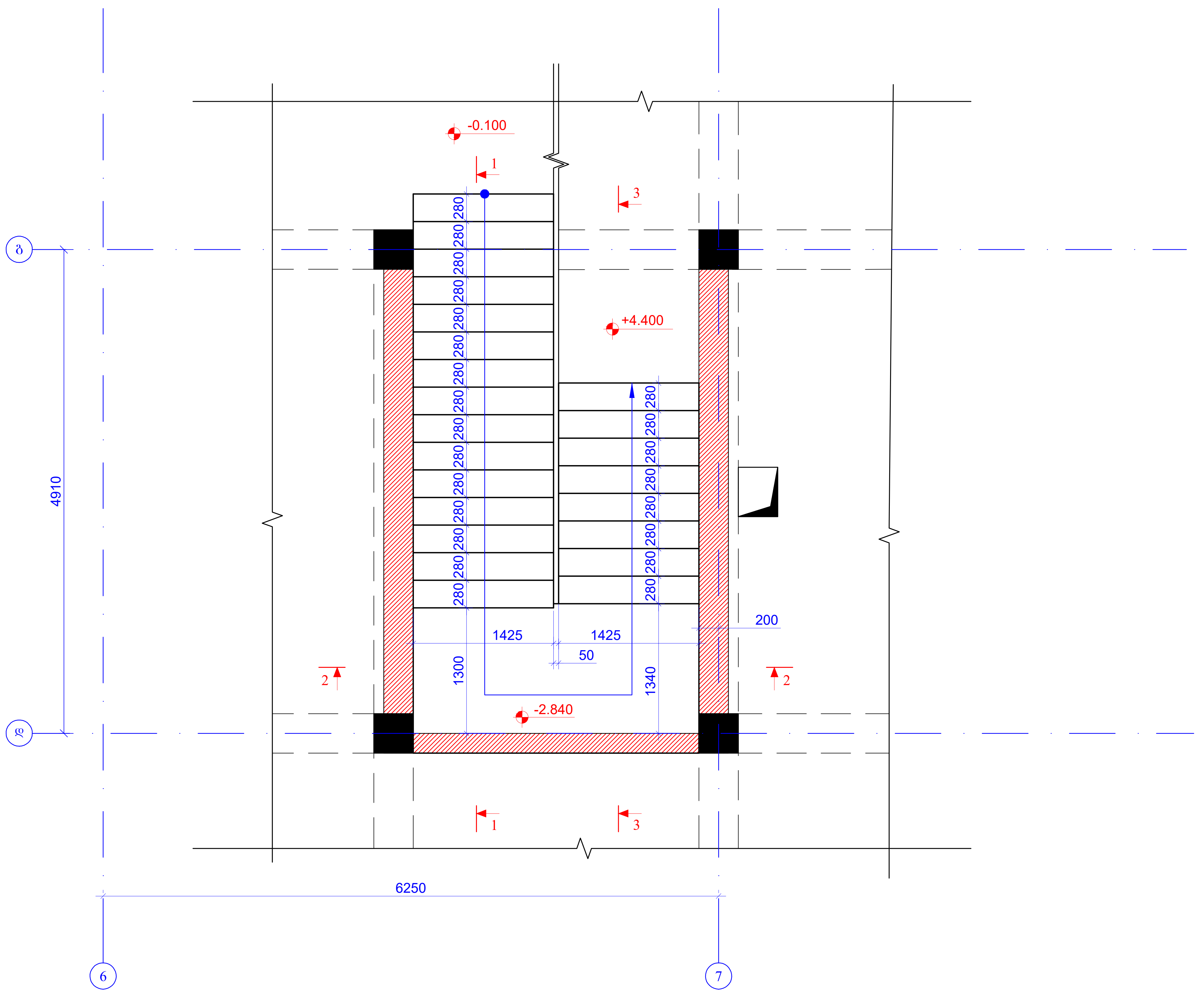
-0.100
1
3
+4.400
280
280
280
280
280
280
280
280
280
280
280
280
280
280
280
280
280
280
280
280
280
280
280
280
1425
1425
50
200
1300
1340
-2.840
2
2
1
3
4910
6250
ბ
დ
6
7

ჭრილი 1 - 1
მ. 1:50

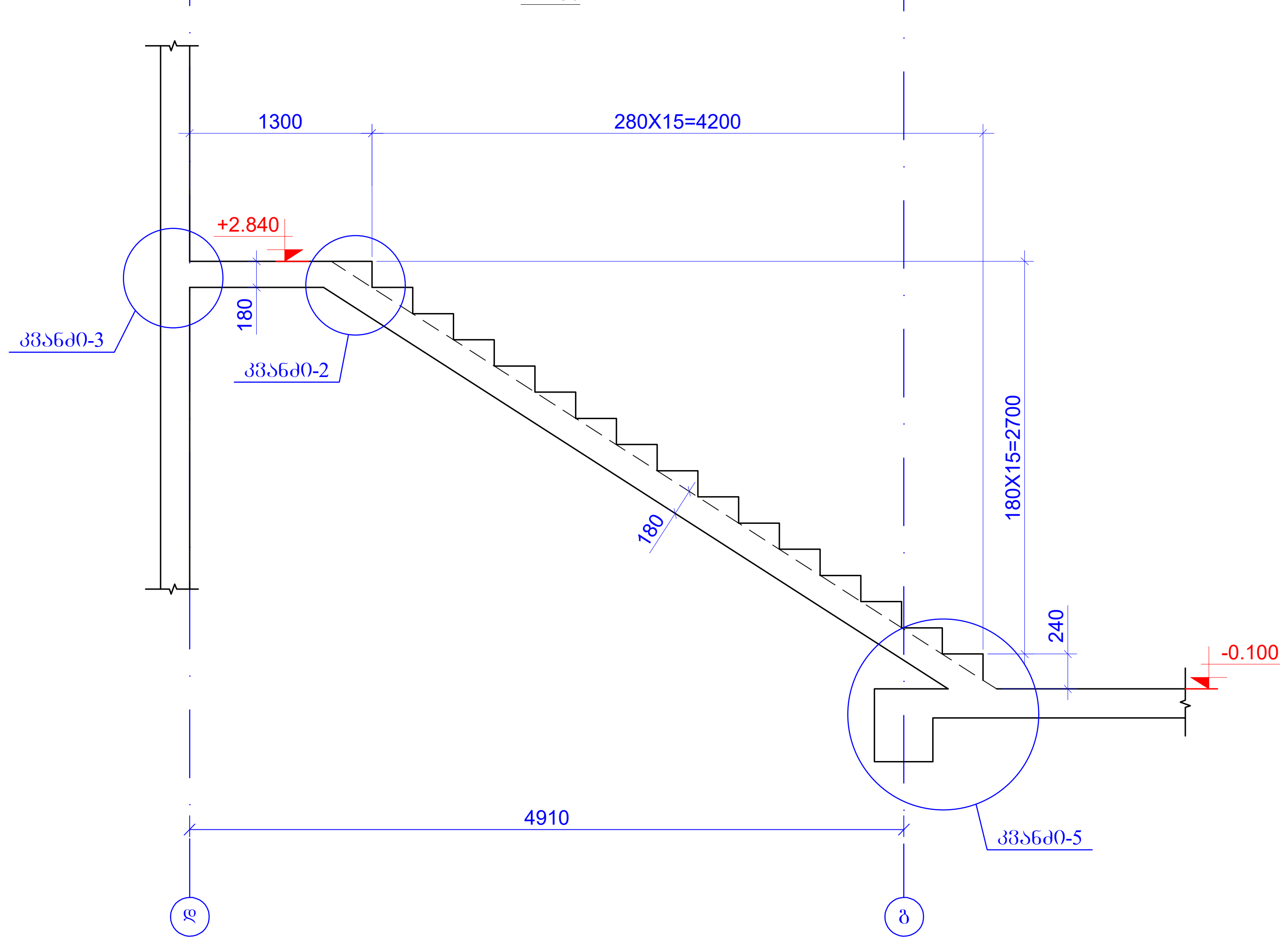
1300
280X15=4200
+2.840
180
კვანძი-3
კვანძი-2
180
180X15=2700
240
-0.100
4910
კვანძი-5
დ
ბ

ჭრილი 2 - 2
მ. 1:50

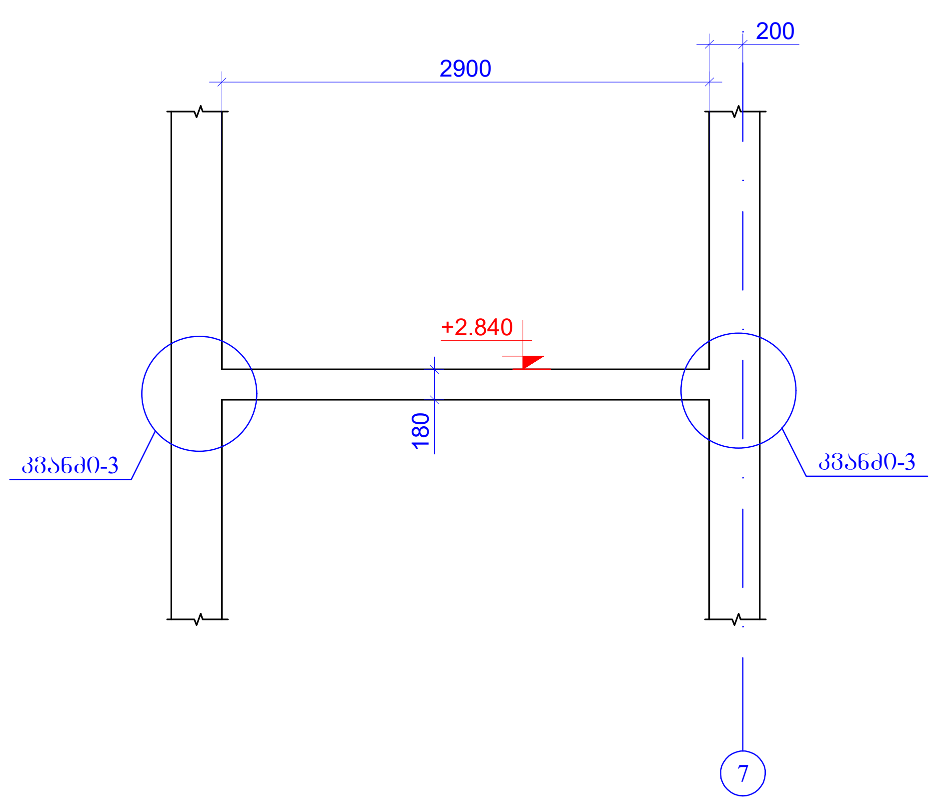
200
2900
+2.840
180
კვანძი-3
კვანძი-3
7

ჭრილი 3 - 3
მ. 1:50

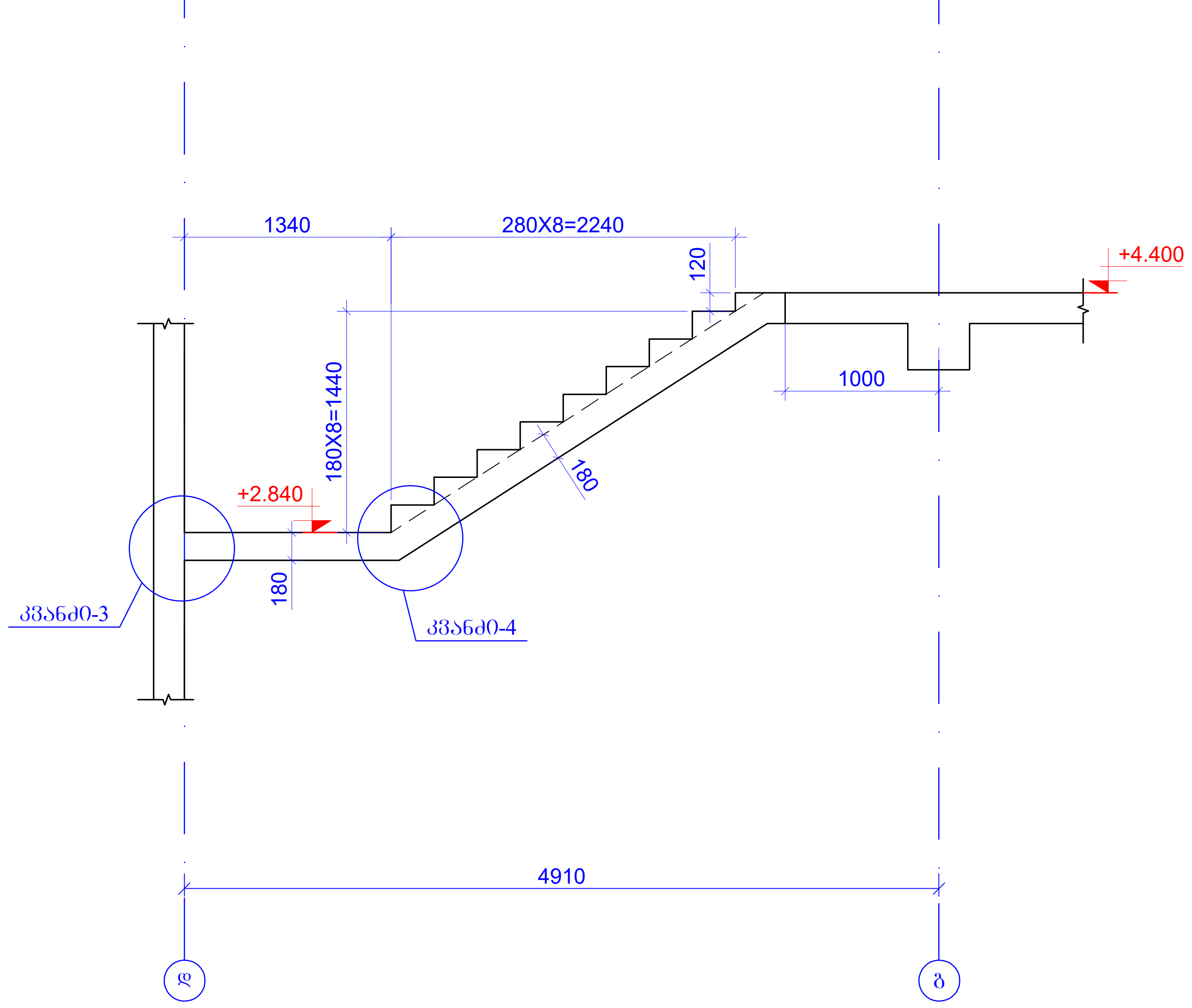
1340
280X8=2240
120
+4.400
180X8=1440
1000
180
+2.840
კვანძი-3
კვანძი-4
4910
დ
ბ

ფურცლის ფორმატი A2	ქ. თბილისი 2026 ფაილის დასახელება:	
პროექტის სახელწოდება: ქ.თბილისი, ანგია ბოჭორიშვილის ქ. №29 მრავალბინიანი საცხოვრებელი სახლი საკ. კოდი 01.11.12.015.264		
თანამდებობა	გვარი	ხელმოწერა
შეასრულა	ზ.ყველაშვილი	
შეამოწმა	თ.მაცაბერიძე	თ.
პროექტის №:	ნახაზის სახელწოდება: კიბე-2 (-0.100 დან +4.400 ნიშნულამდე) ჭრილი 1-1; 2-2; 3-3	
თარიღი: 20 ივლისი 2026		
კონსტრუქციული პროექტი		
სტადია	მუშა პროექტი	
ნახაზის #:	კ- 182	რევიზია: 01

კიბე-2
(+4.400 დან +39.600 ნიშნულამდე)
მ. 1:50

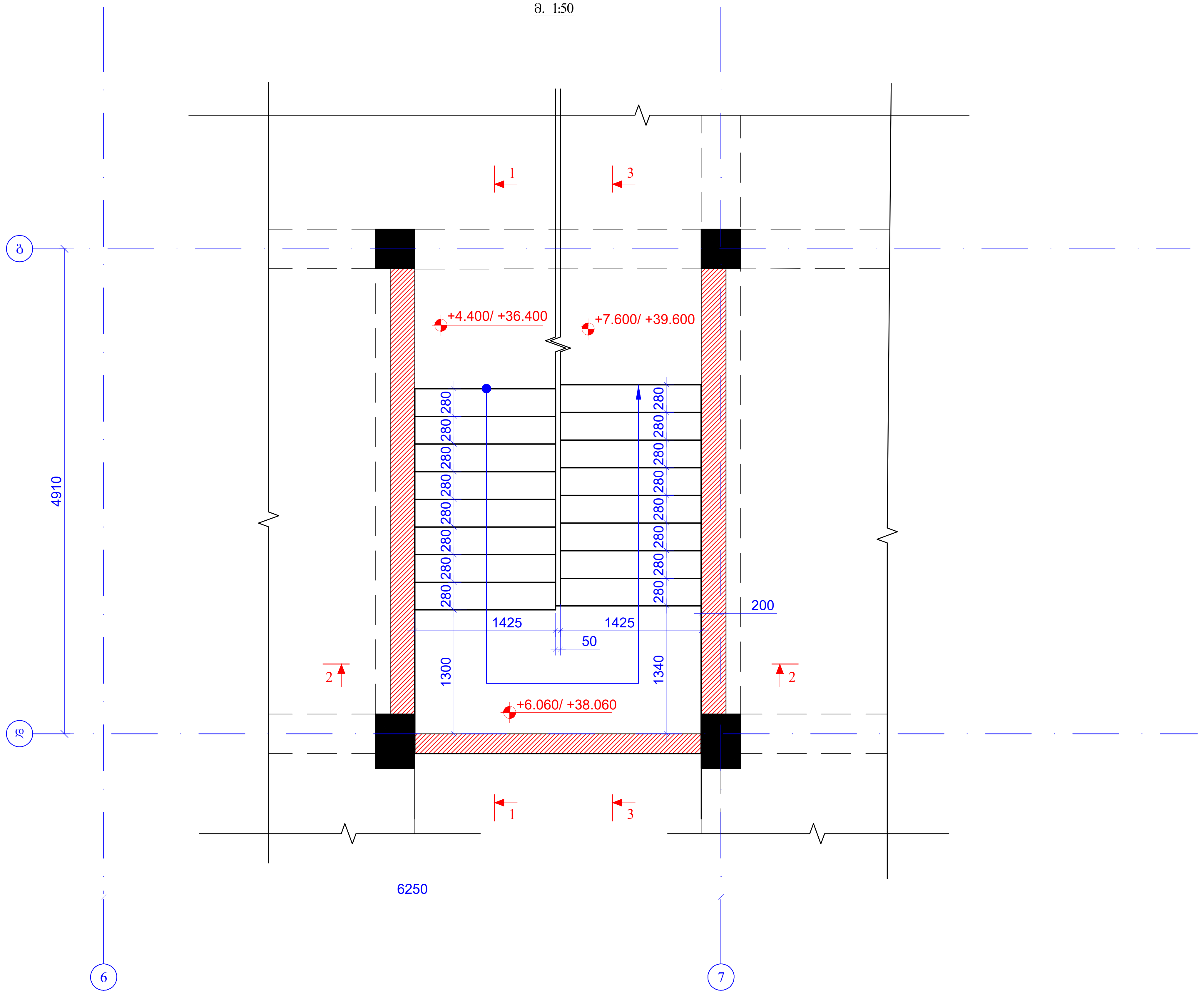
ბ
დ
4910
6
7
6250
1
3
2
+4.400/ +36.400
+7.600/ +39.600
+6.060/ +38.060
280
1425
1425
50
200
1300
1340

ჭრილი 1 - 1
მ. 1:50

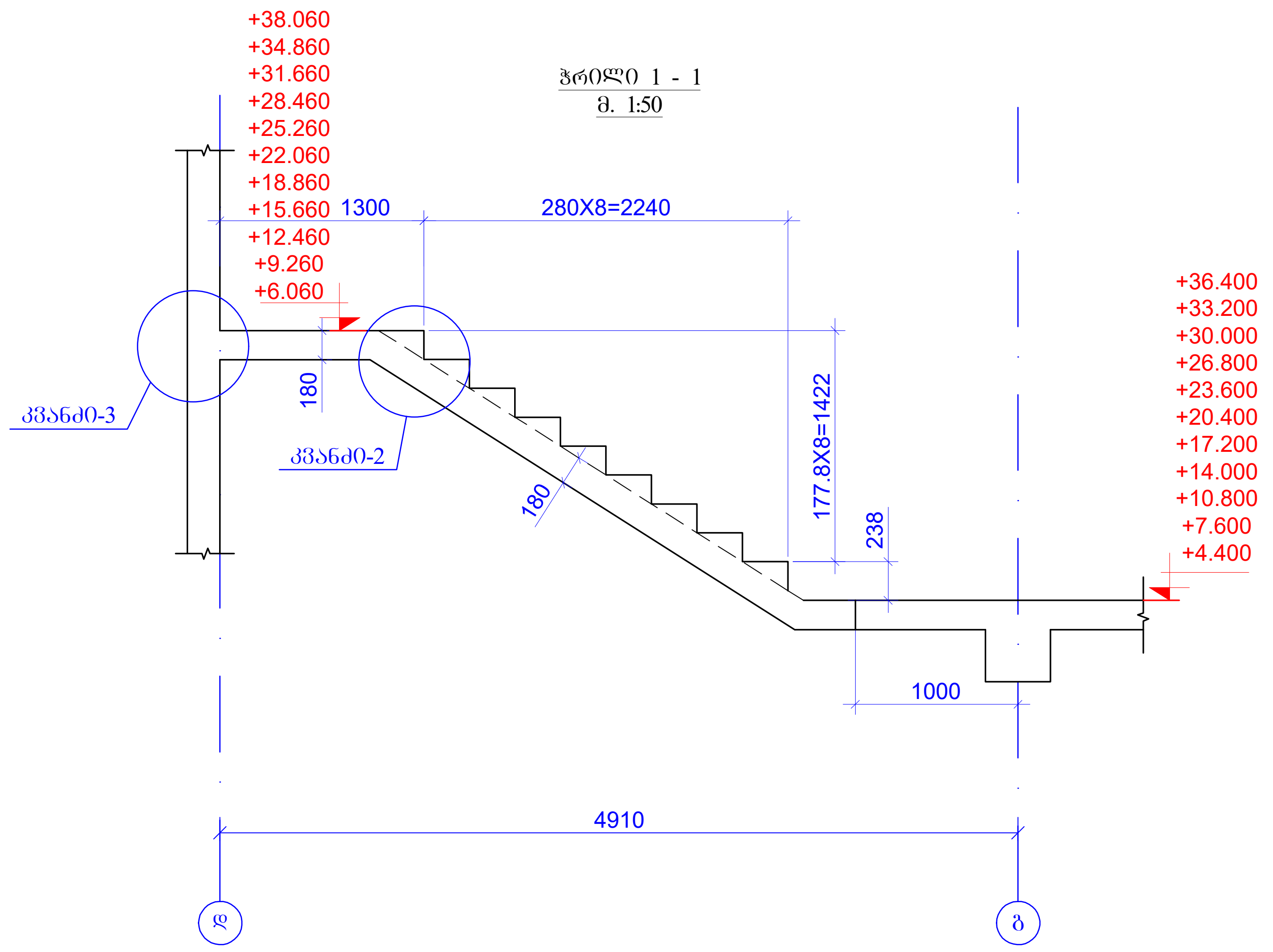
+38.060
+34.860
+31.660
+28.460
+25.260
+22.060
+18.860
+15.660
+12.460
+9.260
+6.060
1300
280X8=2240
180
180
177.8X8=1422
238
1000
+36.400
+33.200
+30.000
+26.800
+23.600
+20.400
+17.200
+14.000
+10.800
+7.600
+4.400
კვანძი-3
კვანძი-2
4910
დ
ბ

ჭრილი 3 - 3
მ. 1:50

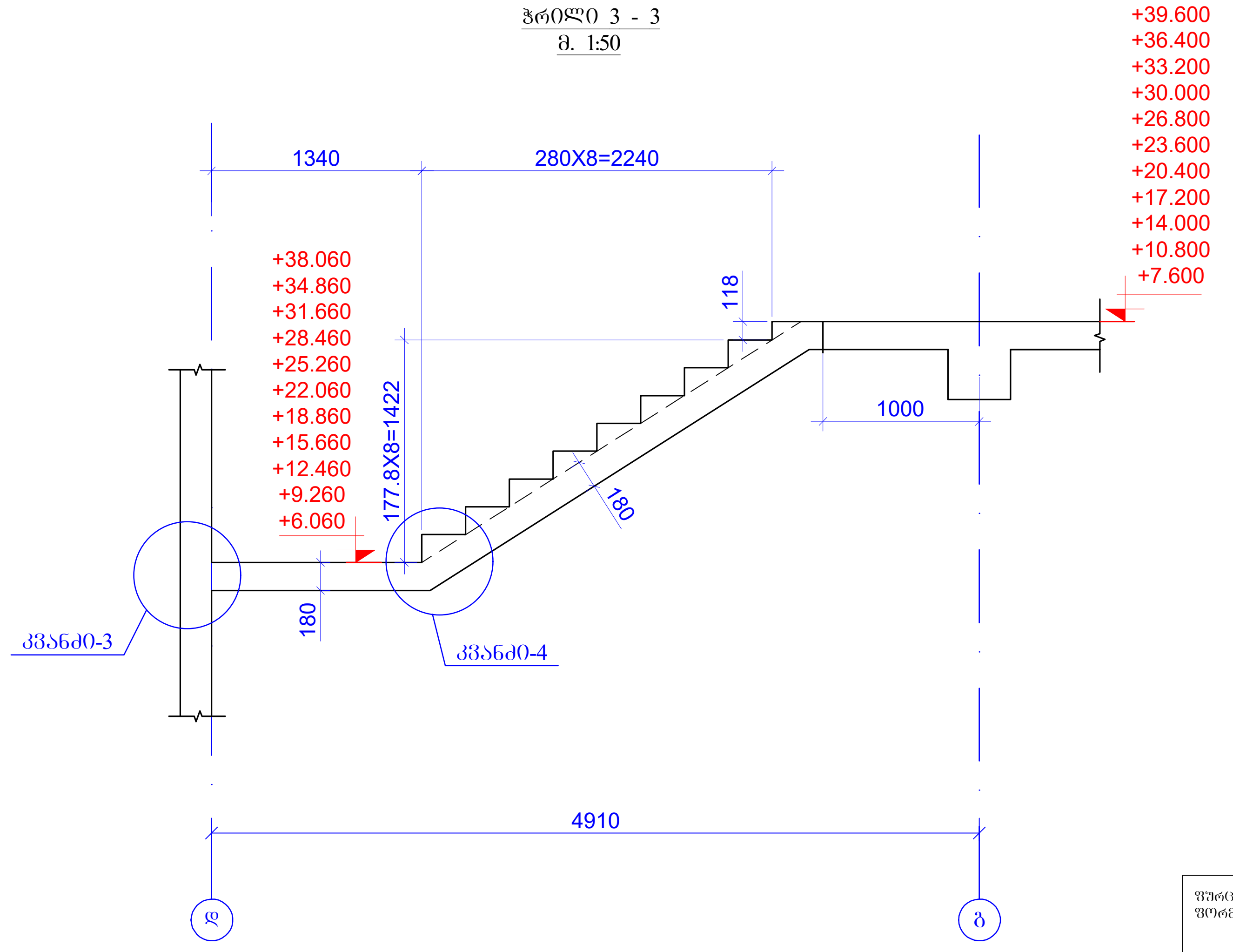
+39.600
+36.400
+33.200
+30.000
+26.800
+23.600
+20.400
+17.200
+14.000
+10.800
+7.600
1340
280X8=2240
118
1000
+38.060
+34.860
+31.660
+28.460
+25.260
+22.060
+18.860
+15.660
+12.460
+9.260
+6.060
177.8X8=1422
180
180
კვანძი-3
კვანძი-4
4910
დ
ბ

ჭრილი 2 - 2
მ. 1:50

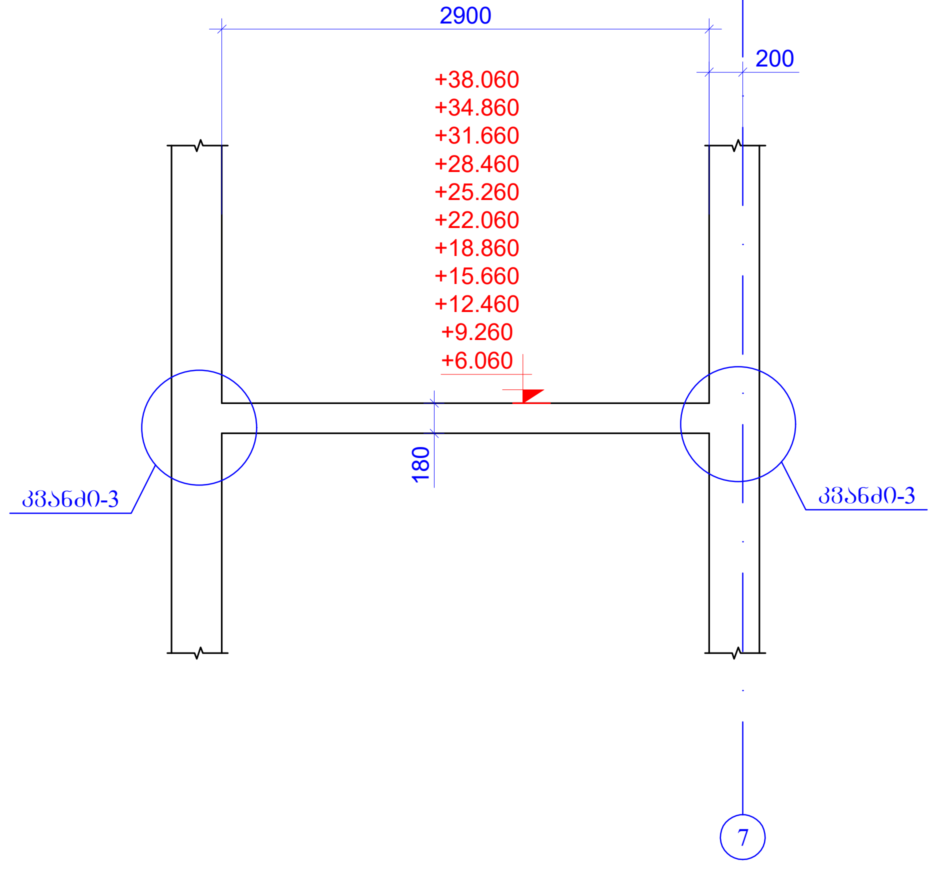
2900
200
+38.060
+34.860
+31.660
+28.460
+25.260
+22.060
+18.860
+15.660
+12.460
+9.260
+6.060
180
კვანძი-3
კვანძი-3
7

ფურცლის ფორმატი A2	ქ. თბილისი 2026 ფაილის დასახელება:	
პროექტის სახელწოდება: ქ.თბილისი, ანგია ბოჭორიშვილის ქ. №29 მრავალბინიანი საცხოვრებელი სახლი საკ. კოდი 01.11.12.015.264		
თანამდებობა	გვარი	ხელმოწერა
შეასრულა	ზ.ყველაშვილი	
შეამოწმა	თ.მაცაბერიძე	თ.
პროექტის №: თარიღი: 20 ივლისი 2026 კონსტრუქციული პროექტი	ნახაზის სახელწოდება: კიბე-2 (+4.400 დან +39.600 ნიშნულამდე) ჭრილი 1-1; 2-2; 3-3	
სტადია	მუშა პროექტი	
ნახაზის #:	კ- 183	რევიზია: 01

"კვანძი-1"
მ.1:20

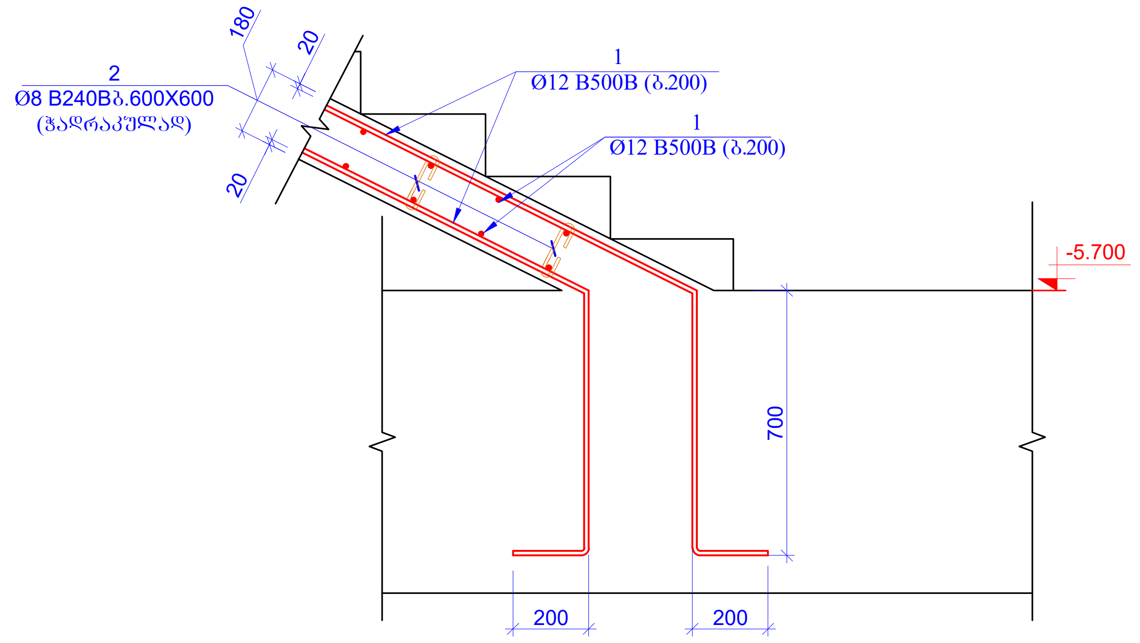
180
20
2
Ø8 B240Bბ.600X600
(ჭადრაკულად)
20
1
Ø12 B500B (ბ.200)
1
Ø12 B500B (ბ.200)
-5.700
700
200
200

"კვანძი-4"
მ.1:20

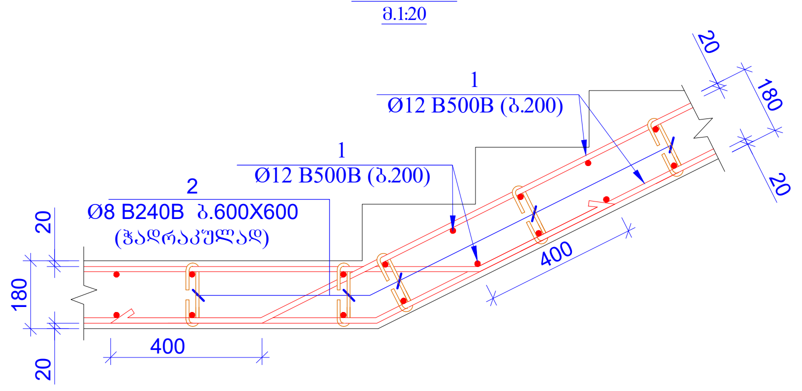
1
Ø12 B500B (ბ.200)
20
180
1
Ø12 B500B (ბ.200)
20
2
Ø8 B240B ბ.600X600
(ჭადრაკულად)
20
180
20
400
400

პოზ.	აღნიშვნა	დასახელება	რაოდ.	წონა, კგ	
		კიბე-1			
		დეტალები		ერთეული (კგ)	სულ (კგ)
1	დაიჭრას ადგილზე	Ø 12 B500B ℓ= 3280000	-	2915.19	2915.19
2		Ø 8 B240B ℓ= 275	420	0.11	45.62
				ჯამი:	2960.81
		ბეტონი B30			36.85

პოზ.	აღნიშვნა	დასახელება	რაოდ.	წონა, კგ	
		კიბე-2			
		დეტალები		ერთეული (კგ)	სულ (კგ)
1	დაიჭრას ადგილზე	Ø 12 B500B ℓ= 3280000	-	2915.19	2915.19
2		Ø 8 B240B ℓ= 275	420	0.11	45.62
				ჯამი:	2960.81
		ბეტონი B30			36.85

"კვანძი-5"
მ.1:20

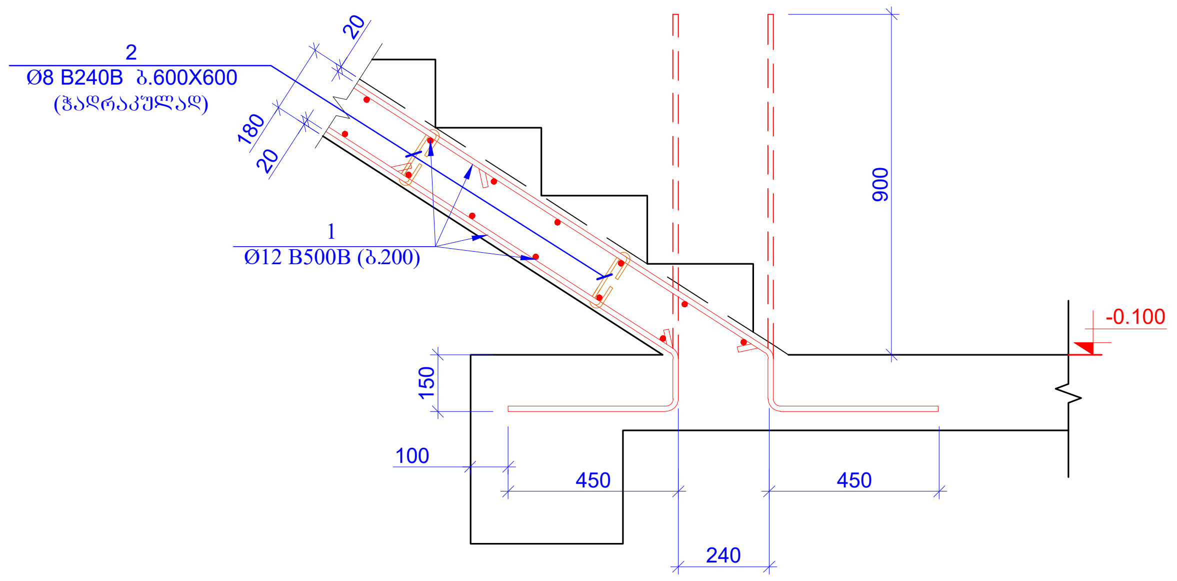
2
Ø8 B240B ბ.600X600
(ჭადრაკულად)
20
180
20
1
Ø12 B500B (ბ.200)
900
-0.100
150
100
450
450
240

"კვანძი-2"
მ.1:20

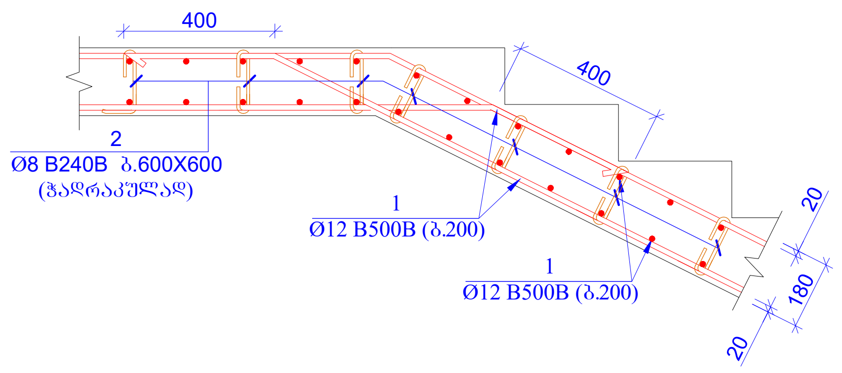
400
400
2
Ø8 B240B ბ.600X600
(ჭადრაკულად)
1
Ø12 B500B (ბ.200)
20
180
20
1
Ø12 B500B (ბ.200)

მასალების ჯამური ხარჯი (კიბეები)												
არმატურის ხარჯი, კგ; სტანდარტი ISO 6935-2:2015/2018												
Ø6 B240B	Ø8 B240B	Ø10B240B	Ø10 B500B	Ø12 B500B	Ø14 B500B	Ø16 B500B	Ø18 B500B	Ø20 B500B	Ø22 B500B	Ø25 B500B	Ø28 B500B	Ø32 B500B
0.00	91.25	0.00	0.00	5830.38	0.00	0.00	0.00	0.00	0.00	0.00	0.00	0.00
											ჯამი:	5921.62
										ბეტონი B30	73.70	მ³

"კვანძი-3"
მ.1:20

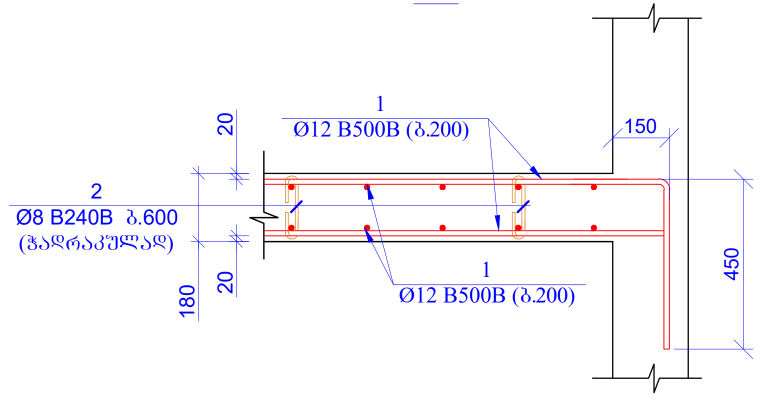
1
Ø12 B500B (ბ.200)
20
150
2
Ø8 B240B ბ.600
(ჭადრაკულად)
20
180
1
Ø12 B500B (ბ.200)
450

პოზ.2

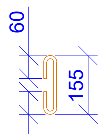

L=275 მმ

ფურცლის ფორმატი A2	ქ. თბილისი 2026	
	ფაილის დასახელება:	
პროექტის სახელწოდება: ქ.თბილისი, ანგია ბოჭორიშვილის ქ. №29 მრავალბინიანი საცხოვრებელი სახლი საკ. კოდი 01.11.12.015.264		
თანამდებობა	გვარი	ხელმოწერა
შეასრულა	ზ.ყველაშვილი	
შეამოწმა	თ.მაცაბერიძე	
პროექტის №:	ნახაზის სახელწოდება: კვანძი 1; 2; 3; 4; 5 სპეციფიკაცია	
თარიღი: 20 ივლისი 2026		
კონსტრუქციული პროექტი		
სტადია	მუშა პროექტი	
ნახაზის #:	კ- 184	რევიზია: 01

პანდუსის საძირკვლის ფილის არმირების გეგმა
ნიშნ. -5.700
მ. 1:100

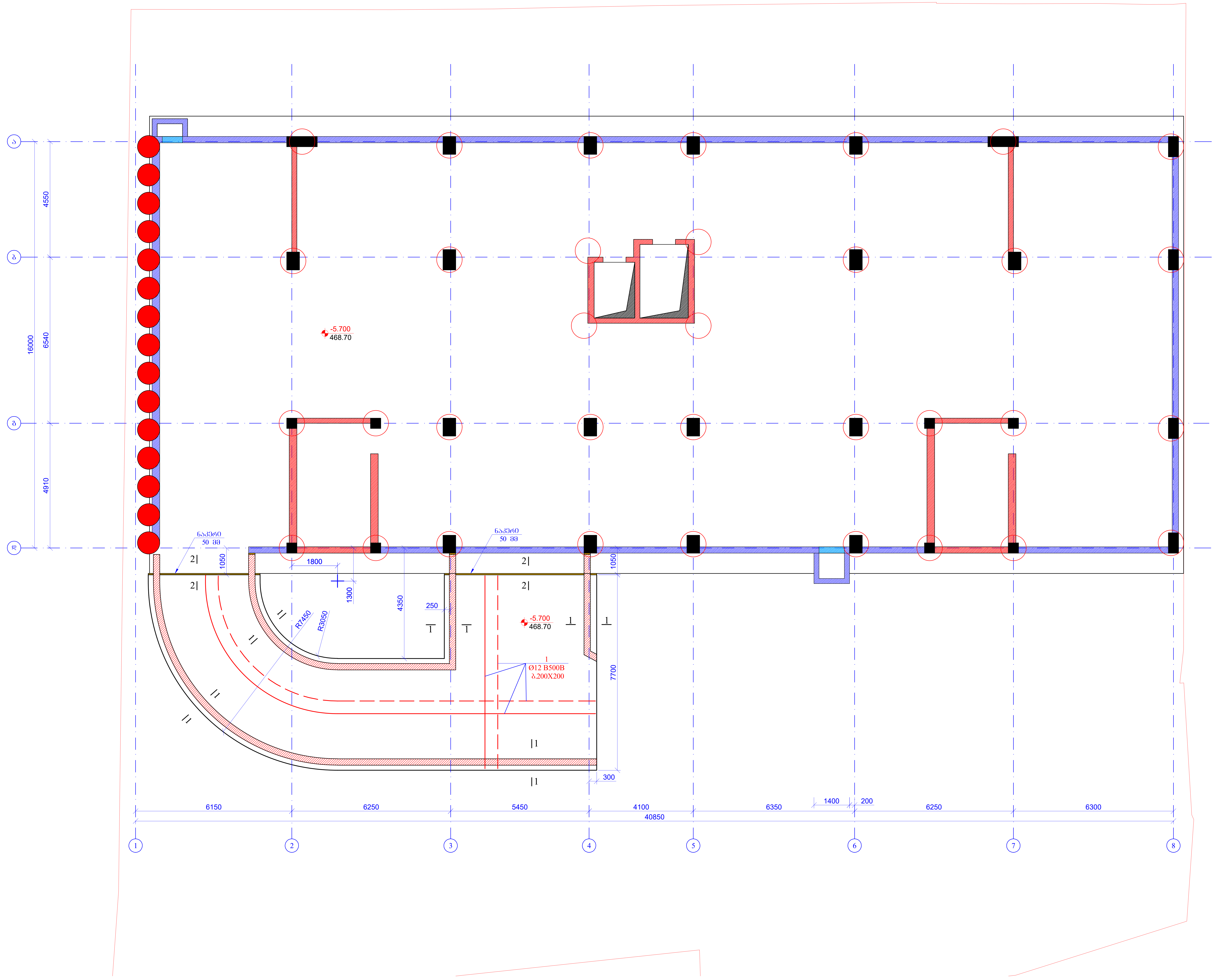
ა
ბ
გ
დ
4550
6540
4910
16000
-5.700
468.70
ნაკერი
50 მმ
ნაკერი
50 მმ
2|
2|
2|
2|
1050
1800
1300
4350
250
R7450
R3050
1
1
1
1
1
Ø12 B500B
ბ.200X200
1050
7700
|1
|1
300
6150
6250
5450
4100
6350
1400
200
6250
6300
40850
1
2
3
4
5
6
7
8

ფურცლის ფორმატი A2	ქ. თბილისი 2026
	ფაილის დასახელება:

პროექტის სახელწოდება:

ქ.თბილისი, ანგია ბოჭორიშვილის ქ. №29
მრავალბინიანი საცხოვრებელი სახლი
საკ. კოდი 01.11.12.015.264

თანამდებობა	გვარი	ხელმოწერა
შეასრულა	ზ.ყველაშვილი	
შეამოწმა	თ.მაცაბერიძე	თ.

პროექტის №:	ნახაზის სახელწოდება: პანდუსის საძირკვლის ფილის არმირების გეგმა ნიშნ. -5.700
თარიღი: 20 ივლისი 2026	
კონსტრუქციული პროექტი	
სტადია	მუშა პროექტი
ნახაზის #:	კ- 185 რევიზია: 01

ჭრილი 1-1
მ 1:20

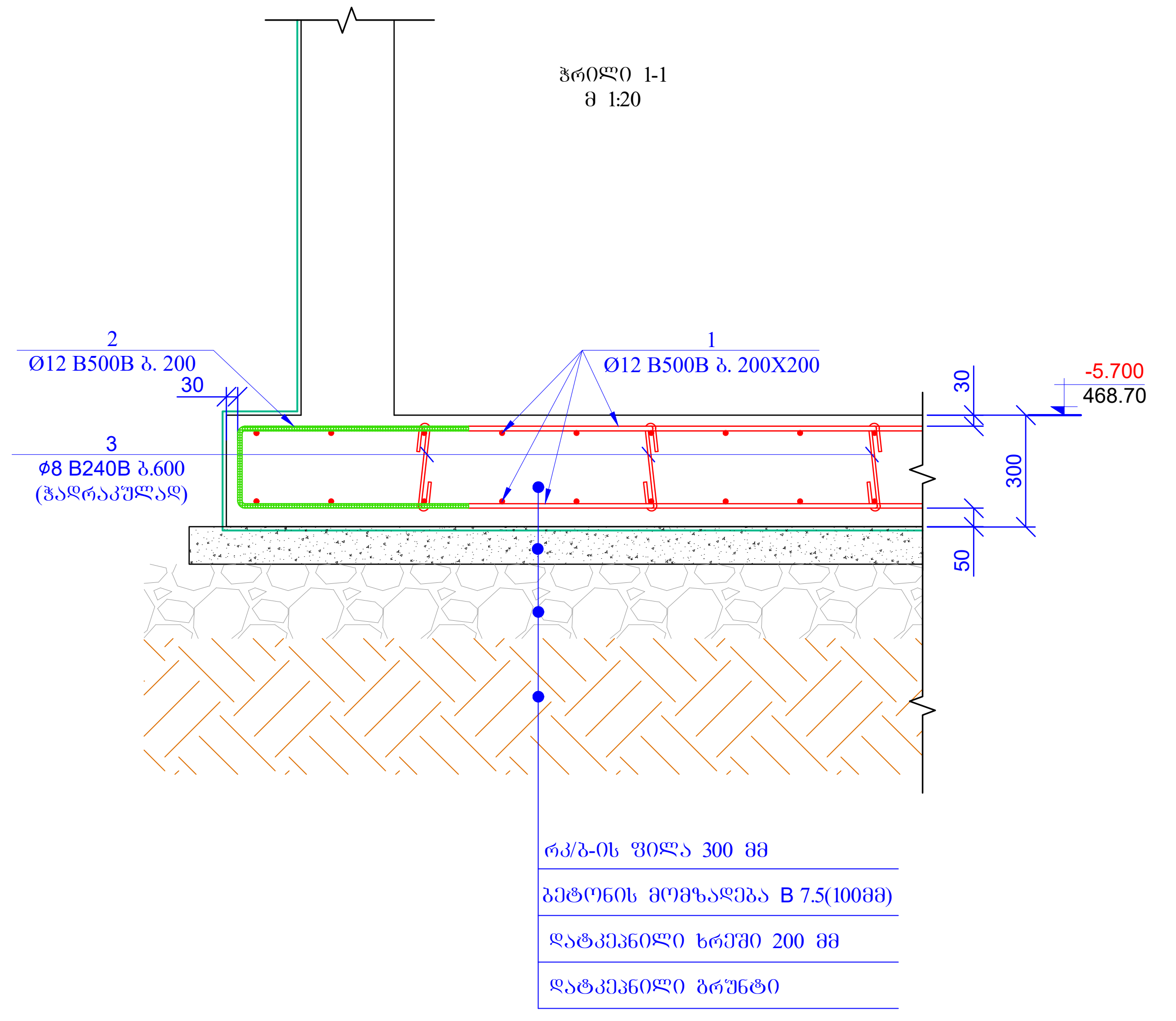
2
Ø12 B500B ბ. 200
30
3
ϕ8 B240B ბ.600
(ჭადრაკულად)
1
Ø12 B500B ბ. 200X200
30
300
50
-5.700
468.70
რკ/ბ-ის ფილა 300 მმ
ბეტონის მომზადება B 7.5(100მმ)
დატკეპნილი ხრეში 200 მმ
დატკეპნილი გრუნტი

ჭრილი 2-2
მ 1:20

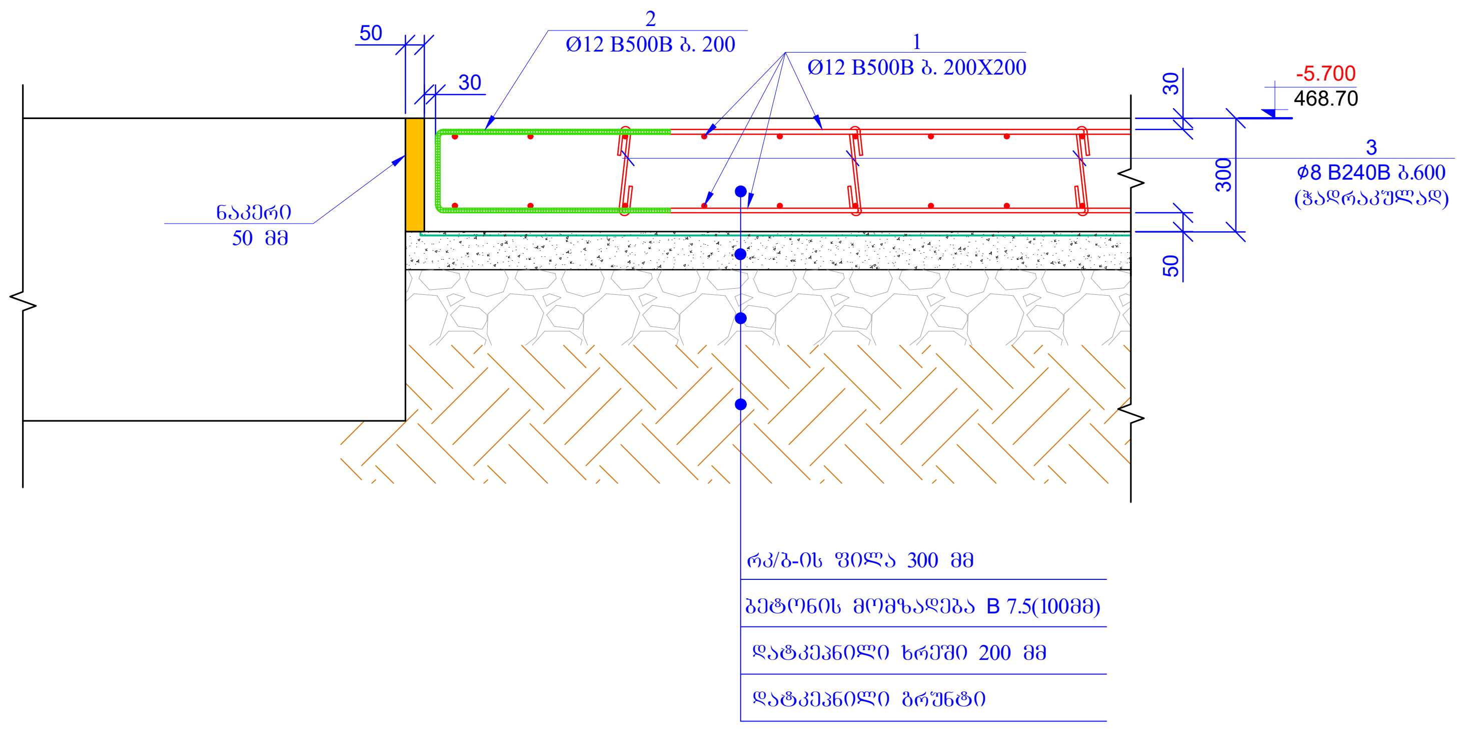
50
2
Ø12 B500B ბ. 200
30
1
Ø12 B500B ბ. 200X200
ნაკერი
50 მმ
30
300
50
-5.700
468.70
3
ϕ8 B240B ბ.600
(ჭადრაკულად)
რკ/ბ-ის ფილა 300 მმ
ბეტონის მომზადება B 7.5(100მმ)
დატკეპნილი ხრეში 200 მმ
დატკეპნილი გრუნტი

კოზ. 2

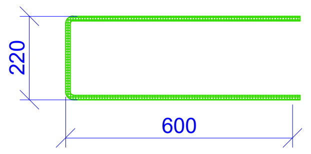

L= 1420 მმ

კოზ. 3

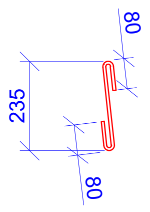

L= 395 მმ

ხედი ა-ა
მ 1:20

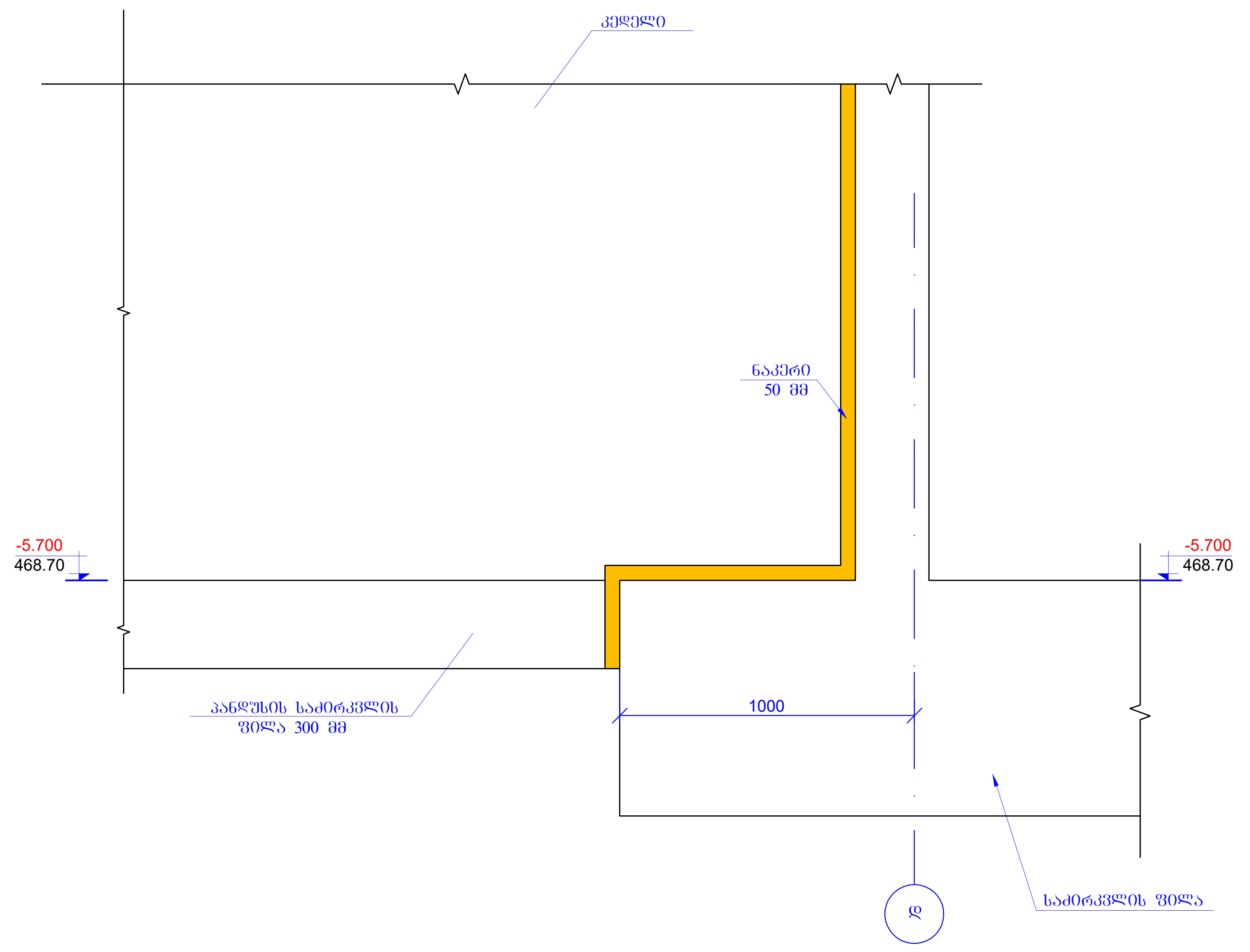
კედელი
ნაკერი
50 მმ
-5.700
468.70
-5.700
468.70
პანდუსის საძირკვლის
ფილა 300 მმ
1000
დ
საძირკვლის ფილა

კოზ.	აღნიშვნა	დასახელება	რაოდ.	წონა, კგ	
		საძირკვლის ფილა ნიშნ. -5.700		ცალი	
		დეტალები		ერთეული (კგ)	სულ (კგ)
1	დაიჭრას ადგილზე	Ø 12 B500B ℓ= 2180000	-	1937.53	1937.53
2		Ø 12 B500B ℓ= 1420	250	1.26	315.52
3		Ø 8 B240B ℓ= 395	280	0.16	43.69
				Σ =	2296.74
				ერთეული ($მ^3$)	სულ ($მ^3$)
		ბეტონი B25W6		30.60	
		ბეტონი B15		10.30	

ფურცლის ფორმატი A2	ქ. თბილისი 2026 ფაილის დასახელება:

პროექტის სახელწოდება:

ქ.თბილისი, ანგია ბოჭორიშვილის ქ. №29
მრავალბინიანი საცხოვრებელი სახლი
საკ. კოდი 01.11.12.015.264

თანამდებობა	გვარი	ხელმოწერა
შეასრულა	ზ.ქველაშვილი	
შეამოწმა	თ.მაცაბერიძე	თ.

პროექტის №:

თარიღი:
20 ივლისი 2026

კონსტრუქციული
პროექტი

ნახაზის სახელწოდება:

ჭრილი 1-1; 2-2
ხედი ა-ა
სპეციფიკაცია

სტადია: მუშა პროექტი

ნახაზის #: კ- 186

რევიზია: 01

კედლების განლაგების გეგმა

ნიშნ. -5.700

მ. 1:100

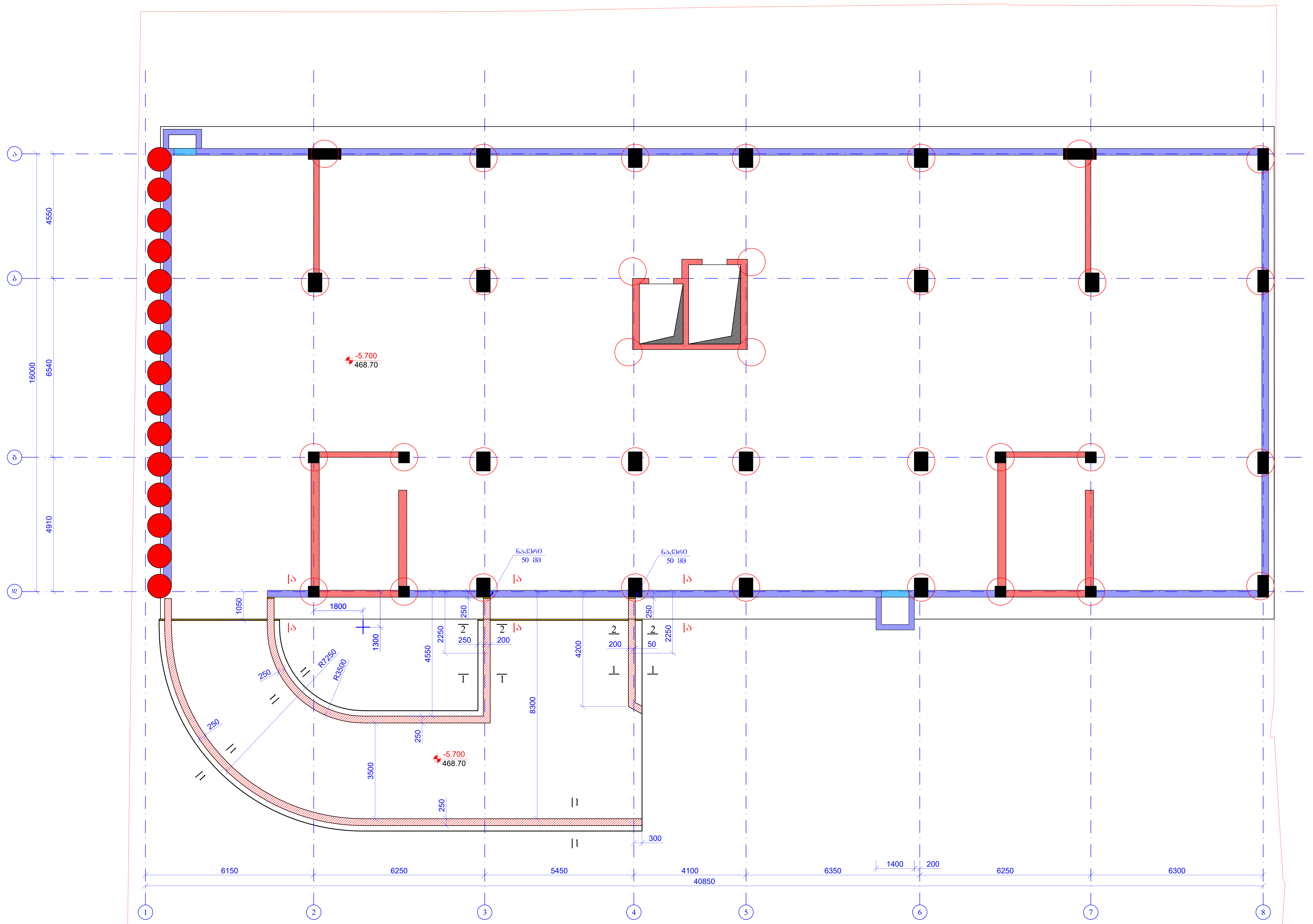
ა
ბ
გ
დ
4550
6540
4910
16000
-5.700
468.70
ნაკერი
50 მმ
ნაკერი
50 მმ
ა
ა
ა
ა
ა
ა
1050
1800
1300
250
R7250
R3500
250
250
4550
2250
250
2
250
2
200
2
200
2
50
250
2250
4200
1
1
1
1
8300
250
3500
-5.700
468.70
250
1
1
300
6150
6250
5450
4100
6350
1400
200
6250
6300
40850
1
2
3
4
5
6
7
8

ფურცლის ფორმატი A2	ქ. თბილისი 2026
	ფაილის დასახელება:

პროექტის სახელწოდება:

ქ.თბილისი, ანგია ბოჭორიშვილის ქ. №29
მრავალბინიანი საცხოვრებელი სახლი
საკ. კოდი 01.11.12.015.264

თანამდებობა	გვარი	ხელმოწერა
შეასრულა	ზ.ყველაშვილი	
შეამოწმა	თ.მაცაბერიძე	თ.

პროექტის №:

თარიღი:
20 ივლისი 2026

კონსტრუქციული პროექტი

ნახაზის სახელწოდება:

კედლების განლაგების გეგმა
ნიშნ. -5.700

სტადია	მუშა პროექტი	
ნახაზის #:	კ- 187	რევიზია: 01

ჭრილი 1-1
მ 1:20

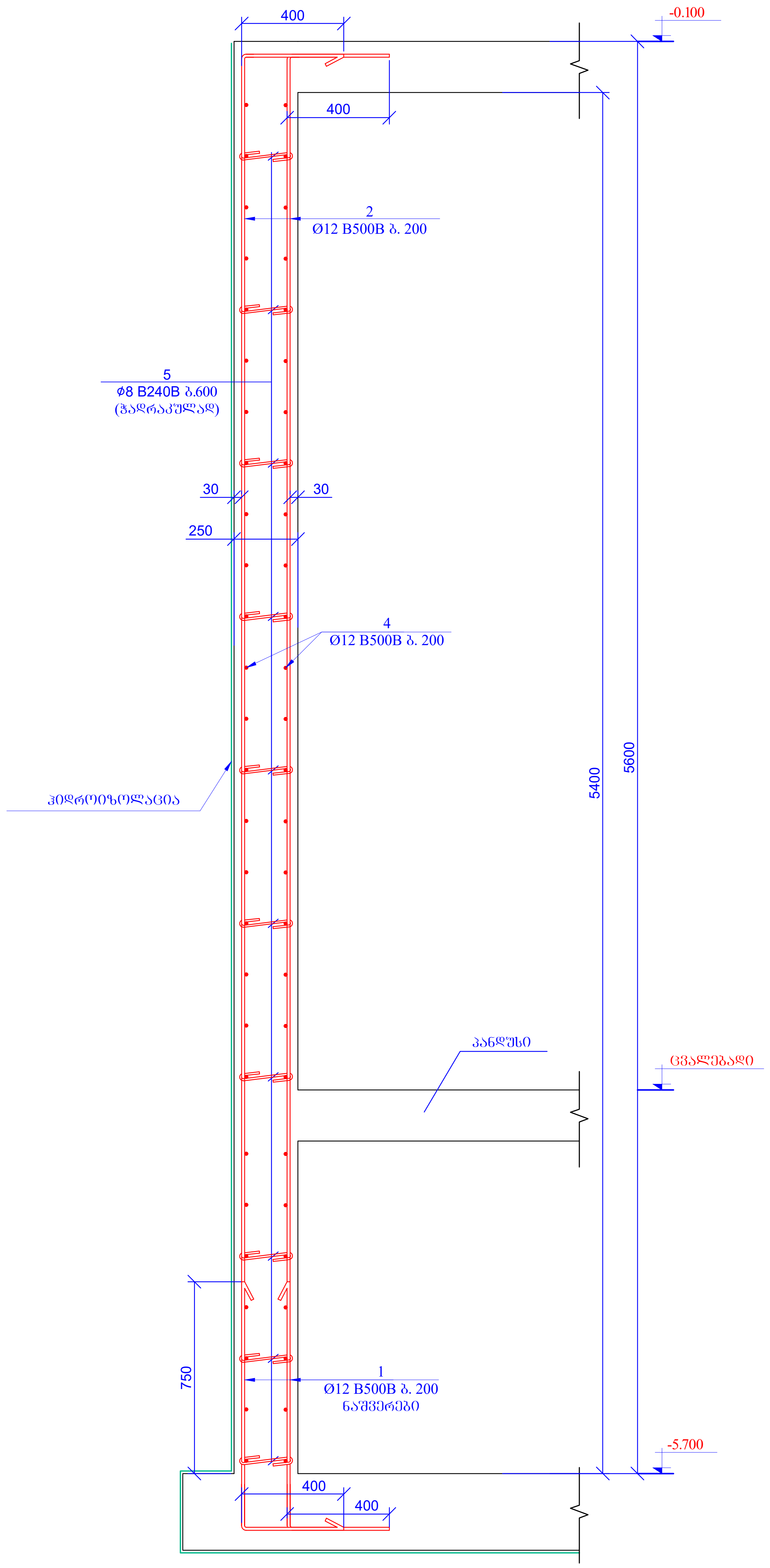
400
-0.100
400
2
Ø12 B500B ბ. 200
5
ϕ8 B240B ბ.600
(ჭადრაკულად)
30
30
250
4
Ø12 B500B ბ. 200
5400
5600
ჰიდროიზოლაცია
პანდუსი
ცვალებადი
750
1
Ø12 B500B ბ. 200
ნაშვერები
-5.700
400
400

ჭრილი 2-2
მ 1:20

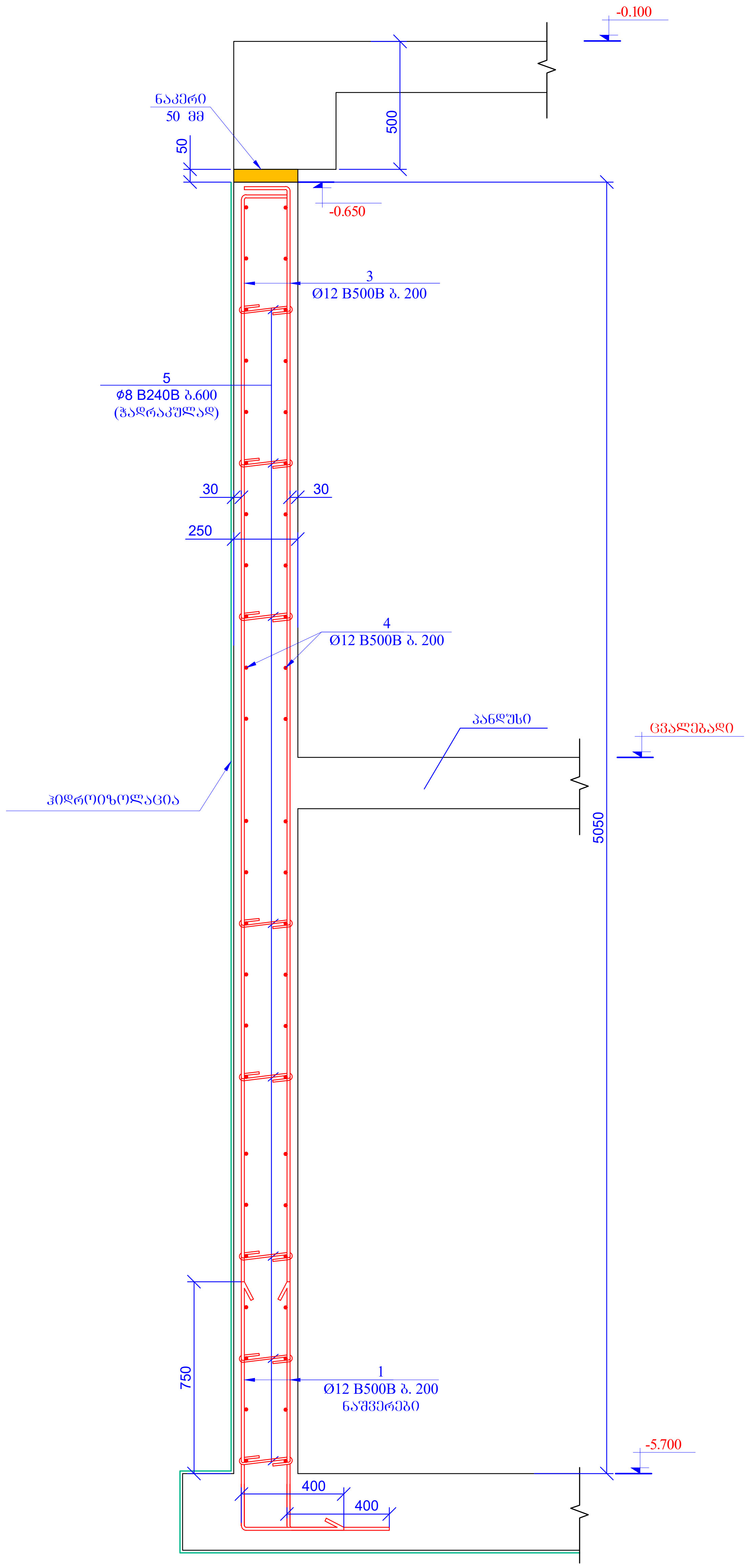
-0.100
ნაკერი
50 მმ
50
500
-0.650
3
Ø12 B500B ბ. 200
5
ϕ8 B240B ბ.600
(ჭადრაკულად)
30
30
250
4
Ø12 B500B ბ. 200
პანდუსი
ცვალებადი
5050
ჰიდროიზოლაცია
750
1
Ø12 B500B ბ. 200
ნაშვერები
-5.700
400
400

პოზ.	აღნიშვნა	დასახელება	რაოდ.	წონა, კგ	
		კედლები ნიშნ. -5.700		ცალი	
		დეტალები		ერთეული (კგ)	სულ (კგ)
1		Ø 12 B500B ℓ= 1450	430	1.29	554.15
2		Ø 12 B500B ℓ= 5900	390	5.24	2045.08
3		Ø 12 B500B ℓ= 5200	40	4.62	184.87
4	დაიჭრას ადგილზე	Ø 12 B500B ℓ= 2500000	-	2221.94	2221.94
5		Ø 8 B240B ℓ= 365	640	0.14	92.27
				Σ =	5098.31
				ერთეული (მ^3)	სულ (მ^3)
		ბეტონი B25W6		58.05	

პოზ. 5
მ. 1:10

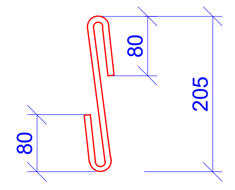

L=365 მმ

ფურცლის ფორმატი A2	ქ. თბილისი 2026
	ფაილის დასახელება:

პროექტის სახელწოდება:

ქ.თბილისი, ანგია ბოჭორიშვილის ქ. №29
მრავალბინიანი საცხოვრებელი სახლი
საკ. კოდი 01.11.12.015.264

თანამდებობა	გვარი	ხელმოწერა
შეასრულა	ზ.ქველაშვილი	
შეამოწმა	თ.მაცაბერიძე	თ.

პროექტის №:
თარიღი:
20 ივლისი 2026
კონსტრუქციული პროექტი

ნახაზის სახელწოდება:
ჭრილი 1-1; 2-2
სპეციფიკაცია

სტადია	მუშა პროექტი
ნახაზის #:	კ- 188 რევიზია: 01

პანდუსის ფილის
არმირების გეგმა
ნიშნ. -5.700
მ. 1:100

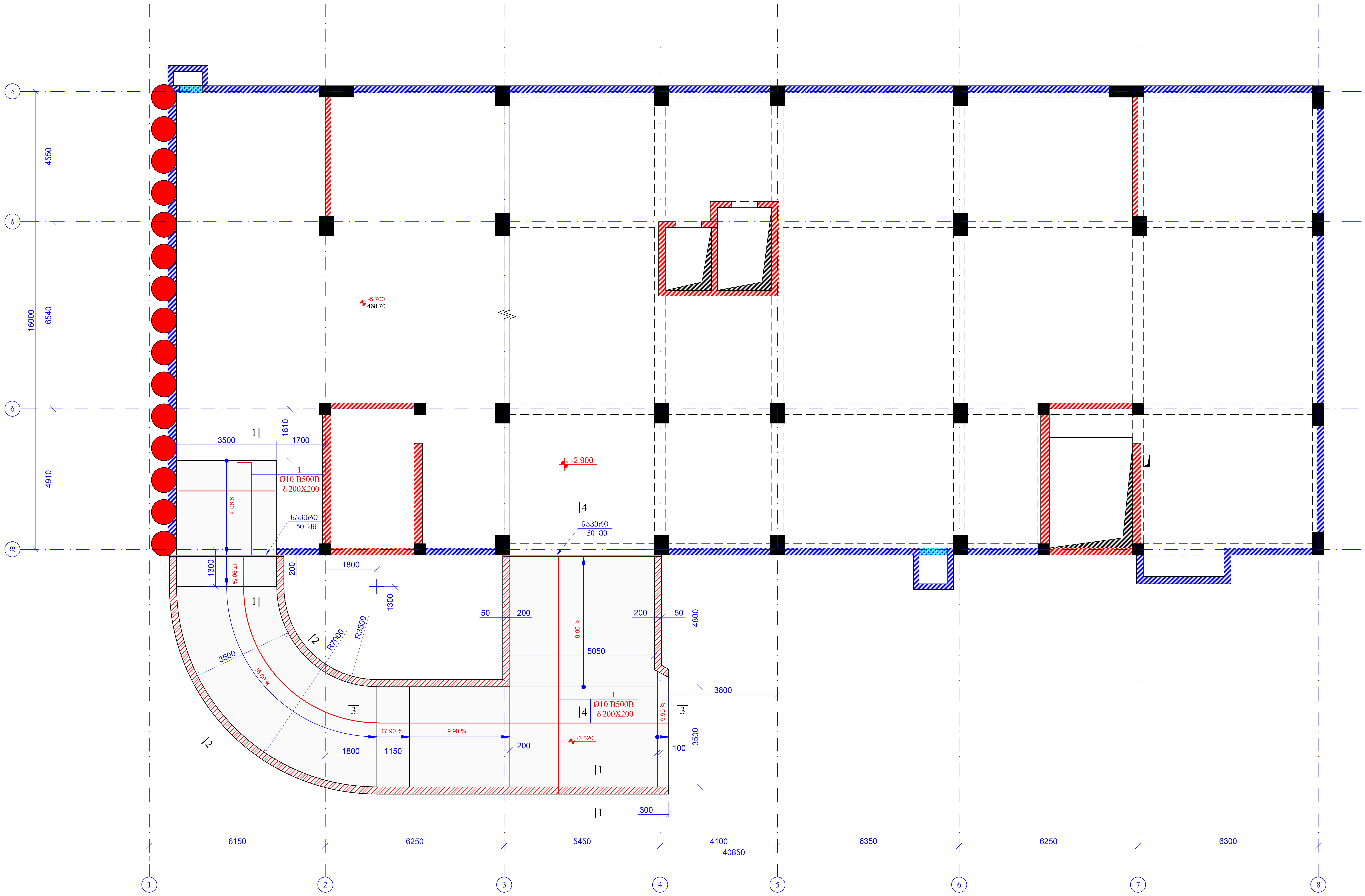
ა
ბ
გ
დ
4550
6540
4910
16000
-5.700
468.70
-2.900
3500
1810
1700
1|
1
Ø10 B500B
ბ.200X200
9.90 %
ნაკერი
50 მმ
|4
ნაკერი
50 მმ
1300
17.90 %
200
1800
1300
1|
R7000
R3500
|2
3500
16.00 %
50
200
200
50
4800
9.90 %
5050
3800
1
Ø10 B500B
ბ.200X200
|4
3
3
9.90 %
17.90 %
9.90 %
1800
1150
200
-3.320
100
3500
|2
|1
|1
300
6150
6250
5450
4100
6350
6250
6300
40850
1
2
3
4
5
6
7
8

ფურცლის ფორმატი A2	ქ. თბილისი 2026 ფაილის დასახელება:

პროექტის სახელწოდება:

ქ.თბილისი, ანგია ბოჭორიშვილის ქ. №29
მრავალბინიანი საცხოვრებელი სახლი
საკ. კოდი 01.11.12.015.264

თანამდებობა	გვარი	ხელმოწერა
შეასრულა	ზ.ყველაშვილი	
შეამოწმა	თ.მაცაბერიძე	

პროექტის №:	ნახაზის სახელწოდება: პანდუსის ფილის არმირების გეგმა ნიშნ. -5.700
თარიღი: 20 ივლისი 2026	
კონსტრუქციული პროექტი	
სტადია	მუშა პროექტი
ნახაზის #:	კ- 189 / რევიზია: 01

ჭრილი 1-1
მ 1:20

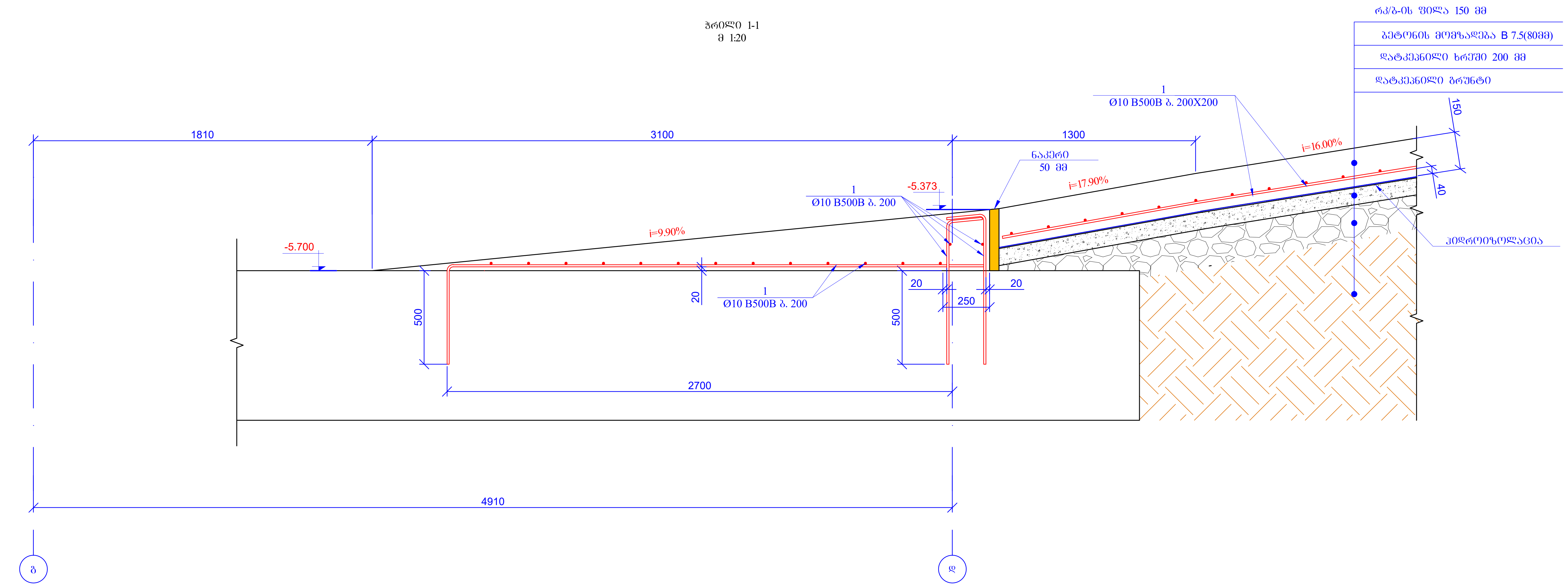
რკ/ბ-ის ფილა 150 მმ
ბეტონის მომზადება B 7.5(80მმ)
დატკეპნილი ხრეში 200 მმ
დატკეპნილი გრუნტი
1
Ø10 B500B ბ. 200X200
1810
3100
1300
ნაკერი
50 მმ
-5.373
i=17.90%
i=16.00%
1
Ø10 B500B ბ. 200
-5.700
i=9.90%
150
40
ჰიდროიზოლაცია
20
1
Ø10 B500B ბ. 200
500
20
20
250
500
2700
4910
გ
დ

ჭრილი 2-2
მ 1:20

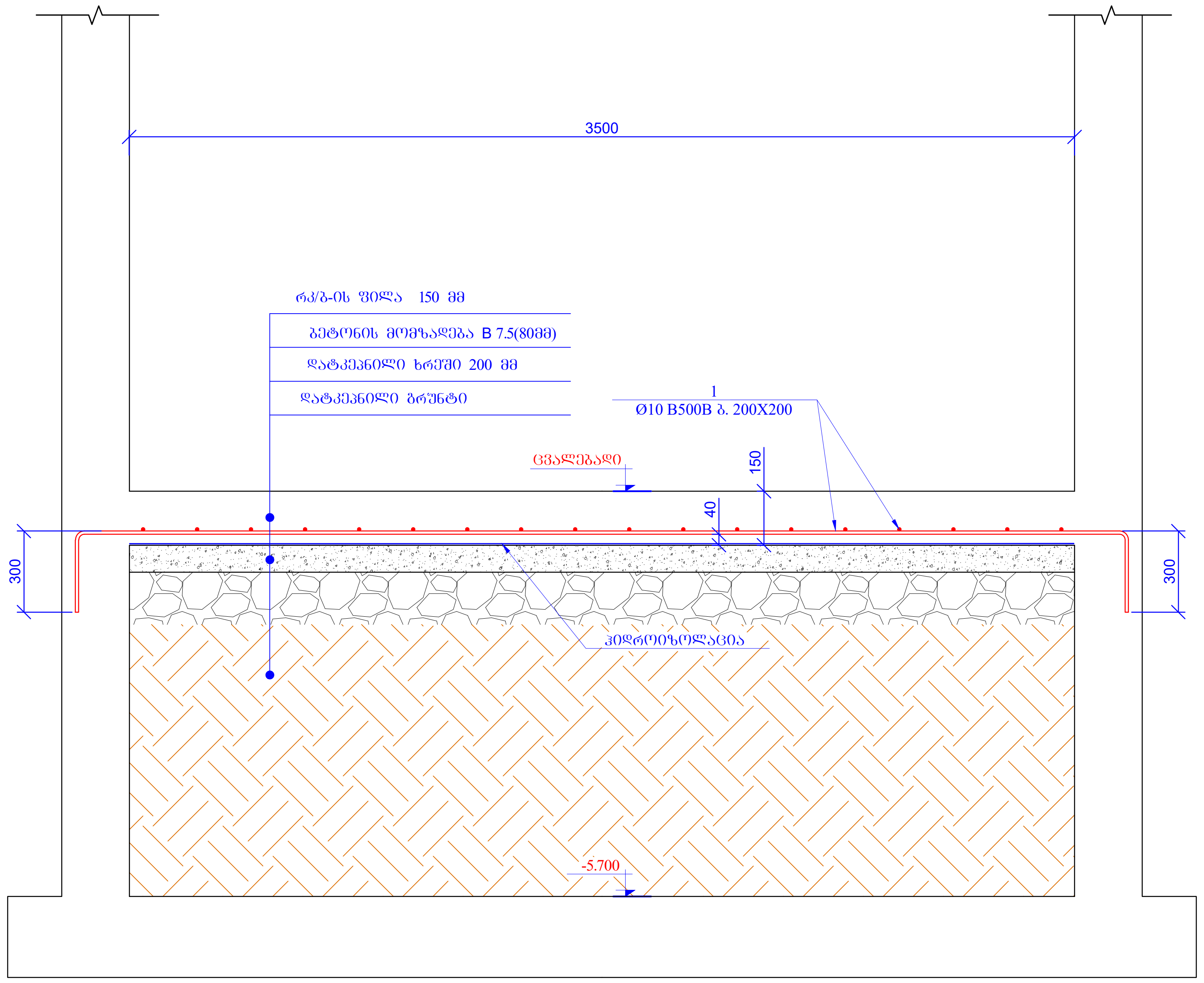
3500
რკ/ბ-ის ფილა 150 მმ
ბეტონის მომზადება B 7.5(80მმ)
დატკეპნილი ხრეში 200 მმ
დატკეპნილი გრუნტი
1
Ø10 B500B ბ. 200X200
ცვალებადი
150
40
300
300
ჰიდროიზოლაცია
-5.700

ჭრილი 3-3
მ 1:20

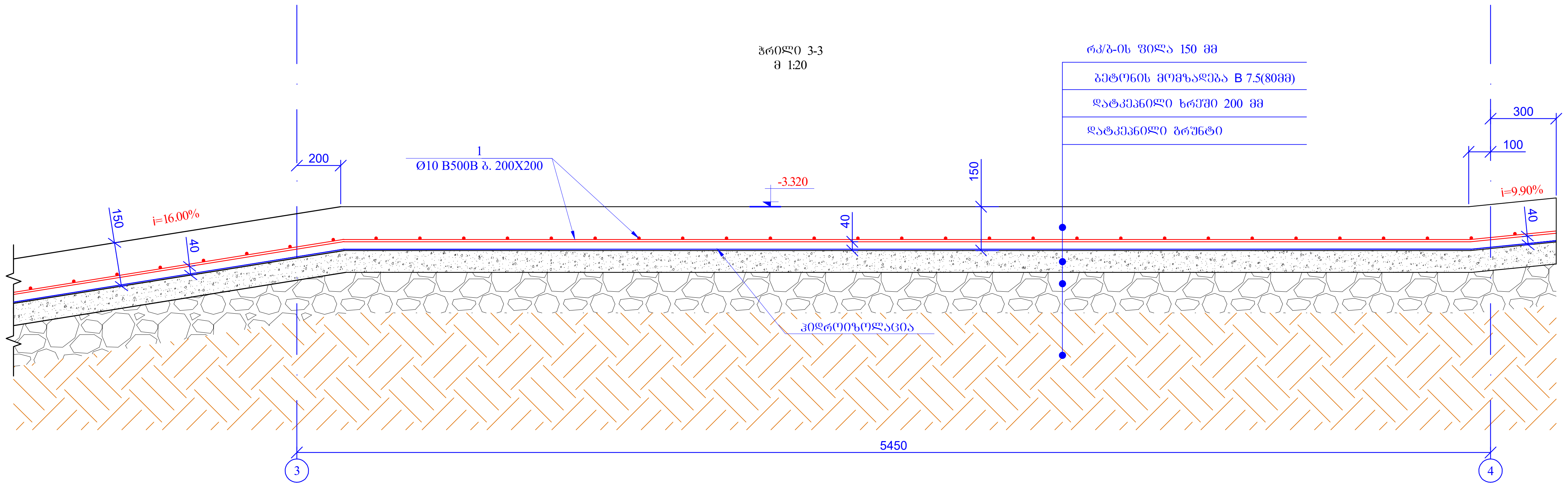
რკ/ბ-ის ფილა 150 მმ
ბეტონის მომზადება B 7.5(80მმ)
დატკეპნილი ხრეში 200 მმ
დატკეპნილი გრუნტი
300
200
1
Ø10 B500B ბ. 200X200
-3.320
100
150
i=9.90%
150
i=16.00%
40
40
40
ჰიდროიზოლაცია
5450
3
4

ფურცლის ფორმატი A2	ქ. თბილისი 2026
	ფაილის დასახელება:

პროექტის სახელწოდება:

ქ.თბილისი, ანგია ბოჭორიშვილის ქ. №29
მრავალბინიანი საცხოვრებელი სახლი
საკ. კოდი 01.11.12.015.264

თანამდებობა	გვარი	ხელმოწერა
შეასრულა	ზ.ქველაშვილი	
შეამოწმა	თ.მაცაბერიძე	თ.

პროექტის №:	ნახაზის სახელწოდება:
თარიღი: 20 ივლისი 2026	ჭრილი 1-1; 2-2; 3-3
კონსტრუქციული პროექტი	
სტადია	მუშა პროექტი
ნახაზის #:	კ- 190
	რევიზია: 01

ჭრილი 4-4
მ 1:20

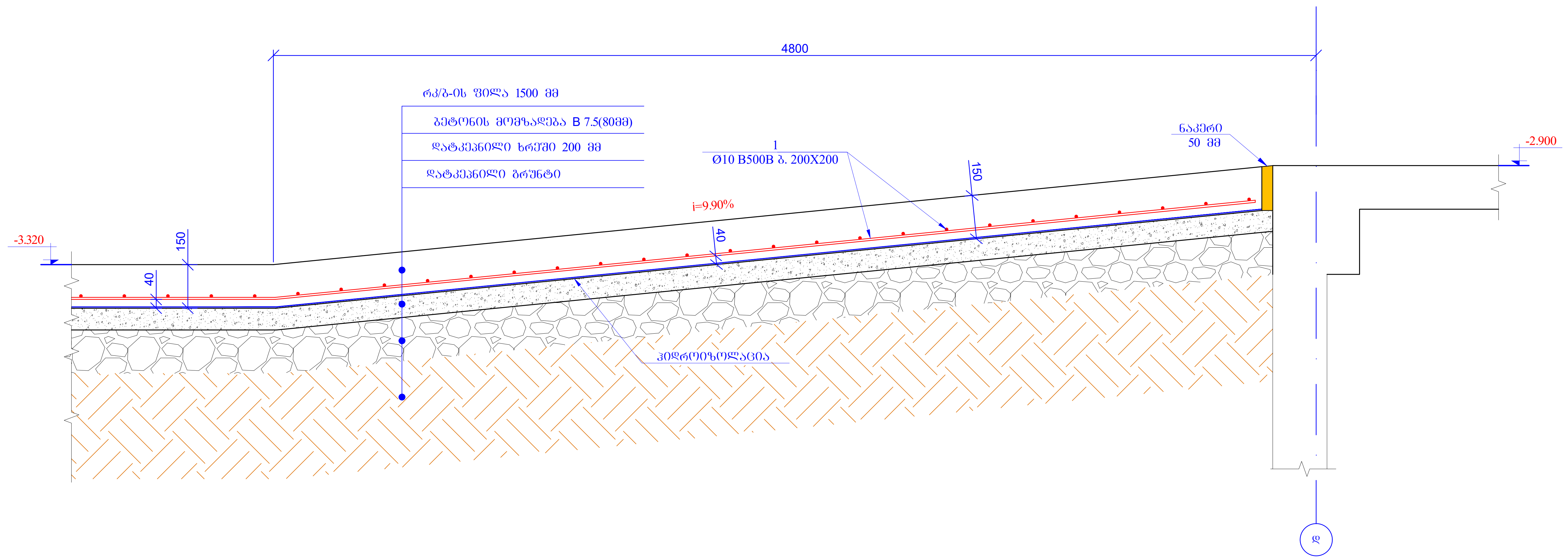
4800
რკ/ბ-ის ფილა 1500 მმ
ბეტონის მომზადება B 7.5(80მმ)
დატკეპნილი ხრეში 200 მმ
დატკეპნილი გრუნტი
1
Ø10 B500B ბ. 200X200
ნაკერი
50 მმ
-2.900
-3.320
150
40
i=9.90%
40
150
ჰიდროიზოლაცია
დ

პოზ.	ა ღ ნ ი შ ვ ნ ა	დ ა ს ა ხ ე ლ ე ბ ა	რაოდ.	წონა, კგ	
		კანდუსის ფილა		ცალი	
		დეტალები		ერთეული (კგ)	სულ (კგ)
1	დაიჭრას ადგილზე	Ø 10 B500B ℓ= 1100000	-	678.93	678.93
				Σ =	678.93
				ერთეული (მ^3)	სულ (მ^3)
		ბეტონი B25W6		15.55	
		ბეტონი B15		7.28	

ფურცლის ფორმატი A2	ქ. თბილისი 2026 ფაილის დასახელება:	
პროექტის სახელწოდება: ქ.თბილისი, ანგია ბოჭორიშვილის ქ. №29 მრავალბინიანი საცხოვრებელი სახლი საკ. კოდი 01.11.12.015.264		
თანამდებობა	გვარი	ხელმოწერა
შეასრულა	ზ.ყველაშვილი	
შეამოწმა	თ.მაცაბერიძე	თ.
პროექტის №: თარიღი: 20 ივლისი 2026 კონსტრუქციული პროექტი	ნახაზის სახელწოდება: ჭრილი 4-4 სპეციფიკაცია	
სტადია	მუშა პროექტი	
ნახაზის #:	კ- 191	რევიზია: 01

გადახურვის ფილის
არმირების გეგმა
ნიშნ. -0.100
მ. 1:100

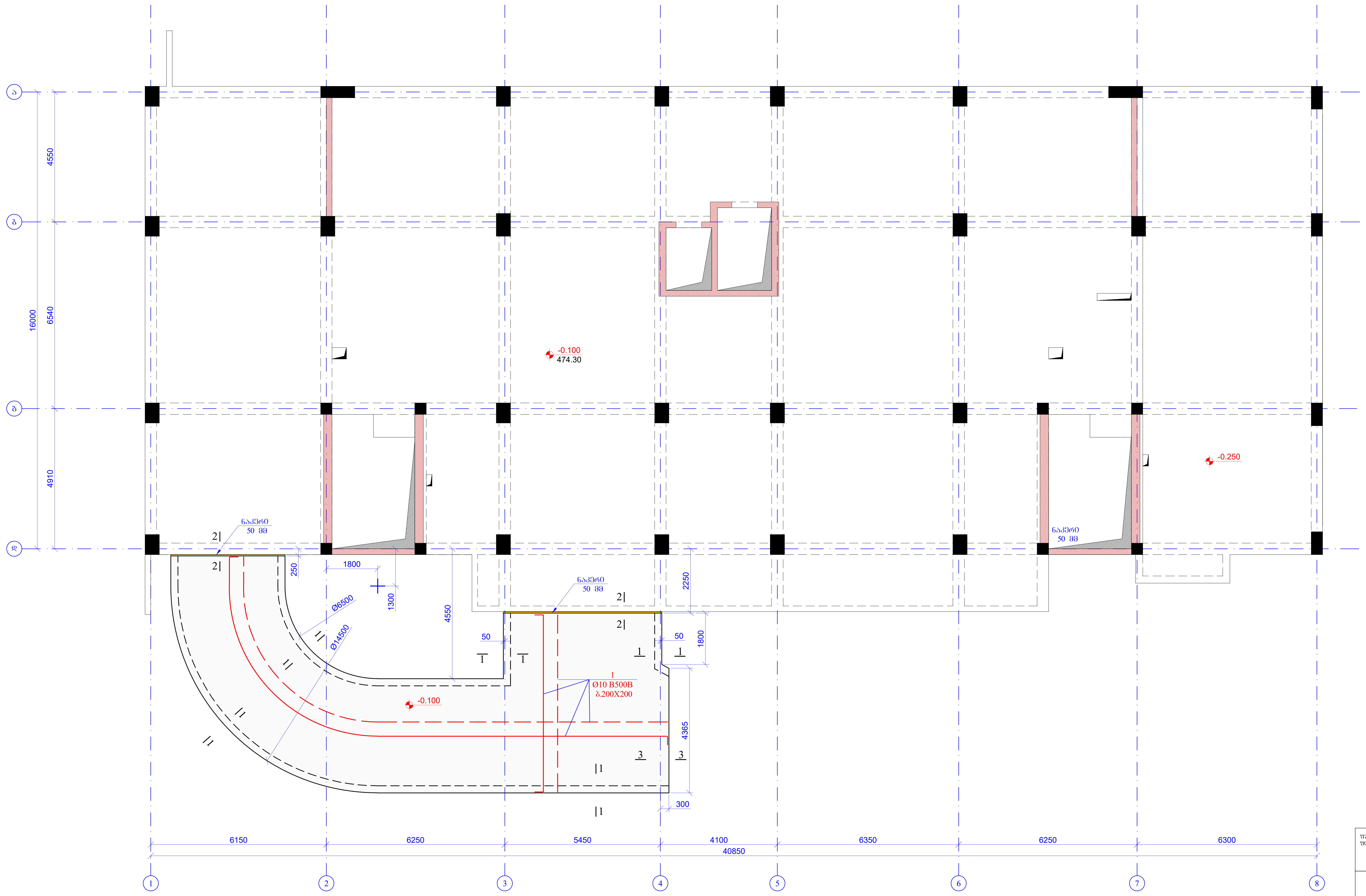
ა
ბ
გ
დ
4550
6540
4910
16000
-0.100
474.30
-0.250
ნაკერი
50 მმ
ნაკერი
50 მმ
ნაკერი
50 მმ
2
2
2
2
250
1800
1300
4550
2250
1800
Ø6500
Ø14500
50
50
1
1
1
1
1
Ø10 B500B
ბ.200X200
-0.100
4365
3
3
1
1
300
6150
6250
5450
4100
6350
6250
6300
40850
1
2
3
4
5
6
7
8

ფურცლის ფორმატი A2	ქ. თბილისი 2026
	ფაილის დასახელება:

პროექტის სახელწოდება:

ქ.თბილისი, ანგია ბოჭორიშვილის ქ. №29
მრავალბინიანი საცხოვრებელი სახლი
საკ. კოდი 01.11.12.015.264

თანამდებობა	გვარი	ხელმოწერა
შეასრულა	ზ.ყველაშვილი	
შეამოწმა	თ.მაცაბერიძე	თ.

პროექტის №:	ნახაზის სახელწოდება: გადახურვის ფილის არმირების გეგმა ნიშნ. -0.100
თარიღი: 20 ივლისი 2026	
კონსტრუქციული პროექტი	
სტადია	მუშა პროექტი
ნახაზის #:	კ- 192 რევიზია: 01

კვეთი 1-1
მ.1:20

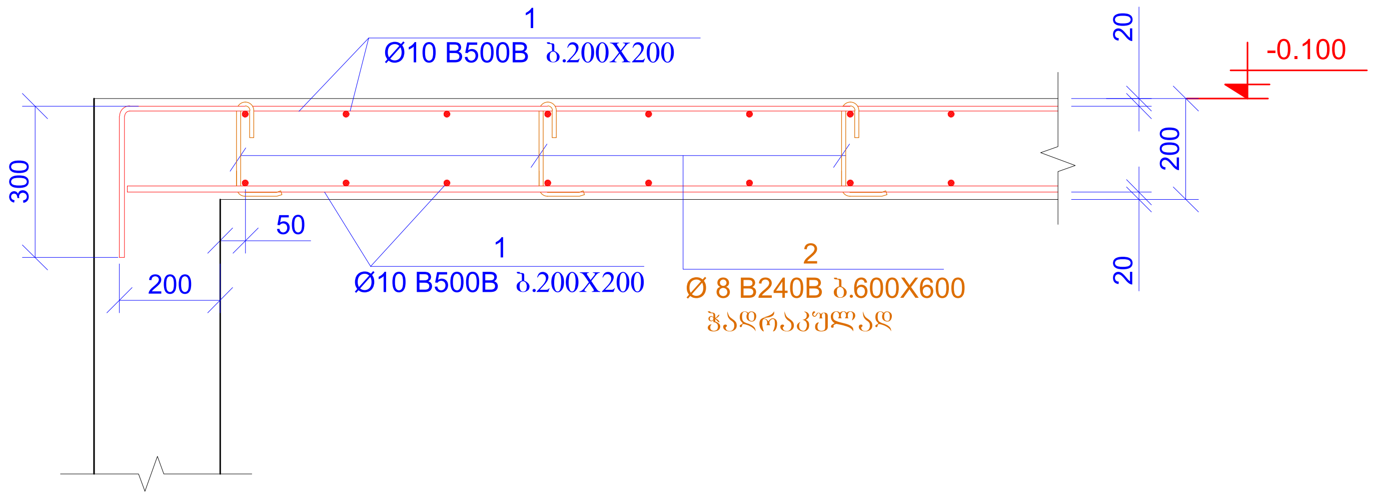
1
Ø10 B500B ბ.200X200
20
-0.100
300
200
20
50
200
1
Ø10 B500B ბ.200X200
2
Ø 8 B240B ბ.600X600
ჭადრაკულად

პოზ.2

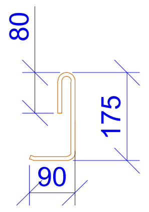

L=345 მმ

პოზ.3

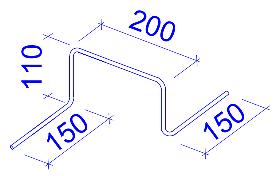
110
200
150
150

L=720 მმ

კვეთი 2-2
მ.1:20

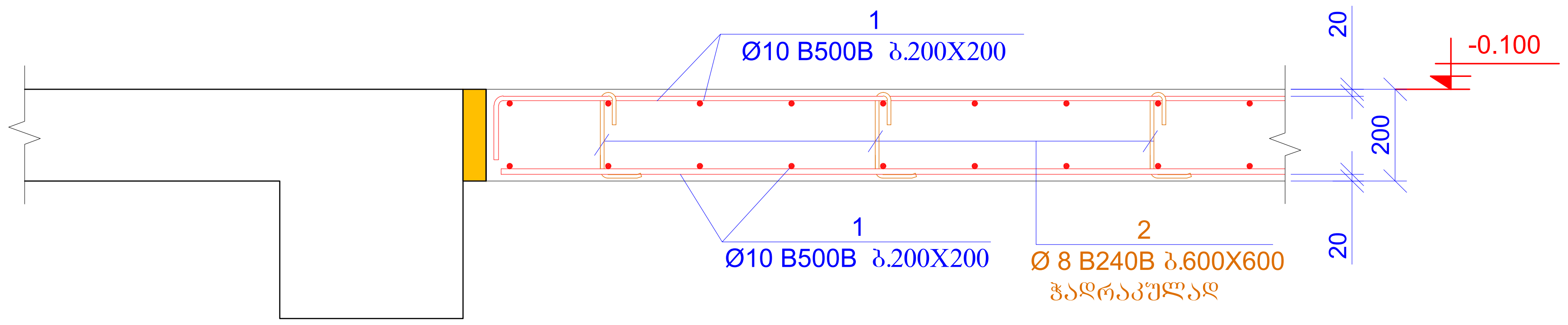
1
Ø10 B500B ბ.200X200
20
-0.100
200
20
1
Ø10 B500B ბ.200X200
2
Ø 8 B240B ბ.600X600
ჭადრაკულად

პოზ.	აღნიშვნა	დასახელება	რაოდ.	წონა, კგ	
		გადახურვის ფილა ნიშნ. -0.100			
		დეტალები		ერთეული (კგ)	სულ (კგ)
1	დაიჭრას ადგილზე	Ø 10 B500B ℓ= 1950000	–	1203.55	1203.55
2		Ø 8 B240B ℓ= 345	220	0.14	29.98
3		Ø 8 B240B ℓ= 720	80	0.28	22.75
				ჯამი:	1256.29
		ბეტონი B25W6			18.20

კვეთი 3-3
მ.1:20

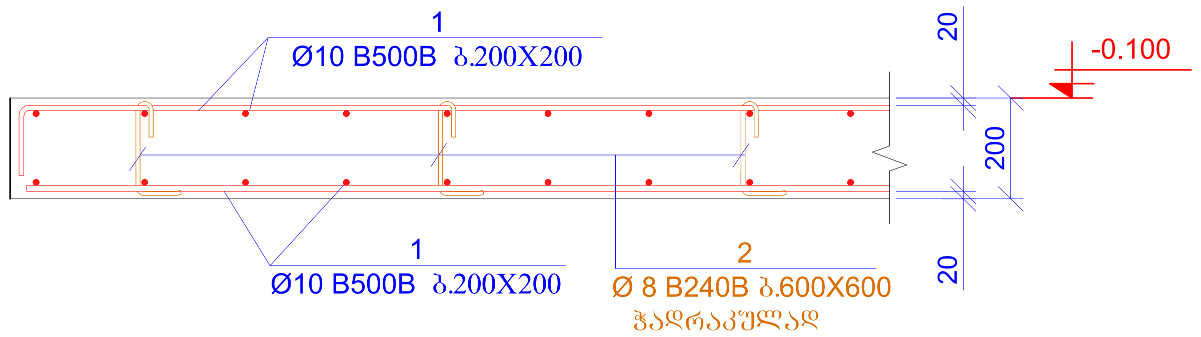
1
Ø10 B500B ბ.200X200
20
-0.100
200
20
1
Ø10 B500B ბ.200X200
2
Ø 8 B240B ბ.600X600
ჭადრაკულად

ფურცლის ფორმატი A2	ქ. თბილისი 2026 ფაილის დასახელება:	
პროექტის სახელწოდება: ქ.თბილისი, ანგია ბოჭორიშვილის ქ. №29 მრავალბინიანი საცხოვრებელი სახლი საკ. კოდი 01.11.12.015.264		
თანამდებობა	გვარი	ხელმოწერა
შეასრულა	ზ.ქველაშვილი	
შეამოწმა	თ.მაცაბერიძე	თ.
პროექტის №: თარიღი: 20 ივლისი 2026 კონსტრუქციული პროექტი	ნახაზის სახელწოდება: კვეთი 1-1; 2-2; 3-3 სპეციფიკაცია	
სტადია	მუშა პროექტი	
ნახაზის #:	კ- 193	რევიზია: 01

წყლის რეზერვუარის საძირკვლის ფილის
არმირების გეგმა

ნიშნ. -5.700

მ. 1:100

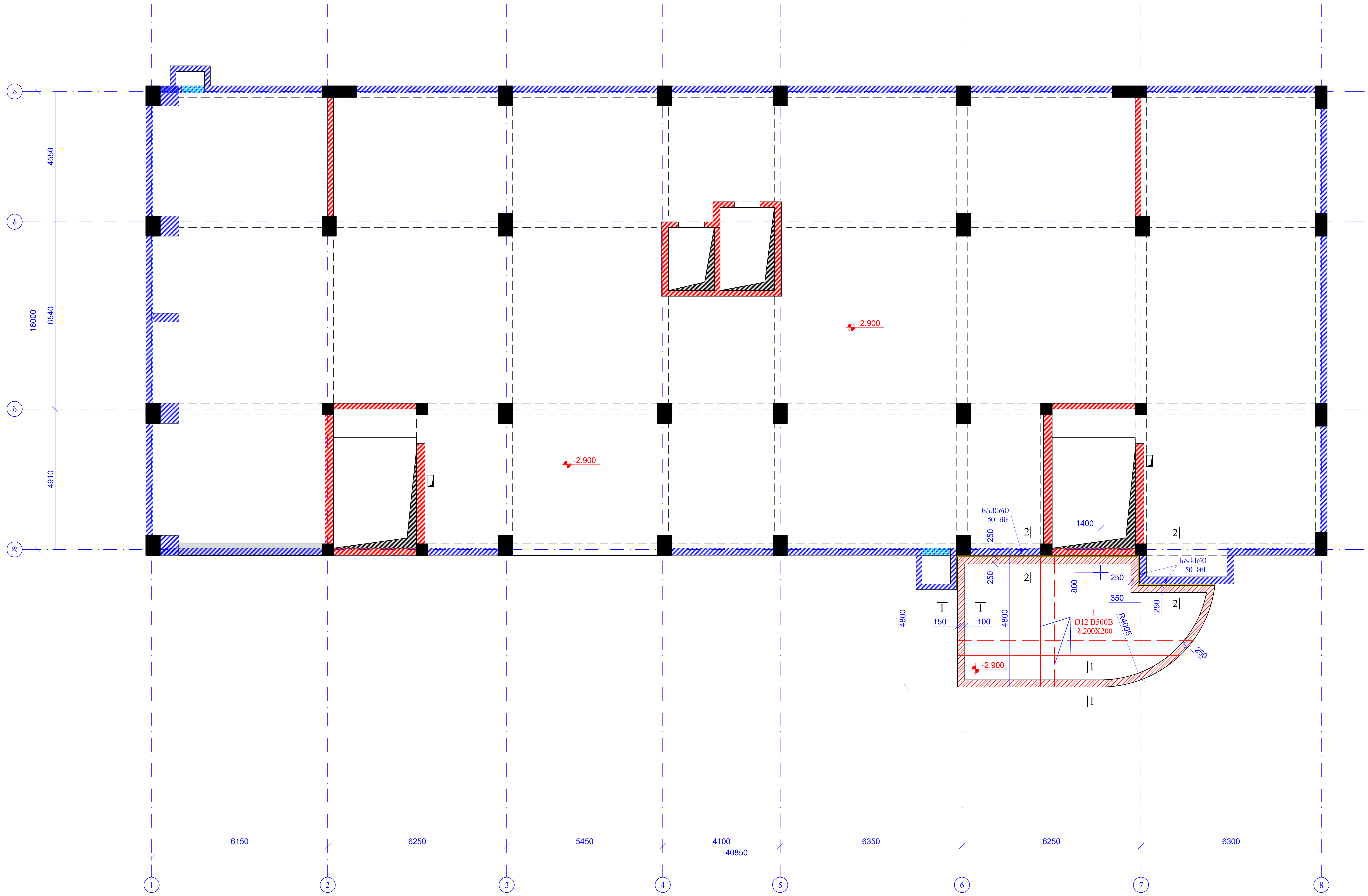
ა
ბ
გ
დ
4550
6540
4910
16000
-2.900
-2.900
ნაკერი
50 მმ
ნაკერი
50 მმ
250
250
1400
2
2
2
2
250
800
350
250
R4005
250
4800
4800
1
1
150
100
1
Ø12 B500B
ბ.200X200
-2.900
1
1
6150
6250
5450
4100
6350
6250
6300
40850
1
2
3
4
5
6
7
8

ფურცლის ფორმატი A2	ქ. თბილისი 2026	
	ფაილის დასახელება:	
პროექტის სახელწოდება: ქ.თბილისი, ანგია ბოჭორიშვილის ქ. №29 მრავალბინიანი საცხოვრებელი სახლი საკ. კოდი 01.11.12.015.264		
თანამდებობა	გვარი	ხელმოწერა
შეასრულა	ზ.ყველაშვილი	
შეამოწმა	თ.მაცაბერიძე	თ. მაც
პროექტის №:	ნახაზის სახელწოდება: წყლის რეზერვუარის საძირკვლის ფილის არმირების გეგმა ნიშნ. -5.700	
თარიღი: 20 ივლისი 2026		
კონსტრუქციული პროექტი		
სტადია	მუშა პროექტი	
ნახაზის #:	კ- 194	რევიზია: 01

ჭრილი 1-1
მ 1:20

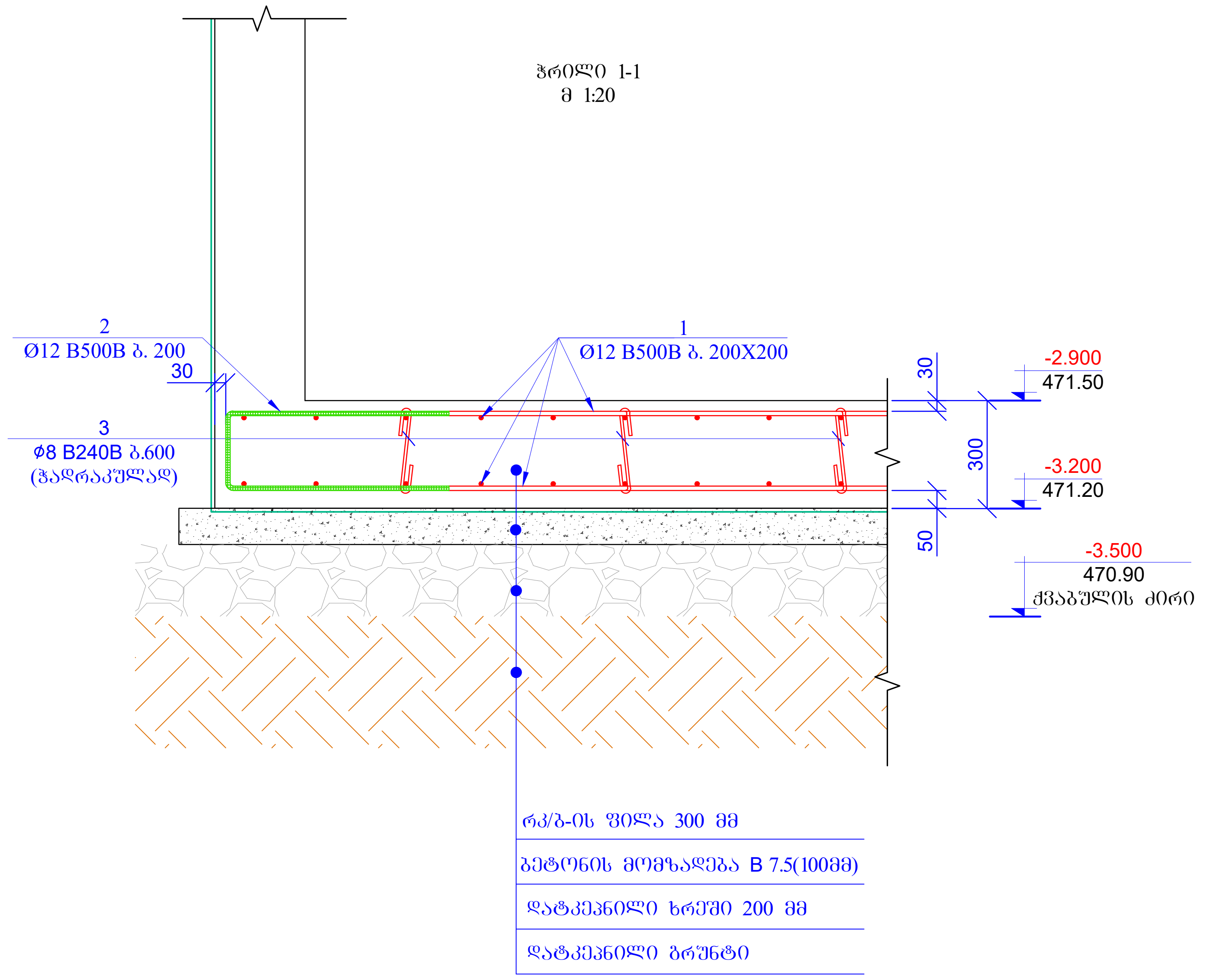
2
Ø12 B500B ბ. 200
30
1
Ø12 B500B ბ. 200X200
3
ф8 B240B ბ.600
(ჭადრაკულად)
30
300
50
-2.900
471.50
-3.200
471.20
-3.500
470.90
ქვაბულის ძირი
რკ/ბ-ის ფილა 300 მმ
ბეტონის მომზადება B 7.5(100მმ)
დატკეპნილი ხრეში 200 მმ
დატკეპნილი გრუნტი

ჭრილი 2-2
მ 1:20

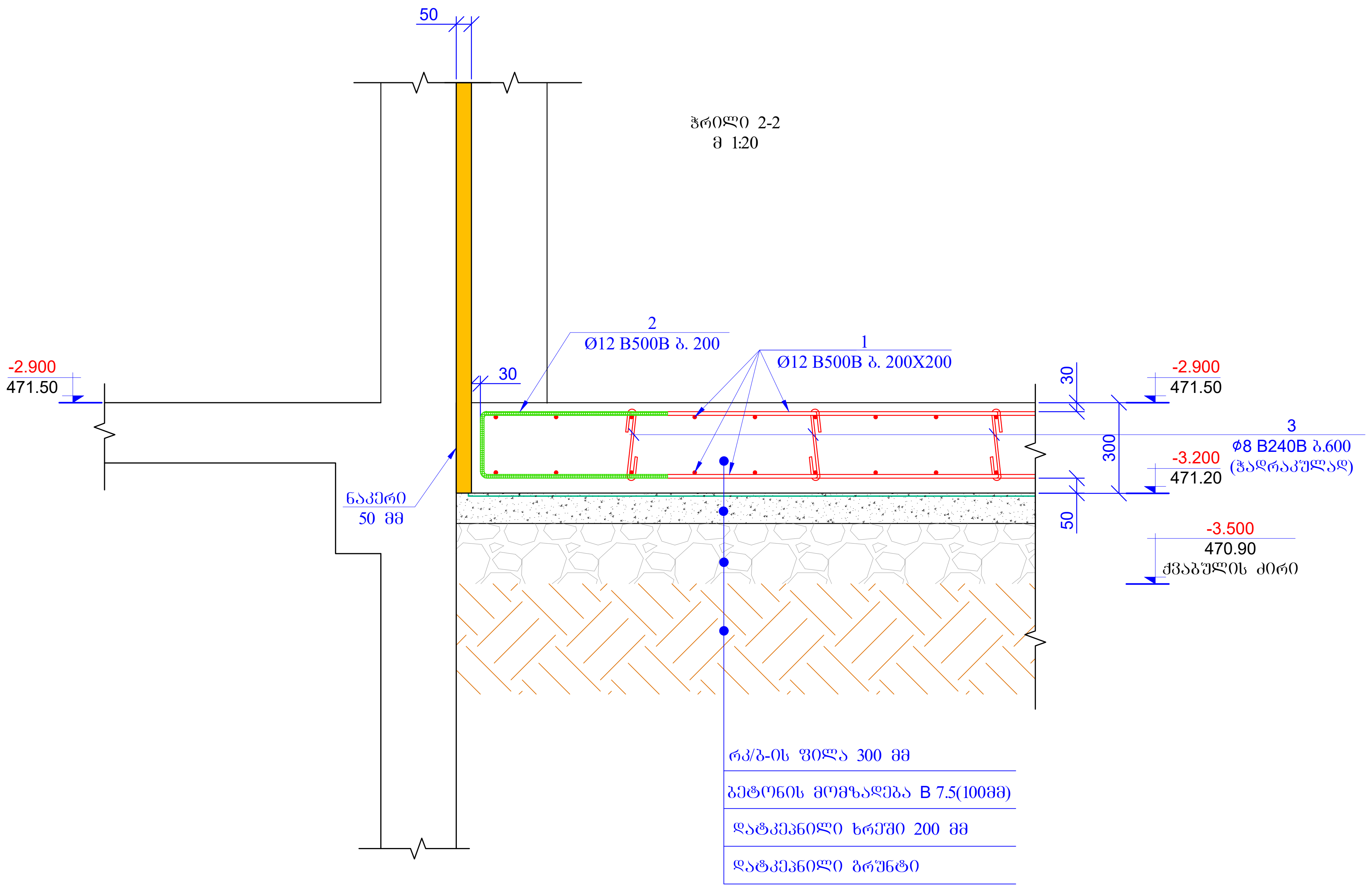
50
-2.900
471.50
30
2
Ø12 B500B ბ. 200
1
Ø12 B500B ბ. 200X200
30
300
50
ნაკერი
50 მმ
-2.900
471.50
-3.200
471.20
3
ф8 B240B ბ.600
(ჭადრაკულად)
-3.500
470.90
ქვაბულის ძირი
რკ/ბ-ის ფილა 300 მმ
ბეტონის მომზადება B 7.5(100მმ)
დატკეპნილი ხრეში 200 მმ
დატკეპნილი გრუნტი

პოზ. 2

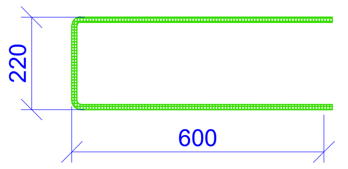

L= 1420 მმ

პოზ. 3

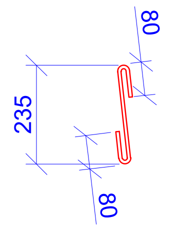

L= 395 მმ

პოზ.	აღნიშვნა	დასახელება				რაოდ.	წონა, კგ	
		საძირკვლის ფილა ნიშნ. -2.900					ცალი	
		დეტალები					ერთეული (კგ)	სულ (კგ)
1	დაიჭრას ადგილზე	Ø 12	B500B	ℓ=	750000	-	666.58	666.58
2		Ø 12	B500B	ℓ=	1420	120	1.26	151.45
3		Ø 8	B240B	ℓ=	395	95	0.16	14.82
							Σ =	832.85
							ერთეული ($მ^3$)	სულ ($მ^3$)
		ბეტონი B25W6					10.50	
		ბეტონი B15					3.50	

ფურცლის ფორმატი A2	ქ. თბილისი 2026 ფაილის დასახელება:	
პროექტის სახელწოდება: ქ.თბილისი, ანგია ბოჭორიშვილის ქ. №29 მრავალბინიანი საცხოვრებელი სახლი საკ. კოდი 01.11.12.015.264		
თანამდებობა	გვარი	ხელმოწერა
შეასრულა	ზ.ქველაშვილი	
შეამოწმა	თ.მაცაბერიძე	თ.
პროექტის №:	ნახაზის სახელწოდება: ჭრილი 1-1; 2-2; სპეციფიკაცია	
თარიღი: 20 ივლისი 2026		
კონსტრუქციული პროექტი		
სტადია	მუშა პროექტი	
ნახაზის #:	კ- 195	რევიზია: 01

წყლის რეზერვუარის კედლების განლაგების გეგმა
ნიშნ. -2.900
მ. 1:100

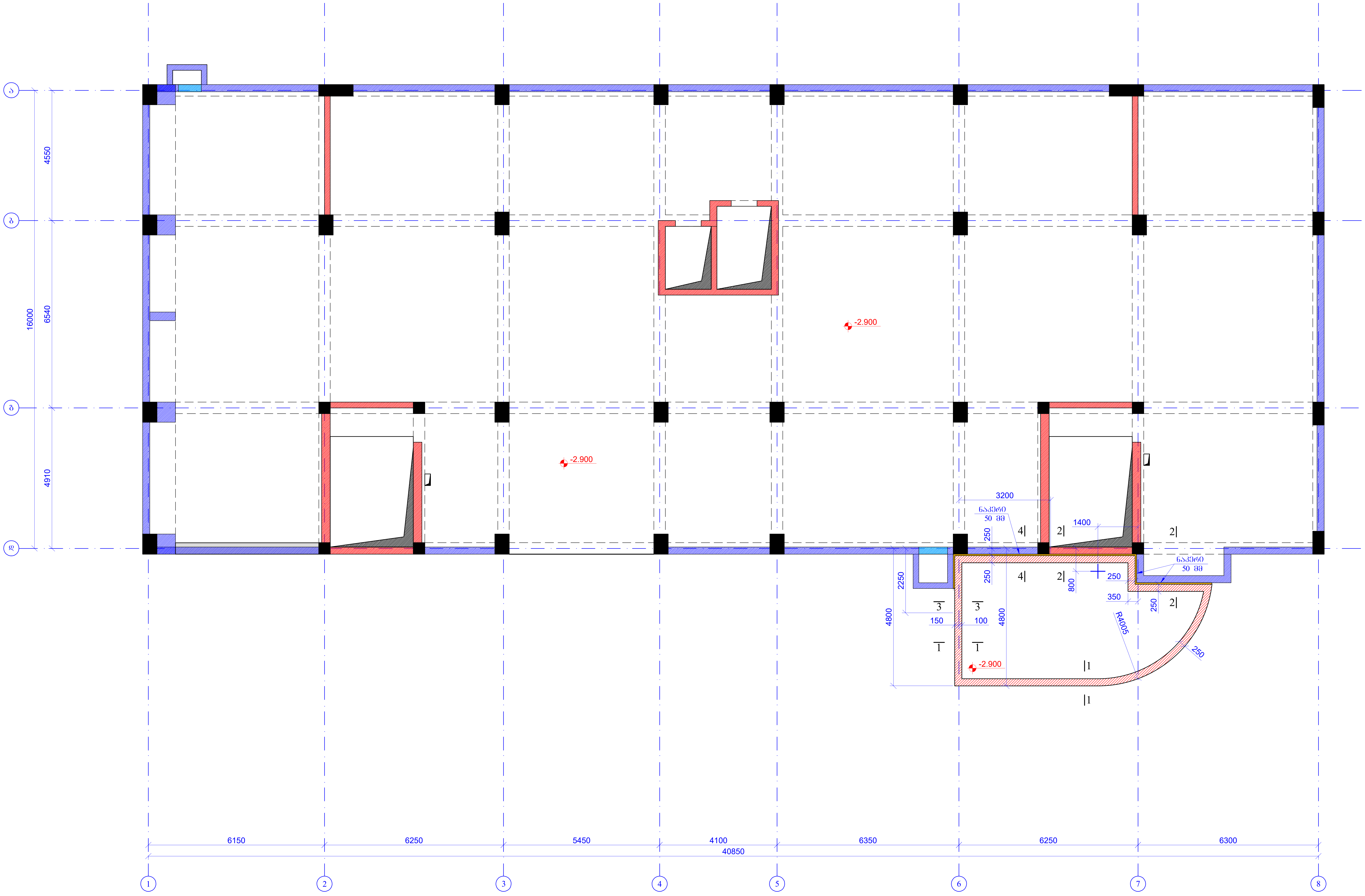
ა
ბ
გ
დ
4550
6540
4910
16000
-2.900
-2.900
3200
ნაკერი
50 მმ
1400
250
250
4|
2|
2|
2250
800
250
350
250
2|
ნაკერი
50 მმ
4800
4800
3
3
150
100
1
1
R4005
250
-2.900
|1
|1
6150
6250
5450
4100
6350
6250
6300
40850
1
2
3
4
5
6
7
8

ფურცლის ფორმატი A2	ქ. თბილისი 2026
	ფაილის დასახელება:

პროექტის სახელწოდება:

ქ.თბილისი, ანგია ბოჭორიშვილის ქ. №29
მრავალბინიანი საცხოვრებელი სახლი
საკ. კოდი 01.11.12.015.264

თანამდებობა	გვარი	ხელმოწერა
შეასრულა	ზ.ქველაშვილი	
შეამოწმა	თ.მაცაბერიძე	თ.

პროექტის №:	ნახაზის სახელწოდება: წყლის რეზერვუარის კედლების განლაგების გეგმა ნიშნ. -2.900
თარიღი: 20 ივლისი 2026	
კონსტრუქციული პროექტი	
სტადია	მუშა პროექტი
ნახაზის #:	კ- 196
რევიზია: 01	

ჭრილი 1-1
მ 1:20

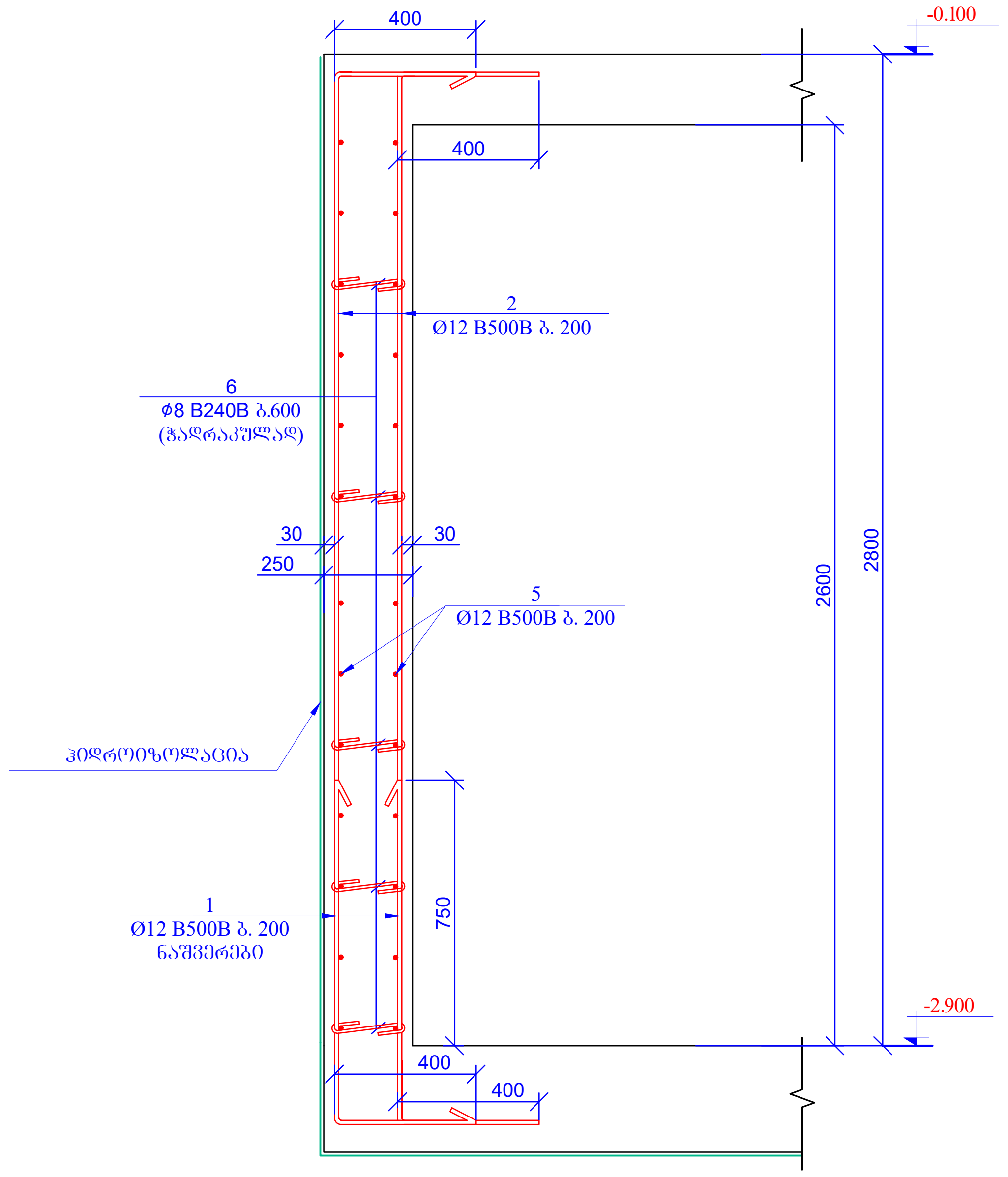
400
400
-0.100
2
Ø12 B500B ბ. 200
6
ф8 B240B ბ.600
(ჭადრაკულად)
30
30
250
5
Ø12 B500B ბ. 200
ჰიდროიზოლაცია
2600
2800
1
Ø12 B500B ბ. 200
ნაშვერები
750
-2.900
400
400

ჭრილი 2-2
მ 1:20

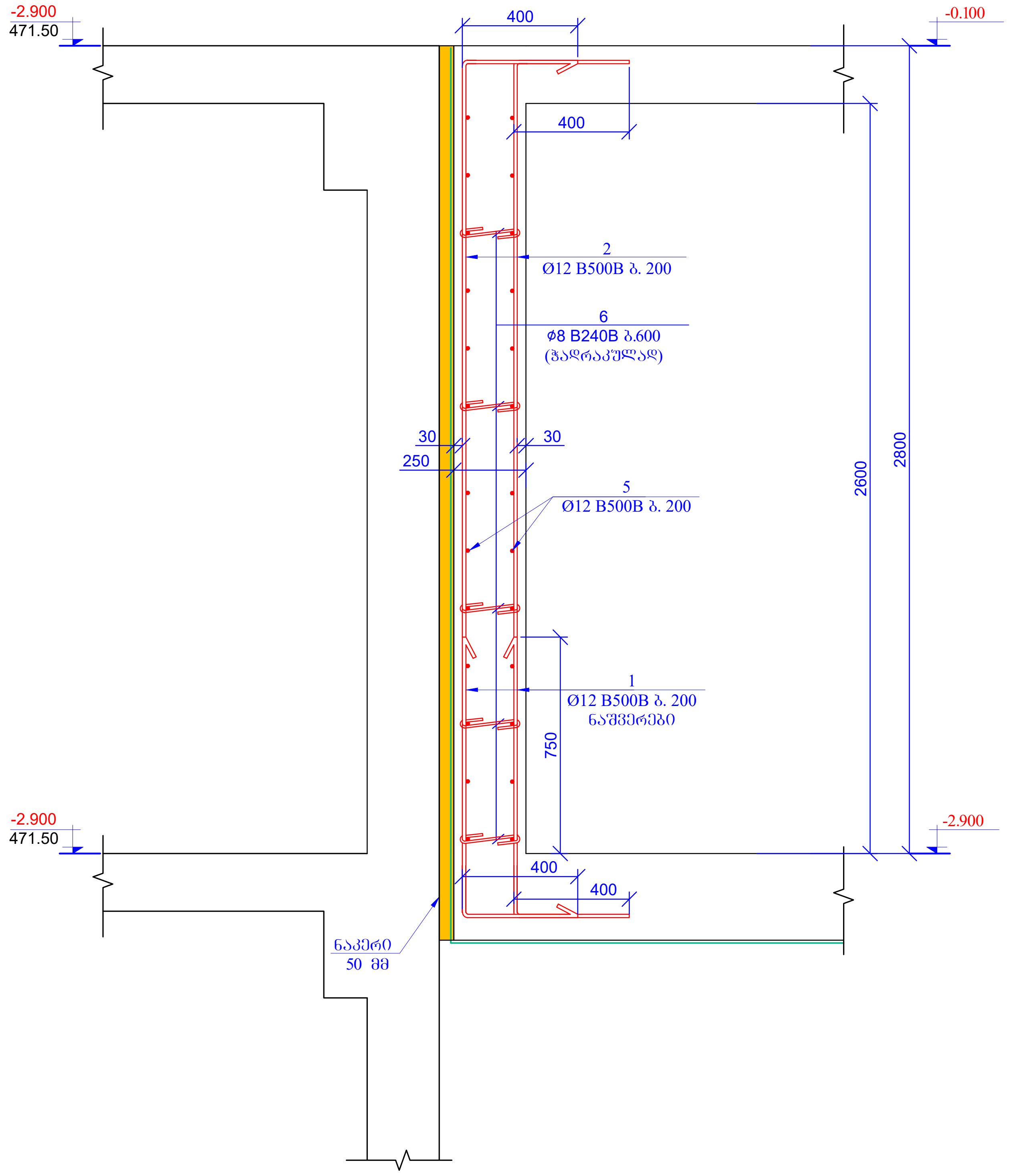
-2.900
471.50
400
400
-0.100
2
Ø12 B500B ბ. 200
6
ф8 B240B ბ.600
(ჭადრაკულად)
30
30
250
5
Ø12 B500B ბ. 200
1
Ø12 B500B ბ. 200
ნაშვერები
2600
2800
750
-2.900
471.50
-2.900
400
400
ნაკერი
50 მმ

ჭრილი 3-3
მ 1:20

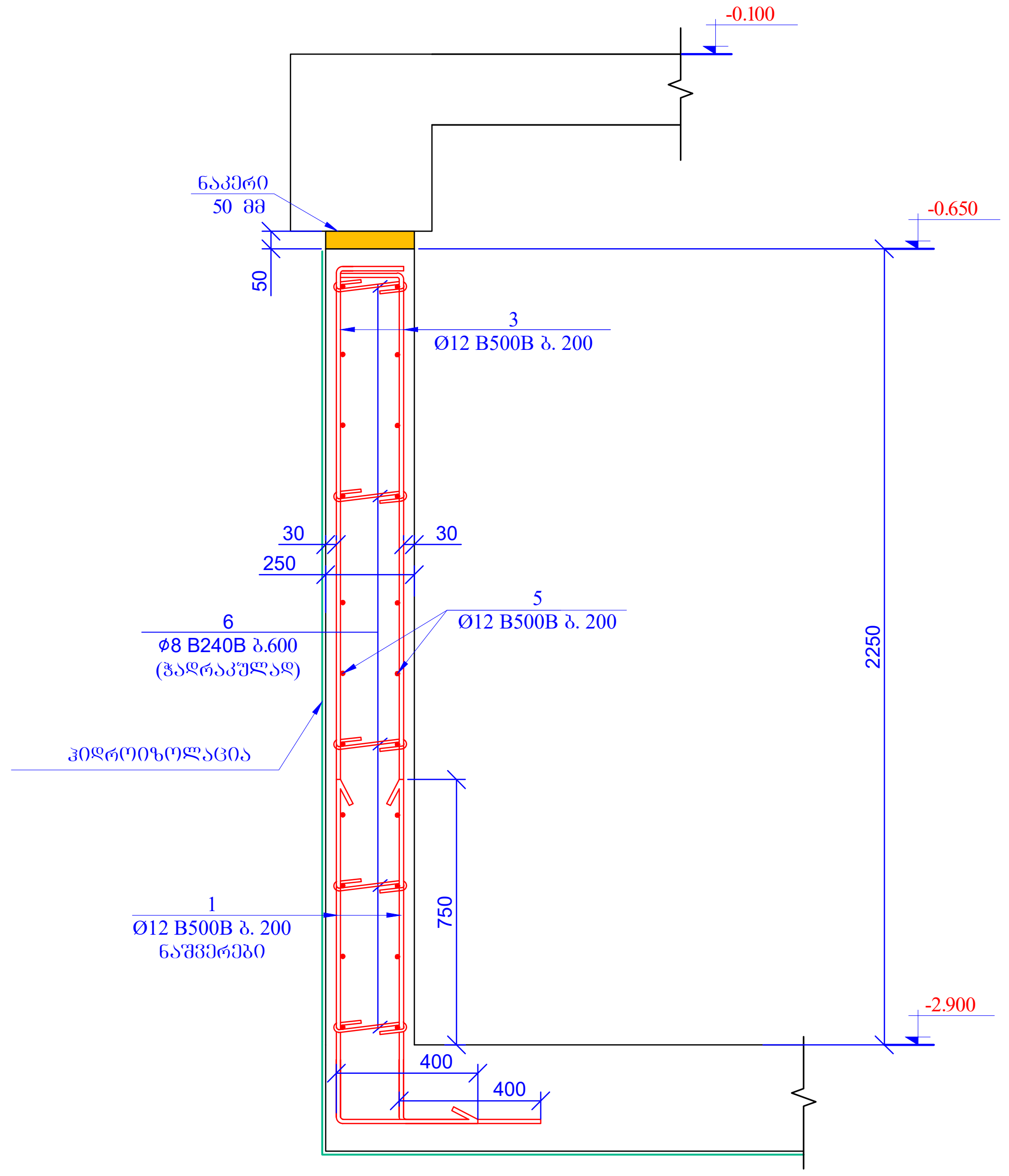
-0.100
ნაკერი
50 მმ
-0.650
50
3
Ø12 B500B ბ. 200
30
30
250
6
ф8 B240B ბ.600
(ჭადრაკულად)
5
Ø12 B500B ბ. 200
ჰიდროიზოლაცია
2250
1
Ø12 B500B ბ. 200
ნაშვერები
750
-2.900
400
400

ჭრილი 4-4
მ 1:20

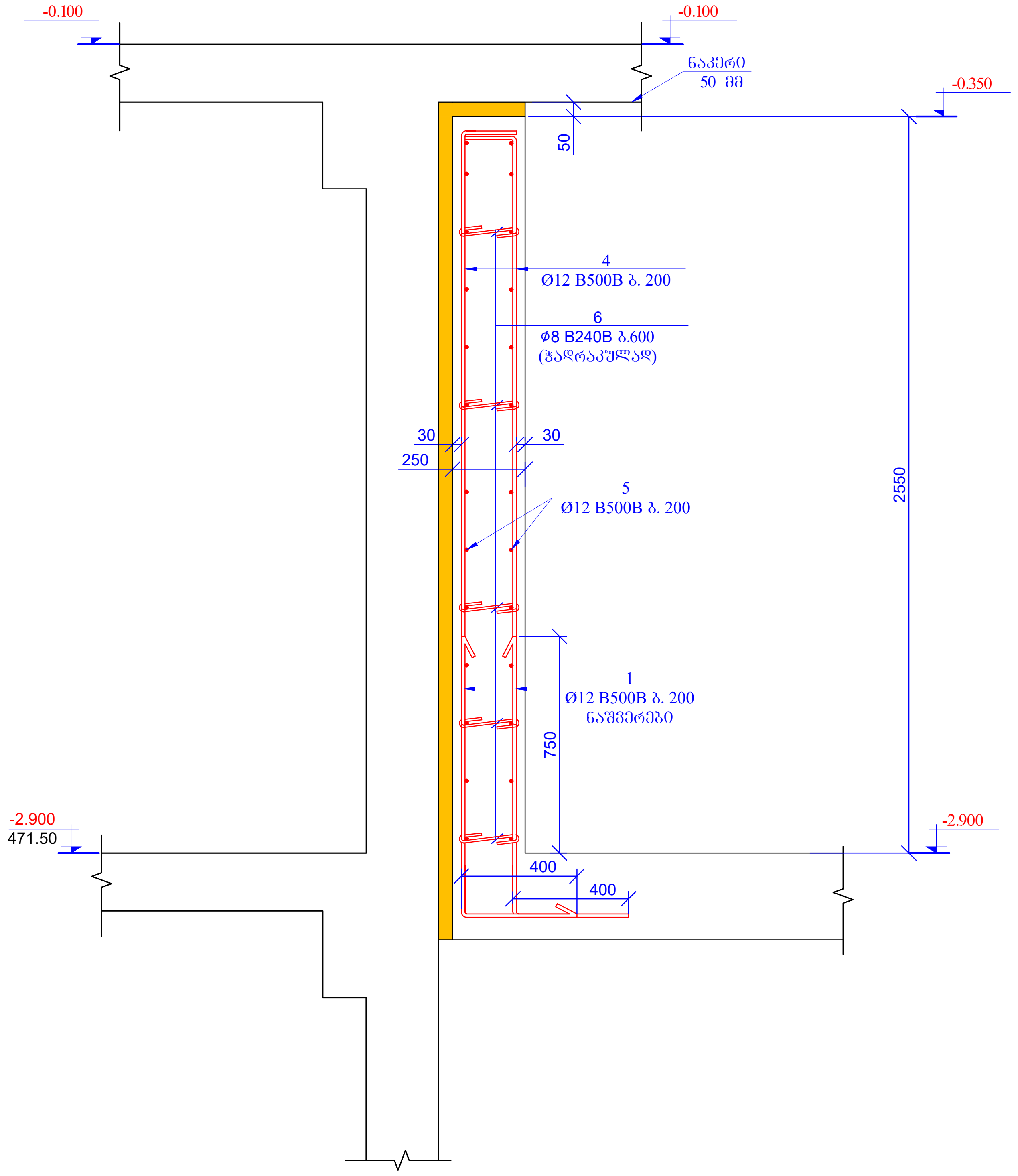
-0.100
-0.100
ნაკერი
50 მმ
-0.350
50
4
Ø12 B500B ბ. 200
6
ф8 B240B ბ.600
(ჭადრაკულად)
30
30
250
5
Ø12 B500B ბ. 200
2550
1
Ø12 B500B ბ. 200
ნაშვერები
750
-2.900
471.50
-2.900
400
400

პოზ. 6
მ. 1:10

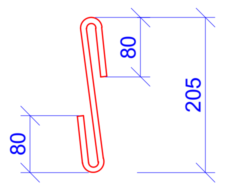

L=365 მმ

პოზ.	ა ღ ნ ი შ ვ ნ ა	დ ა ს ა ხ ე ლ ე ბ ა	რაოდ.	წონა, კგ	
		კედლები ნიშნ. -2.900		ცალი	
		დეტალები		ერთეული (კგ)	სულ (კგ)
1		Ø 12 B500B ℓ= 1450	250	1.29	322.18
2		Ø 12 B500B ℓ= 3100	200	2.76	551.04
3		Ø 12 B500B ℓ= 2400	20	2.13	42.66
4		Ø 12 B500B ℓ= 2700	30	2.40	71.99
5	დაიჭრას ადგილზე	Ø 12 B500B ℓ= 700000	-	622.14	622.14
6		Ø 8 B240B ℓ= 365	180	0.14	25.95
				Σ =	1635.97
				ერთეული ($მ^3$)	სულ ($მ^3$)
		ბეტონი B25W6		16.32	

ფურცლის ფორმატი A2	ქ. თბილისი 2026	
	ფაილის დასახელება:	
პროექტის სახელწოდება: ქ.თბილისი, ანგია ბოჭორიშვილის ქ. №29 მრავალბინიანი საცხოვრებელი სახლი საკ. კოდი 01.11.12.015.264		
თანამდებობა	გვარი	ხელმოწერა
შეასრულა	ზ.ქველაშვილი	
შეამოწმა	თ.მაცაბერიძე	თ.
პროექტის №:	ნახაზის სახელწოდება: ჭრილი 1-1; 2-2; 3-3; 4-4 სპეციფიკაცია	
თარიღი: 20 ივლისი 2026		
კონსტრუქციული პროექტი		
სტადია	მუშა პროექტი	
ნახაზის #:	კ- 197	რევიზია: 01

გადახურვის ფილის
არმირების გეგმა
ნიშნ. -0.100
მ. 1:100

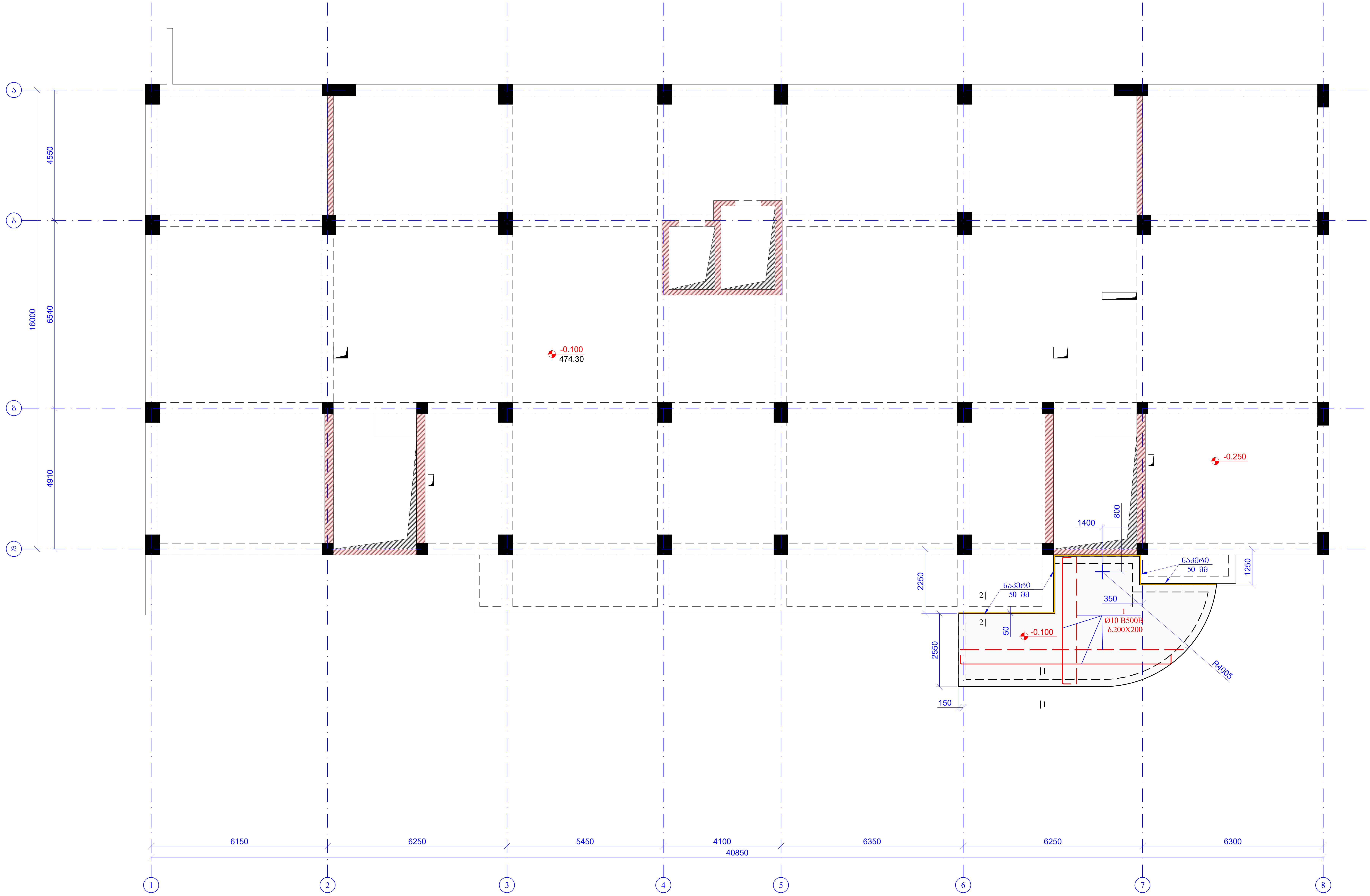
ა
ბ
გ
დ
4550
6540
4910
16000
-0.100
474.30
-0.250
1400
800
2250
2550
150
350
1250
ნაკერი
50 მმ
ნაკერი
50 მმ
2
2
1
1
1
Ø10 B500B
ბ.200X200
-0.100
50
R4005
6150
6250
5450
4100
6350
6250
6300
40850
1
2
3
4
5
6
7
8

ფურცლის ფორმატი A2	ქ. თბილისი 2026 ფაილის დასახელება:	

პროექტის სახელწოდება:

ქ.თბილისი, ანგია ბოჭორიშვილის ქ. №29
მრავალბინიანი საცხოვრებელი სახლი
საკ. კოდი 01.11.12.015.264

თანამდებობა	გვარი	ხელმოწერა
შეასრულა	ზ.ყველაშვილი	
შეამოწმა	თ.მაცაბერიძე	თ.

პროექტის №:

თარიღი:
20 ივლისი 2026

კონსტრუქციული პროექტი

ნახაზის სახელწოდება:
გადახურვის ფილის
არმირების გეგმა
ნიშნ. -0.100

სტადია	მუშა პროექტი	
ნახაზის #:	კ- 198	რევიზია: 01

კვეთი 1-1
მ.1:20

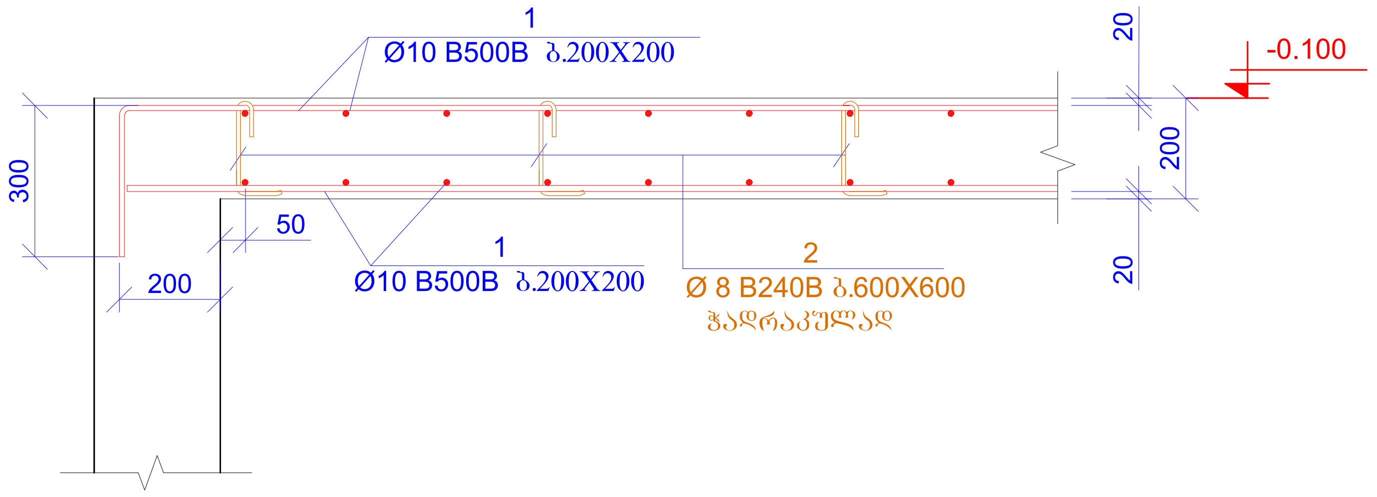
1
Ø10 B500B ბ.200X200
-0.100
20
200
20
300
50
200
1
Ø10 B500B ბ.200X200
2
Ø 8 B240B ბ.600X600
ჭადრაკულად

პოზ.2

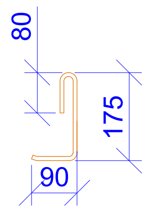

L=345 მმ

პოზ.3

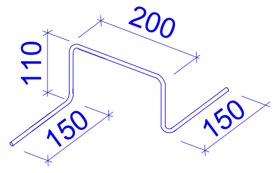
110
200
150
150

L=720 მმ

კვეთი 2-2
მ.1:20

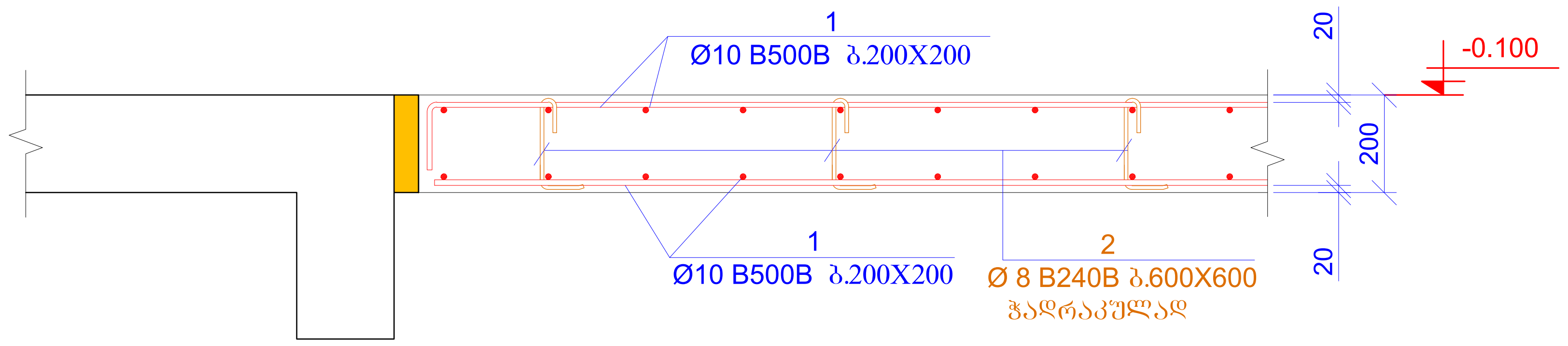
1
Ø10 B500B ბ.200X200
-0.100
20
200
20
1
Ø10 B500B ბ.200X200
2
Ø 8 B240B ბ.600X600
ჭადრაკულად

პოზ.	აღნიშვნა	დასახელება			რაოდ.	წონა, კგ	
		გადახურვის ფილა ნიშნ. -0.100					
		დეტალები				ერთეული (კგ)	სულ (კგ)
1	დაიჭრას ადგილზე	Ø 10	B500B	ℓ= 590000	-	364.15	364.15
2		Ø 8	B240B	ℓ= 345	70	0.14	9.54
3		Ø 8	B240B	ℓ= 720	25	0.28	7.11
						ჯამი:	380.80
		ბეტონი B25W6					5.60

ფურცლის ფორმატი A2	ქ. თბილისი 2026
	ფაილის დასახელება:

პროექტის სახელწოდება:

ქ.თბილისი, ანგია ბოჭორიშვილის ქ. №29
მრავალბინიანი საცხოვრებელი სახლი
საკ. კოდი 01.11.12.015.264

თანამდებობა	გვარი	ხელმოწერა
შეასრულა	ზ.ყველაშვილი	
შეამოწმა	თ.მაცაბერიძე	თ.

პროექტის №:	ნახაზის სახელწოდება: კვეთი 1-1; 2-2; სპეციფიკაცია
თარიღი: 20 ივლისი 2026	
კონსტრუქციული პროექტი	
სტადია	მუშა პროექტი
ნახაზის #:	კ- 199 რევიზია: 01

პანდუსის გეგმა

მ. 1:100

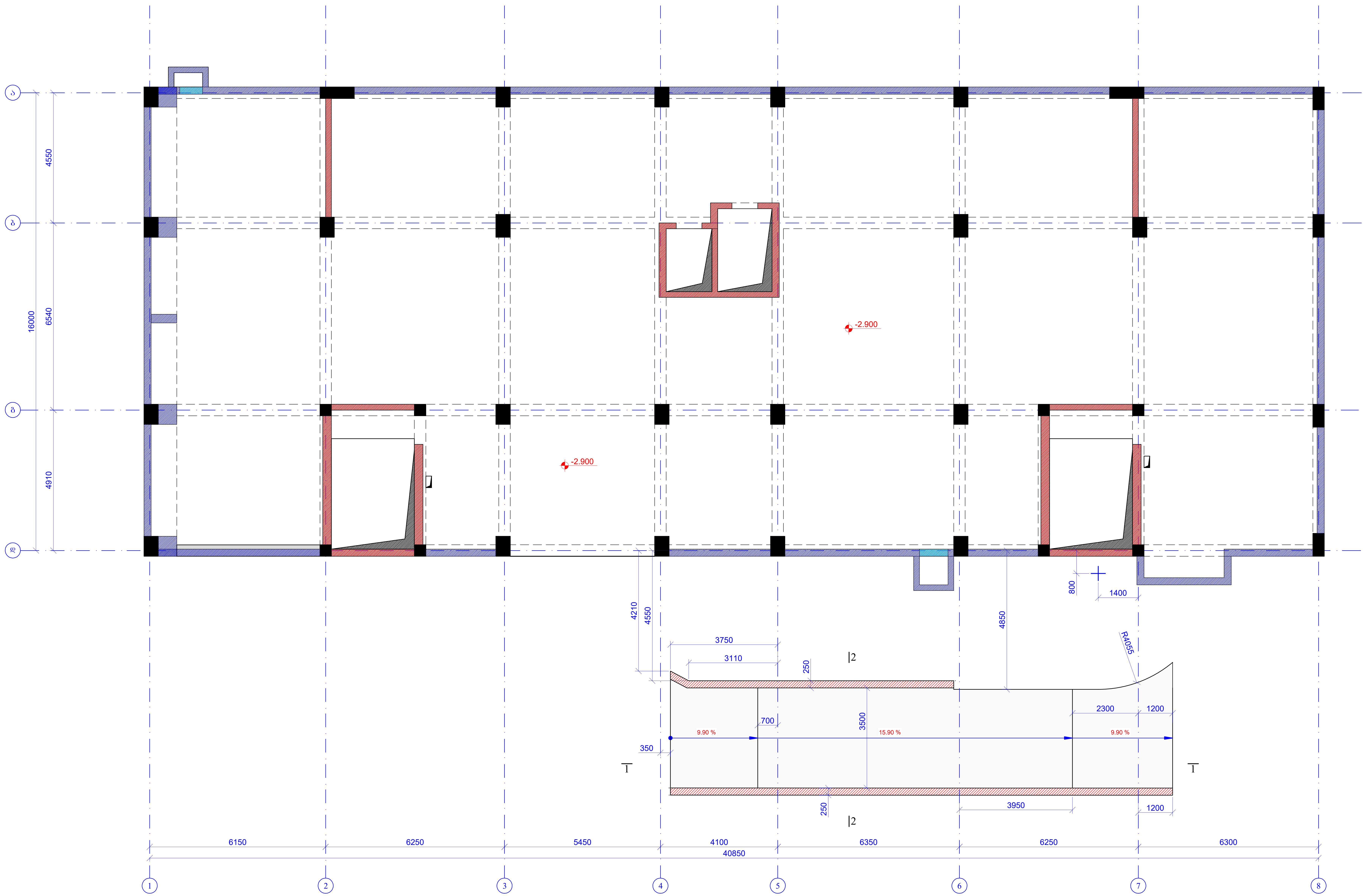
ა
ბ
გ
დ
4550
6540
4910
16000
-2.900
-2.900
4210
4550
3750
3110
250
2
2
4850
800
1400
R4055
700
3500
350
9.90 %
15.90 %
9.90 %
2300
1200
3950
1200
250
6150
6250
5450
4100
6350
6250
6300
40850
1
2
3
4
5
6
7
8

ფურცლის ფორმატი A2	ქ. თბილისი 2026	
	ფაილის დასახელება:	
პროექტის სახელწოდება: ქ.თბილისი, ანგია ბოჭორიშვილის ქ. №29 მრავალბინიანი საცხოვრებელი სახლი საკ. კოდი 01.11.12.015.264		
თანამდებობა	გვარი	ხელმოწერა
შეასრულა	ზ.ქველაშვილი	
შეამოწმა	თ.მაცაბერიძე	
პროექტის №:	ნახაზის სახელწოდება: პანდუსის გეგმა	
თარიღი: 20 ივლისი 2026		
კონსტრუქციული პროექტი		
სტადია	მუშა პროექტი	
ნახაზის #:	კ- 200	რევიზია: 01

ჭრილი 1-1
მ 1:50

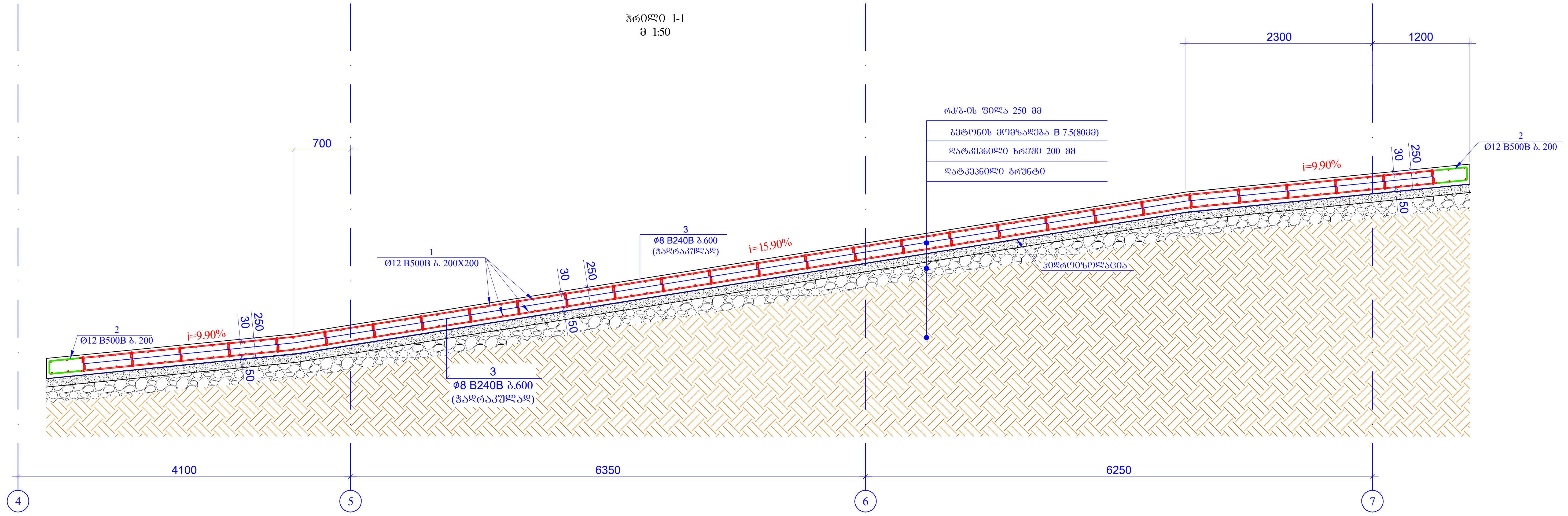
700
2300
1200
რკ/ბ-ის ფილა 250 მმ
ბეტონის მომზადება B 7.5(80მმ)
დატკეპნილი ხრეში 200 მმ
დატკეპნილი გრუნტი
2
Ø12 B500B ბ. 200
i=9.90%
30
250
50
1
Ø12 B500B ბ. 200X200
3
ϕ8 B240B ბ.600
(ჭადრაკულად)
i=15.90%
ჰიდროიზოლაცია
4100
6350
6250
4
5
6
7

ჭრილი 2-2
მ 1:25

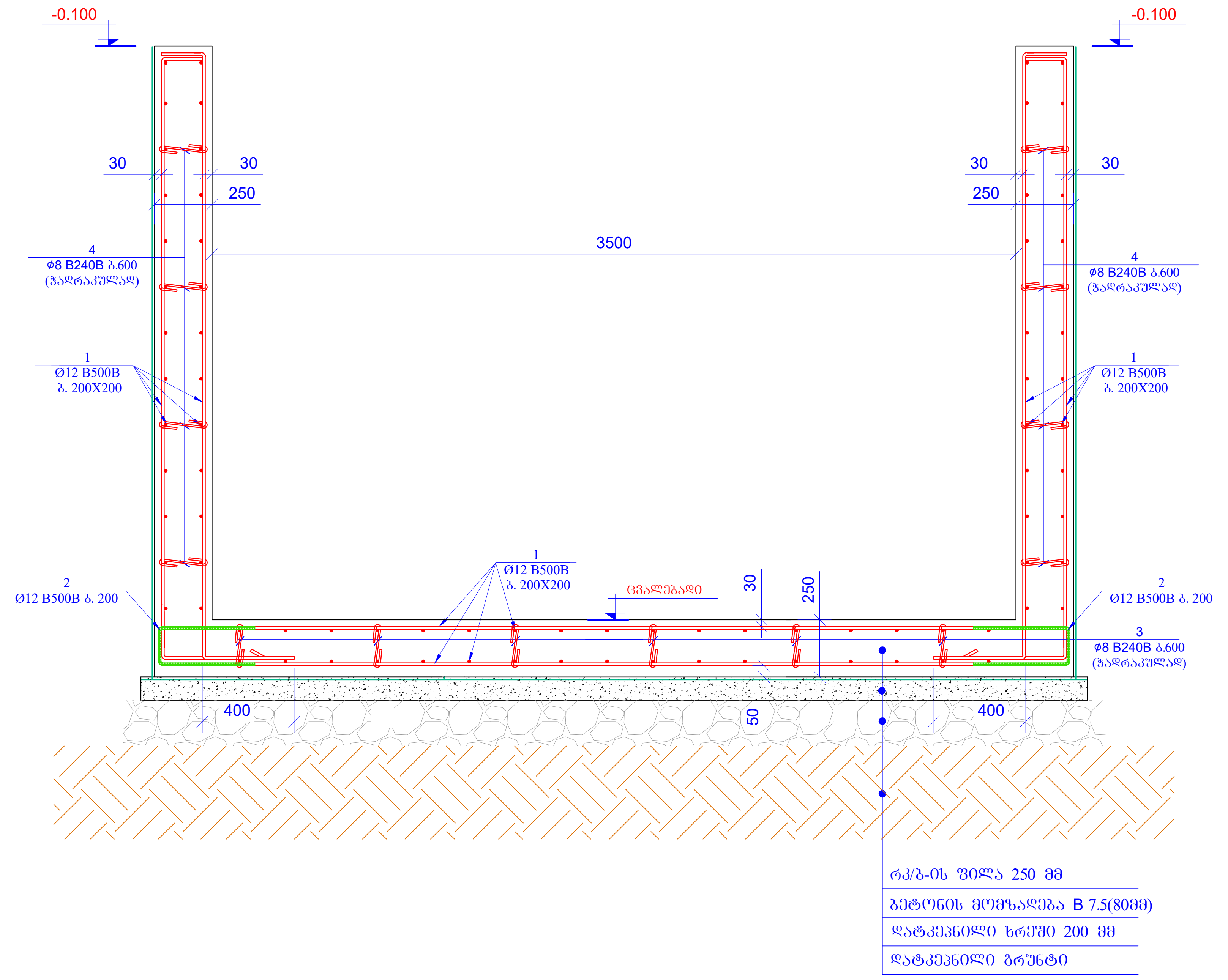
-0.100
-0.100
30
30
250
3500
4
ϕ8 B240B ბ.600
(ჭადრაკულად)
1
Ø12 B500B
ბ. 200X200
2
Ø12 B500B ბ. 200
3
ϕ8 B240B ბ.600
(ჭადრაკულად)
ცვალებადი
30
250
50
400
400
რკ/ბ-ის ფილა 250 მმ
ბეტონის მომზადება B 7.5(80მმ)
დატკეპნილი ხრეში 200 მმ
დატკეპნილი გრუნტი

პოზ. 2

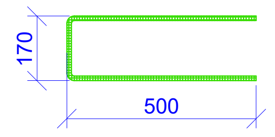

L= 1170 მმ

პოზ. 3

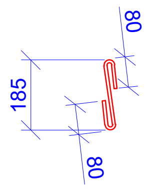

L= 345 მმ

პოზ. 4

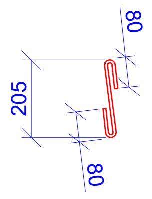

L= 365 მმ

პოზ.	აღნიშვნა	დასახელება				რაოდ.	წონა, კგ	
		პანდუსი					ცალი	
		დეტალები					ერთეული (კგ)	სულ (კგ)
1	დაიჭრას ადგილზე	Ø 12	B500B	ℓ=	2890000	-	2568.57	2568.57
2		Ø 12	B500B	ℓ=	1170	220	1.04	228.77
3		Ø 8	B240B	ℓ=	345	190	0.14	25.89
4		Ø 8	B240B	ℓ=	365	180	0.14	25.95
							Σ =	2849.18
							ერთეული ($მ^3$)	სულ ($მ^3$)
		ბეტონი B25W6					33.75	
		ბეტონი B15					5.60	

ფურცლის ფორმატი A2	ქ. თბილისი 2026
	ფაილის დასახელება:

პროექტის სახელწოდება:

ქ.თბილისი, ანგია ბოჭორიშვილის ქ. №29
მრავალბინიანი საცხოვრებელი სახლი
საკ. კოდი 01.11.12.015.264

თანამდებობა	გვარი	ხელმოწერა
შეასრულა	ზ.ყველაშვილი	
შეამოწმა	თ.მაცაბერიძე	თ.

პროექტის №:	ნახაზის სახელწოდება: კვეთი 1-1; 2-2; სპეციფიკაცია
თარიღი: 20 ივლისი 2026	
კონსტრუქციული პროექტი	
სტადია	მუშა პროექტი
ნახაზის #:	კ- 201
რევიზია: 01	

სავენტილაციო შვირაბის გეგმა
მ. 1:100

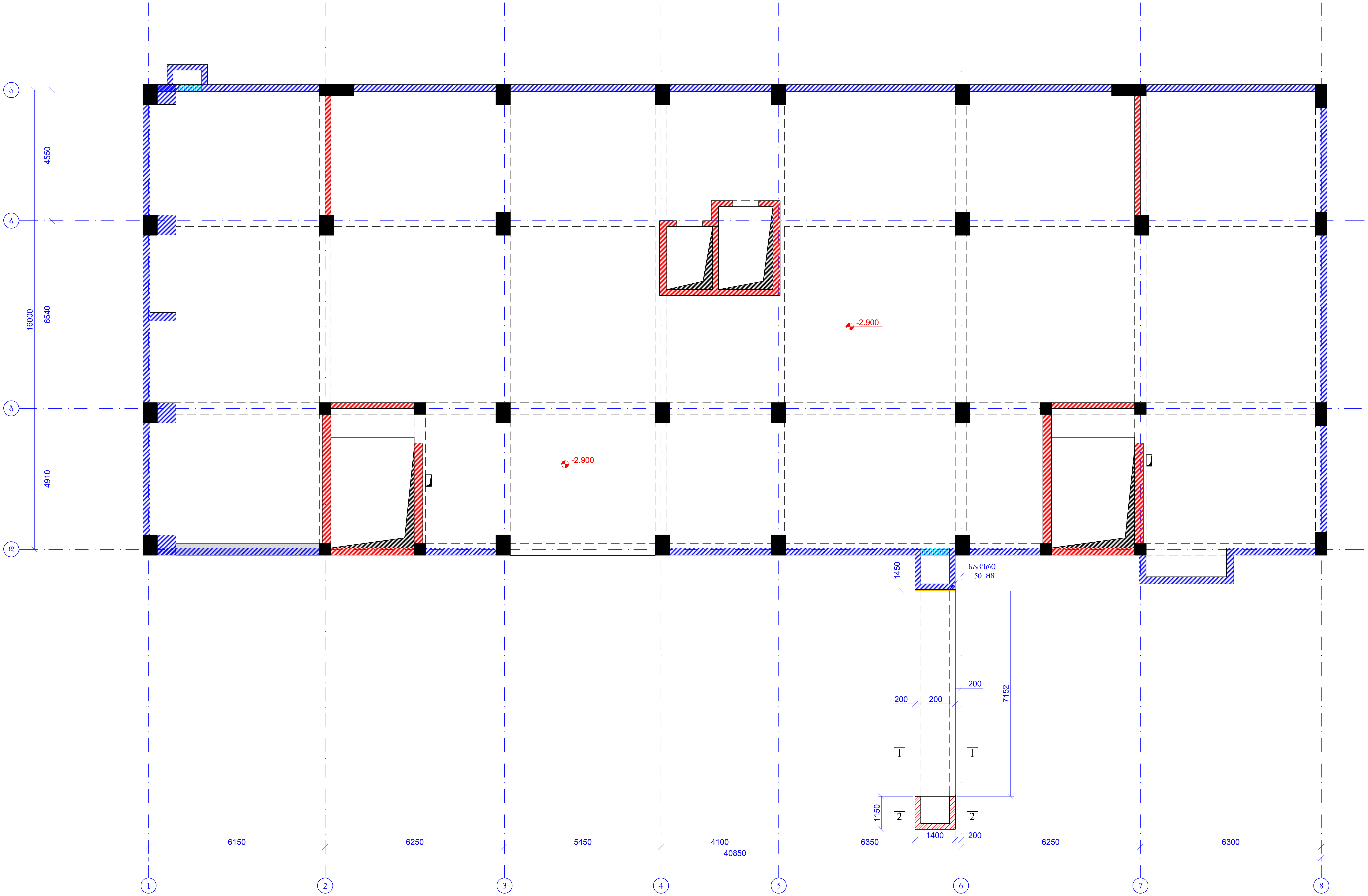
ა
ბ
გ
დ
4550
6540
4910
16000
-2.900
-2.900
ნაკერი
50 მმ
1450
200
200
200
7152
1
1
1150
2
2
1400
200
6150
6250
5450
4100
6350
6250
6300
40850
1
2
3
4
5
6
7
8

ფურცლის ფორმატი A2	ქ. თბილისი 2026
	ფაილის დასახელება:

პროექტის სახელწოდება:

ქ.თბილისი, ანგია ბოჭორიშვილის ქ. №29
მრავალბინიანი საცხოვრებელი სახლი
საკ. კოდი 01.11.12.015.264

თანამდებობა	გვარი	ხელმოწერა
შეასრულა	ზ.ქველაშვილი	
შეამოწმა	თ.მაცაბერიძე	თ.

პროექტის №:	ნახაზის სახელწოდება: სავენტილაციო შვირაბის გეგმა
თარიღი: 20 ივლისი 2026	
კონსტრუქციული პროექტი	
სტადია	მუშა პროექტი
ნახაზის #:	კ- 202 რევიზია: 01

ჭრილი 1-1
მ 1:25

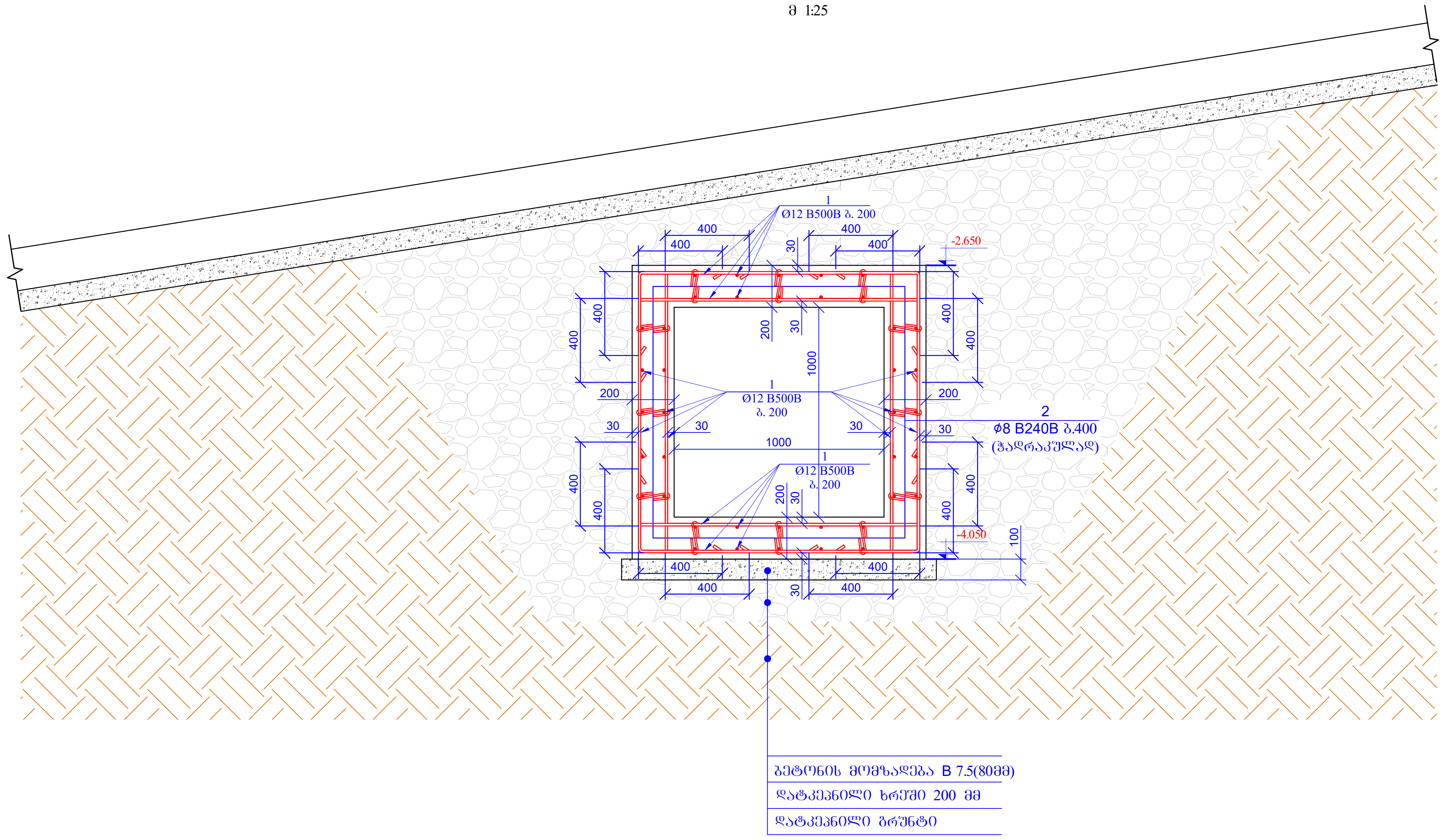
1
Ø12 B500B ბ. 200
400
400
400
400
30
-2.650
400
400
200
1000
30
200
30
1
Ø12 B500B
ბ. 200
30
30
1000
1
Ø12 B500B
ბ. 200
200
30
400
400
-4.050
100
400
400
30
400
400
2
ϕ8 B240B ბ.400
(ჭადრაკულად)

ბეტონის მომზადება B 7.5(80მმ)
დატკეპნილი ხრეში 200 მმ
დატკეპნილი გრუნტი

პოზ. 2

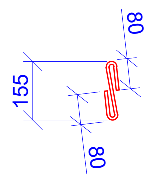

L= 315 მმ

პოზ.	ა ღ ნ ი შ ვ ნ ა	დ ა ს ა ხ ე ლ ე ბ ა				რაოდ.	წონა, კგ	
		საჰენტილაციო გვირაბი					ცალი	
		დეტალები					ერთეული (კგ)	სულ (კგ)
1	დაიჭრას ადგილზე	Ø 12	B500B	ℓ=	940000	-	835.45	835.45
2		Ø 8	B240B	ℓ=	315	270	0.12	33.60
							Σ =	869.05
							ერთეული (მ^3)	სულ (მ^3)
		ბეტონი B25W6					8.80	
		ბეტონი B15					1.20	

ჭრილი 2-2
მ 1:25

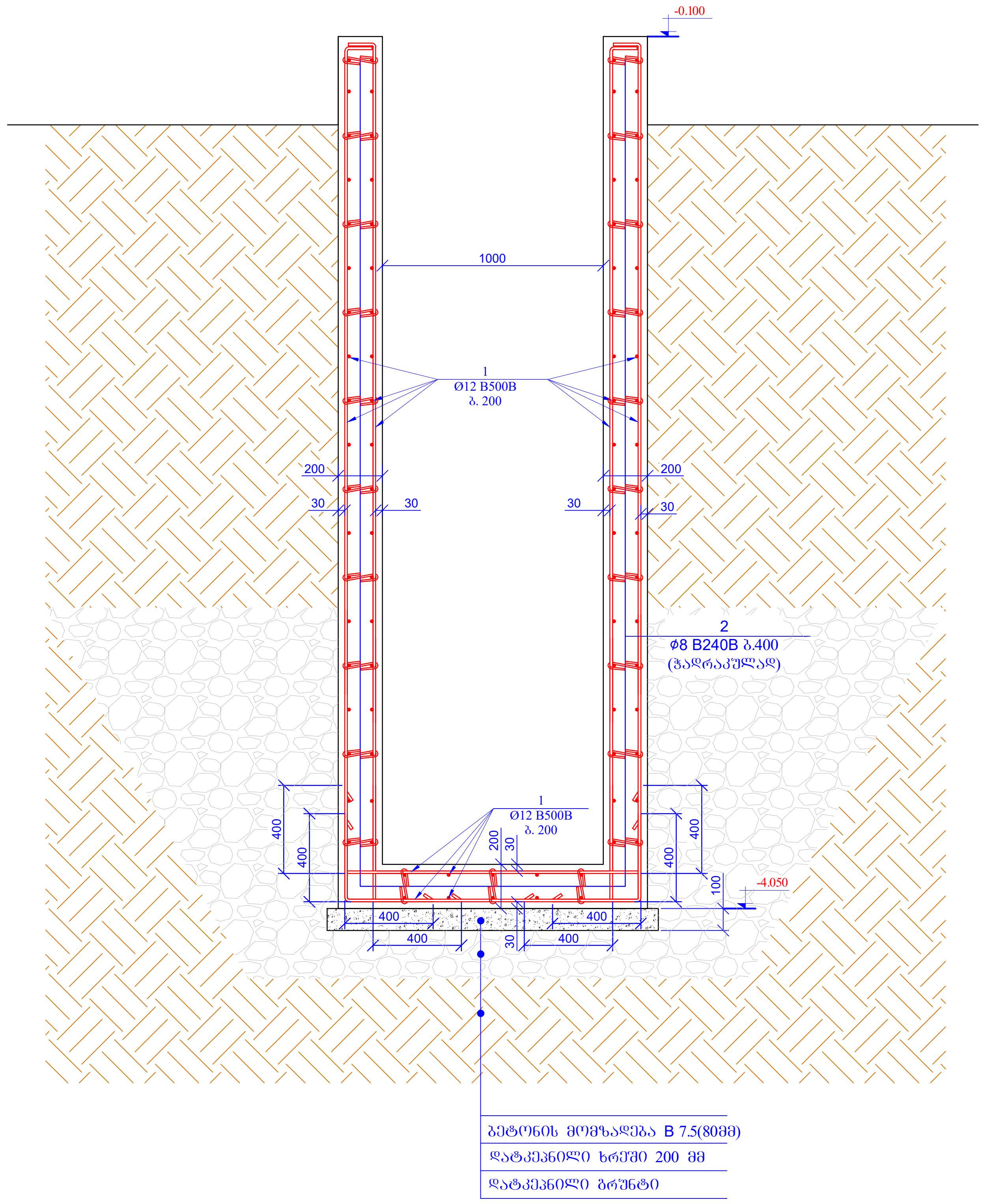
-0.100
1000
1
Ø12 B500B
ბ. 200
200
30
30
200
30
30
2
ϕ8 B240B ბ.400
(ჭადრაკულად)
400
400
1
Ø12 B500B
ბ. 200
200
30
400
400
100
-4.050
400
400
30
400
400

ბეტონის მომზადება B 7.5(80მმ)
დატკეპნილი ხრეში 200 მმ
დატკეპნილი გრუნტი

მასალების ჯამური ხარჯი (გარე კონსტრუქციები)												
არმატურის ხარჯი, კგ; სახ. სტანდარტი 5781-82*												
Ø6 B240B	Ø8 B240B	Ø8 B500B	Ø10 B500B	Ø12 B500B	Ø14 B500B	Ø16 B500B	Ø18 B500B	Ø20 B500B	Ø22 B500B	Ø25 B500B	Ø28 B500B	Ø32 B500B
0.00	331.56	0.00	2246.63	13319.92	0.00	0.00	0.00	0.00	0.00	0.00	0.00	0.00
											ჯამი:	15898.12
										ბეტონი B25W6	197.37	მ³
										ბეტონი B15	27.88	მ³

ფურცლის ფორმატი A2	ქ. თბილისი 2026	
	ფაილის დასახელება:	
პროექტის სახელწოდება: ქ.თბილისი, ანზია ბოჭორიშვილის ქ. №29 მრავალბინიანი საცხოვრებელი სახლი საკ. კოდი 01.11.12.015.264		
თანამდებობა	გვარი	ხელმოწერა
შეასრულა	ზ.ყველაშვილი	
შეამოწმა	თ.მაცაბერიძე	თ.
პროექტის №:	ნახაზის სახელწოდება: ჭრილი 1-1; 2-2; სპეციფიკაცია	
თარიღი: 20 ივლისი 2026		
კონსტრუქციული პროექტი		
სტადია	მუშა პროექტი	
ნახაზის #:	კ- 203	რევიზია: 01

რკ/ბ-ის რიგელების ბრძივი არმატურების გადაბმის სქემატური ნახაზი
მ. 1:50

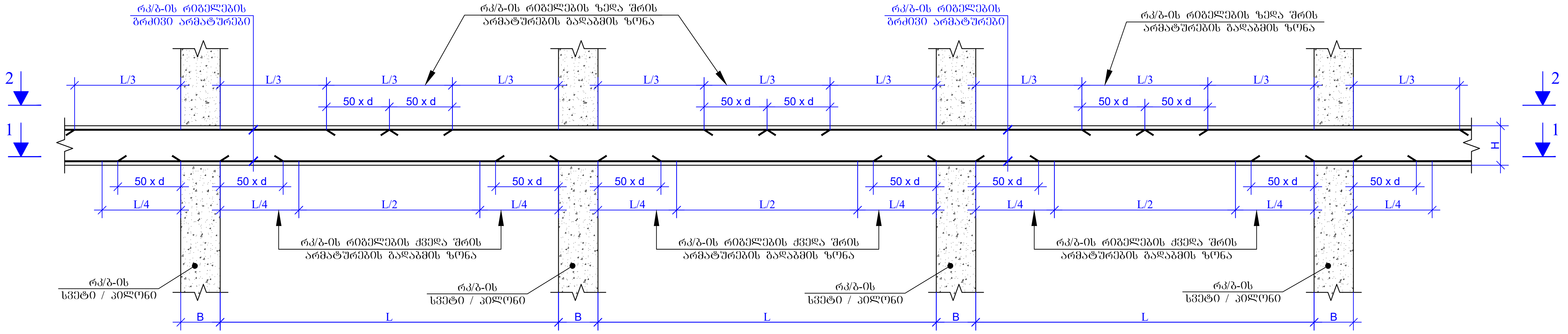
რკ/ბ-ის რიგელების
ბრძივი არმატურები
რკ/ბ-ის რიგელების ზედა შრის
არმატურების გადაბმის ზონა
L/3
50 x d
L/4
L/2
H
1
2
რკ/ბ-ის რიგელების ქვედა შრის
არმატურების გადაბმის ზონა
რკ/ბ-ის
სვეტი / პილონი
B
L

ხედი 1-1
მ. 1:50

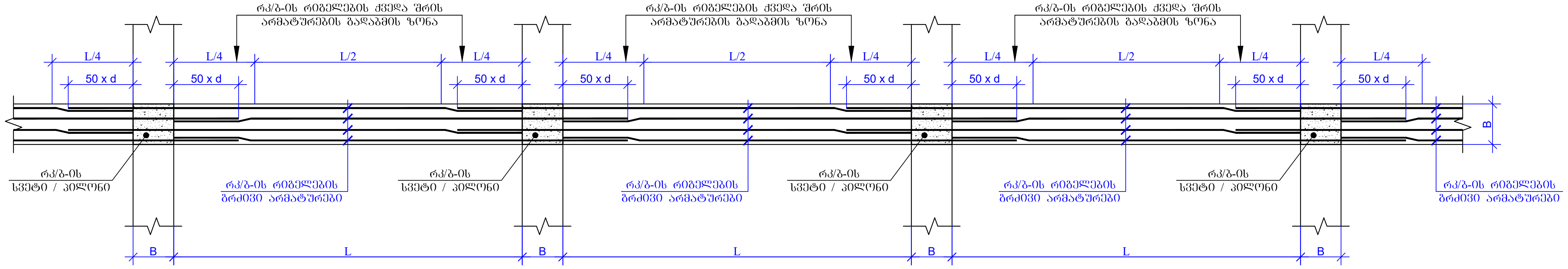
რკ/ბ-ის რიგელების ქვედა შრის
არმატურების გადაბმის ზონა
L/4
L/2
50 x d
B
რკ/ბ-ის
სვეტი / პილონი
რკ/ბ-ის რიგელების
ბრძივი არმატურები
L

ხედი 2-2
მ. 1:50

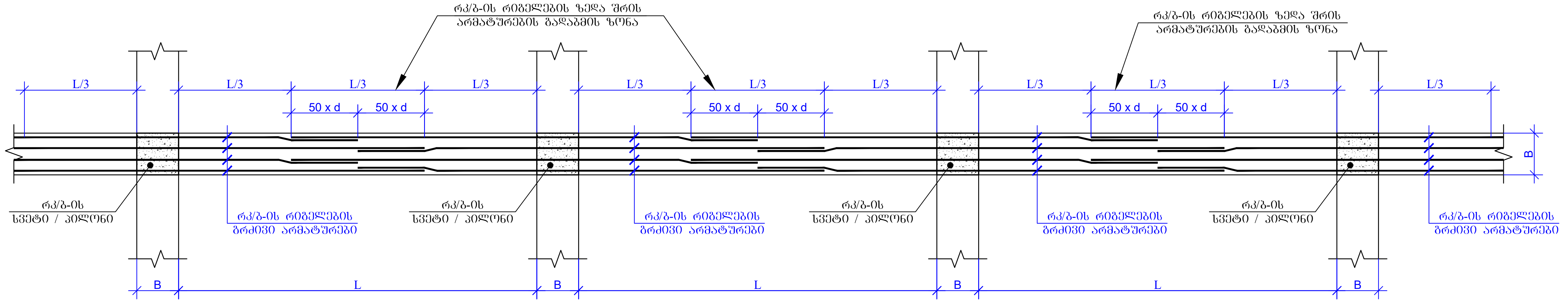
რკ/ბ-ის რიგელების ზედა შრის
არმატურების გადაბმის ზონა
L/3
50 x d
B
რკ/ბ-ის
სვეტი / პილონი
რკ/ბ-ის რიგელების
ბრძივი არმატურები
L

რკ/ბ-ის რიგელებში განივი არმატურების განაწილების სქემატური ნახაზი
მ. 1:50

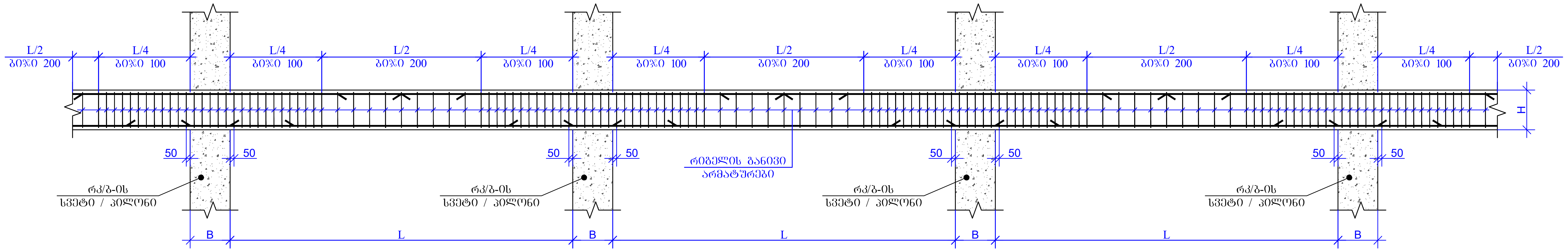
L/2
ბიჯი 200
L/4
ბიჯი 100
H
50
რიგელის განივი
არმატურები
რკ/ბ-ის
სვეტი / პილონი
B
L

რიგელის ბრძივი მუშა არმატურების სვეტებში და პილონებში ჩაანკერების ტიპიური დეტალი
მ. 1:20

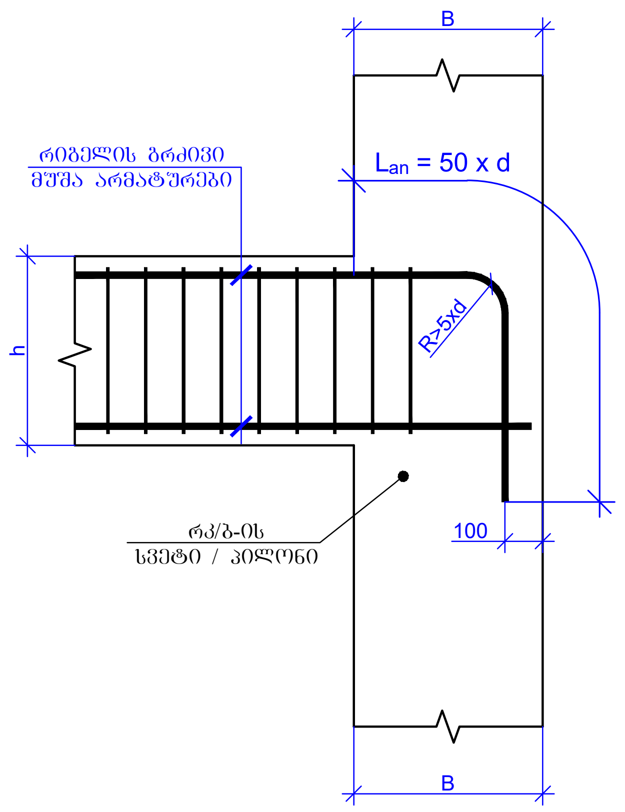
B
L_{an} = 50 x d
რიგელის ბრძივი
მუშა არმატურები
h
R>5xd
რკ/ბ-ის
სვეტი / პილონი
100

რიგელის ბრძივი მუშა არმატურების სვეტებში და პილონებში ჩაანკერების ტიპიური დეტალი
მ. 1:20

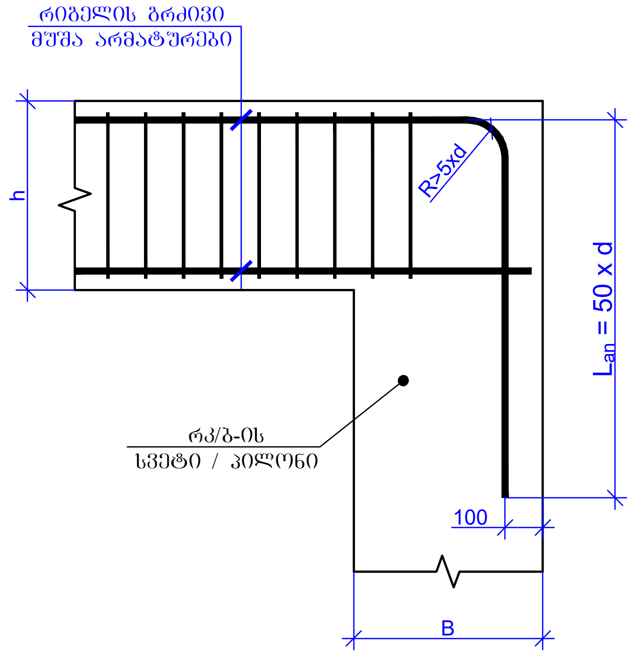
რიგელის ბრძივი
მუშა არმატურები
h
R>5xd
L_{an} = 50 x d
რკ/ბ-ის
სვეტი / პილონი
100
B

რიგელის დამატებითი ბრძივი მუშა არმატურების სვეტებში და პილონებში ჩაანკერების ტიპიური დეტალი
მ. 1:20

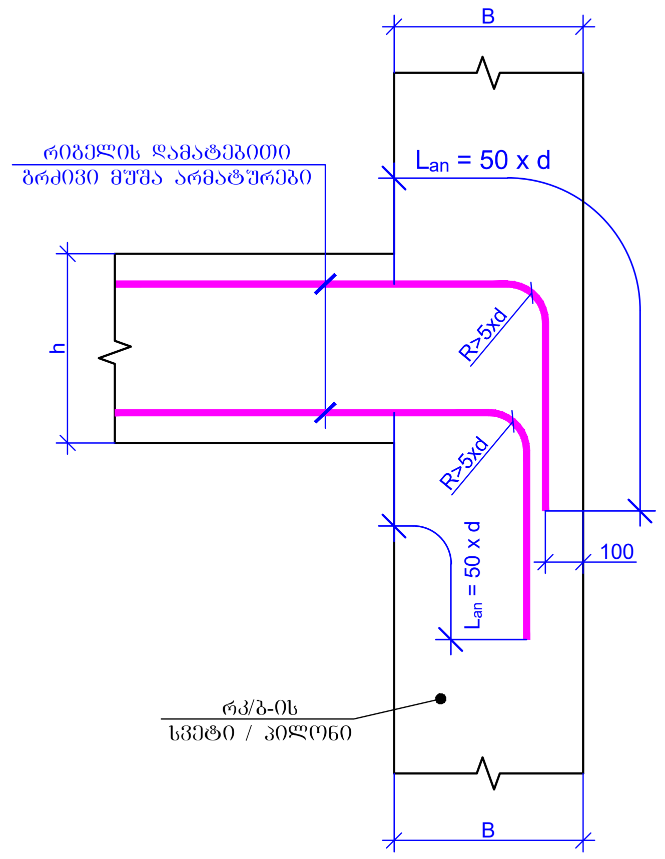
B
L_{an} = 50 x d
რიგელის დამატებითი
ბრძივი მუშა არმატურები
h
R>5xd
L_{an} = 50 x d
100
რკ/ბ-ის
სვეტი / პილონი

ფურცლის ფორმატი A2	ქ. თბილისი 2026 ფაილის დასახელება:	
პროექტის სახელწოდება: ქ.თბილისი, ანგია ბოჭორიშვილის ქ. №29 მრავალბინიანი საცხოვრებელი სახლი საკ. კოდი 01.11.12.015.264		
თანამდებობა	გვარი	ხელმოწერა
შეასრულა	ზ.ყველაშვილი	
შეამოწმა	თ.მაცაბერიძე	თ.
პროექტის №:	ნახაზის სახელწოდება: რიგელების მოწყობის სქემატური კვანძები	
თარიღი: 20 ივლისი 2026		
კონსტრუქციული პროექტი		
სტადია	მუშა პროექტი	
ნახაზის #:	კ- 204	რევიზია: 01

რკ/ბ-ის რიგელების და სვეტის შეუღლების კვანძი
(სქემატური ნახაზი)
მ. 1:20

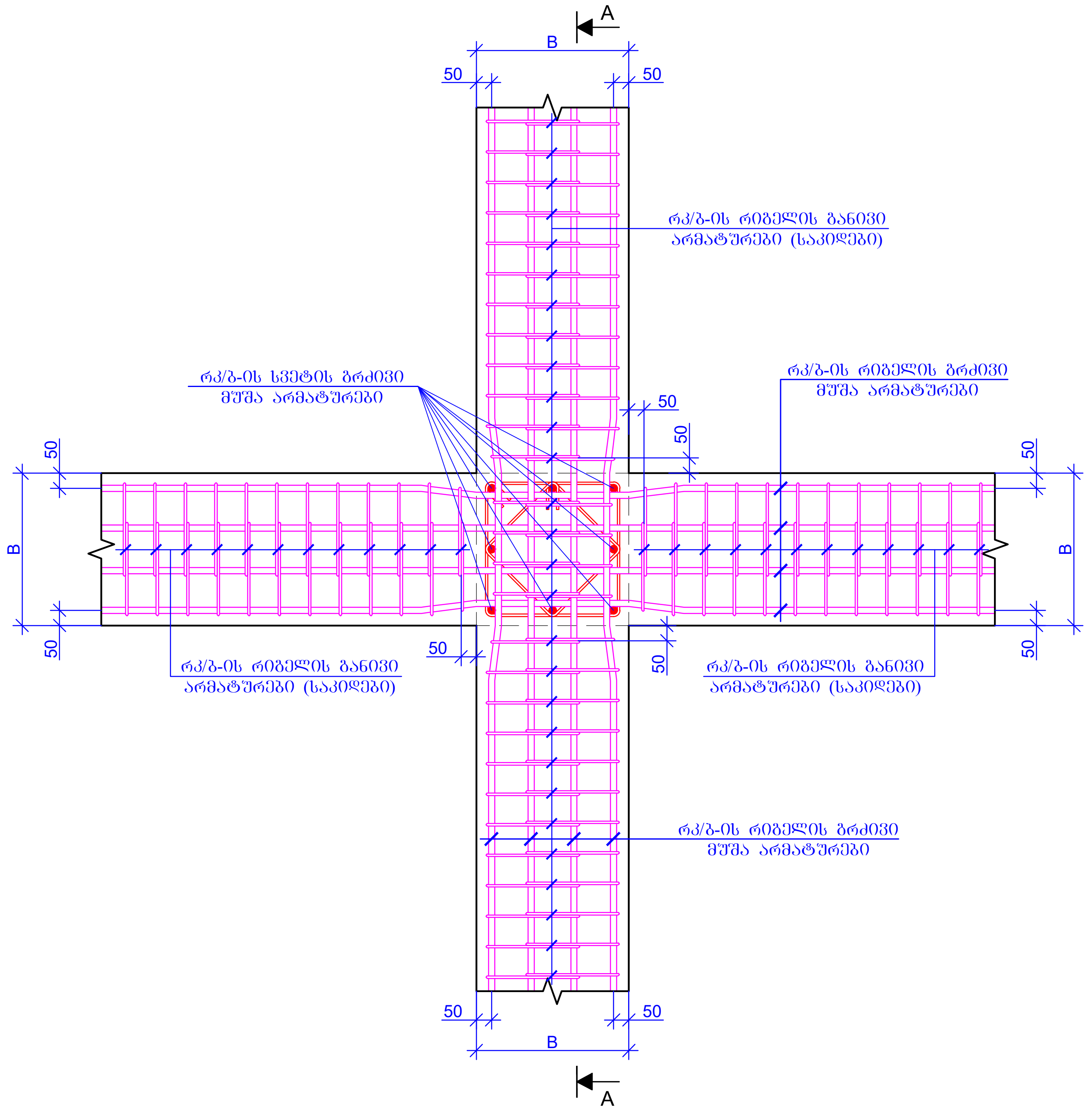
A
B
50
რკ/ბ-ის რიგელის განივი არმატურები (საკიდები)
რკ/ბ-ის სვეტის გრძივი მუშა არმატურები
რკ/ბ-ის რიგელის გრძივი მუშა არმატურები
რკ/ბ-ის რიგელის განივი არმატურები (საკიდები)
რკ/ბ-ის რიგელის გრძივი მუშა არმატურები
A

რკ/ბ-ის რიგელების და სვეტის შეუღლების კვანძი
(სქემატური ნახაზი)
მ. 1:20

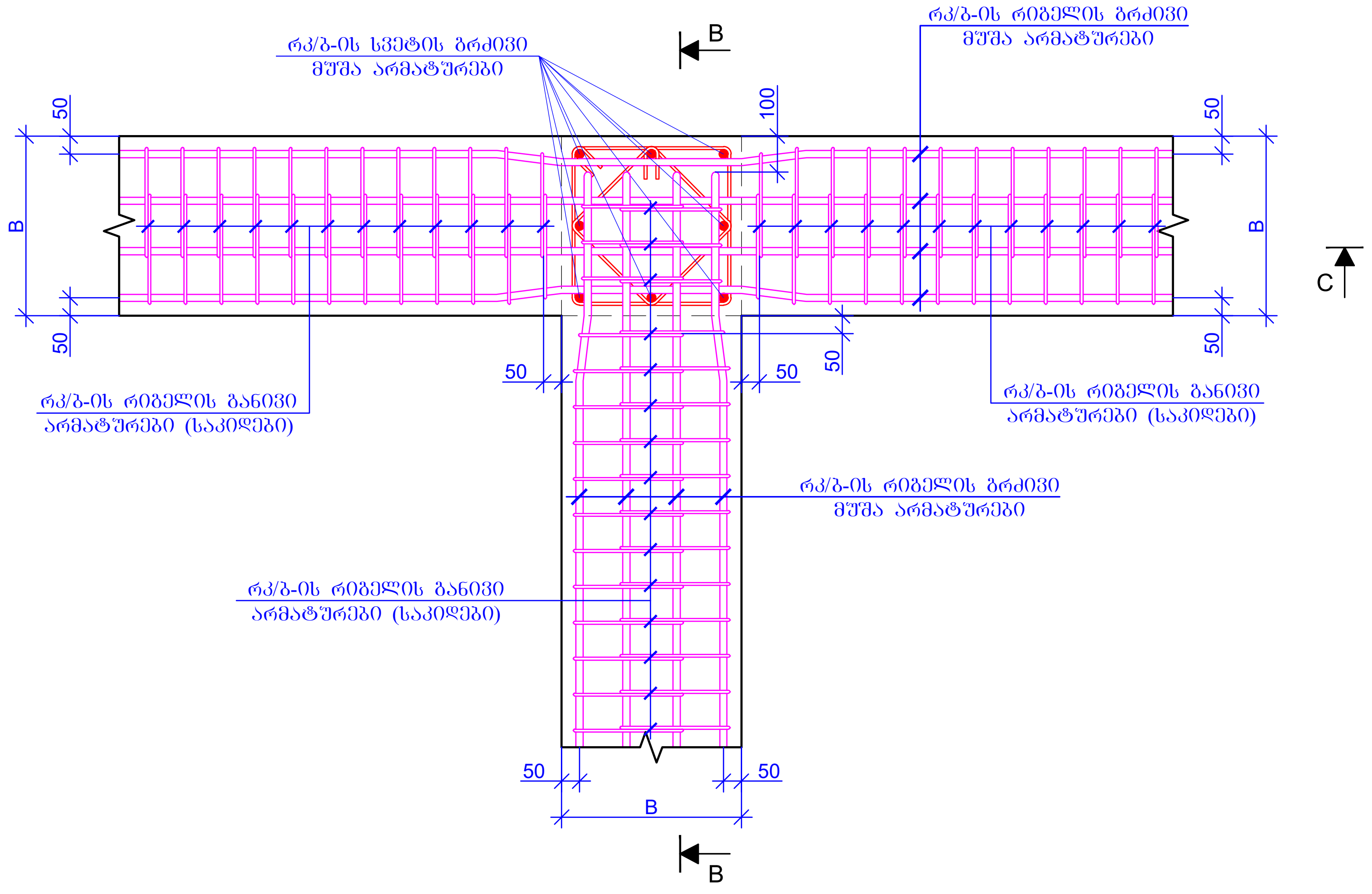
B
რკ/ბ-ის სვეტის გრძივი მუშა არმატურები
რკ/ბ-ის რიგელის გრძივი მუშა არმატურები
100
50
რკ/ბ-ის რიგელის განივი არმატურები (საკიდები)
რკ/ბ-ის რიგელის განივი არმატურები (საკიდები)
რკ/ბ-ის რიგელის გრძივი მუშა არმატურები
რკ/ბ-ის რიგელის განივი არმატურები (საკიდები)
C
B

რკ/ბ-ის რიგელების და სვეტის შეუღლების კვანძი
(სქემატური ნახაზი)
მ. 1:20

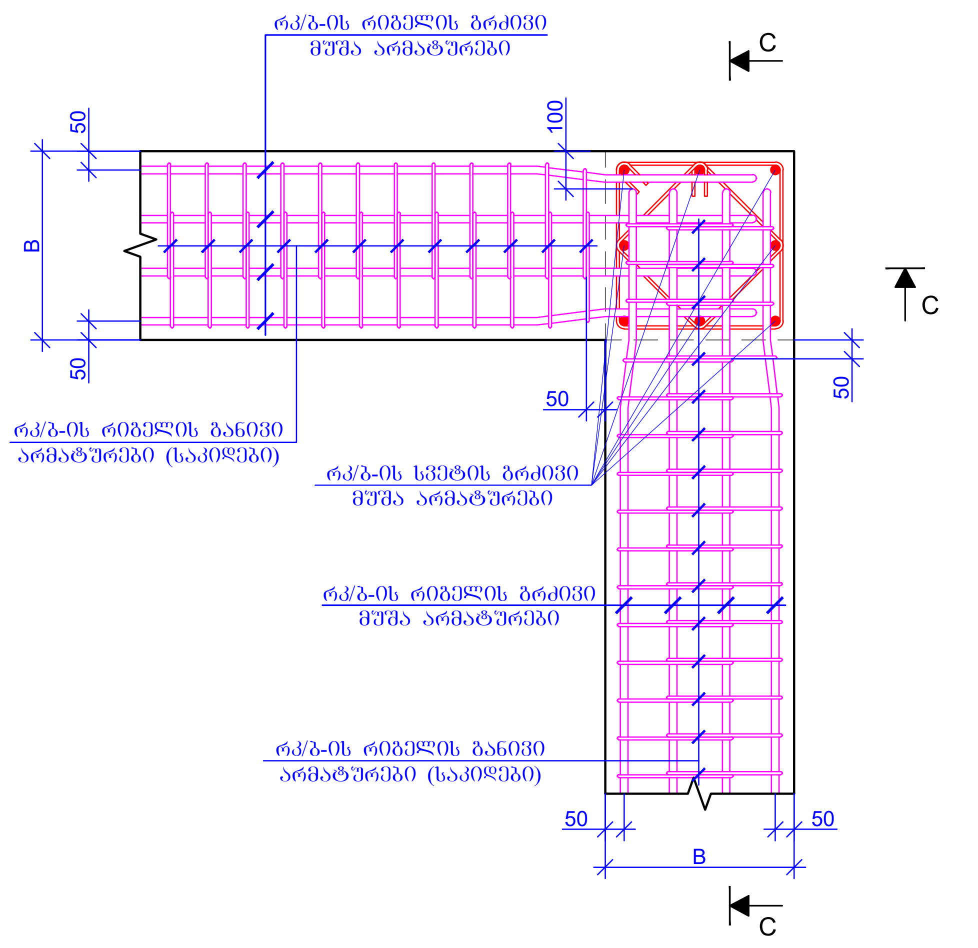
რკ/ბ-ის რიგელის გრძივი მუშა არმატურები
C
100
50
B
რკ/ბ-ის რიგელის განივი არმატურები (საკიდები)
რკ/ბ-ის სვეტის გრძივი მუშა არმატურები
რკ/ბ-ის რიგელის გრძივი მუშა არმატურები
რკ/ბ-ის რიგელის განივი არმატურები (საკიდები)
C

ხედი A-A
მ. 1:20

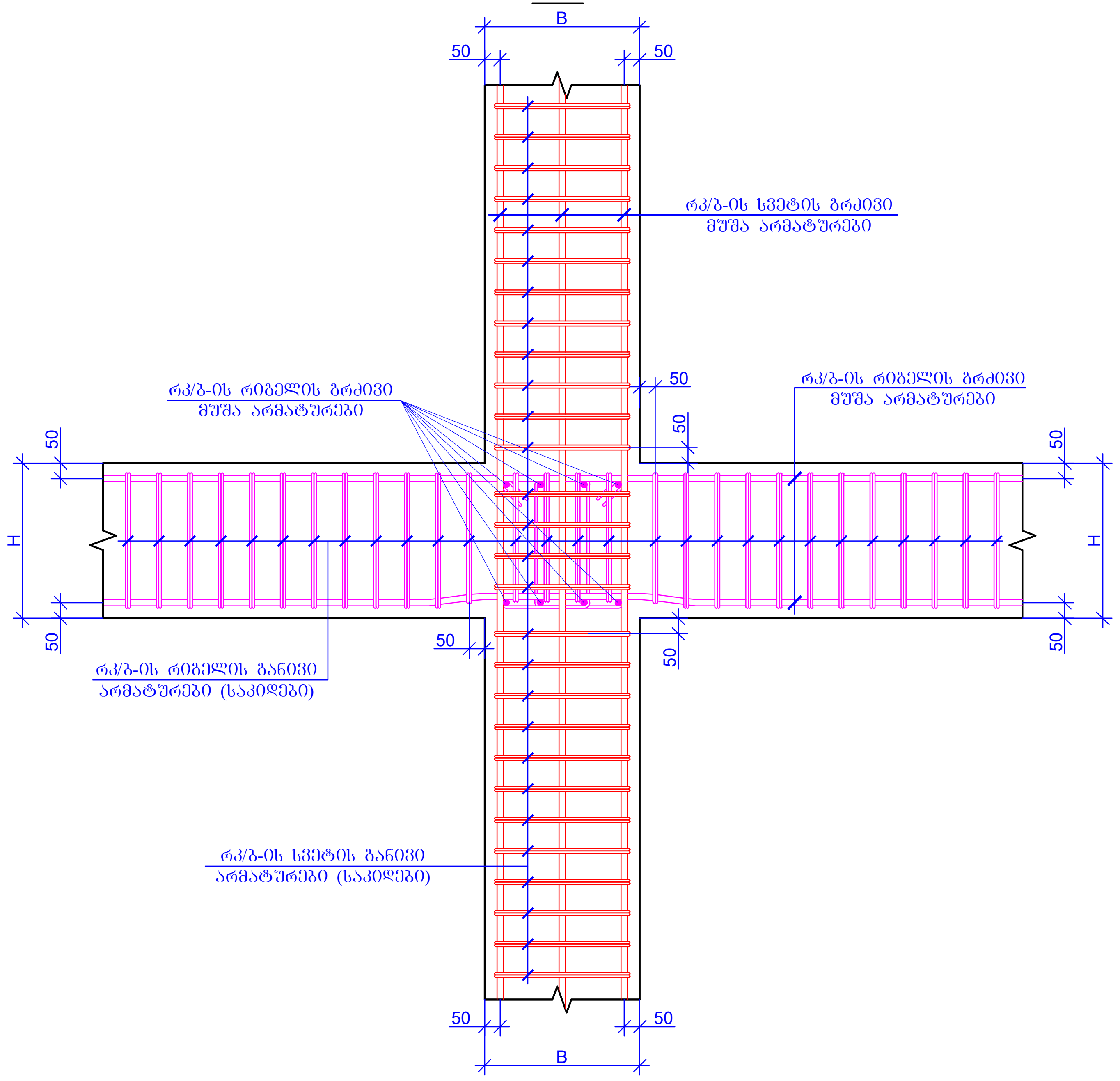
B
50
რკ/ბ-ის სვეტის გრძივი მუშა არმატურები
რკ/ბ-ის რიგელის გრძივი მუშა არმატურები
რკ/ბ-ის რიგელის გრძივი მუშა არმატურები
H
რკ/ბ-ის რიგელის განივი არმატურები (საკიდები)
რკ/ბ-ის სვეტის განივი არმატურები (საკიდები)

ხედი B-B
მ. 1:20

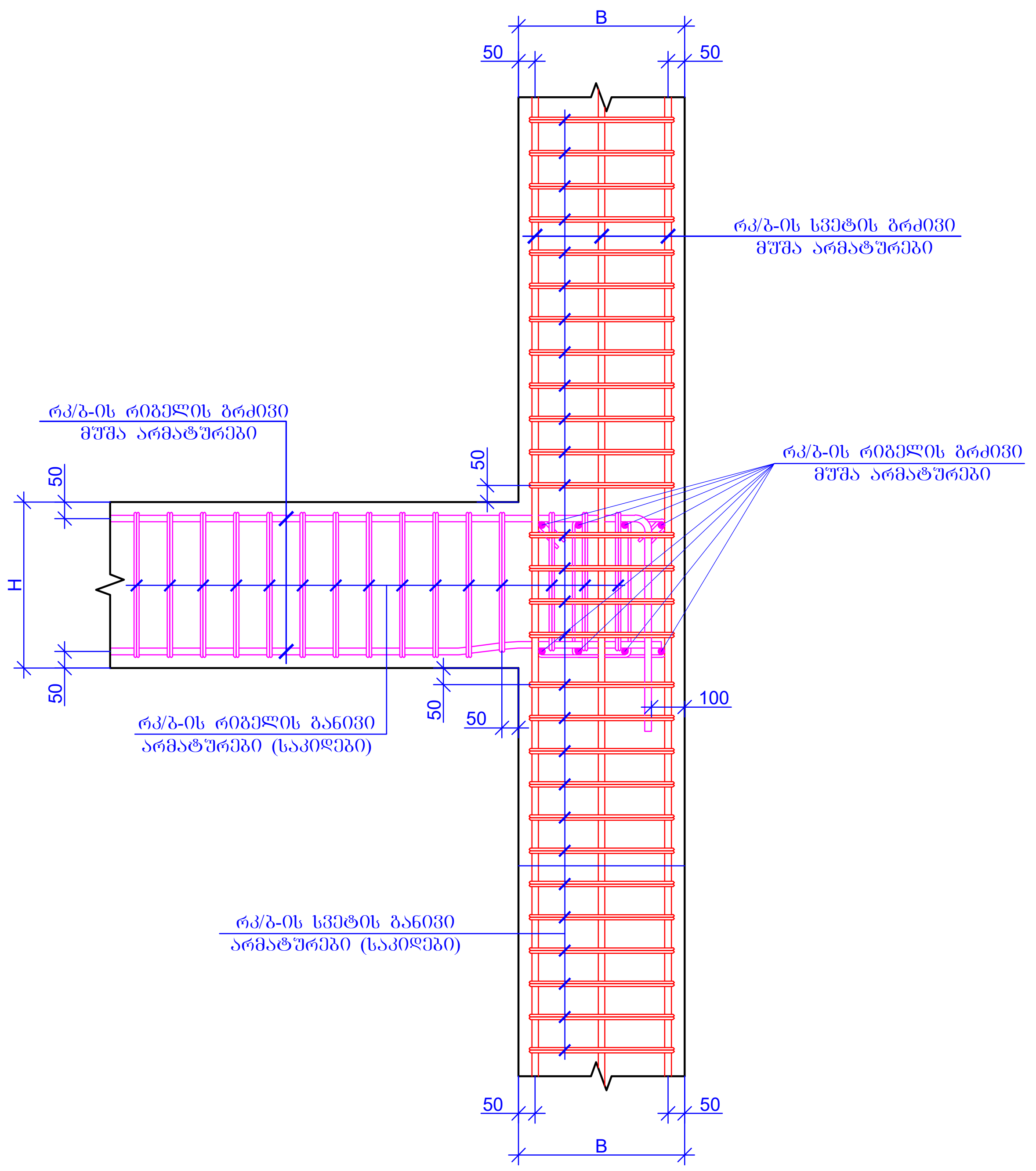
B
50
რკ/ბ-ის სვეტის გრძივი მუშა არმატურები
რკ/ბ-ის რიგელის გრძივი მუშა არმატურები
რკ/ბ-ის რიგელის გრძივი მუშა არმატურები
H
100
რკ/ბ-ის რიგელის განივი არმატურები (საკიდები)
რკ/ბ-ის სვეტის განივი არმატურები (საკიდები)

ხედი C-C
მ. 1:20

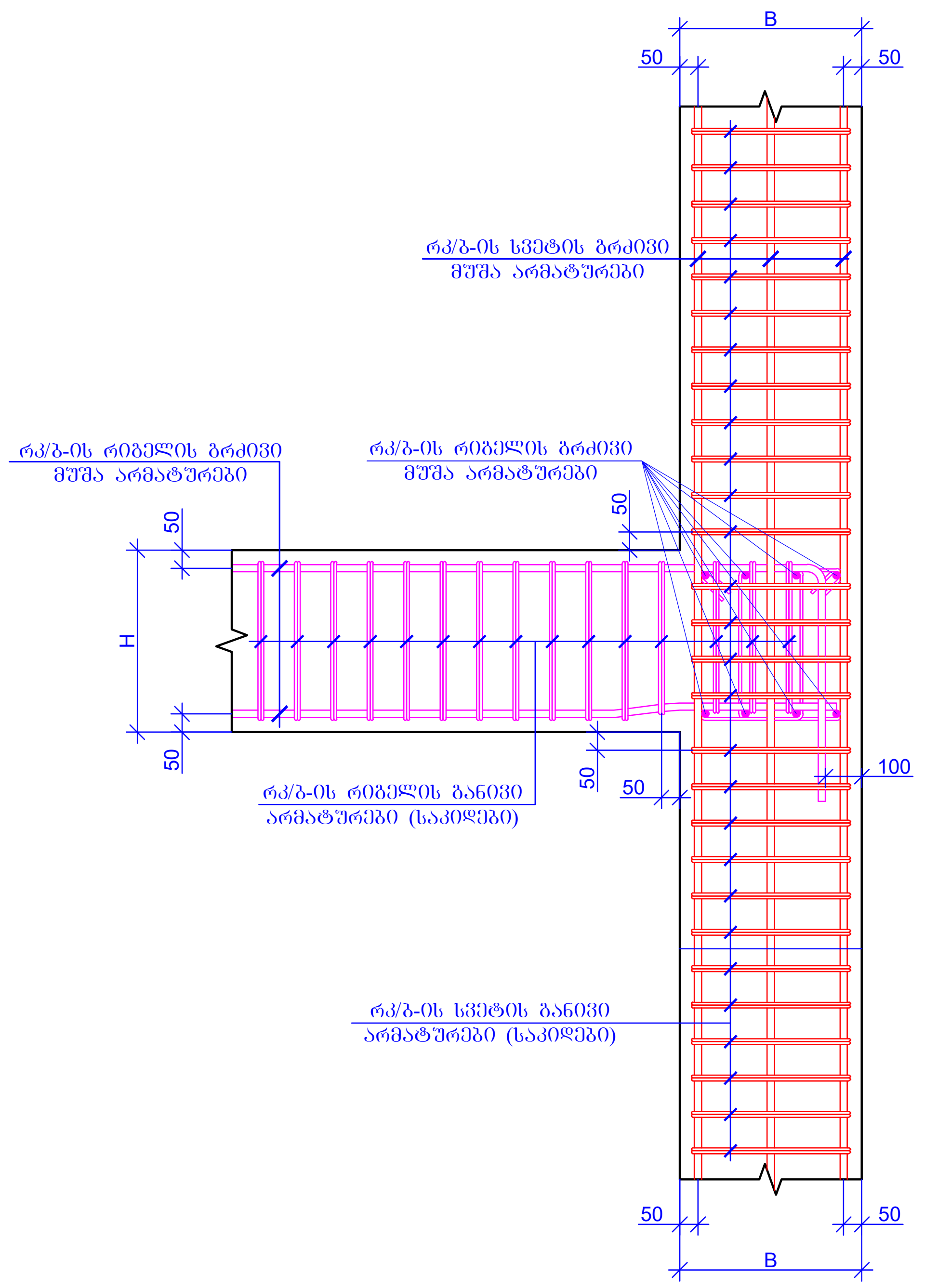
B
50
რკ/ბ-ის სვეტის გრძივი მუშა არმატურები
რკ/ბ-ის რიგელის გრძივი მუშა არმატურები
რკ/ბ-ის რიგელის გრძივი მუშა არმატურები
H
100
რკ/ბ-ის რიგელის განივი არმატურები (საკიდები)
რკ/ბ-ის სვეტის განივი არმატურები (საკიდები)

ფურცლის ფორმატი A2	ქ. თბილისი 2026 ფაილის დასახელება:	
პროექტის სახელწოდება: ქ.თბილისი, ანგია ბოჭორიშვილის ქ. №29 მრავალბინიანი საცხოვრებელი სახლი საკ. კოდი 01.11.12.015.264		
თანამდებობა	გვარი	ხელმოწერა
შეასრულა	ზ.ქველაშვილი	
შეამოწმა	თ.მაცაბერიძე	თ.
პროექტის №: თარიღი: 20 ივლისი 2026 კონსტრუქციული პროექტი	ნახაზის სახელწოდება: რიგელების სვეტებში შეუღლების სქემატური კვანძები	
სტადია	მუშა პროექტი	
ნახაზის #:	კ- 205	რევიზია: 01

სვეტის ფარგლებს გარეთ რკ/ბ-ის რიგელების შეერთების კვანძი
(სქემატური ნახაზი)
მ. 1:20

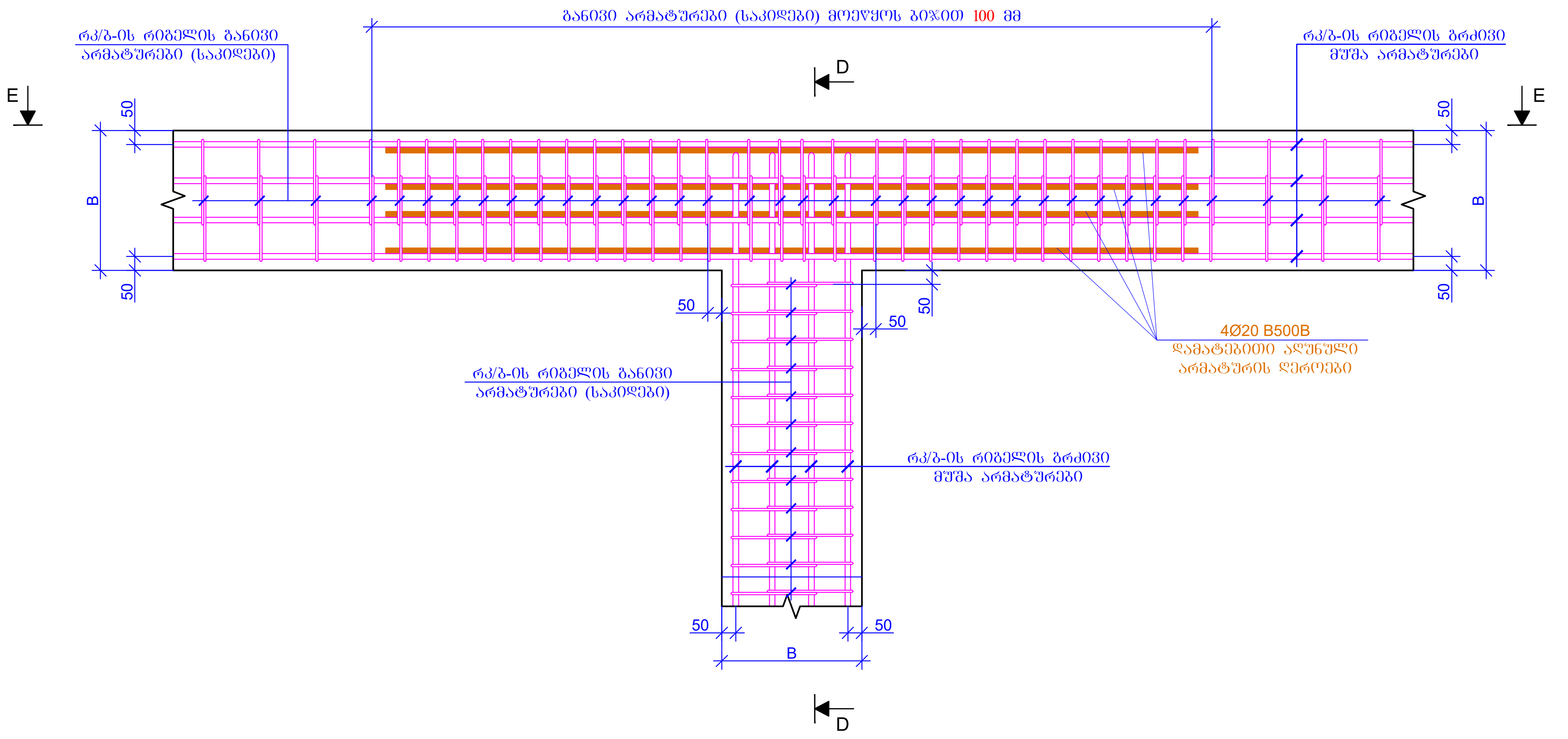
განივი არმატურები (საკიდები) მოეწყოს ბიჯით 100 მმ
რკ/ბ-ის რიგელის განივი არმატურები (საკიდები)
რკ/ბ-ის რიგელის გრძივი მუშა არმატურები
E
E
D
D
50
50
50
50
B
B
B
50
50
50
50
50
4Ø20 B500B დამატებითი ალუნული არმატურის ღეროები
რკ/ბ-ის რიგელის განივი არმატურები (საკიდები)
რკ/ბ-ის რიგელის გრძივი მუშა არმატურები

ხედი D-D
მ. 1:20

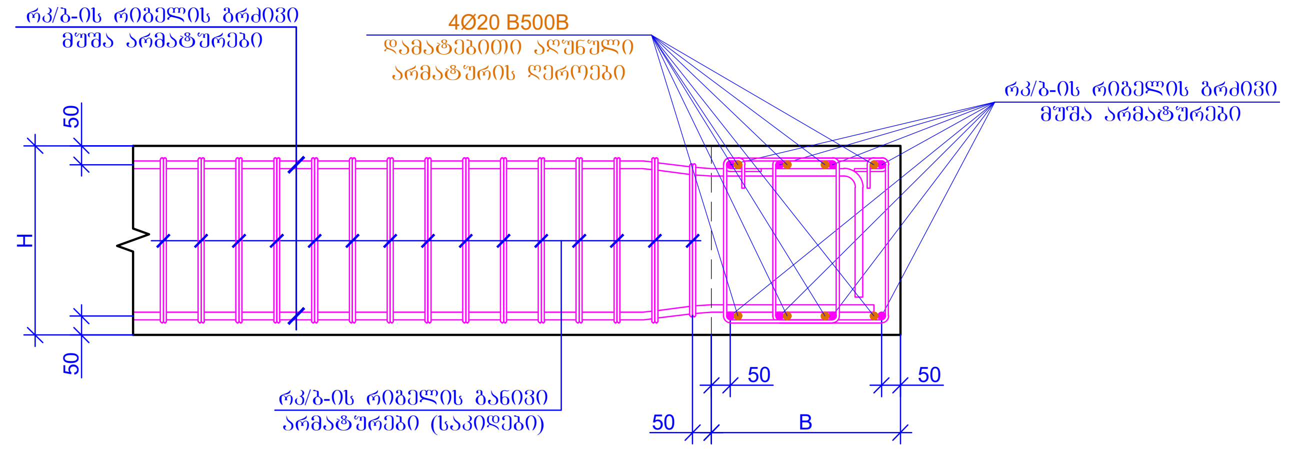
რკ/ბ-ის რიგელის გრძივი მუშა არმატურები
4Ø20 B500B დამატებითი ალუნული არმატურის ღეროები
რკ/ბ-ის რიგელის გრძივი მუშა არმატურები
50
H
50
რკ/ბ-ის რიგელის განივი არმატურები (საკიდები)
50
50
50
B

ხედი E-E
მ. 1:20

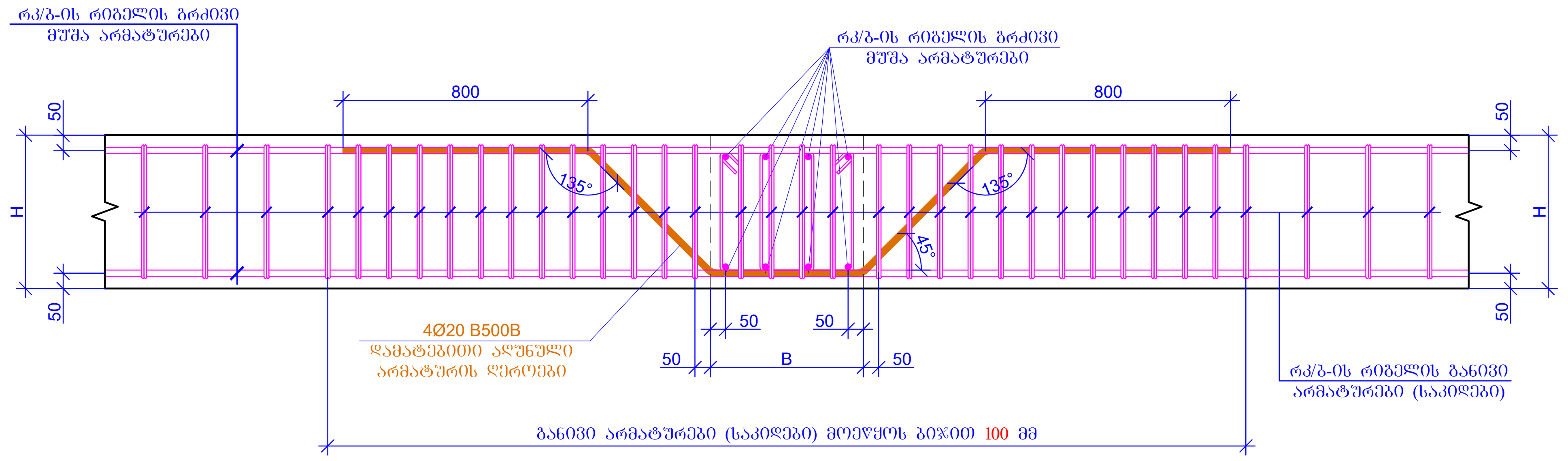
რკ/ბ-ის რიგელის გრძივი მუშა არმატურები
რკ/ბ-ის რიგელის გრძივი მუშა არმატურები
800
800
50
50
H
H
135°
135°
45°
50
50
4Ø20 B500B დამატებითი ალუნული არმატურის ღეროები
50
50
50
50
B
რკ/ბ-ის რიგელის განივი არმატურები (საკიდები)
განივი არმატურები (საკიდები) მოეწყოს ბიჯით 100 მმ

ფურცლის ფორმატი A2	ქ. თბილისი 2026	
	ფაილის დასახელება:	
პროექტის სახელწოდება: ქ.თბილისი, ანგია ბოჭორიშვილის ქ. №29 მრავალბინიანი საცხოვრებელი სახლი საკ. კოდი 01.11.12.015.264		
თანამდებობა	გვარი	ხელმოწერა
შეასრულა	ზ.ქველაშვილი	
შეამოწმა	თ.მაცაბერიძე	თ.
პროექტის №:	ნახაზის სახელწოდება: სვეტის ფარგლებს გარეთ რიგელების შეუღლების სქემატური კვანძები	
თარიღი: 20 ივლისი 2026		
კონსტრუქციული პროექტი 1:100@A2		
სტადია	მუშა პროექტი	
ნახაზის #:	კ- 206	რევიზია: 01

რკ/ბ-ის საძირკვლის ფილაში ქვედა შრის არმირების გადაბმის სქემატური ნახაზი
მ. 1:50

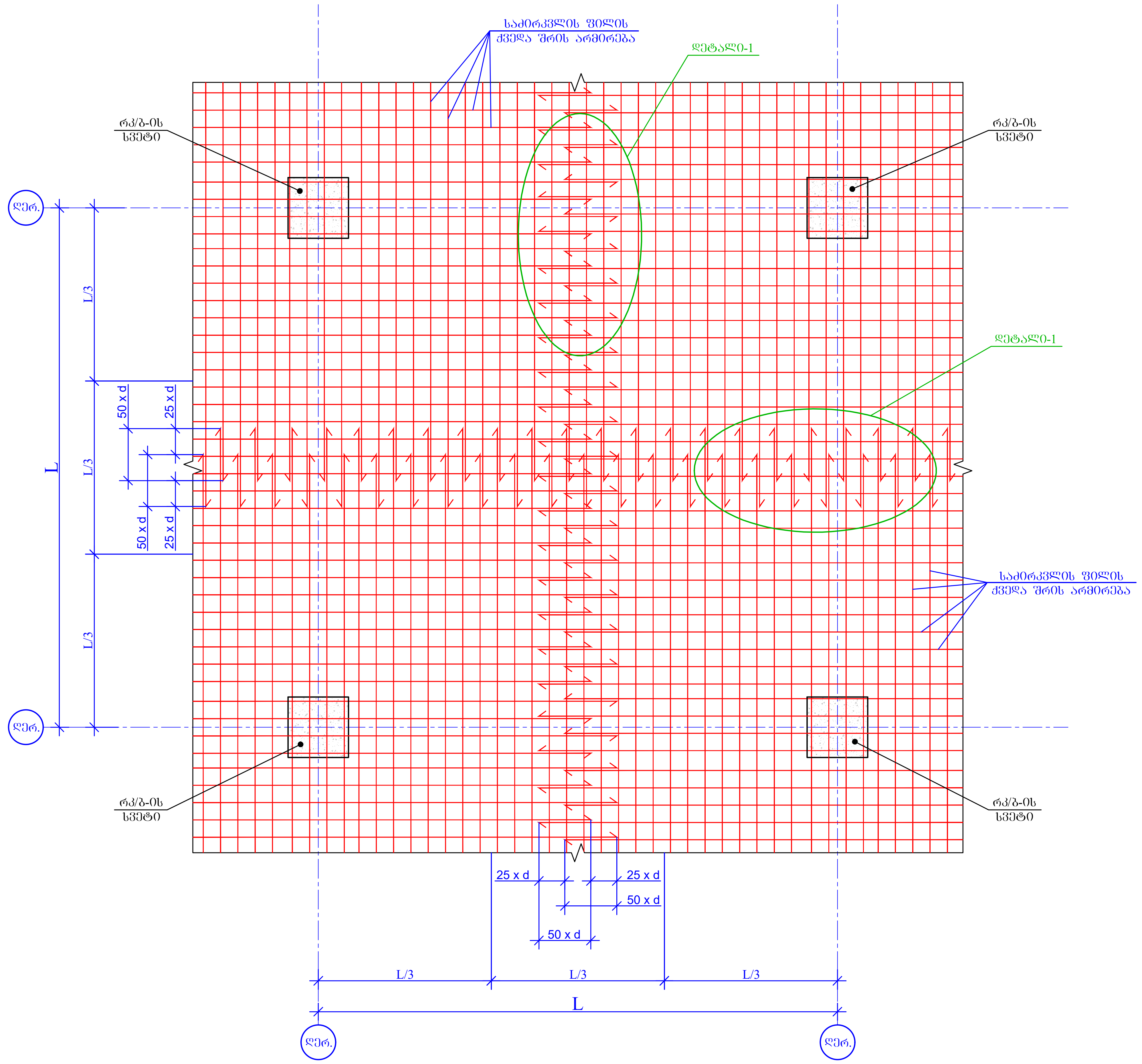
საძირკვლის ფილის ქვედა შრის არმირება
დეტალი-1
რკ/ბ-ის სვეტი
ღერ.
L/3
L
50 x d
25 x d
საძირკვლის ფილის ქვედა შრის არმირება
დეტალი-1
25 x d
50 x d
L/3
L/3
L/3
L

რკ/ბ-ის საძირკვლის ფილაში ზედა შრის არმირების გადაბმის სქემატური ნახაზი
მ. 1:50

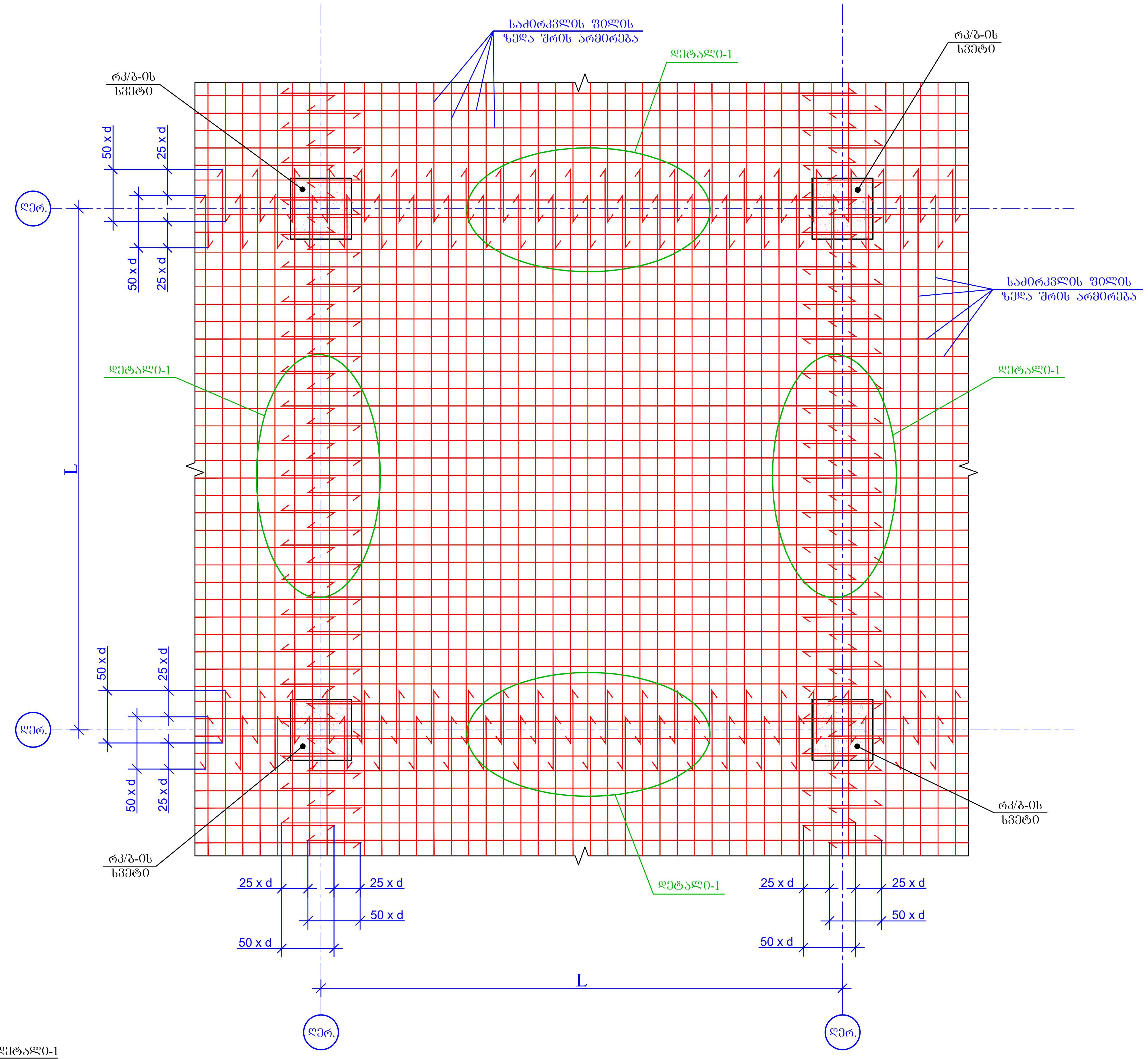
საძირკვლის ფილის ზედა შრის არმირება
დეტალი-1
რკ/ბ-ის სვეტი
ღერ.
50 x d
25 x d
L
საძირკვლის ფილის ზედა შრის არმირება
დეტალი-1
25 x d
50 x d
L

დეტალი-1
მ. 1:20

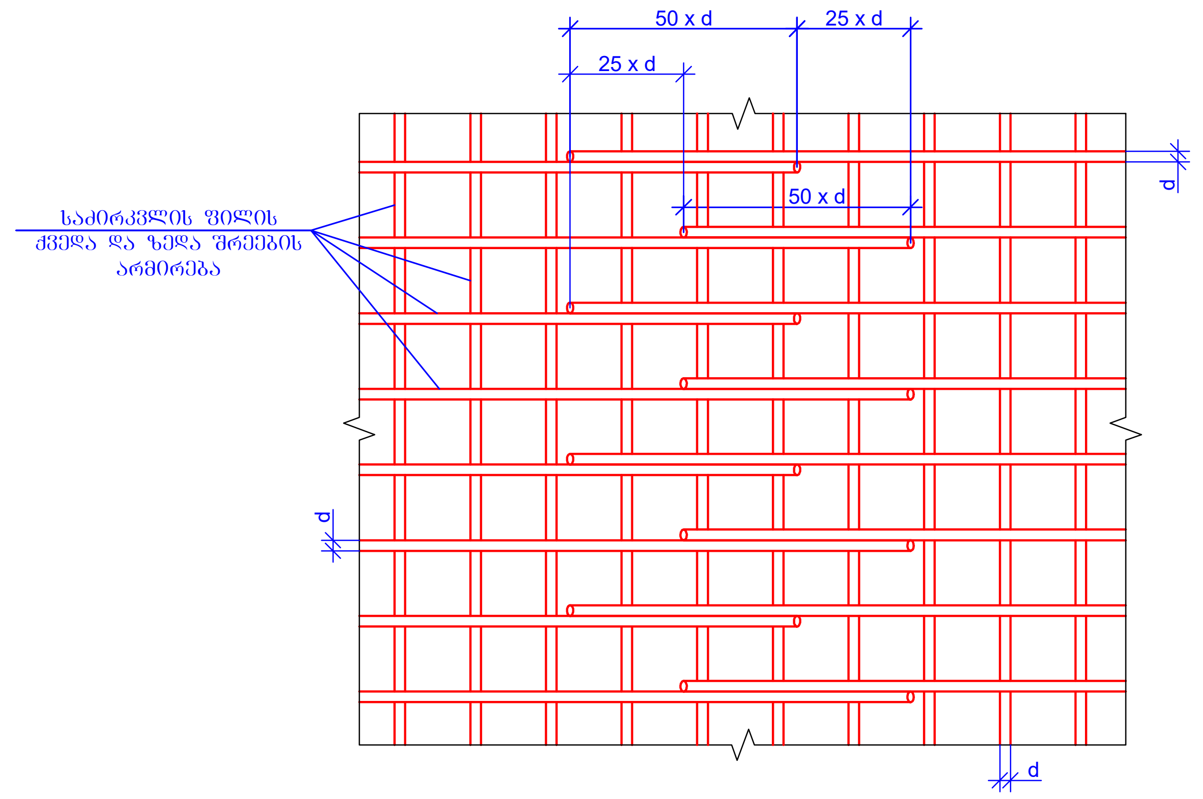
50 x d
25 x d
25 x d
50 x d
d
საძირკვლის ფილის ქვედა და ზედა შრეების არმირება
d
d

ფურცლის ფორმატი A2	ქ. თბილისი 2026 ფაილის დასახელება:	

პროექტის სახელწოდება:

ქ.თბილისი, ანგია ბოჭორიშვილის ქ. №29
მრავალბინიანი საცხოვრებელი სახლი
საკ. კოდი 01.11.12.015.264

თანამდებობა	გვარი	ხელმოწერა
შეასრულა	ზ.ქველაშვილი	
შეამოწმა	თ.მაცაბერიძე	თ.

პროექტის №:	ნახაზის სახელწოდება: რკ/ბ-ის საძირკვლის ფილაში ქვედა და ზედა შრების არმირების გადაბმის სქემატური კვანძები
თარიღი: 20 ივლისი 2026	
კონსტრუქციული პროექტი	
სტადია	მუშა პროექტი
ნახაზის #:	კ- 207 რევიზია: 01

რკ/ბ-ის გადახურვის ფილაში ქვედა შრის არმირების გადაბმის სქემატური ნახაზი
მ. 1:50

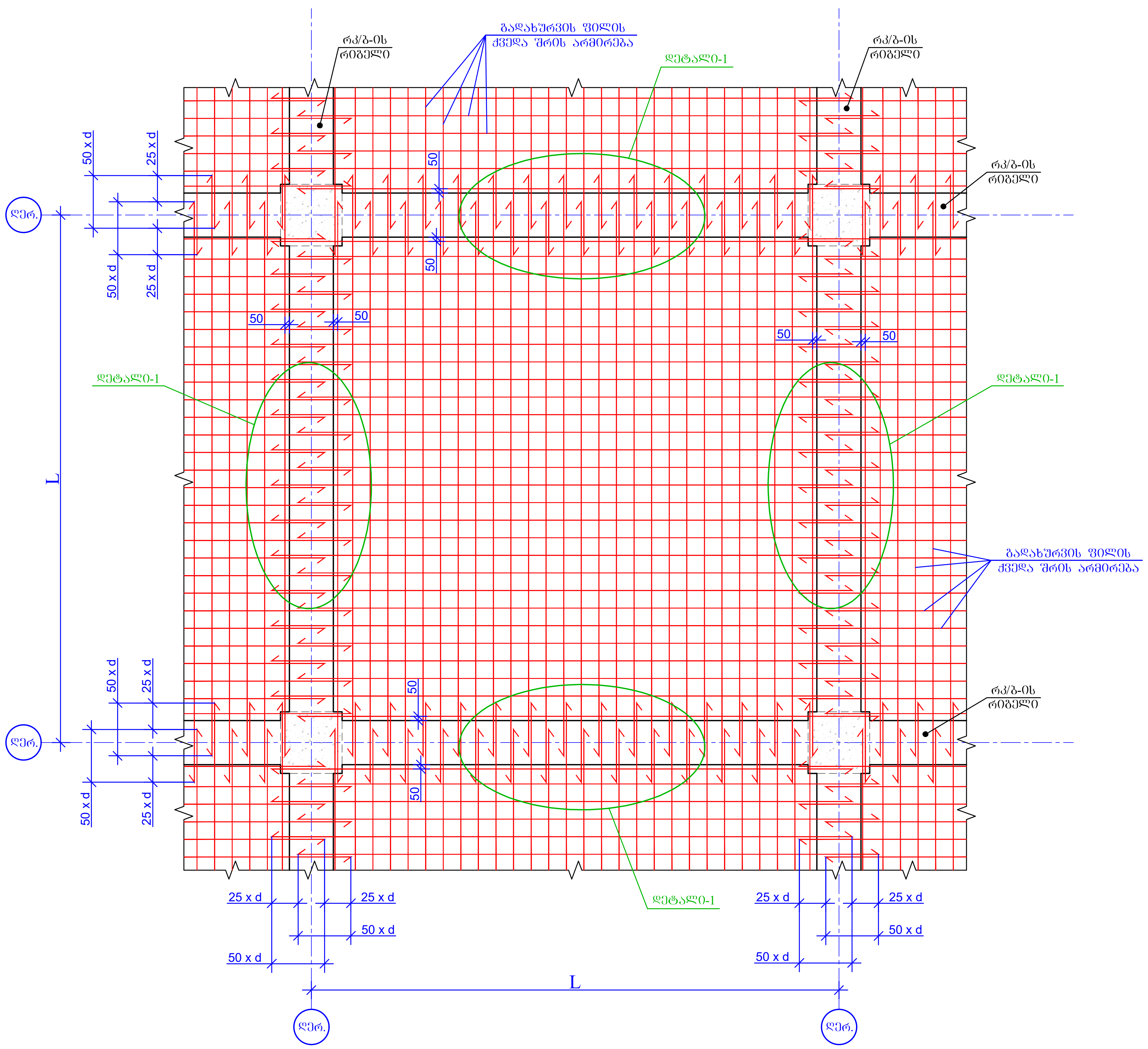
რკ/ბ-ის რიგელი
გადახურვის ფილის ქვედა შრის არმირება
დეტალი-1
50 x d
25 x d
50
L
ღერ.
25 x d
50 x d

რკ/ბ-ის გადახურვის ფილაში ზედა შრის არმირების გადაბმის სქემატური ნახაზი
მ. 1:50

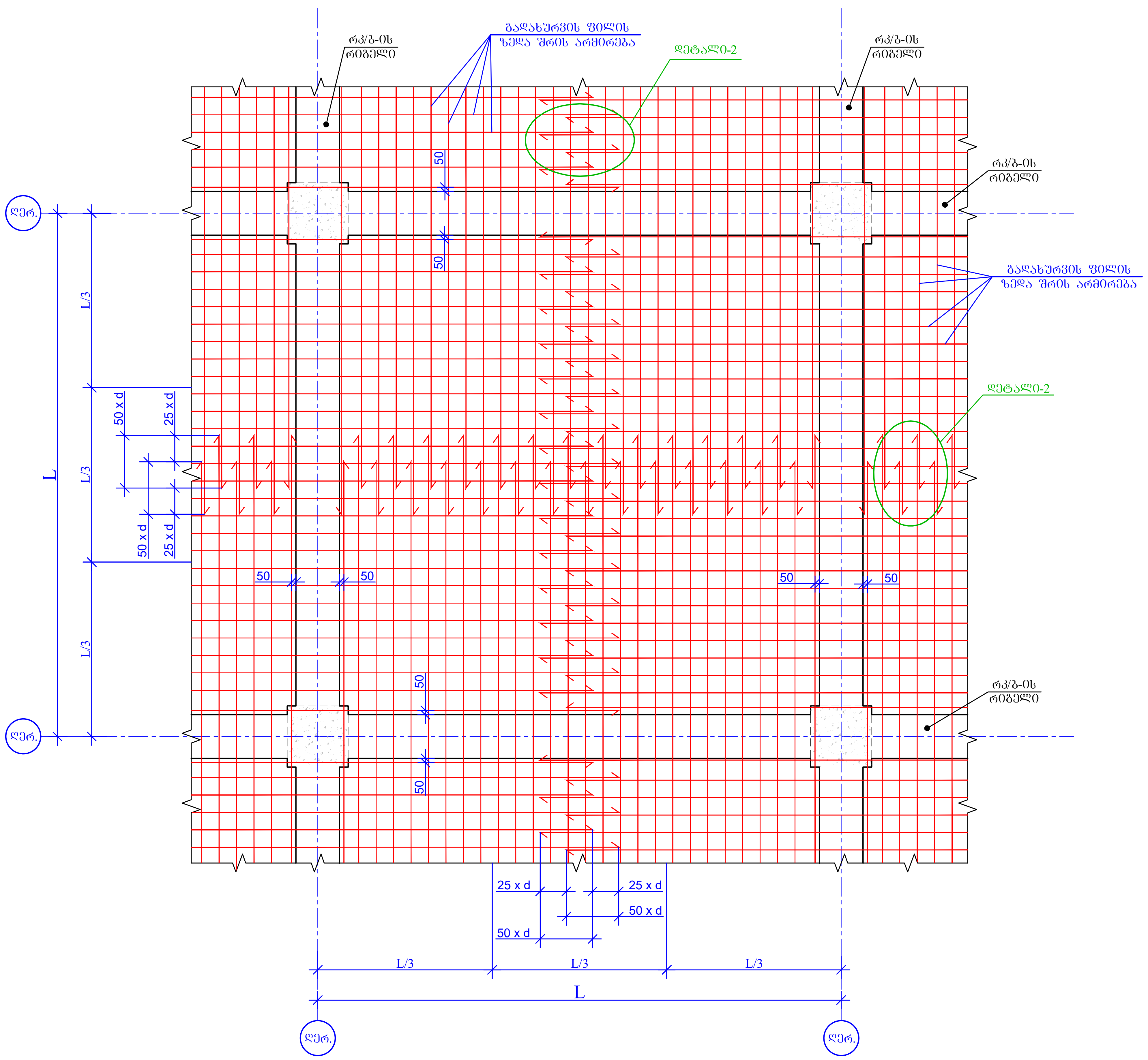
რკ/ბ-ის რიგელი
გადახურვის ფილის ზედა შრის არმირება
დეტალი-2
L/3
L
50 x d
25 x d
50
ღერ.

დეტალი-1
მ. 1:20

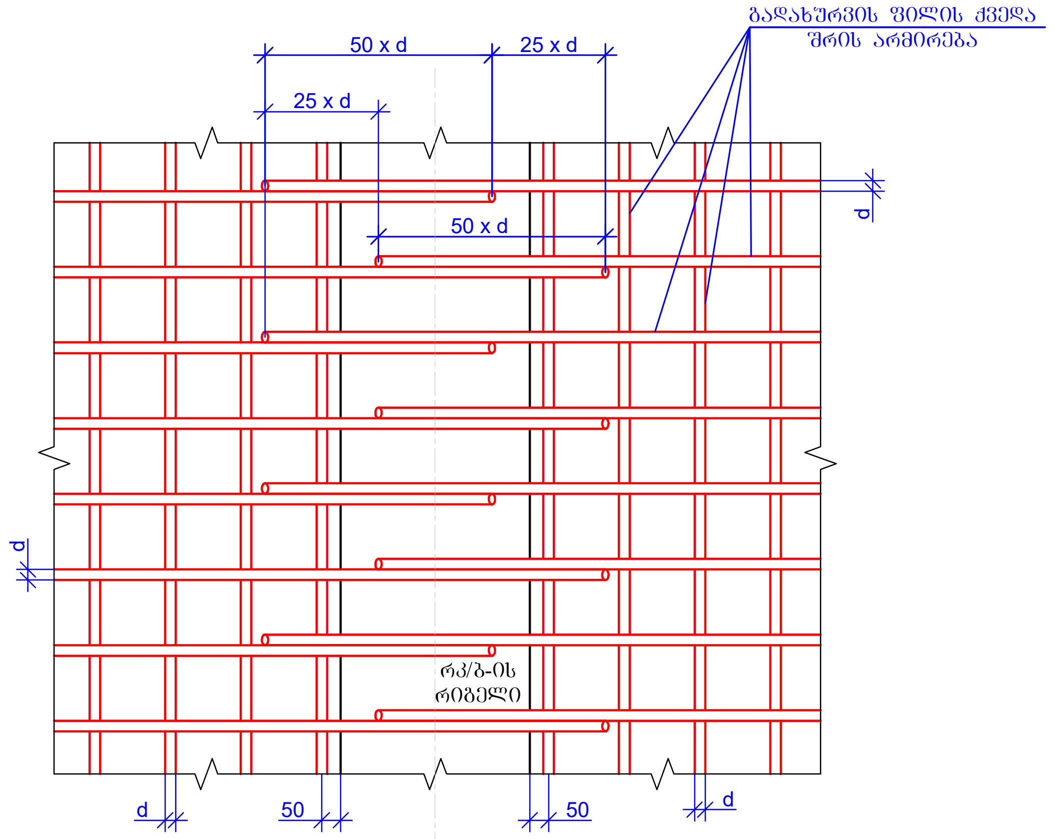
გადახურვის ფილის ქვედა შრის არმირება
50 x d
25 x d
25 x d
50 x d
d
რკ/ბ-ის რიგელი
50

დეტალი-2
მ. 1:20

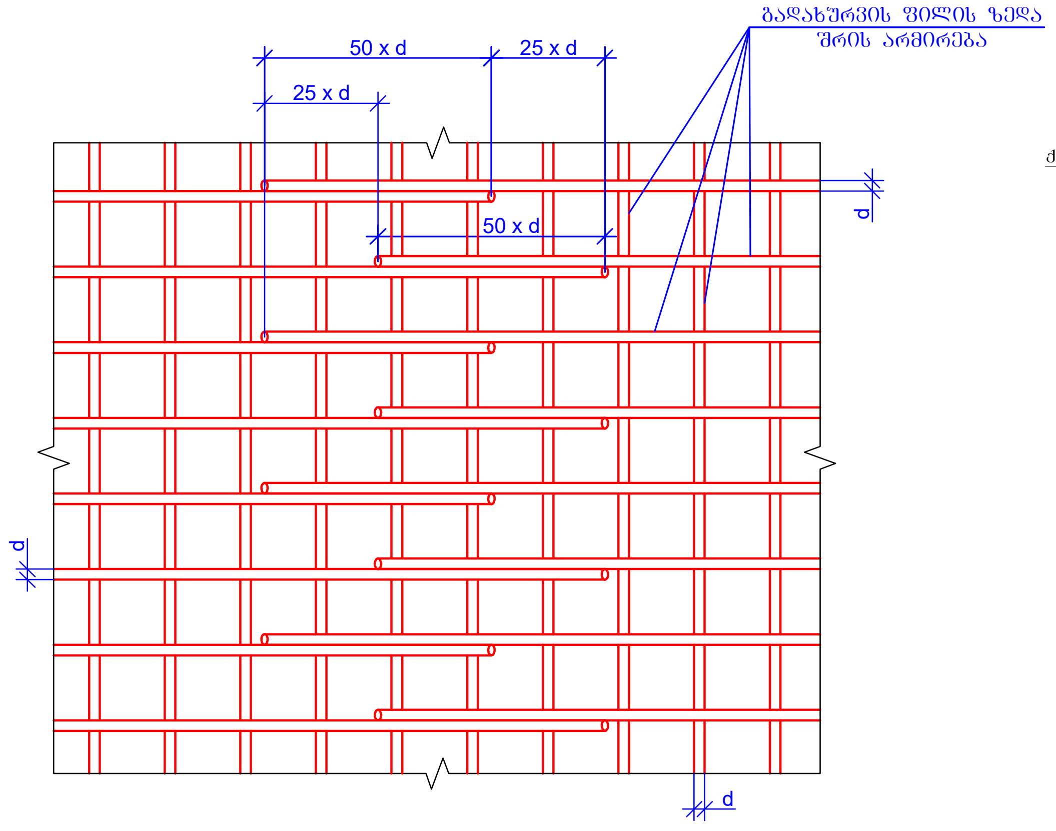
გადახურვის ფილის ზედა შრის არმირება
50 x d
25 x d
25 x d
50 x d
d

რკ/ბ-ის ფილებში არმირების ქვედა და ზედა შრეების ფიქსატორების მოწყობის სქემატური ნახაზი
მ. 1:20

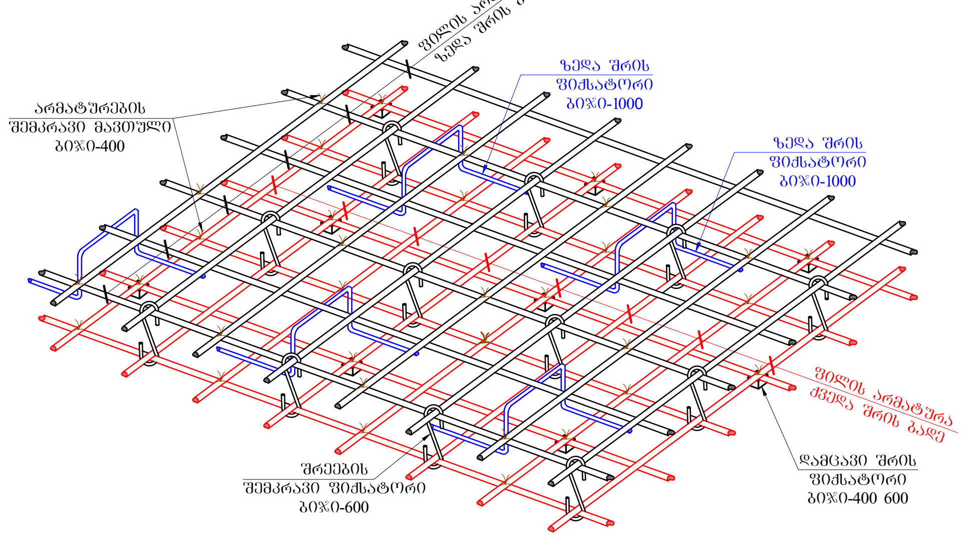
ფილის არმატურა ზედა შრის ბადე
ზედა შრის ფიქსატორი ბიჯი-1000
ზედა შრის ფიქსატორი ბიჯი-1000
არმატურების შემკრავი მავთული ბიჯი-400
შრეების შემკრავი ფიქსატორი ბიჯი-600
ფილის არმატურა ქვედა შრის ბადე
დამცავი შრის ფიქსატორი ბიჯი-400 600

ფურცლის ფორმატი A2	ქ. თბილისი 2026	
	ფაილის დასახელება:	
პროექტის სახელწოდება: ქ.თბილისი, ანგია ბოჭორიშვილის ქ. №29 მრავალბინიანი საცხოვრებელი სახლი საკ. კოდი 01.11.12.015.264		
თანამდებობა	გვარი	ხელმოწერა
შეასრულა	ზ.ქველაშვილი	
შეამოწმა	თ.მაცაბერიძე	თ.
პროექტის №:	ნახაზის სახელწოდება: რკ/ბ-ის გადახურვის ფილაში ქვედა და ზედა შრეების არმირების გადაბმის სქემატური კვანძები	
თარიღი: 20 ივლისი 2026		
კონსტრუქციული პროექტი		
სტადია	მუშა პროექტი	
ნახაზის #:	კ- 208	რევიზია: 01

რკ/ბ-ის დიაფრაგმების მოწყობის ტიპიური კვანძი
ტიპი-1
მ. 1:20

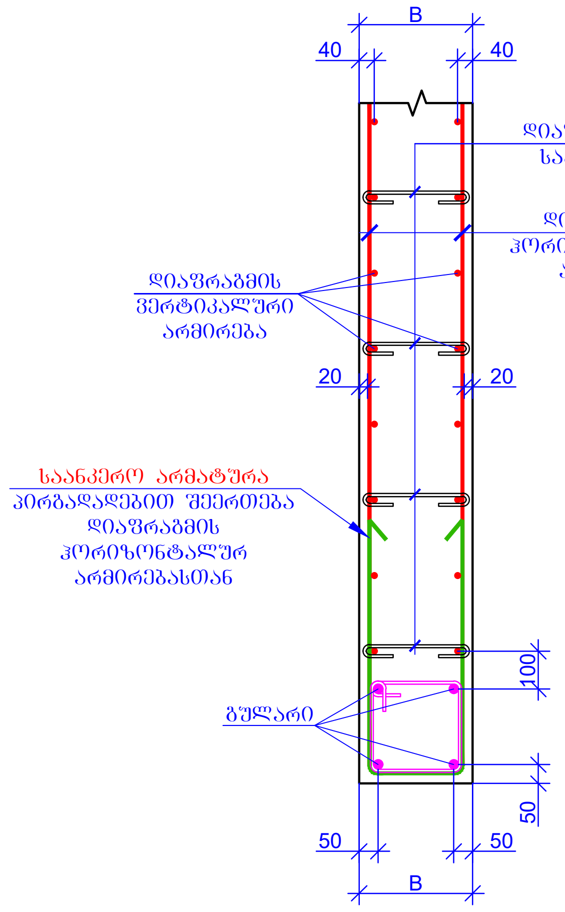
B
40
40
დიაფრაგმის საკიდები
დიაფრაგმის ჰორიზონტალური არმირება
დიაფრაგმის ვერტიკალური არმირება
20
20
საანკერო არმატურა
პირგადადებით შეერთება დიაფრაგმის ჰორიზონტალურ არმირებასთან
100
გულარი
50
50
50
B

საანკერო არმატურის პოზიცია

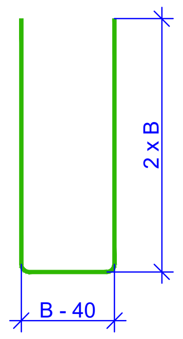

რკ/ბ-ის დიაფრაგმების შეუღლების ტიპიური კვანძი
ტიპი-2
მ. 1:20

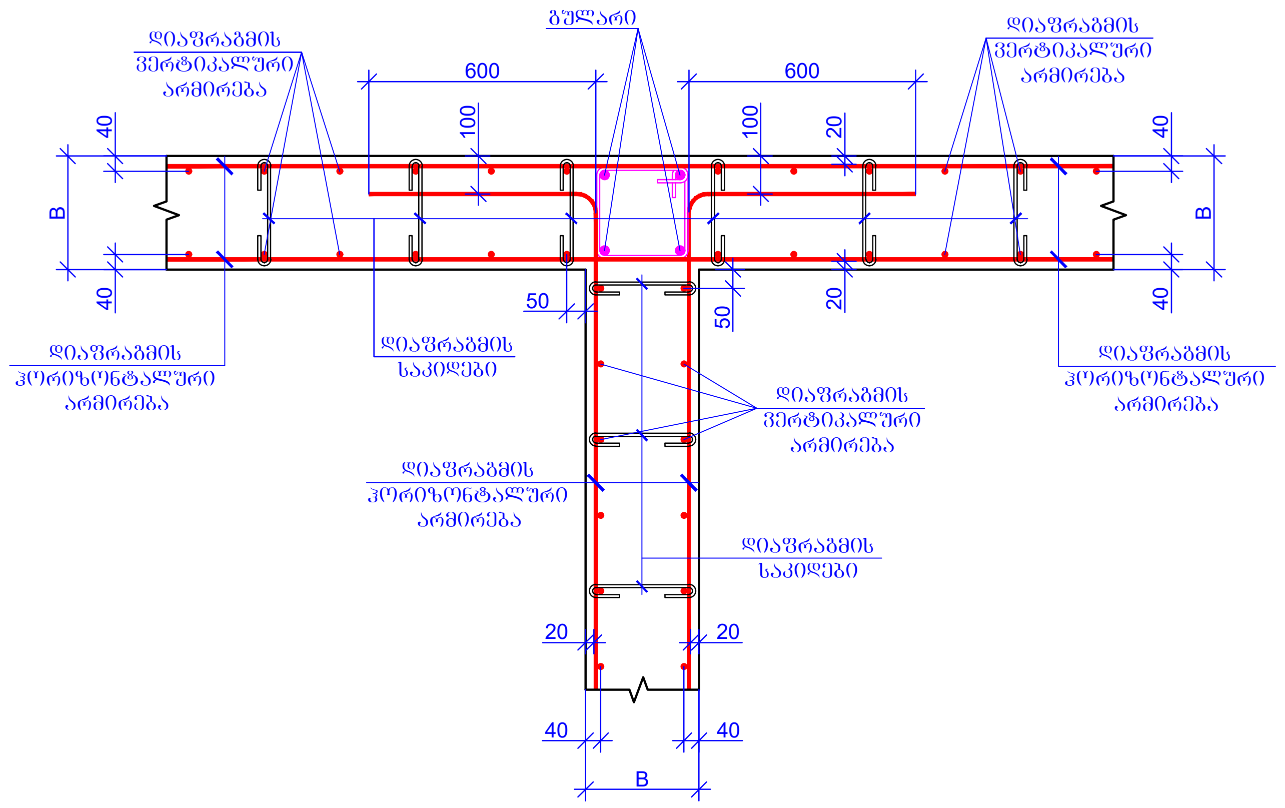
გულარი
დიაფრაგმის ვერტიკალური არმირება
600
100
100
20
600
დიაფრაგმის ვერტიკალური არმირება
40
B
40
40
B
40
50
50
20
დიაფრაგმის ჰორიზონტალური არმირება
დიაფრაგმის საკიდები
დიაფრაგმის ჰორიზონტალური არმირება
დიაფრაგმის ვერტიკალური არმირება
დიაფრაგმის ჰორიზონტალური არმირება
დიაფრაგმის საკიდები
20
20
40
40
B

რკ/ბ-ის გადახურვის ფილებში საინჟინრო ხვრელების მოწყობის სქემატური ნახაზი
მ. 1:20

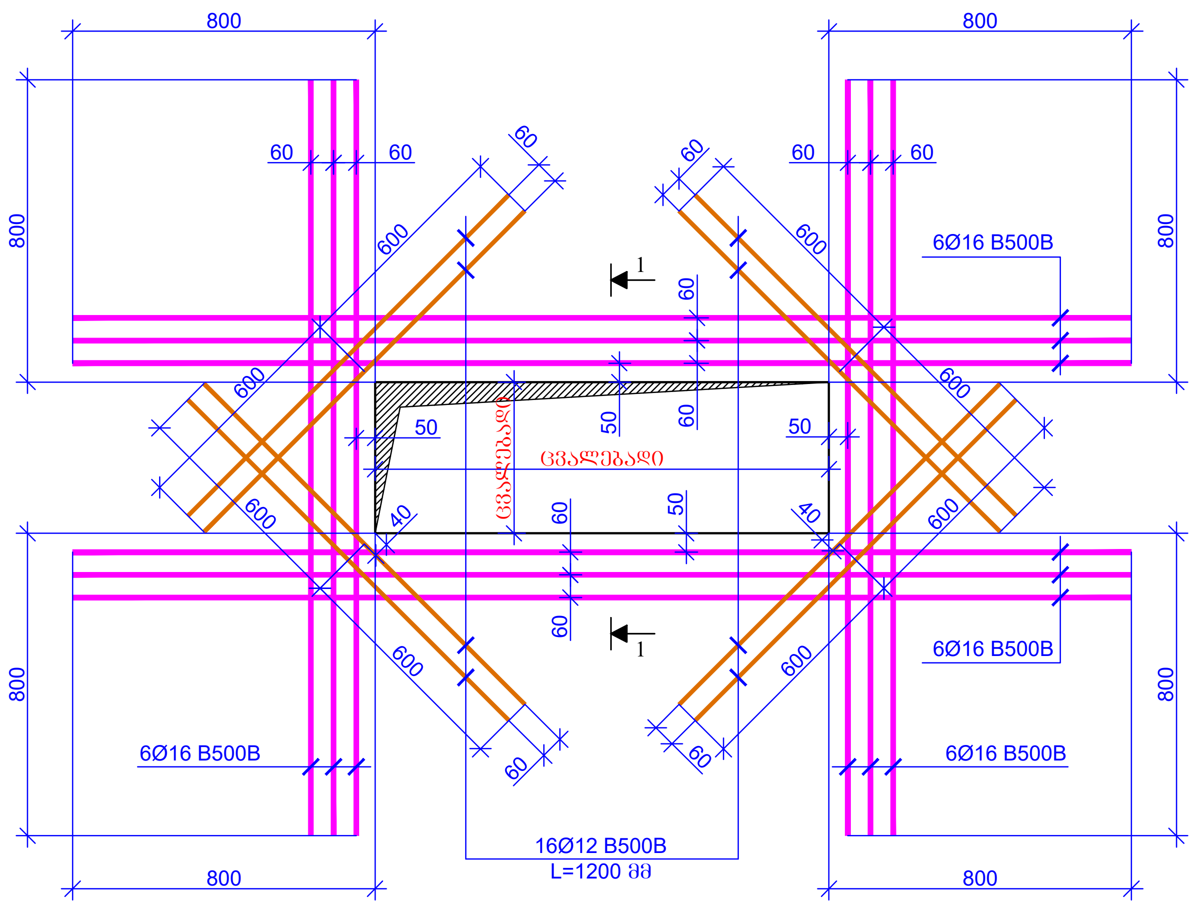
800
800
800
800
60
60
60
60
60
60
600
600
6Ø16 B500B
1
60
600
600
50
50
60
ცვალებადი
ცვალებადი
50
40
40
60
50
600
600
6Ø16 B500B
60
1
600
600
6Ø16 B500B
6Ø16 B500B
60
60
16Ø12 B500B
L=1200 მმ
800
800
800
800

ჭრილი 1-1
მ. 1:20

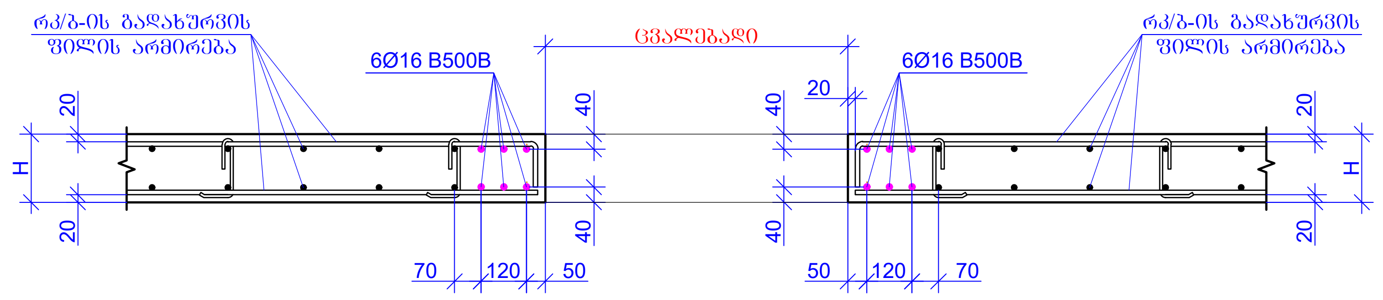
რკ/ბ-ის გადახურვის ფილის არმირება
ცვალებადი
6Ø16 B500B
6Ø16 B500B
რკ/ბ-ის გადახურვის ფილის არმირება
20
40
40
20
20
H
H
20
40
40
20
70
120
50
50
120
70

რკ/ბ-ის დიაფრაგმების შეუღლების ტიპიური კვანძი
ტიპი-3
მ. 1:20

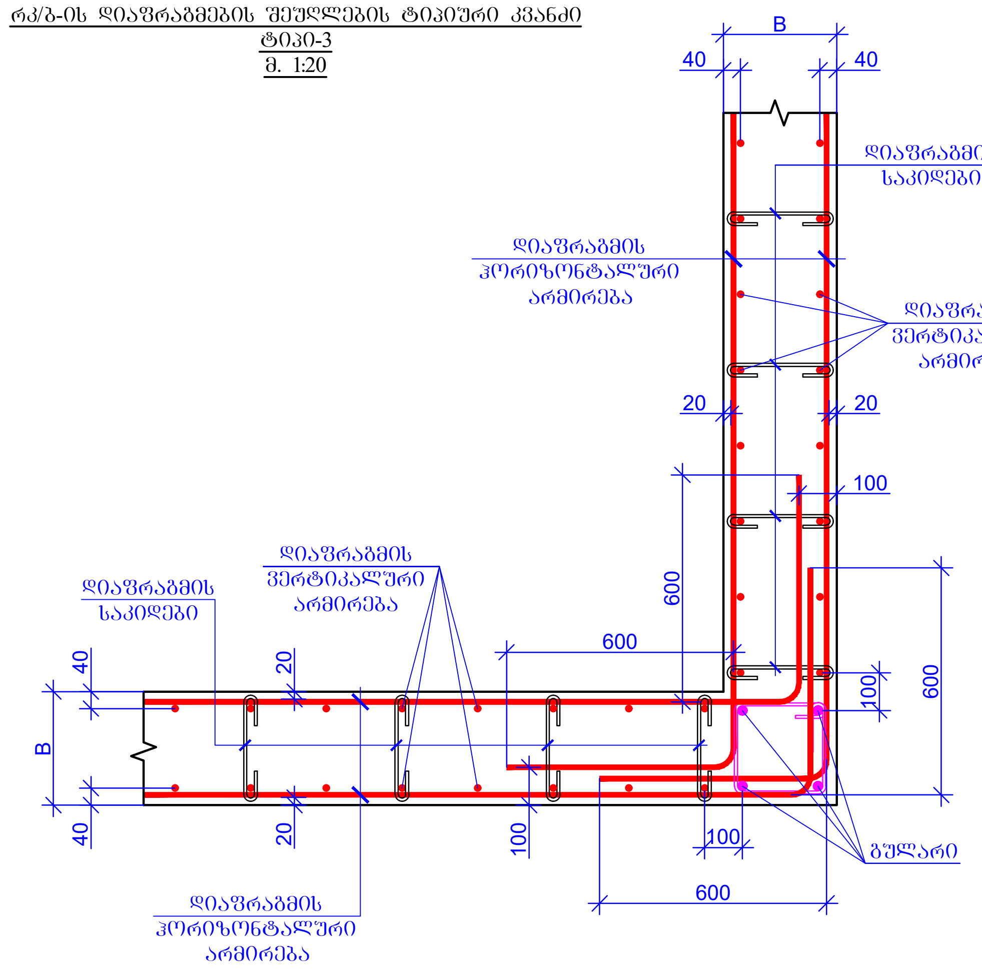
B
40
40
დიაფრაგმის საკიდები
დიაფრაგმის ჰორიზონტალური არმირება
დიაფრაგმის ვერტიკალური არმირება
20
20
100
600
დიაფრაგმის ვერტიკალური არმირება
დიაფრაგმის საკიდები
600
600
40
20
B
40
20
100
100
100
გულარი
600
დიაფრაგმის ჰორიზონტალური არმირება

რკ/ბ-ის დიაფრაგმის სვეტში ჩაანკერების ტიპიური კვანძი
მ. 1:20

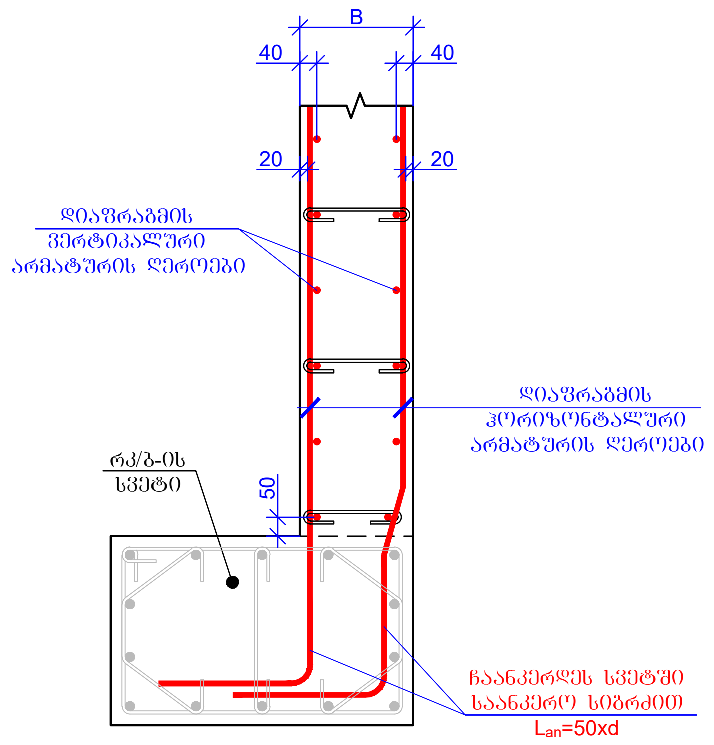
B
40
40
20
20
დიაფრაგმის ვერტიკალური არმატურის ღეროები
დიაფრაგმის ჰორიზონტალური არმატურის ღეროები
რკ/ბ-ის სვეტი
50
ჩაანკერდეს სვეტში საანკერო სიგრძით
L_{an}=50xd

ურიგელო გადახურვის ფილაში ფარული კარკასების შეუღლების სქემატური ნახაზი
მ. 1:20

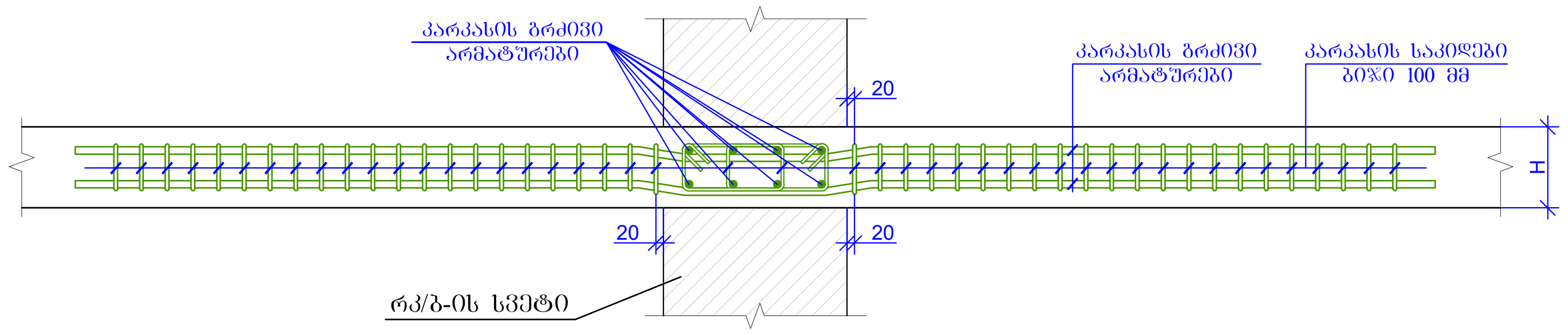
კარკასის გრძივი არმატურები
კარკასის გრძივი არმატურები
კარკასის საკიდები ბიჯი 100 მმ
20
H
20
20
რკ/ბ-ის სვეტი

ფურცლის ფორმატი A2	ქ. თბილისი 2026	
	ფაილის დასახელება:	
პროექტის სახელწოდება: ქ.თბილისი, ანგია ბოჭორიშვილის ქ. №29 მრავალბინიანი საცხოვრებელი სახლი საკ. კოდი 01.11.12.015.264		
თანამდებობა	გვარი	ხელმოწერა
შეასრულა	ზ.ყველაშვილი	
შეამოწმა	თ.მაცაბერიძე	
პროექტის №:	ნახაზის სახელწოდება: რკ/ბ-ის დიაფრაგმების მოწყობის სქემატური კვანძები; რკ/ბ-ის გადახურვის ფილებში საინჟინრო ხვრელების მოწყობის სქემატური კვანძები	
თარიღი: 20 ივლისი 2026		
კონსტრუქციული პროექტი		
სტადია	მუშა პროექტი	
ნახაზის #:	კ- 209	რევიზია: 01

კედლის წყობის დაარმირების ფრაგმენტი
მ. 1:20

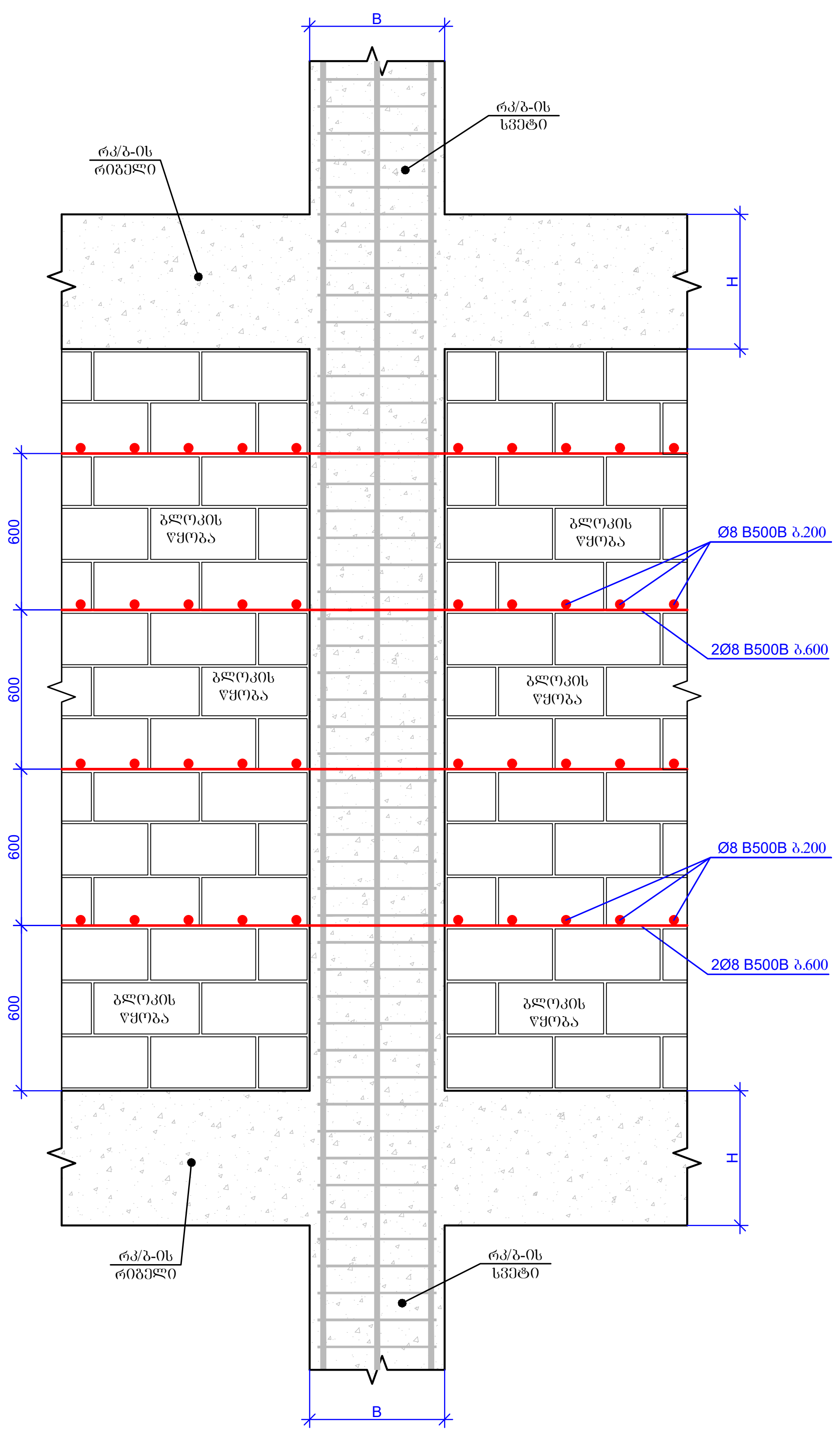
B
რკ/ბ-ის სვეტი
რკ/ბ-ის რიგელი
H
600
600
600
600
ბლოკის წყობა
Ø8 B500B ბ.200
2Ø8 B500B ბ.600
Ø8 B500B ბ.200
2Ø8 B500B ბ.600
რკ/ბ-ის რიგელი
რკ/ბ-ის სვეტი
B

პარაპეტის მოწყობის ტიპიური ნახაზი
მ. 1:20

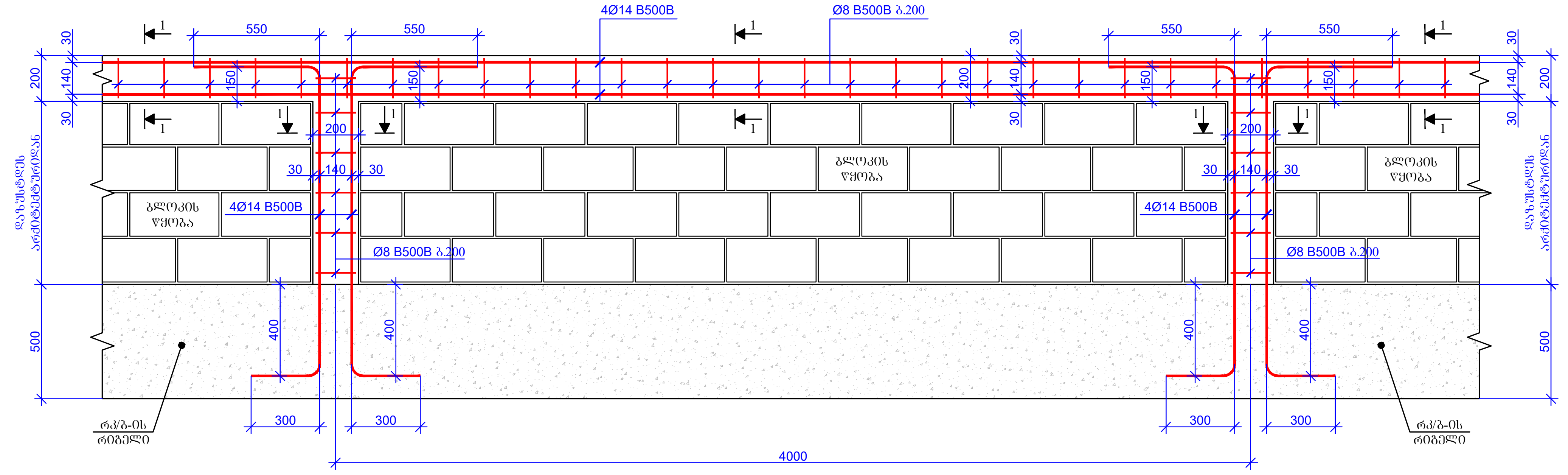
4Ø14 B500B
Ø8 B500B ბ.200
1
550
550
550
550
30
200
140
30
150
200
140
30
ბლოკის წყობა
4Ø14 B500B
Ø8 B500B ბ.200
დაზუსტდეს არქიტექტურიდან
500
400
300
4000
რკ/ბ-ის რიგელი

პარაპეტის მოწყობის ტიპიური ნახაზი
მ. 1:20

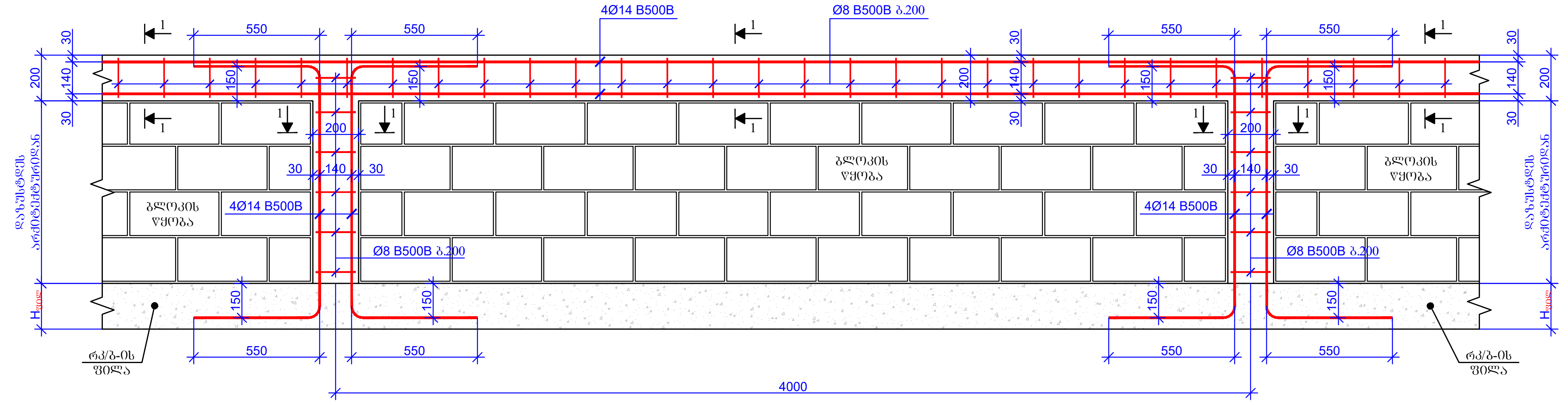
4Ø14 B500B
Ø8 B500B ბ.200
1
550
30
200
140
150
ბლოკის წყობა
4Ø14 B500B
Ø8 B500B ბ.200
დაზუსტდეს არქიტექტურიდან
$H_{ფილ}$
150
4000
რკ/ბ-ის ფილა

ჭრილი 1-1
მ. 1:10

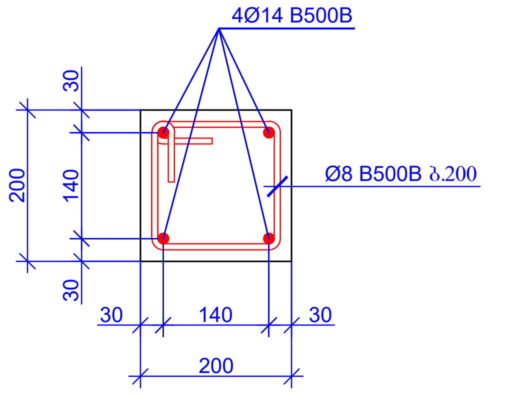
4Ø14 B500B
Ø8 B500B ბ.200
30
140
30
200
30
140
30
200

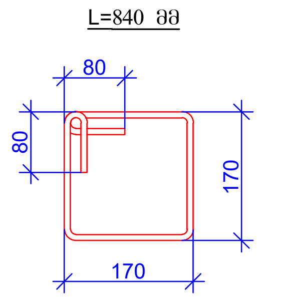
L=840 მმ
80
80
170
170

მასალების ჯამური ხარჯი (მთელი შენობა)

არმატურის ხარჯი, კგ; სახ. სტანდარტი 5781-82*

Ø6 B240B	Ø8 B240B	Ø8 B500B	Ø10 B500B	Ø12 B500B	Ø14 B500B	Ø16 B500B	Ø18 B500B	Ø20 B500B	Ø22 B500B	Ø25 B500B	Ø28 B500B	Ø32 B500B
0.00	76710.14	489.48	84037.10	171568.36	55176.61	56680.01	0.00	163993.45	0.00	69624.76	20323.00	0.00
											ჯამი:	698602.91
									ბეტონი	B30W8	731.30	მ³
									ბეტონი	B30W6	660.95	მ³
									ბეტონი	B30	3650.00	მ³
									ბეტონი	B15	101.88	მ³
									ბეტონი	B25W6	197.37	მ³

ფურცლის ფორმატი A2	ქ. თბილისი 2026 ფაილის დასახელება:	
პროექტის სახელწოდება: ქ.თბილისი, ანგია ბოჭორიშვილის ქ. №29 მრავალბინიანი საცხოვრებელი სახლი საკ. კოდი 01.11.12.015.264		
თანამდებობა	გვარი	ხელმოწერა
შეასრულა	ზ.ყველაშვილი	
შეამოწმა	თ.მაცაბერიძე	
პროექტის №: თარიღი: 20 ივლისი 2026 კონსტრუქციული პროექტი	ნახაზის სახელწოდება: კედლის წყობისა და პარაპეტის მოწყობის სქემატური კვანძები; რკინაბეტონის მასალების სრული ჯამური ხარჯი	
სტადია	მუშა პროექტი	
ნახაზის #:	კ- 210	რევიზია: 01