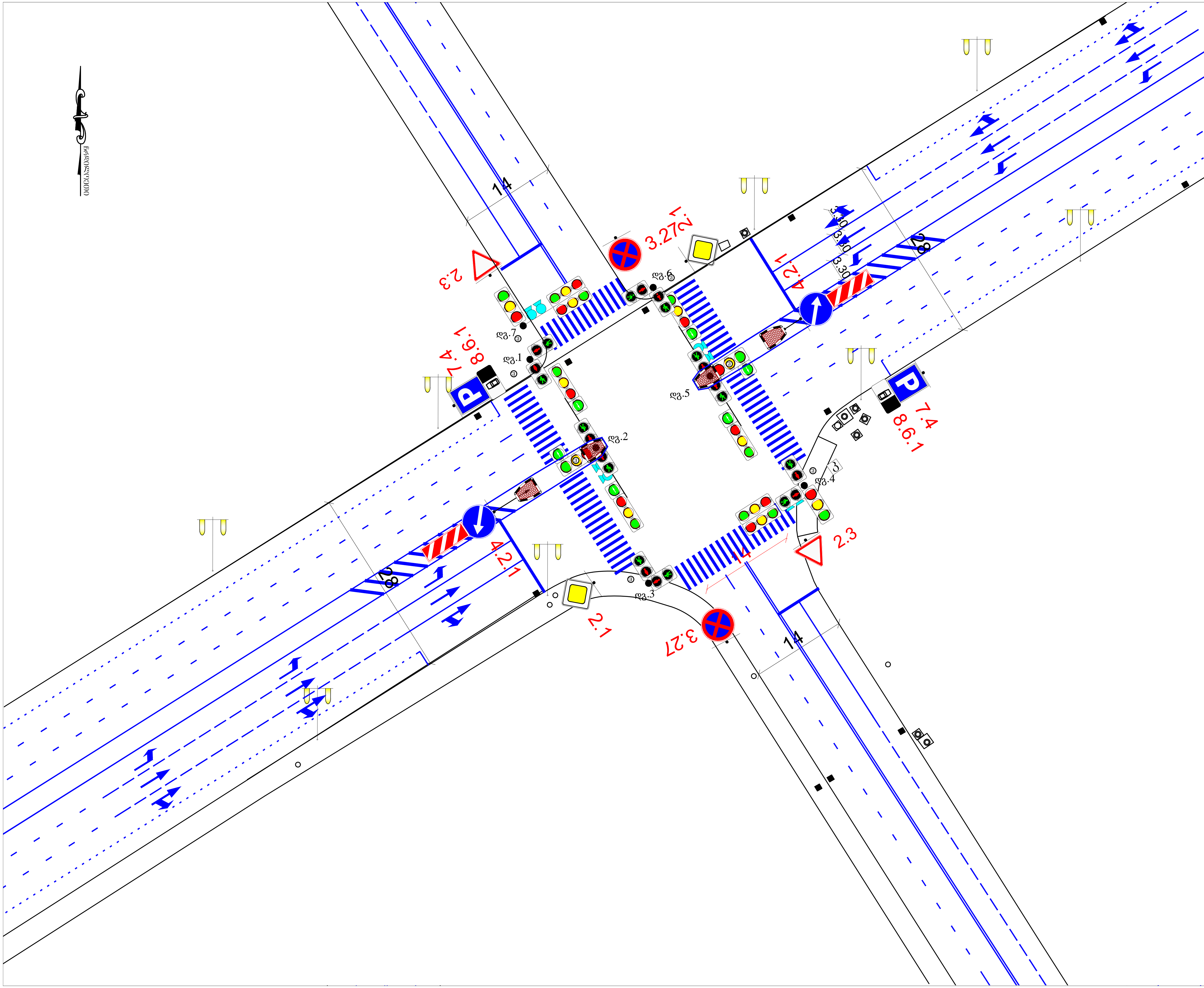


№2 შუქნიშნი
სქემა
მ.1:500

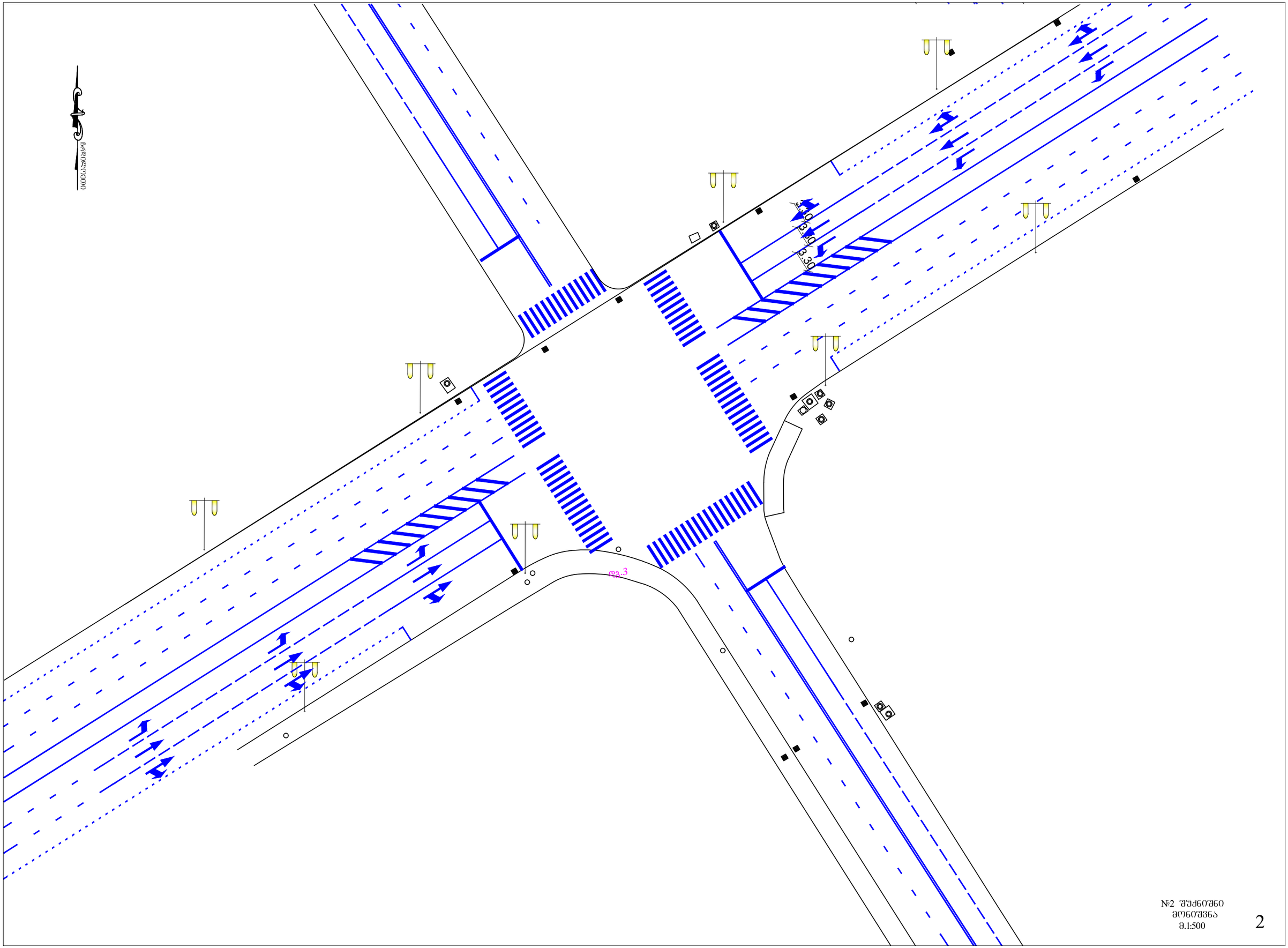


№2 ᲨᲣᲥᲜᲘᲨᲜᲝ
ᲛᲝᲜᲘᲨᲕᲜᲐ
მ.1:500

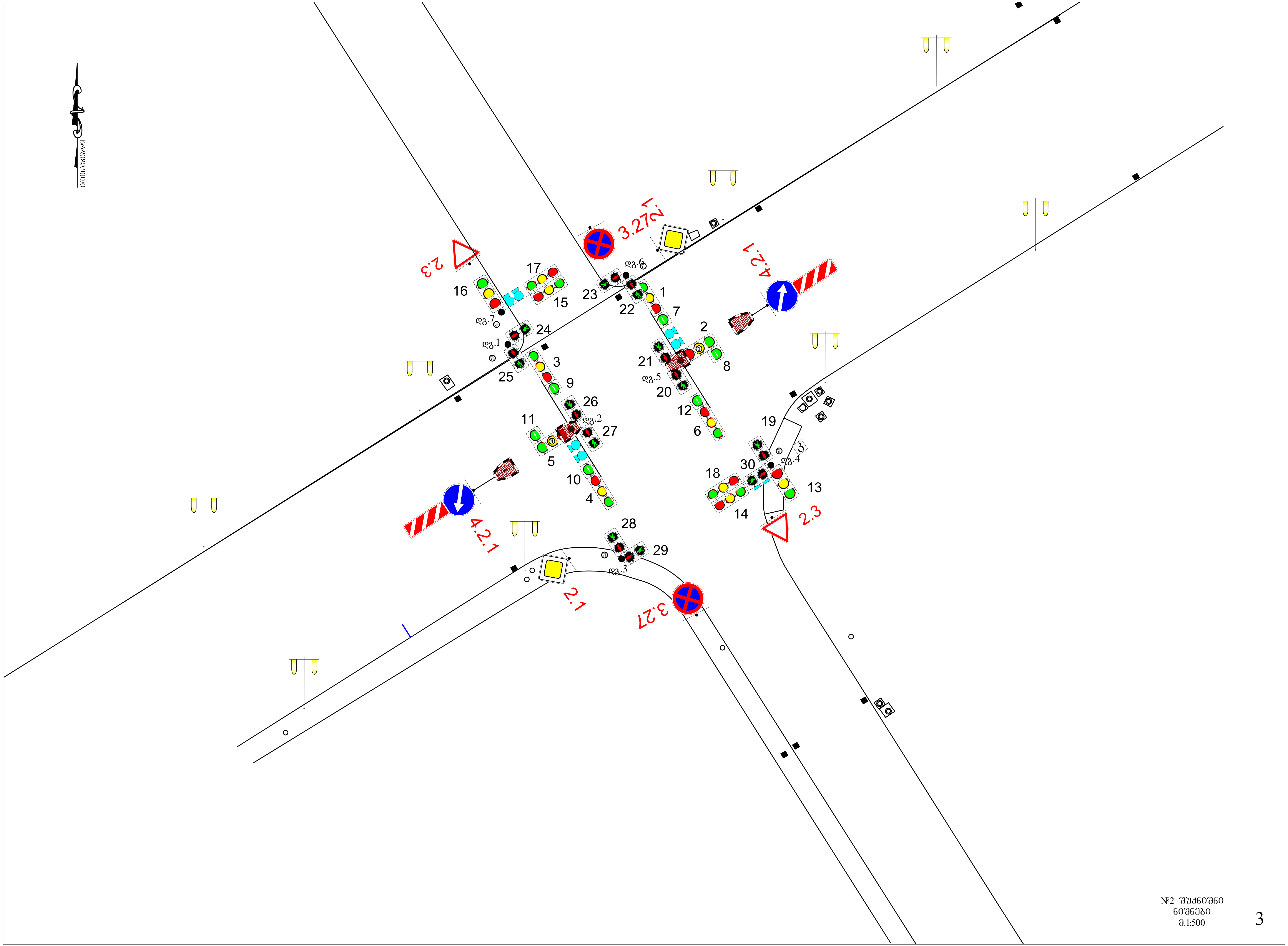


№2 შუქნიშანი
ნიშნები
მ.1:500

I ფაზა 28 წმ.

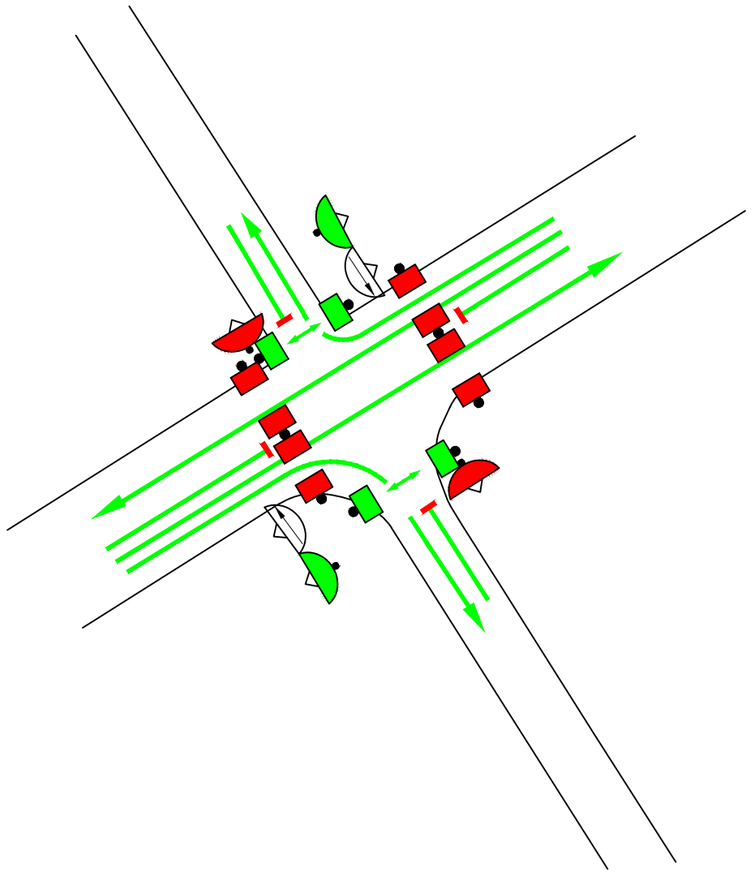

II ფაზა 14 წმ.

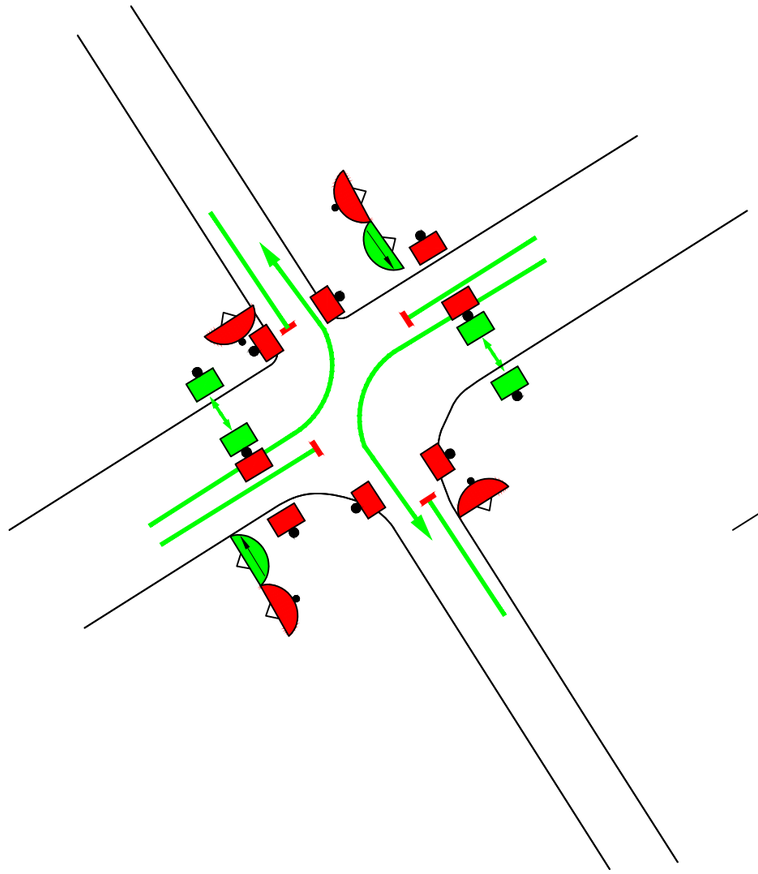

III ფაზა 14 წმ.

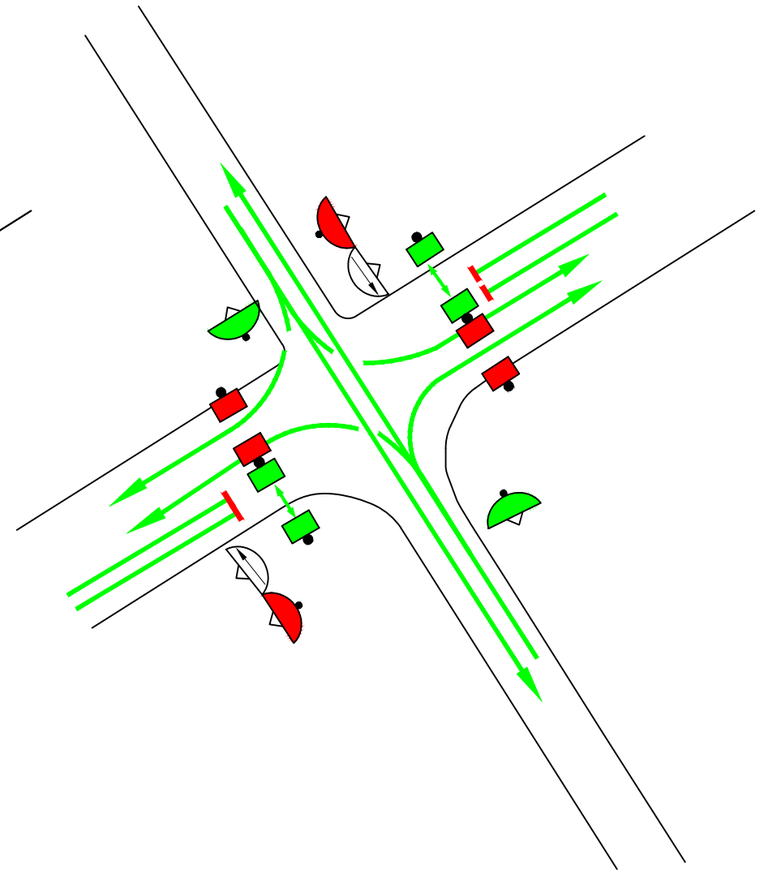

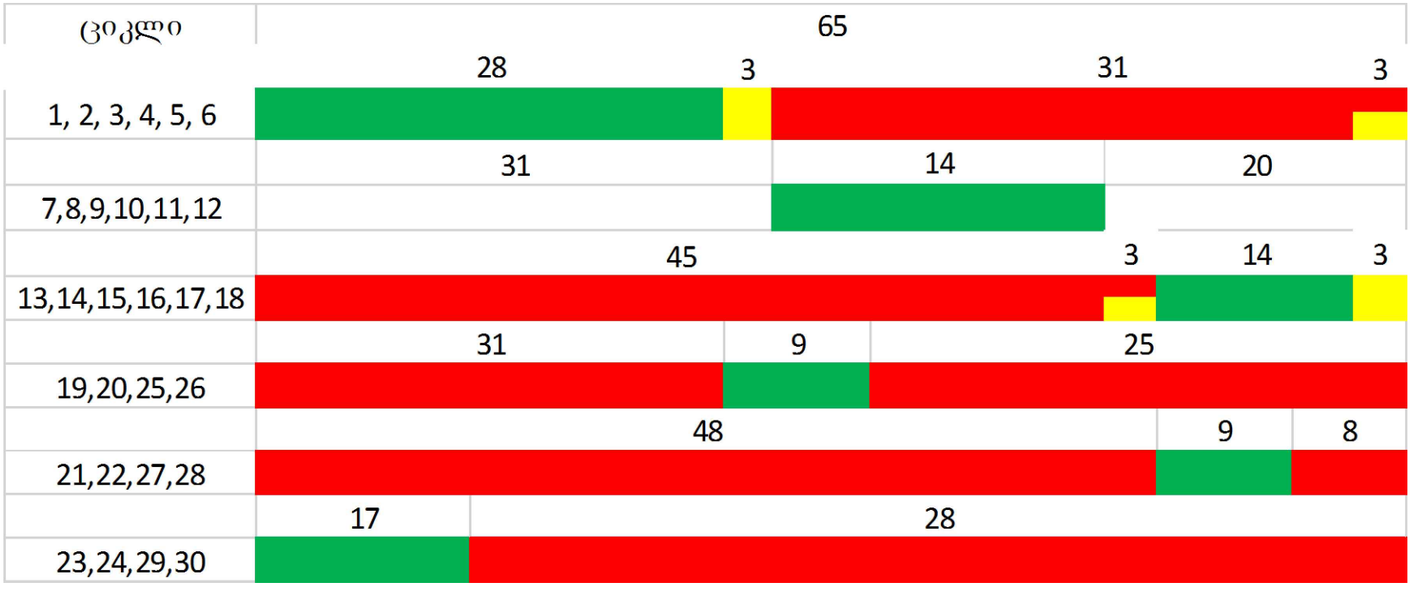


№2 შუქნიშნი
ფაზები
მ.1:500

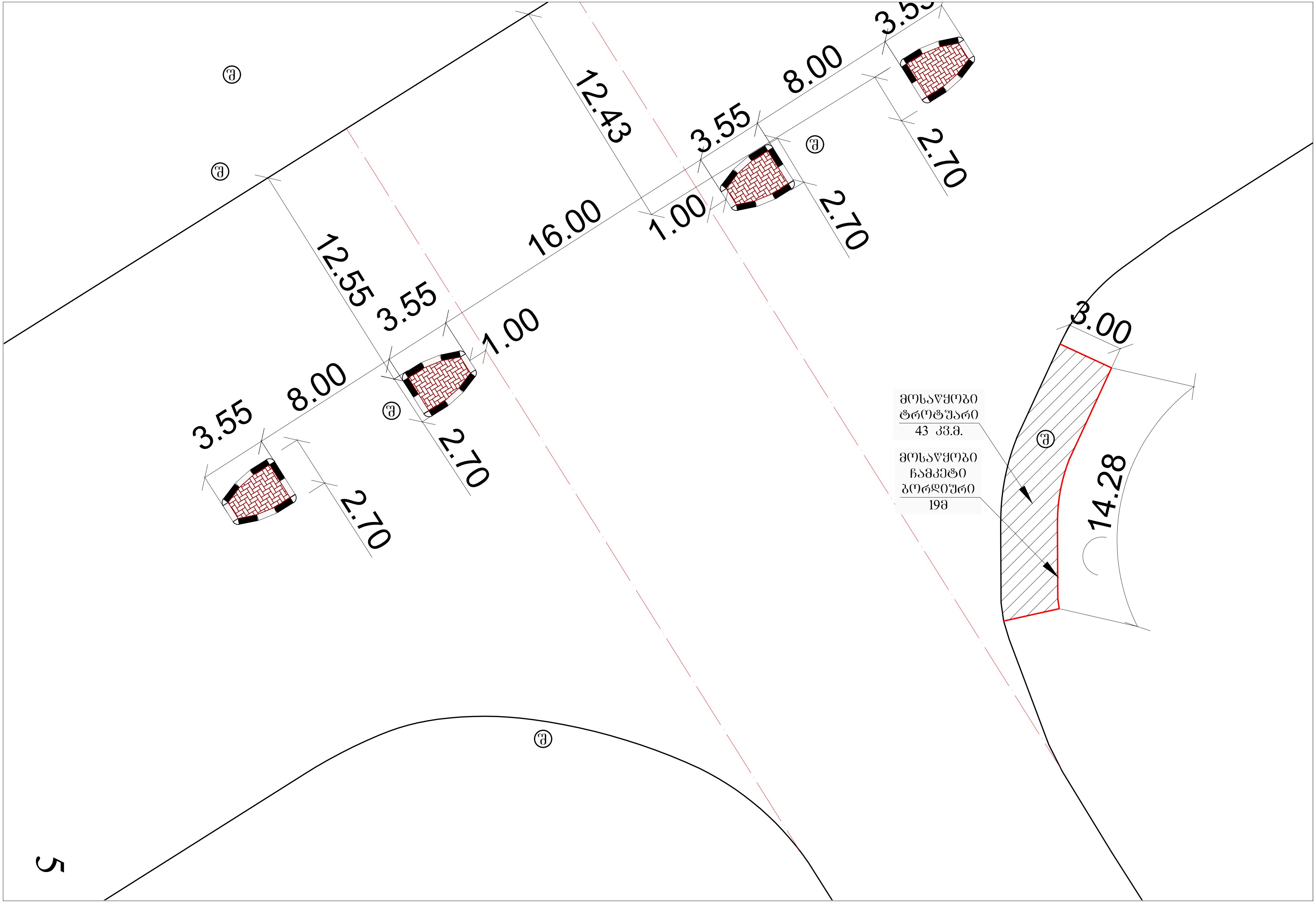

12.43
12.55
16.00
3.55
3.55
3.55
3.55
8.00
8.00
1.00
1.00
2.70
2.70
2.70
2.70
3.00
14.28
მოსაწყობი ტროტუარი
43 კვ.მ.
მოსაწყობი ჩამკეტი ბორდიური
19მ

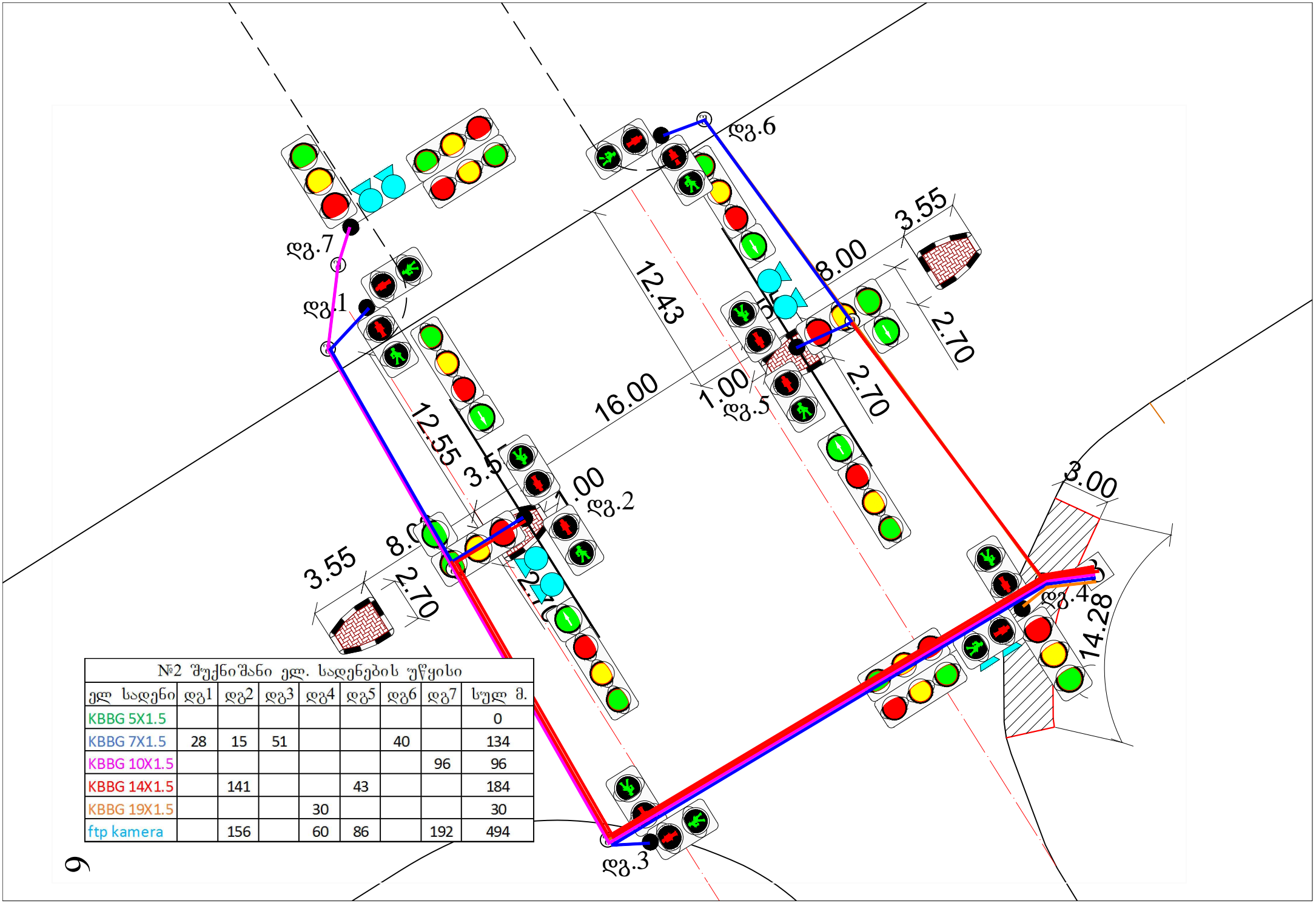


| №2 შუქნიშანი ელ. სადენების უწყისი | | | | | | | | |
|---|---|---|---|---|---|---|---|---|
| ელ სადენი | დგ1 | დგ2 | დგ3 | დგ4 | დგ5 | დგ6 | დგ7 | სულ მ. |
| KBBG 5X1.5 | | | | | | | | 0 |
| KBBG 7X1.5 | 28 | 15 | 51 | | | 40 | | 134 |
| KBBG 10X1.5 | | | | | | | 96 | 96 |
| KBBG 14X1.5 | | 141 | | | 43 | | | 184 |
| KBBG 19X1.5 | | | | 30 | | | | 30 |
| ftp kamera | | 156 | | 60 | 86 | | 192 | 494 |

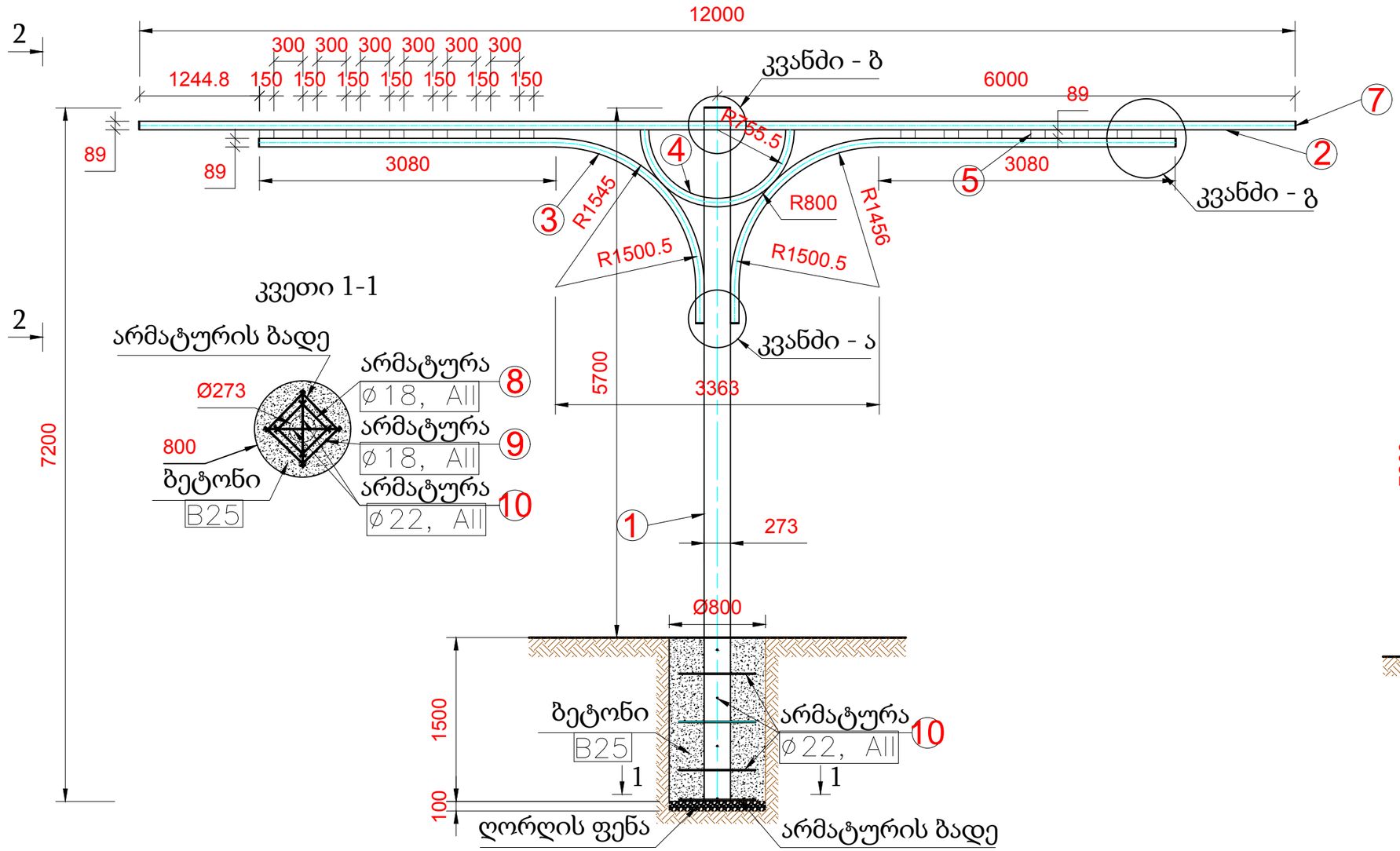


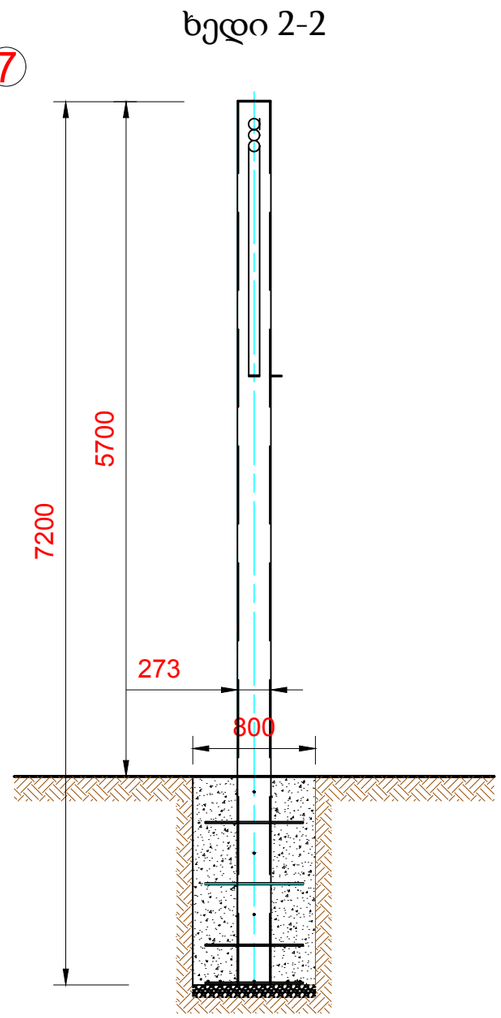





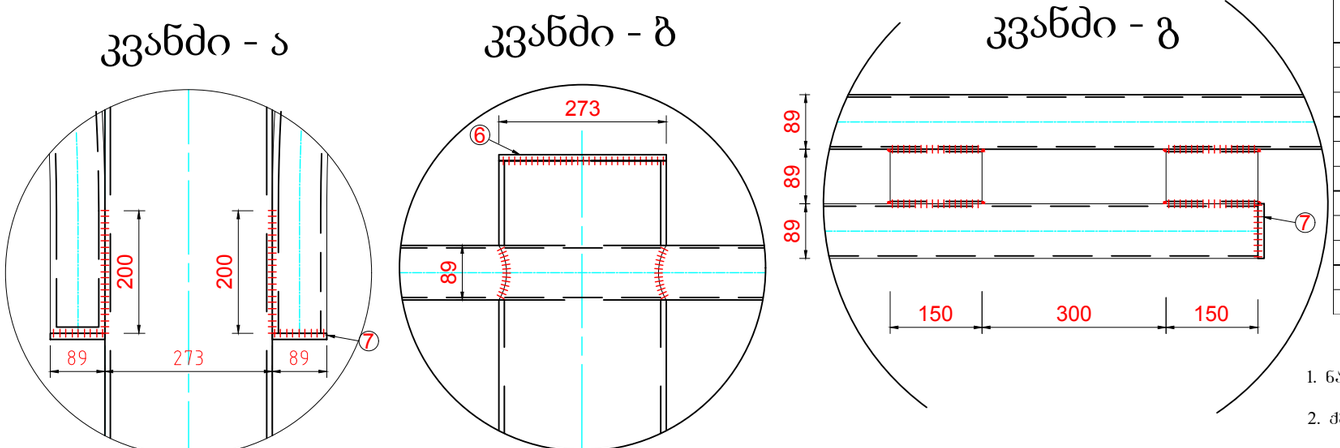


| 12მ-იანი ტესებრი შუქნიშნის დგარის შესაღები ფართი კვ.მ. | | | | |
|---|---|---|---|---|
| № | დიამეტრი მ. | მილის სიგრძე მ. | რაოდენობა | ფართი კვ.მ. |
| 1 | 0.273 | 5.7 | 1 | 4.89 |
| 2 | 0.089 | 12 | 1 | 3.35 |
| 3 | 0.089 | 6.5 | 2 | 3.63 |
| 4 | 0.089 | 4.29 | 1 | 1.20 |
| 5 | 0.089 | 0.15 | 18 | 0.75 |
| 6 | 0.273 | | 1 | 0.06 |
| 7 | 0.089 | | 9 | 0.06 |
| 11 | 0.089 | 4.65 | 1 | 1.30 |
| 12 | 0.089 | 4.3 | 1 | 1.20 |
| 13 | 0.089 | 10.5 | 1 | 2.93 |
| სულ | | | | 19.38 |

| 12მ-იანი ტესებრი შუქნიშნის დგარის ლითონის სპეციფიკაცია | | | | | |
|---|---|---|---|---|---|
| პოზ. № | ელემენტის დასახელება და მონაცემები | სგრძე მ. ან მოცულობა მ3 | ერთ. გრძმ წონა კგ. ან მოცულ წონა ტ/მ3 | რაოდ. ც. | სერთო წონა კგ. |
| 1 | 2 | 3 | 4 | 5 | 6 |
| 1 | შუქნიშნის დგარი: /მილი/ Ø273 δ=6.5 მმ. | 7.20 | 42.72 | 1 | 307.58 |
| 2 | შუქნიშნის მილი Ø89 δ=4 მმ. | 12.00 | 8.39 | 1 | 100.68 |
| 3 | შუქნიშნის მილი Ø89 δ=4 მმ. | 6.50 | 8.39 | 2 | 109.07 |
| 4 | შუქნიშნის მილი Ø89 δ=4 მმ. | 4.29 | 8.39 | 1 | 36.01 |
| 5 | შუქნიშნის მილი Ø89 δ=4 მმ. | 0.15 | 8.39 | 14 | 17.62 |
| 6 | მილის ხუფი Ø273 δ=4 მმ. | 0.0002 | 7.85 | 1 | 1.84 |
| 7 | მილის ხუფი Ø89 δ=4 მმ. | 0.00002 | 7.85 | 6 | 1.17 |
| 8 | არმატურა Ø18, AII | 0.46 | 2.00 | 4 | 3.68 |
| 9 | არმატურა Ø18, AII | 0.60 | 2.00 | 4 | 4.80 |
| 10 | არმატურა Ø22, AII | 0.80 | 2.98 | 8 | 19.07 |
| სულ | | | | | 601.52 |

შენიშვნა:

1. ნახაზზე ზომები დატანილია მილიმეტრებში
2. ქვაბულის მოცულობა V=0.804 მ$^3$
2. საძირკვლის ბეტონის მოცულობა V=0.754 მ$^3$, B25,F200,W6
3. ღორღის საგების მოცულობა V=0.05 მ$^3$

შუქნიშნის 12 მეტრიანი ტესებრი დგარის კონსტრუქცია

მ. 1:50

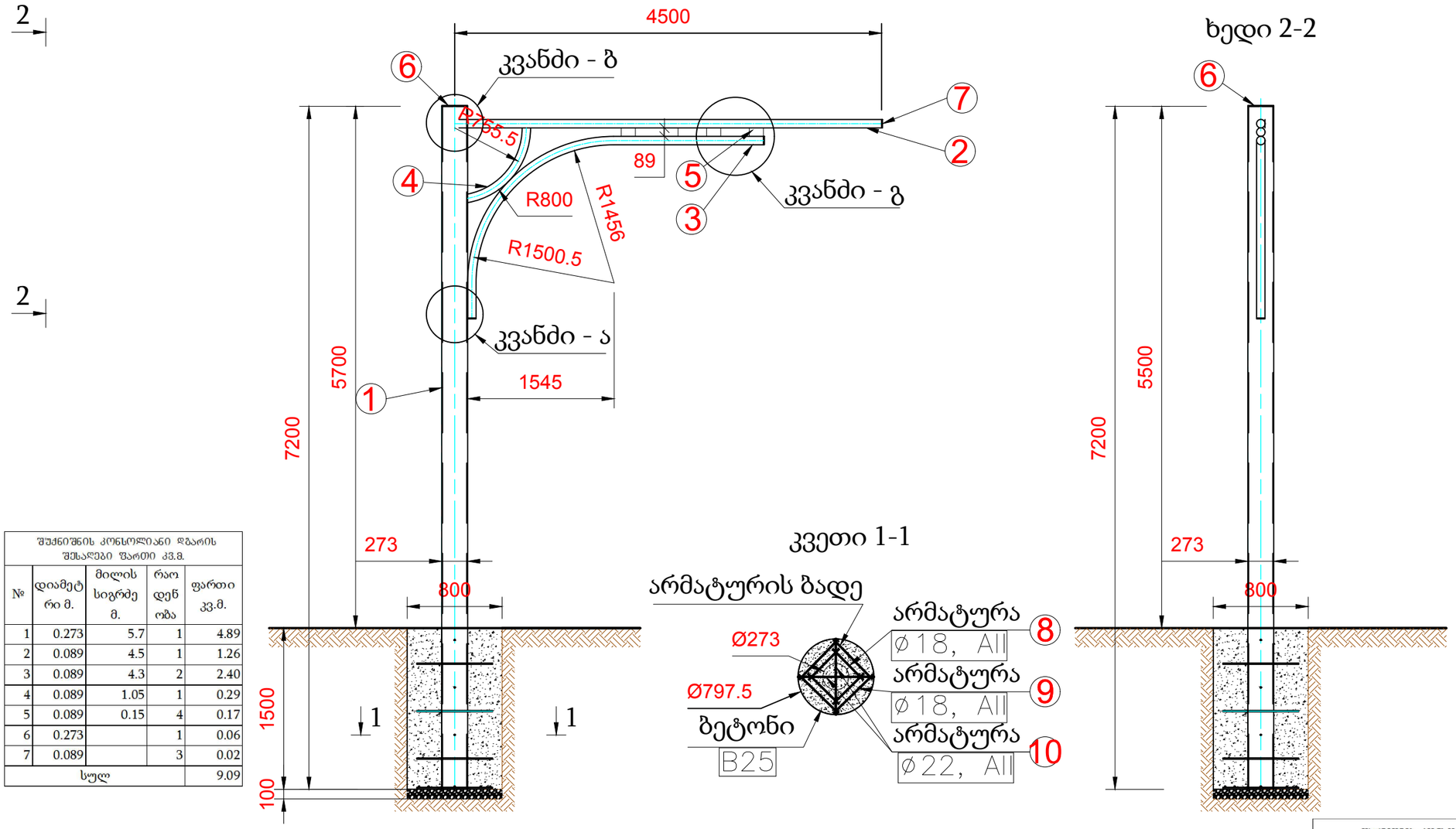


| შუქნიშნის კონსოლიანი დგარის შუსალები ფართი კვ.მ. | | | | |
|---|---|---|---|---|
| № | დიამეტრი მ. | მილის სიგრძე მ. | რაოდენობა | ფართი კვ.მ. |
| 1 | 0.273 | 5.7 | 1 | 4.89 |
| 2 | 0.089 | 4.5 | 1 | 1.26 |
| 3 | 0.089 | 4.3 | 2 | 2.40 |
| 4 | 0.089 | 1.05 | 1 | 0.29 |
| 5 | 0.089 | 0.15 | 4 | 0.17 |
| 6 | 0.273 | | 1 | 0.06 |
| 7 | 0.089 | | 3 | 0.02 |
| სულ | | | | 9.09 |

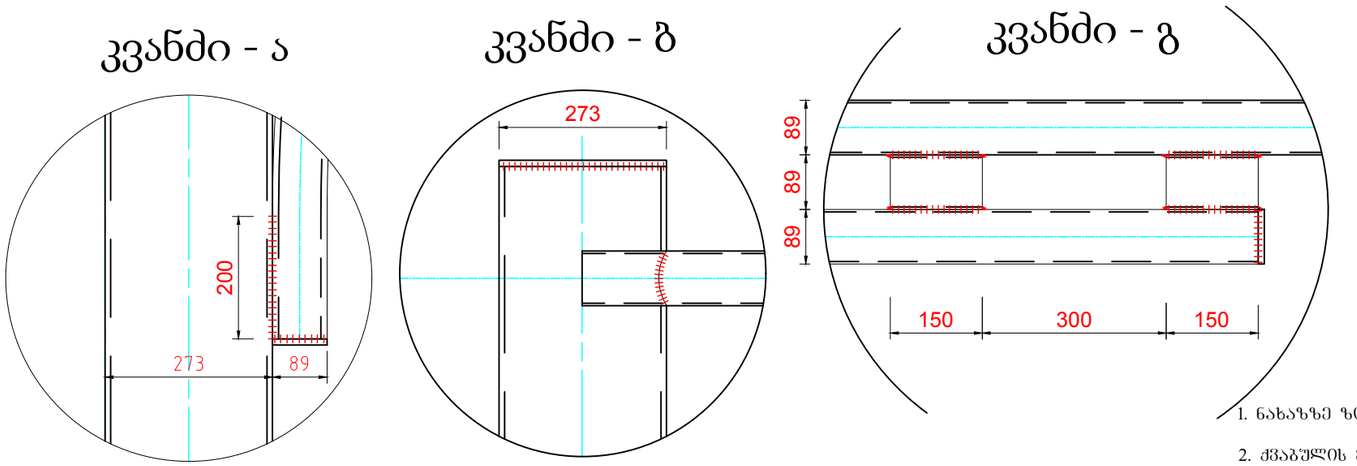


| შუქნიშნის კონსოლური დგარის ლითონის სპეციფიკაცია | | | | | |
|---|---|---|---|---|---|
| პოზ. № | ელემენტის დასახელება და მონაცემები | სიგრძე მ. ან მოცულობა მ3 | ერთ. გრძმ წონა კგ. ან მოცულ წონა ტ/მ3 | რაოდ. ც. | სეროო წონა კგ. |
| 1 | 2 | 3 | 4 | 5 | 6 |
| 1 | შუქნიშნის დგარი: /მილი/ Ø273 δ=6.5 მმ. | 7.20 | 42.72 | 1 | 307.58 |
| 2 | შუქნიშნის მილი Ø89 δ=4 მმ. | 4.50 | 8.39 | 1 | 37.76 |
| 3 | შუქნიშნის მილი Ø89 δ=4 მმ. | 4.30 | 8.39 | 2 | 72.15 |
| 4 | შუქნიშნის მილი Ø89 δ=4 მმ. | 1.05 | 8.39 | 1 | 8.81 |
| 5 | შუქნიშნის მილი Ø89 δ=4 მმ. | 0.15 | 8.39 | 4 | 5.03 |
| 6 | მილის ხუფი Ø273 δ=4 მმ. | 0.0002 | 7.85 | 1 | 1.84 |
| 7 | მილის ხუფი Ø89 δ=4 მმ. | 0.00002 | 7.85 | 3 | 0.59 |
| 8 | არმატურა Ø18, AII | 0.46 | 2.00 | 4 | 3.68 |
| 9 | არმატურა Ø18, AII | 0.60 | 2.00 | 4 | 4.80 |
| 10 | არმატურა Ø22, AII | 0.80 | 2.98 | 8 | 19.07 |
| სულ | | | | | 461.31 |

შენიშვნა:

1. ნახაზზე ზომები დატანილია მილიმეტრებში
2. ძვაბულის მოცულობა V=0.804 მ$^3$
2. საძირკვლის ბეტონის მოცულობა V=0.754 მ$^3$ , B25,F200,W6
3. ღორღის საგების მოცულობა V=0.05 მ$^3$

შუქნიშნის კონსოლური დგარის კონსტრუქცია

მ. 1:50

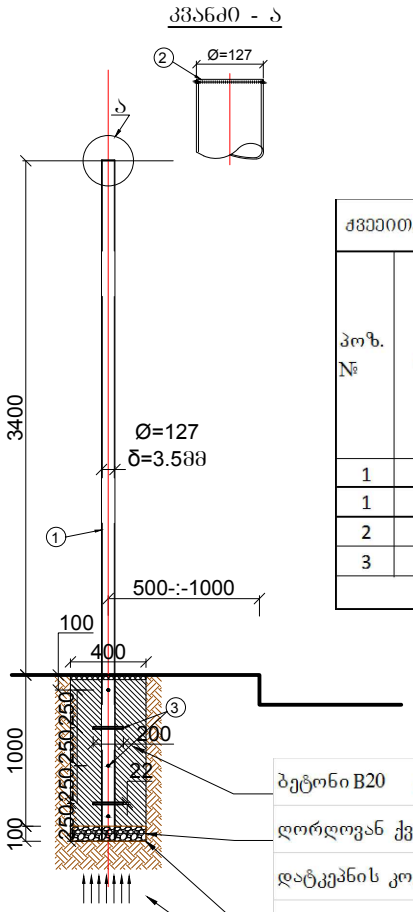


| ბეტონი B20 | გოსტ 26633-81 | 0.11 | კუბ.მ. |
|---|---|---|---|
| ღორღოვან ქვიშოვანი ნარევი | გოსტ 25607-94 | 0.01 | კუბ.მ. |
| დატკეპნის კოეფიციენტი >0.95 | | | |
| ქვაბული d=0.4, h=1.0 | | 0.13 | კუბ.მ. |
| ფუძე გრუნტის საანგარიშო წინაღობა >1.5კგ/სმ2 | | | |

| ქვეითადმოსიარულეთა და დუბლირებული შუქნიშნის დგარის ლითონის სპეციფიკაცია | | | | | |
|---|---|---|---|---|---|
| პოზ. № | ელემენტის დასახელება და მონაცემები | სგრძე მ. ნ მოცულობა მ3 | ერთ. გრძ.მ წონა კგ. ან მოცულ წონა ტ/მ3 | რაოდ. ც. | სერთო წონა კგ. |
| 1 | 2 | 3 | 4 | 5 | 6 |
| 1 | შუქნიშნის დგარი: /მილი/ Ø127 δ=3.5 მმ. | 4.50 | 12.13 | 1 | 54.59 |
| 2 | მილის ხუფი Ø127 δ=3.5 მმ. | 0.00006 | 7.85 | 1 | 0.50 |
| 3 | არმატურა Ø22, AII | 0.20 | 2.98 | 5 | 2.98 |
| სულ | | | | | 58.06 |

| შესაღები ფართი შუქნიშნის 3.4 მ-იანი დგარი | | | | |
|---|---|---|---|---|
| № | მილის დიამეტრი მ. | მილის სიმაღლე მ. | რაოდენობა | ფართი კვ.მ. |
| 1 | 0.127 | 3.4 | 1 | 1.36 |
| 2 | 0.127 | | 1 | 0.01 |
| სულ | | | | 1.37 |

შენიშვნა
1. ნახაზზე ზომები დატანილია მილიმეტრებში

ქვეითთა და სატრანსპორტო შუქნიშნის დგარის კონსრტუქცია
მ. 1:50

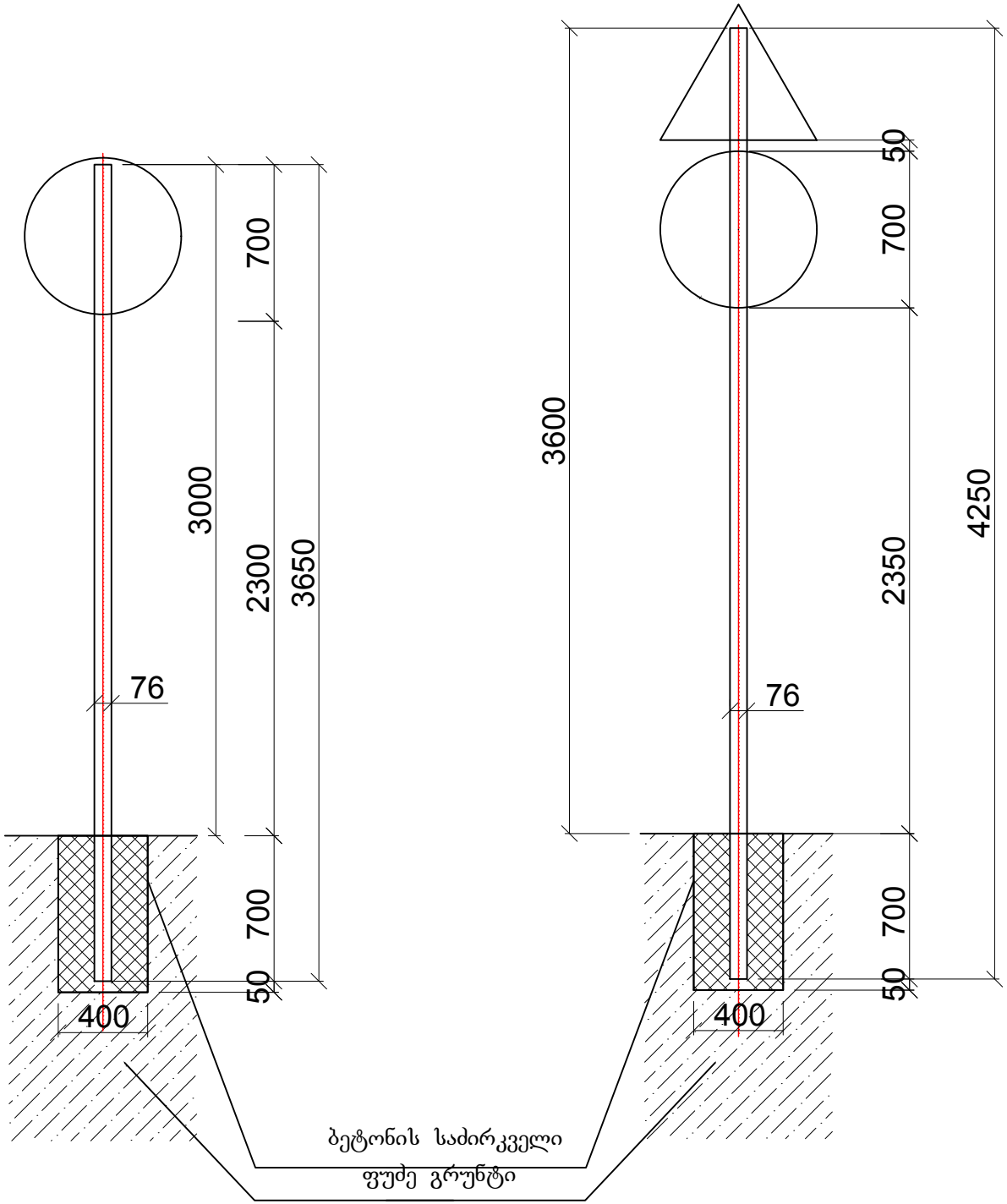


| 3.65 მ. დგარიანი საგზაო ნიშნის ლითონის სპეციფიკაცია | | | | | |
|---|---|---|---|---|---|
| პოზ. № | ელემენტის დასახელება და მონაცემები | სგრძე მ. ან მოცულობა მ3 | ერთ. გრძ.მ წონა კგ. ან მოცულ წონა ტ/მ3 | რაოდ. ც. | სერთო წონა კგ. |
| 1 | 2 | 3 | 4 | 5 | 6 |
| 1 | მილი Ø76 δ=3 მმ. | 3.65 | 5.40 | 1 | 19.71 |
| 2 | მილის ხუფი Ø76 | | | 2 | 0.47 |
| სულ | | | | | 20.18 |

| 4.25 მ. დგარიანი საგზაო ნიშნის ლითონის სპეციფიკაცია | | | | | |
|---|---|---|---|---|---|
| პოზ. № | ელემენტის დასახელება და მონაცემები | სგრძე მ. ან მოცულობა მ3 | ერთ. გრძ.მ წონა კგ. ან მოცულ წონა ტ/მ3 | რაოდ. ც. | სერთო წონა კგ. |
| 1 | 2 | 3 | 4 | 5 | 6 |
| 1 | მილი Ø76 δ=3 მმ. | 4.25 | 5.40 | 1 | 22.95 |
| 2 | მილის ხუფი Ø76 δ=3 მმ. | | | 1 | 0.44 |
| სულ | | | | | 23.79 |

## შენიშვნა

1. ნახაზზე ზომები დატანილია მეტრებში
2. საგზაო ნიშნის დგარის ბეტონის მოცულობა V=0.0848 $м^3$ , B15,F200,W6

საგზაო ნიშნის დგარები
მ.1:50

## საკომუნიკაციო ჭის კვეთი

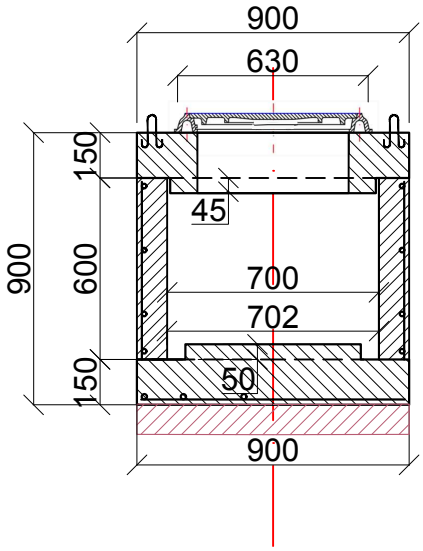


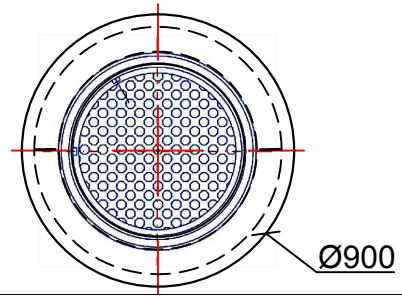


## საკომუნიკაციო ჭის ძირი

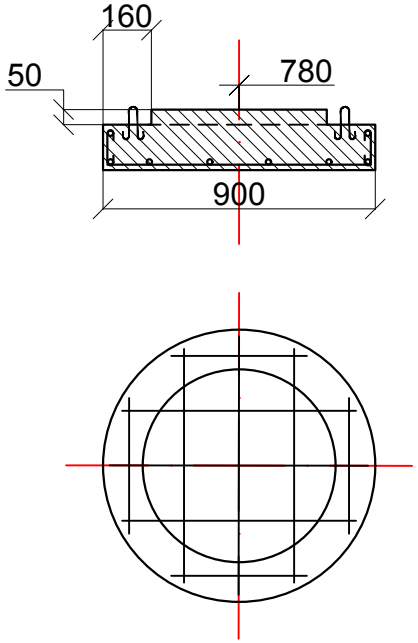


## საკომუნიკაციო ჭის ტანი

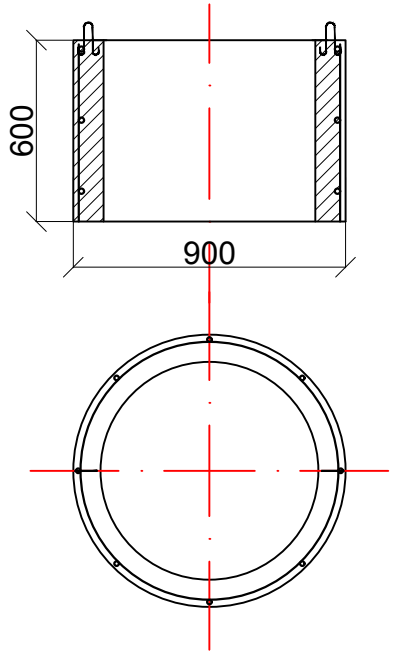


## საკომუნიკაციო ჭის გადახურვა

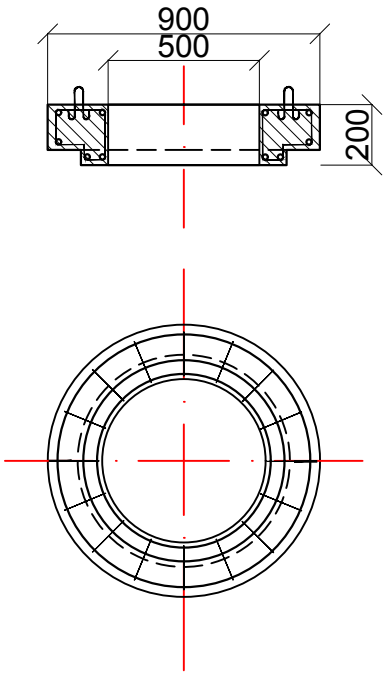


## საკომუნიკაციო ჭის ხუფი

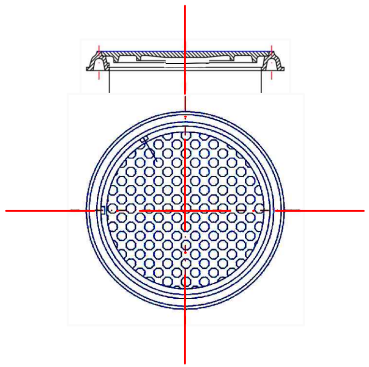

| ინდივიდუალური საკომუნიკაციო ჭისბეტონის სპეციფიკაცია | | | | | |
|---|---|---|---|---|---|
| პოზ. № | ელემენტის დასახელება და მონაცემები | კუბ.მ. | მოც. წონა ტ/მ3 | რა ოდ. ც. | სერთო წონა ტ. |
| 1 | 2 | 3 | 4 | 5 | 6 |
| 1 | ჭის ძირის ბეტონი B25,F200,W6 | 0.11 | 2.300 | 1 | 0.26 |
| 2 | ჭის ტანის ბეტონი B25,F200,W6 | 0.15 | 2.300 | 1 | 0.35 |
| 3 | ჭის გადახურვის ბეტონი B25,F200,W6 | 0.09 | 2.300 | 1 | 0.20 |
| სულ | | | | | 0.81 |

შენიშვნა:
ჭის შიდა ზედაპირები
უნდა დამუშავდეს
ბიტუმის ემულსიით

ინდივიდუალური
საკომუნიკაციო ჭის
კონსტრუქცია
მ.1:50

# სპეცპროფილის ასაწყობი რკინაბეტონის თვალამრიდის და კუნძულის მოწყობა

მ. 1:10

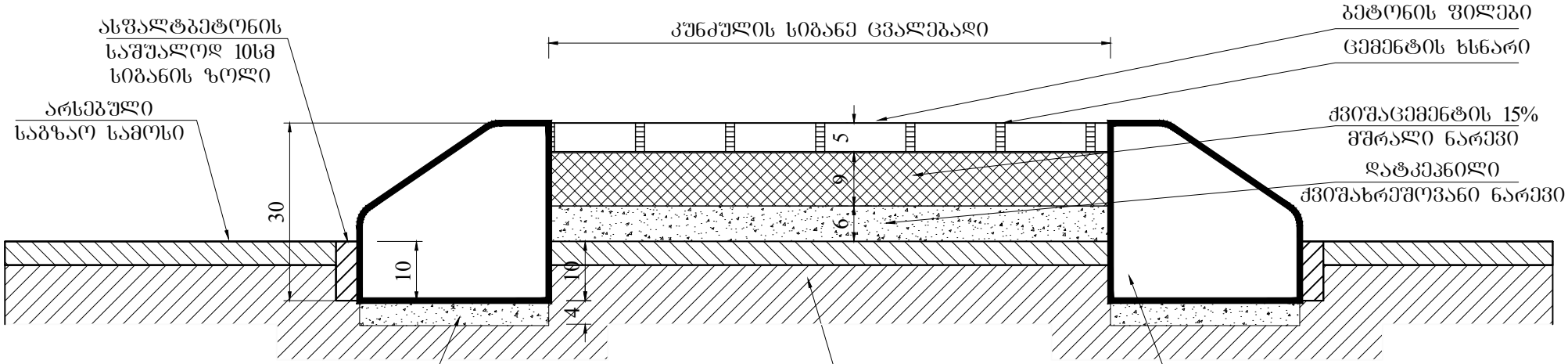

კუთხის ბლოკი კ1 - კ2

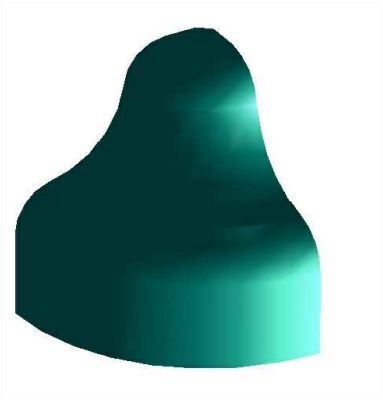

ბეტონი B-30

მოცულობა კ1 - $V$=0.03 მ$^3$
მოცულობა კ2 - $V$=0.028 მ$^3$

კუნძულის კონსტრუქცია
მ.1:50

# სპეცპროფილის რკინაბეტონის ასაწყობი თვალამრიდი ტიპი II

მას 1:10

## ფასადი

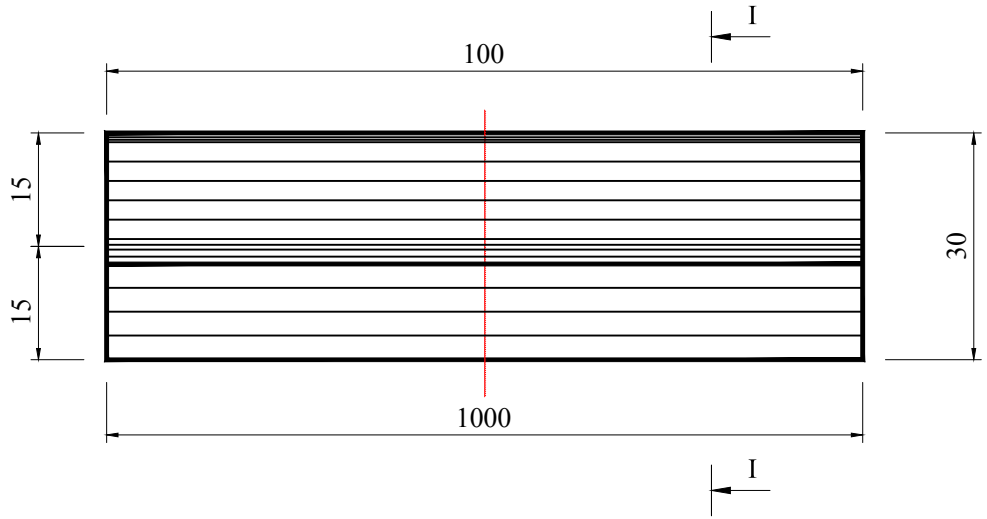


## კვეთი I-I

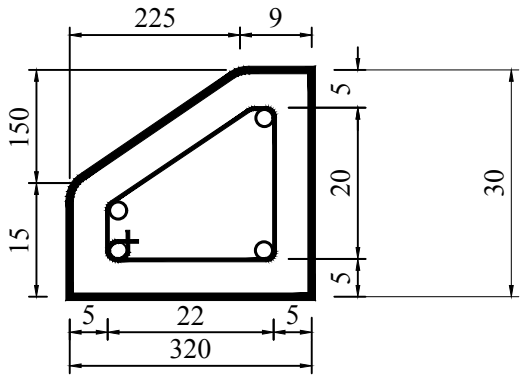


N2 ტიპის რკინაბეტონის ბორდიურის
ბლოკის სპეციფიკაცია

## გეგმა

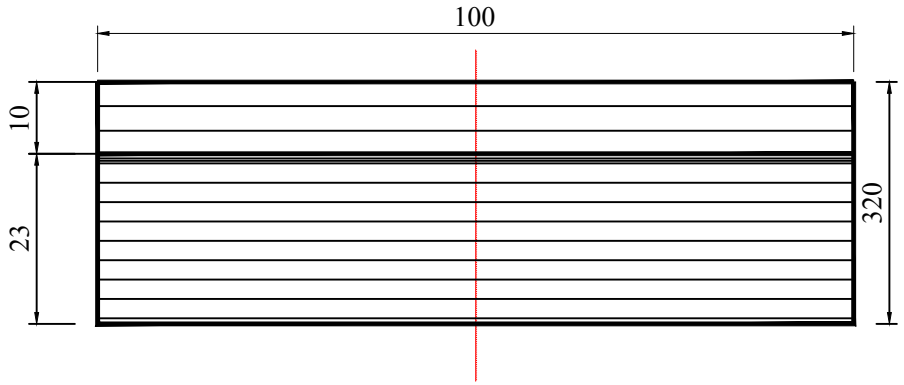


| პოზ. № | დასახელება | სგრძე მ. | ერთ. გრძ.მ წონა კგ. | რაოდ. ც. | სერთო წონა კგ. |
|---|---|---|---|---|---|
| 1 | 2 | 3 | 4 | 5 | 6 |
| 1 | არმატურა Ø6 AI | 0.95 | 0.222 | 4 | 0.84 |
| 2 | არმატურა Ø6 AI | 0.85 | 0.222 | 6 | 1.13 |
| | ჯამი | | | | 1.98 |
| | შესაკრავი მავთული 2.5% | | | | 0.05 |
| | სულ ლითონი | | | | 2.03 |
| 3 | ბეტონი B30 - 0.079 კუბ.მ. | | | | |

თვალამრიდის ბლოკი
მ.1:500

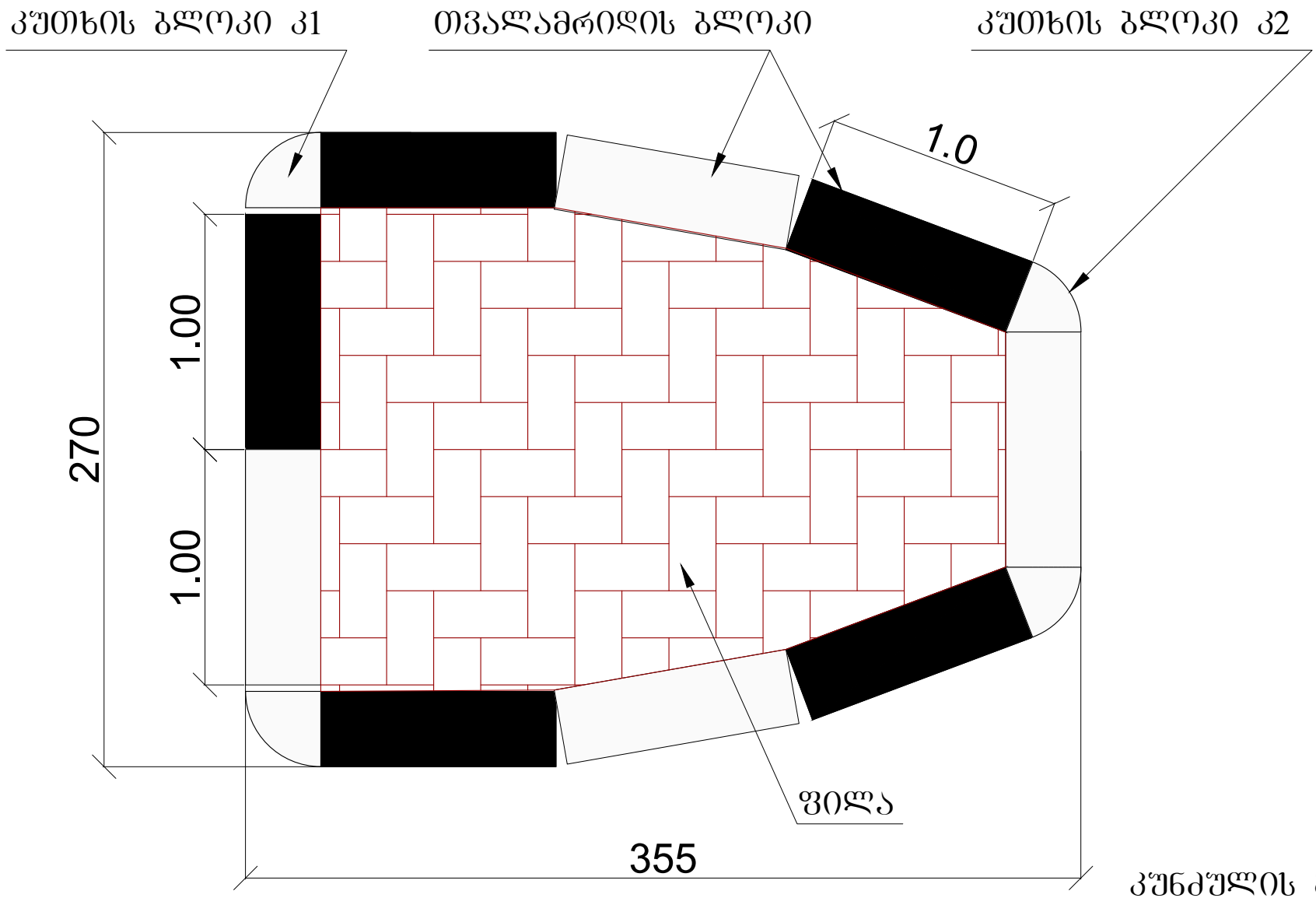


კუნძულის გეგმა
მ.1:50