ვარდნის ჭა №7

ჭრილი I-I

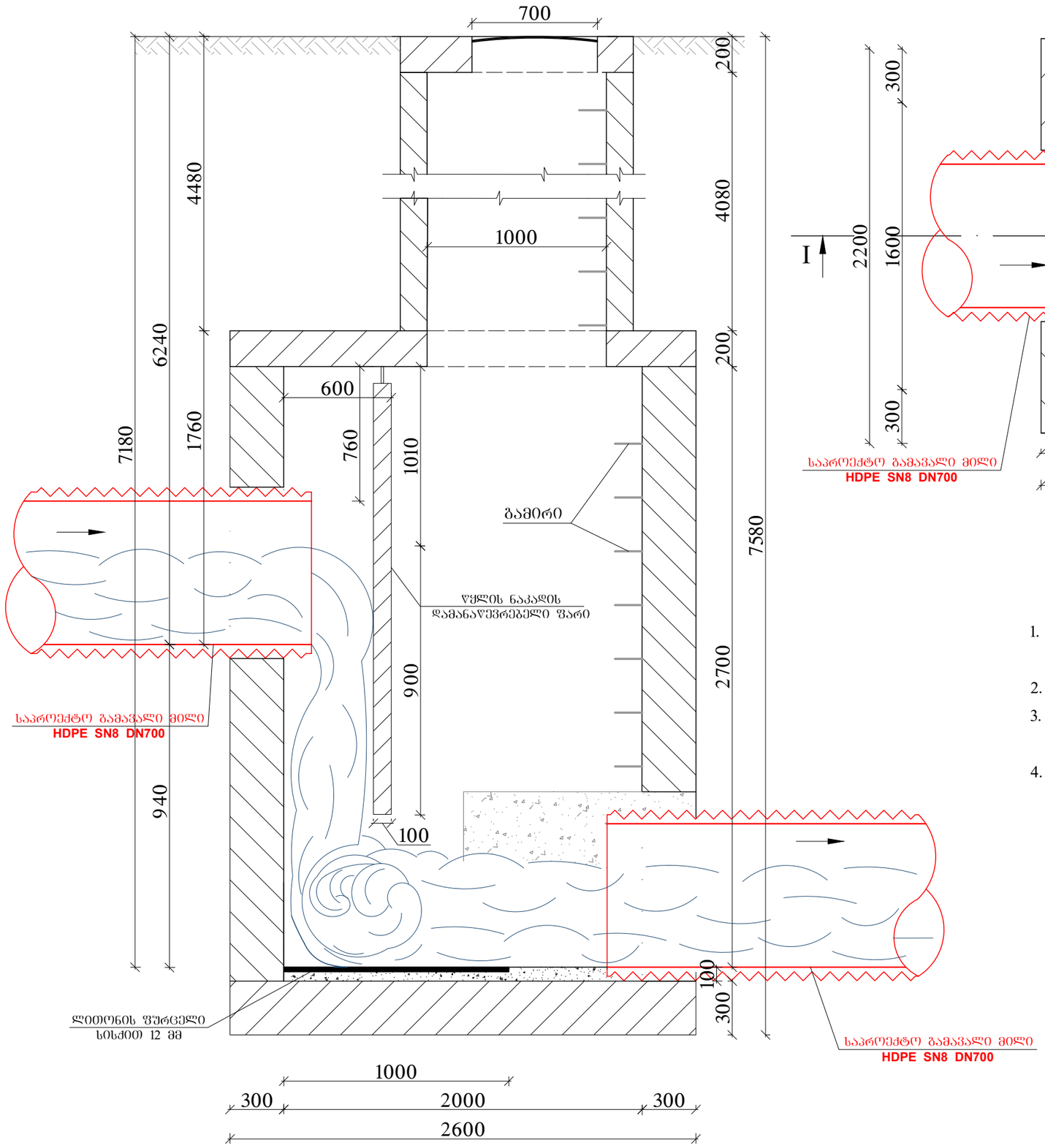

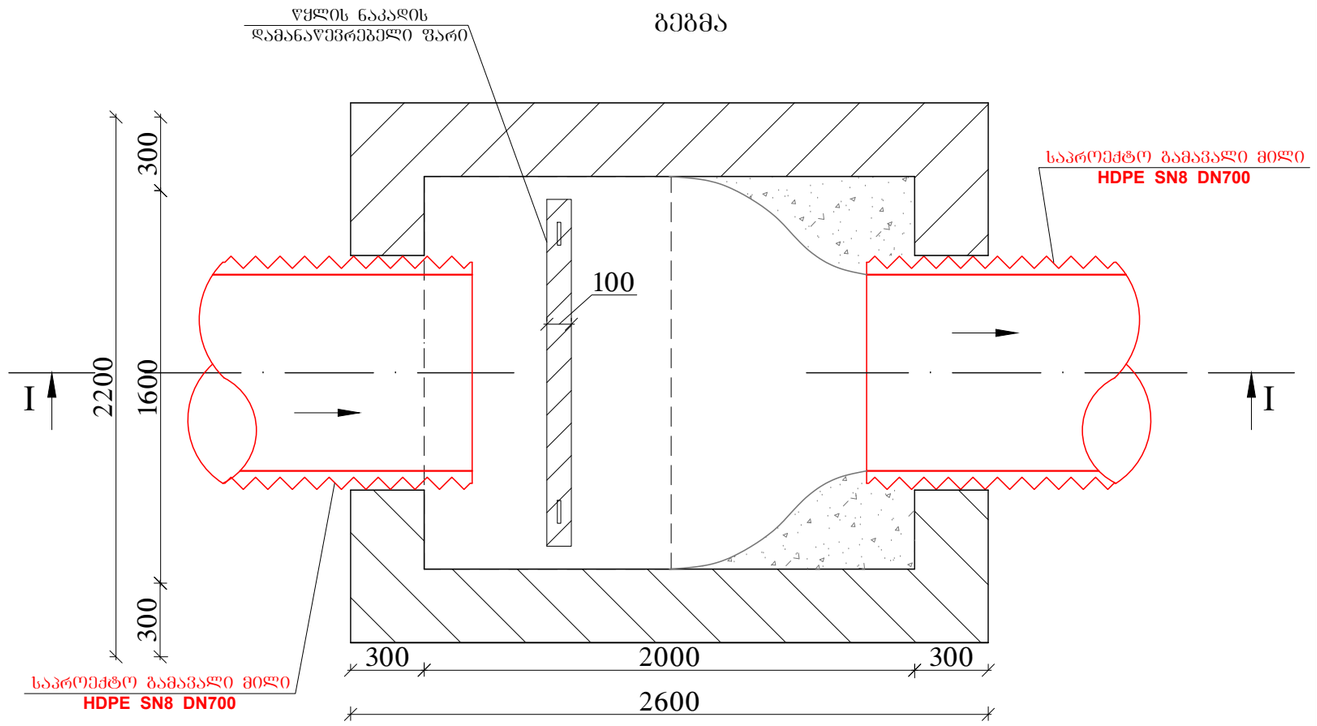

შ ე ნ ი შ ვ ნ ე ბ ი

1. სამშენებლო სამუშაოების წარმოების დროს დაცული იქნას უსაფრთხოების წესები.
2. ჭის ქვაბული გამაგრებული იქნას დამცავი ინვენტარული ფარებით.
3. წინამდებარე ნახაზთან ერთად იხილეთ ვარდნის ჭის კონსტრუქციული ნაწილი - ფურცელი №კს- .
4. ჭების ჰიდროიზოლაცია განხორციელდეს ცხელი ბითუმით არა უმცირესი 2 ფენისა საერთო სისქით 4-5 მმ-ი. ბითუმით დაფარვამდე ჭის ზედაპირის დამუშავება (დაბრუნტვა) მოხდეს ბენზინში გახსნილი ბითუმით.

შ.პ.ს. "ჯორჯიან უოთერ ენდ ფაუერი"

ტექნიკური ექსპერტიზის და პროექტირების დეპარტამენტი

თბილისი, კოსტავას I შესახვევი, №33

თანამდებობა	გვარი	ხელმოწერა
საპროექტოს უფრ.	მ.ნაცვლიშვილი	
შეასრულა	ბ. ტატიშვილი	
შეამოწმა	ნ. თეთრაძე	

კახეთის გზატკეცილზე, თრიალეთის და ელდარის ქუჩებს შორის ამორტიზებული კანალიზაციის კოლექტორის რეკონსტრუქცია- მ ო ნ ა კ ვ ე თ ი III

ვარდნის ჭა №7.
სამონტაჟო გეგმა და ჭრილი.

მასშტაბი	თარიღი	დაკვეთა
1:25	2018 მარტი	689
სტადია	ფურცლის	ფურცლების
მ.პ.	კ-12	