მიერთების სათვალთვალო ჭა №5

ჭრილი I-I

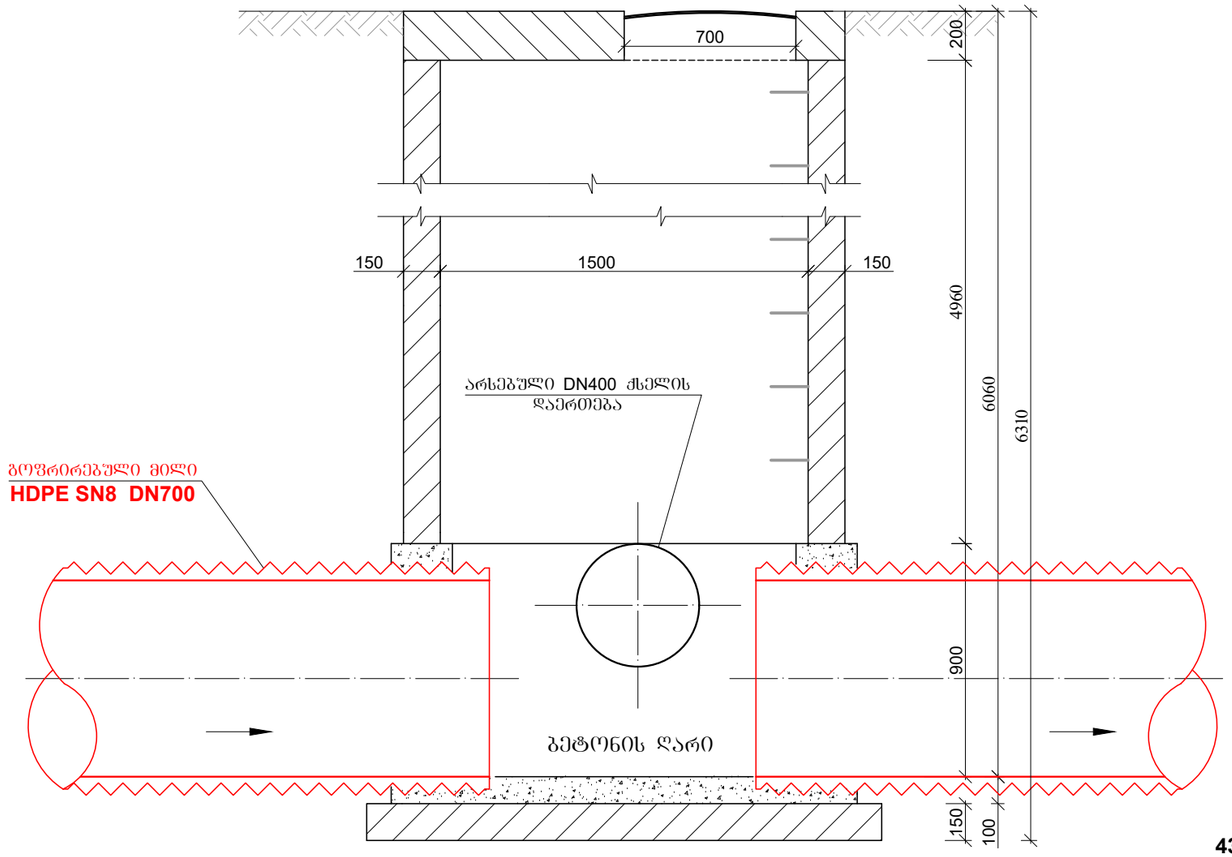

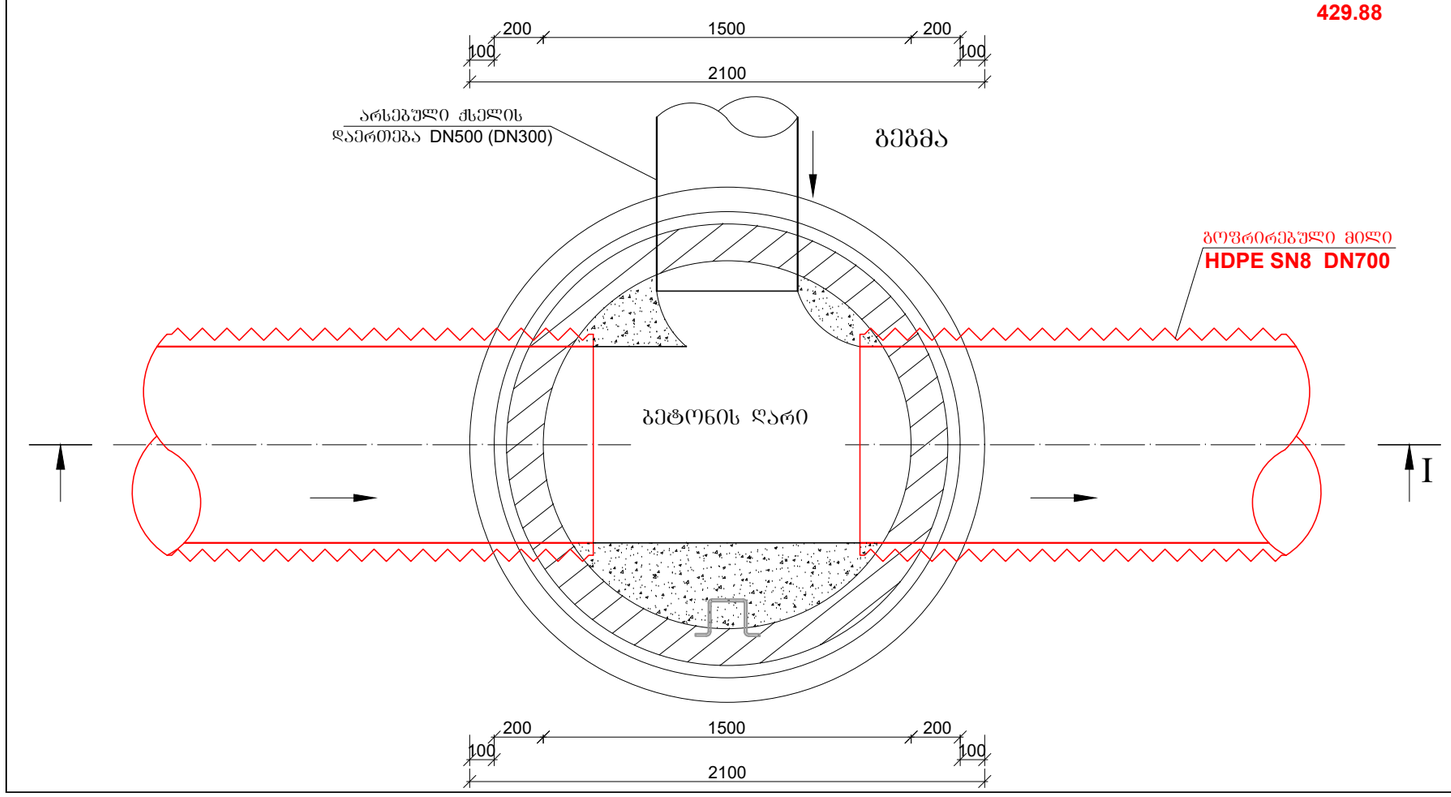

შ ე ნ ი შ ვ ნ ე ბ ი

1. სამშენებლო სამუშაოების წარმოების დროს დაცული იქნას უსაფრთხოების წესები.
2. ჭის ქვაბული გამაგრებული იქნას ინვენტარული ფარებით.
3. კანალიზაციის ჭების კონსტრუქციული ნაწილი შესრულდეს ტიპიური პროექტის ТП 902-09-22.84 თანახმად.
4. ჭების ჰიდროიზოლაცია განხორციელდეს ცხელი ბითუმით არა უმცირესი 2 შენისა საერთო სისქით 4-5 მმ-ი. ბითუმით დაფარვამდე ჭის ზედაპირის დამუშავება (დაბრუნტვა) მოხდეს ბენზინში გახსნილი ბითუმით.

შ.პ.ს. "ჯორჯიან უოთერ ენდ ფაუერი"

ტექნიკური ექსპერტიზის და პროექტირების დეპარტამენტი

თბილისი, კოსტავას I შესახვევი, №33

თანამდებობა	გვარი	ხელმოწერა	კახეთის გზატკეცილზე, თრიალეთის და ელდარის ქუჩებს შორის ამორტიზებული კანალიზაციის კოლექტორის რეკონსტრუქცია- მ ო ნ ა კ ვ ე თ ი III			
საპროექტოს უფრ	მ.ნაცვლიშვილი					
შესრულა	გ. ტატიშვილი					
შეამოწმა	ნ. თეთრაძე		მიერთების საპროექტო სათვალთვალო ჭა №5. სამონტაჟო გეგმა და ჭრილი.	მასშტაბი	თარიღი	დაკვეთა
				1:25	2018 მარტი	689
				სტადია	ფურცელი	ფურცლები
				მ.პ.	კ-10	