თხრილის გამაგრების განივი კვეთი
მ 1:50

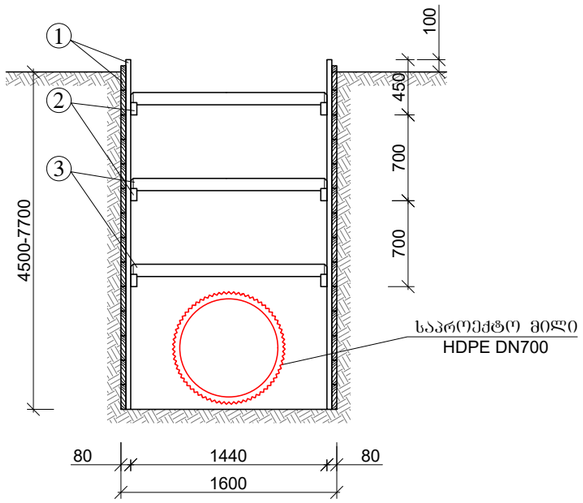

გამაგრების გრძივი კვეთი
მ 1:50

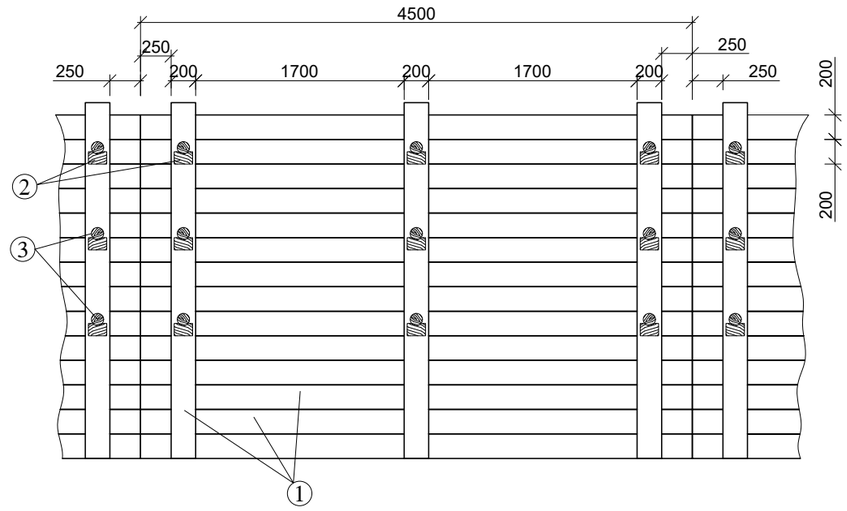

გამაგრების დეტალები
მ 1:10

① - ფიცრის ნაჭერი

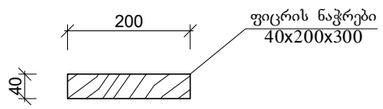

② - გამბრჯენის საყრდენი

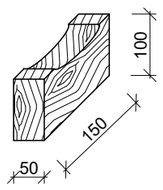

③ - გამბრჯენი

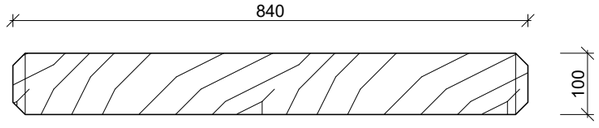

შ.პ.ს. "ჯორჯიან უოთერ ენდ ფაუერი"

აქტივების განვითარების დეპარტამენტი - საპროექტო განყოფილება

თბილისი, კოსტავას I შესახვევი, №33

თანამდებობა	გვარი	ხელმოწერა	კახეთის გზატკეცილზე, თრიალეთის და ელდარის ქუჩებს შორის ამორტიზებული კანალიზაციის კოლექტორის რეკონსტრუქცია- მონაკვეთი III			
საპროექტოს უფრ.	მ.ნაცვლიშვილი			მასშტაბი	თარიღი	დაკვეთა
შეასრულა	ბ. ტატიშვილი		თხრილის გამაგრების გრძივი და განივი კვეთები. გამაგრების ფარის დეტალები.	1:50 1:10	2018 მარტი	689
შეამოწმა	ნ. თეთრაძე			სტადია	ფურცელი	ფურცლები
				მ.პ.	კ-6	