მეტი ვიდრე უბრალოდ წყალი
MORE THAN JUST WATER

შპს "ჯორჯიან უოთერ ენდ ფაუერი"
ტექნიკური ექსპერტიზის და პროექტირების დეპარტამენტი
საპროექტო სამსახური

ვარკეთილი 3, IV მრ, 424-420 კორპ. მიმდებარედ კანალიზაციის გარე ქსელის რეაბილიტაციის პროექტი

თბილისი 2019

დაკვეთა №	
სტადია	მუშა პროექტი (მპ)

შპს "ჯორჯიან უოთერ ენდ ფაუერი"
შპს "ჯორჯიან უოთერ ენდ ფაუერი"
შპს "ჯორჯიან უოთერ ენდ ფაუერი"

ნახაზების უწყისი

№	ნახაზის დასახელება	ფურცელი №
	ტექნოლოგიური ნაწილი	
1.	საერთო მონაცემები	კ-1
2.	გეგმა არსებული და საპროექტო ქსელების დატანით	კ-2
3.	კანალიზაციის მილის გრძივი პროფილი	კ-3
4.	საპროექტო და არს. კანალიზაციების ჭები; თხრილის განივი კვეთი	კ-4

საერთო მითითებები

1. მიწის სამუშაოების დაწყებამდე დაზუსტებული იქნას მიწისქვეშა კომუნიკაციების არსებობა და მათი ჩაღრმავება.
2. სამონტაჟო სამუშაოების წარმოება განხორციელდეს СНИП 3.05.04-85 მითითებების დაცვით.
3. სამუშაოების დასრულების შემდეგ მილსადენი გამოიცადოს დაწესებული ნორმების თანახმად.

მოკლე განმარტებითი ბარათი

ვარკეთილი 3, IV მრ, 424-420 კორპ. მიმდებარედ კანალიზაციის გარე ქსელის რეაბილიტაციის პროექტი.

დამუშავებულია „ჯორჯიან უოთერ ენდ ფაუერი"-ს რეაბილიტაციის სამსახურის მონაცემების საფუძველზე, ვაკე საბურთალოს ბიზნესცენტრის მიერ გაცემული ტექნიკური პირობების თანახმად. პროექტი დამუშავებულია საქართველოში მოქმედი ვადაგაგრძელებული საამშენებლო ნორმების და წესების თანახმად.

ტექნიკური პირობა ითვალისწინებს ვარკეთილის IV მრ, 424-420 კორპ. მიმდებარედ გამავალ d=200მმ.-იანი მილის რეაბილიტაციას, გაუქმებას და მის ნაცვლად ახალი გოფრირებული SN8 d=200მმ.-ანი მილის მოწყობას. პროექტი ითვალისწინებს ყველა არსებული ამორტიზირებული ჭების დემონტაჟს და მათ ნაცვლად ახალი რკ/ბეტონის რგოლების მოწყობას.

საპროექტო ჭები აიგება რკ/ბეტონის 1.0 მეტრიანი რგოლებით.

H=1.7 მ. ჩაღრმავების შემდეგ, აუცილებელია მოეწყოს მიწის თხრილის და ჭის ქვაბულის გამაგრება.

წინამდებარე პროექტის გრაფიკული ნაწილი შესრულებულია სამშენებლო ნორმებისა და წესების დაცვით, სათანადო სამუშაოთა მოცულობების და მასალის სპეციფიკაციებით.

ფორმატი	სტადია	ვარიანტი
A3	მ.პ.	1

პირობითი აღნიშვნები:

- კანალიზაციის საპროექტო მილი
- კანალიზაციის არსებული მილი
- არსებული კან. ჭა
- საპროექტო კან. ჭა
- არსებული სარეაბილიტაციო ჭა

შენიშვნები:

1. საერთო მონაცემები იხ. განმარტებით ბარათში.
2. ნახაზი იკითხება Nწ-კ 2 ნახაზთან ერთად.
3. ზომები და ნიშნულები მ-ში.

დამკვეთი	**ისანი სამგორის ბიზნეს ცენტრი**
დაკვეთა	
შემსრულებელი	**შ.პ.ს. "ჯორჯიან უოთერ ენდ ფაუერი"** თბილისი, კოსტავას I შესახვევი, №33 **ტექნიკური ექსპერტიზის და პროექტირების დეპარტამენტი-საპროექტო სამსახური**

საპროექტოს უფროსი	მ. ნაცვლიშვილი	
პროექტის ხელმძღვანელი	ს. ჯაფარიძე	
შეასრულა	ს. ჯაფარიძე	
შეამოწმა	გ. ტყეშელაძე	

პროექტი	**ვარკეთილი 3, IV მრ, 424-420 კორპ. მიმდებარედ კანალიზაციის გარე ქსელის რეაბილიტაციის პროექტი**
თარიღი	აპრილი **2019**
ნახაზი	**საერთო მონაცემები**

მასშტაბი	ფურცელი №	ფურცლები
	კ-1	4

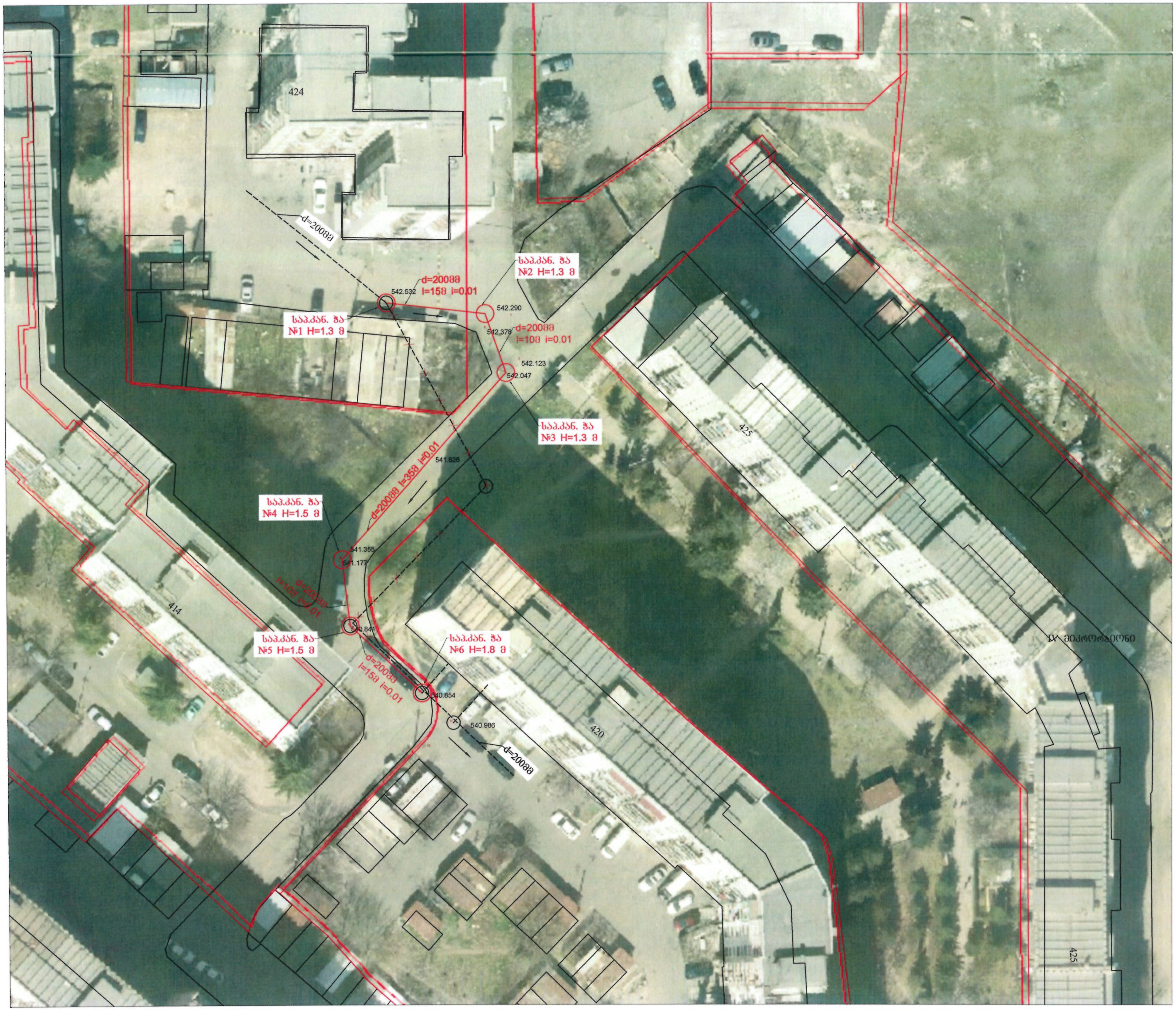

ფორმატი	სტადია	ვარიანტი
A3	მ.პ.	1

პირობითი აღნიშვნები:

- კანალიზაციის საპროექტო მილი
- კანალიზაციის არსებული მილი
- არსებული კან. ჭა
- საპროექტო კან. ჭა
- არსებული სარეაბილიტაციო ჭა

შენიშვნები:

1. საერთო მონაცემები იხ. განმარტებით ბარათში.
2. ნახაზი იკითხება №-კ 2 ნახაზთან ერთად.
3. ზომები და ნიშნულები მ-ში.

დამკვეთი

ისანი სამგორის ბიზნეს ცენტრი

დაკვეთა

შემსრულებელი

შ.პ.ს. "ჯორჯიან უოთერ ენდ ფაუერი"

თბილისი, კოსტავას I შესახვევი, №33

ტექნიკური ექსპერტიზის და პროექტირების დეპარტამენტი-საპროექტო სამსახური

საპროექტოს უფროსი	მ. ნაცვლიშვილი	
პროექტის ხელმძღვანელი	ს. ჯაფარიძე	
შეასრულა	ს. ჯაფარიძე	
შეამოწმა	გ. ტყეშელაძე	

პროექტი

ვარკეთილი 3, IV მრ, 424-420 კორპ. მიმდებარედ კანალიზაციის გარე ქსელის რეაბილიტაციის პროექტი

თარიღი: აპრილი 2019

ნახაზი

გეგმა არსებული და საპროექტო ქსელების დატანით

მასშტაბი	ფურცელი №	ფურცლები
	კ-2	4

ფორმატი	სტადია	ვარიანტი
A3	მ.პ.	1

პირობითი აღნიშვნები:

შენიშვნები:

1. საერთო მონაცემები იხ. განმარტებით ბარათში.
2. ნახაზი იკითხება №-კ 2 ნახაზთან ერთად.
3. ზომები და ნიშნულები მ-ში.

კანალიზაციის ქსელის გრძივი პროფილი

მასშტაბი კ-2 ვ 1:100
ჰ 1:500

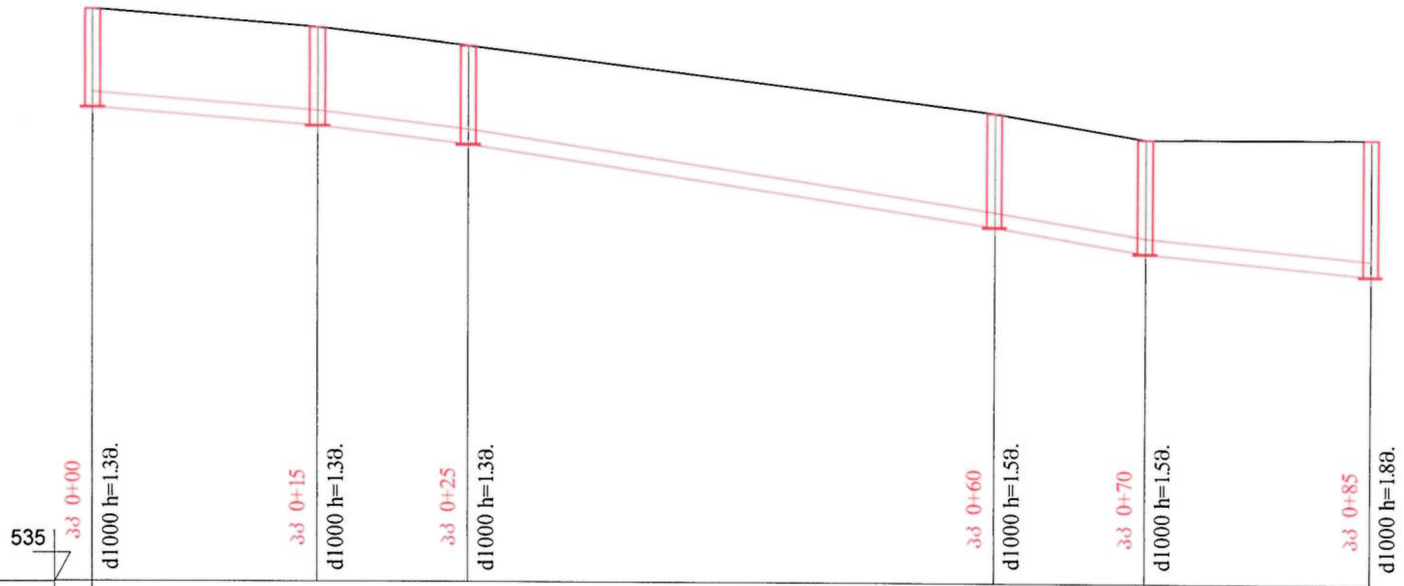

მილის მასალა დიამ. სიგრძე მილის ძირის ნიშნული	კანალიზაციის გოფრირებულ მილი DN 200მმ. L=85მ.					
მილის ჩაღრმავება	1.30	1.30	1.30	1.50	1.50	1.80
მილის ძირის ნიშნული	541.23	540.99	540.75	539.68	539.34	539.05
მიწის ზედაპირის ნიშნული	542.53	542.29	542.05	541.18	540.84	540.85
სიტუაცია	15.00	10.00	35.00	10.00	15.00	
ქანობი / სიგრძე	0.0161 / 15.00	0.0243 / 10.00	0.0306 / 35.00	0.0336 / 10.00	0.0191 / 15.00	
ჭები						
კუთხეები						

შ ე ნ ი შ ვ ნ ე ბ ი

1. სამუშაოების წარმოებისას დაცული იქნას უსაფრთხოების წესები.
2. გამაგრება მოეწყოს H=1.70 მ ჩაღრმავების შემდეგ.
3. თხრილის გათხრის დროს სავალდებულოა გეოლოგის დასწრება.

დამკვეთი	ისანი სამგორის ბიზნეს ცენტრი
დაკვეთა	
შემსრულებელი	შ.პ.ს. "ჯორჯიან უოთერ ენდ ფაუერი" თბილისი, კოსტავას I შესახვევი, №33 ტექნიკური ექსპერტიზის და პროექტირების დეპარტამენტი-საპროექტო სამსახური
საპროექტოს უფროსი	მ. ნაცვლიშვილი
პროექტის ხელმძღვანელი	ს. ჯაფარიძე
შეასრულა	ს. ჯაფარიძე
შეამოწმა	გ. ტყეშელაძე
პროექტი	ვარკეთილი 3, IV მრ, 424-420 კორპ. მიმდებარედ კანალიზაციის გარე ქსელის რეაბილიტაციის პროექტი
თარიღი	აპრილი 2019
ნახაზი	კანალიზაციის მილის გრძივი პროფილი; თხრილის განივი კვეთი

მასშტაბი	ფურცელი №	ფურცლები
	კ-3	4

კანალიზაციის მოხვევის საპროექტო ჭა №1
ჭრილი I-I

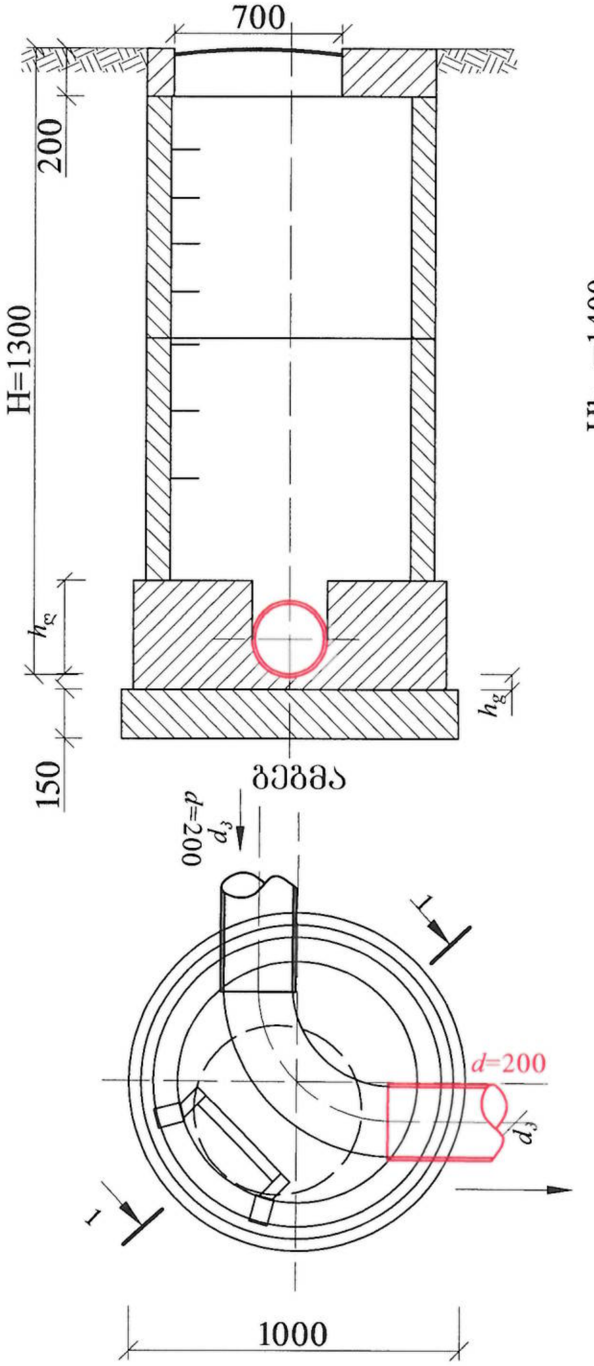

კანალიზაციის მოხვევის საპროექტო ჭა №2; №3; №4; №5.

ჭრილი I-I

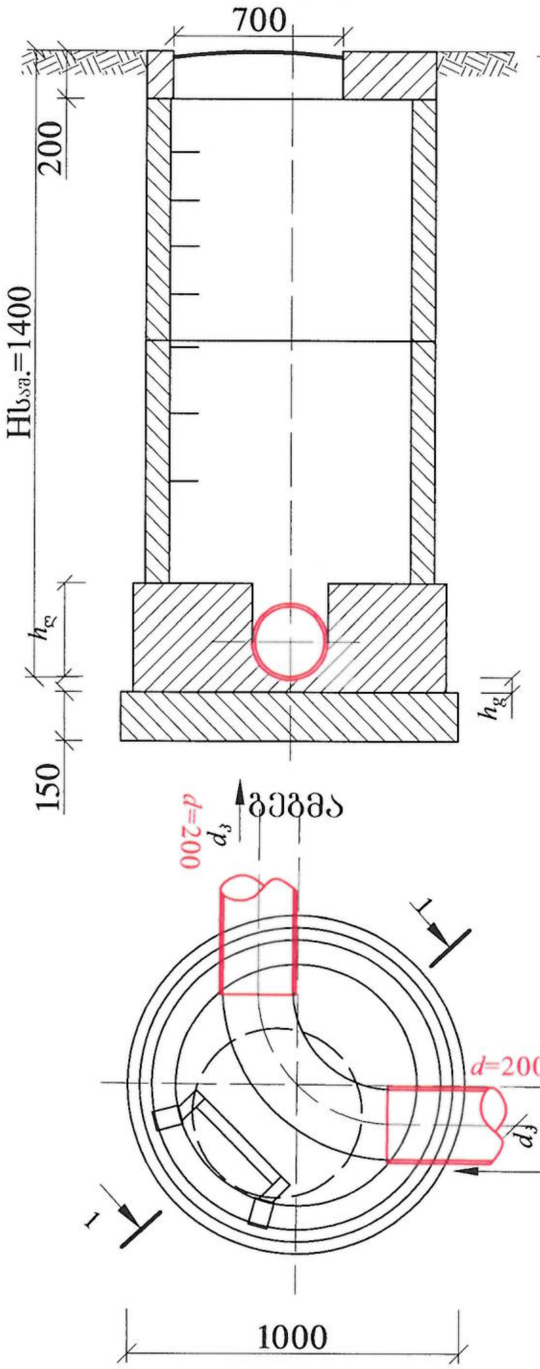

კანალიზაციის საპროექტო ჭა №2,4,5
ჭრილი I-I

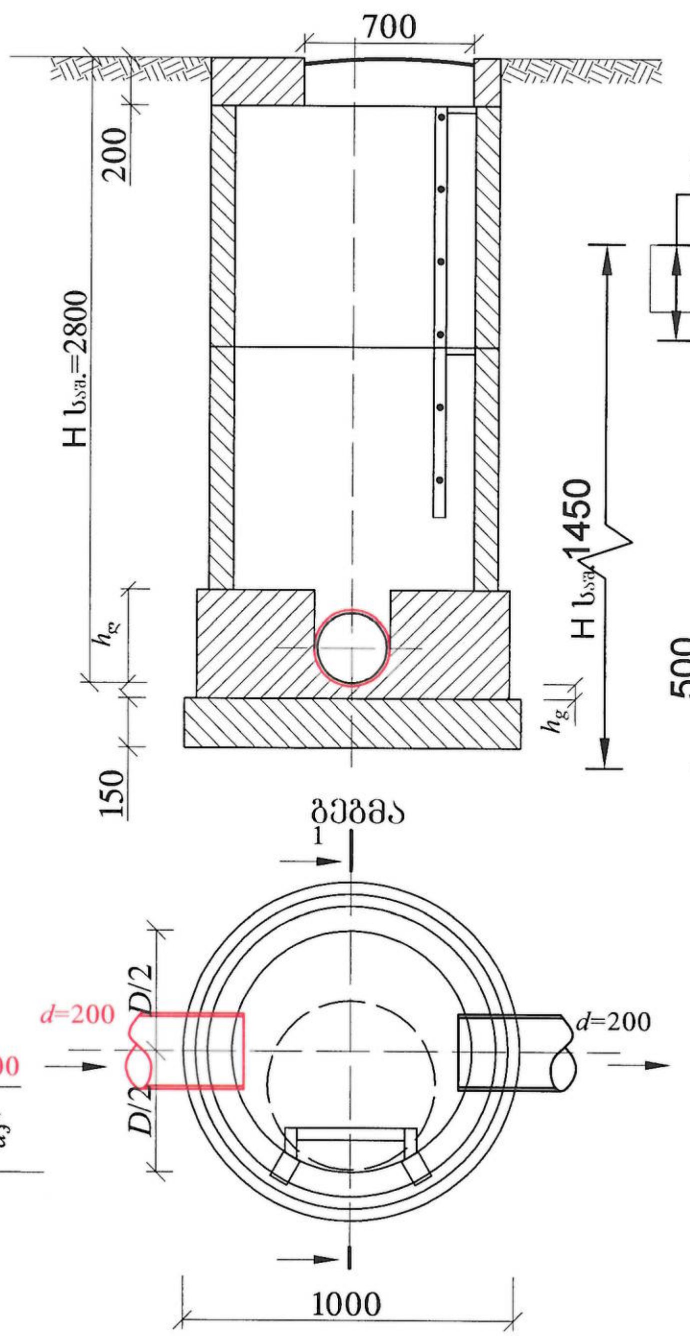

მილის თხრილის განივი კვეთი

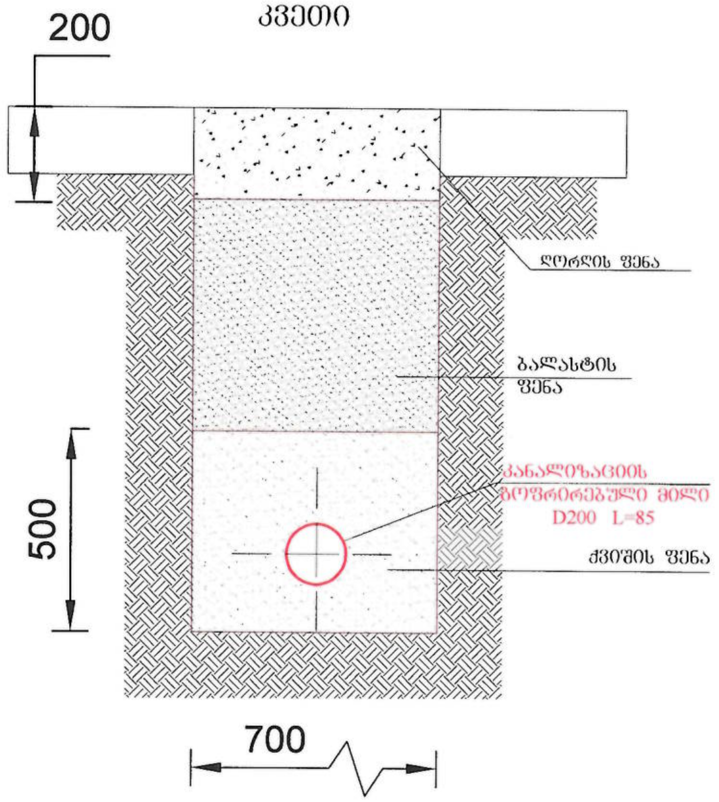

შ ე ნ ი შ ვ ნ ე ბ ი

1. სამუშაოების წარმოებისას დაცული იქნას უსაფრთხოების წესები.
2. გამაგრება მოეწყოს H=1.70 მ ჩაღრმავების შემდეგ.
3. თხრილის გათხრის დროს სავალდებულოა გეოლოგის დასწრება.

ფორმატი	სტადია	ვარიანტი
A3	მ.პ.	1

პირობითი აღნიშვნები:

შენიშვნები:

1. საერთო მონაცემები იხ. განმარტებით ბარათში.
2. ნახაზი იკითხება №-კ 2 ნახაზთან ერთად.
3. ზომები და ნიშნულები მ-ში.

დამკვეთი

ისანი სამგორის ბიზნეს ცენტრი

დაკვეთა

შემსრულებელი

შ.პ.ს. "ჯორჯიან უოთერ ენდ ფაუერი"
თბილისი, კოსტავას I შესახვევი, №33
ტექნიკური ექსპერტიზის და პროექტირების დეპარტამენტი-საპროექტო სამსახური

საპროექტოს უფროსი	მ. ნაცვლიშვილი
პროექტის ხელმძღვანელი	ს. ჯაფარიძე
შეასრულა	ს. ჯაფარიძე
შეამოწმა	გ. ტყეშელაძე

პროექტი

ვარკეთილი 3, IV მრ, 424-420 კორპ. მიმდებარედ კანალიზაციის გარე ქსელის რეაბილიტაციის პროექტი

თარიღი: აპრილი **2019**

ნახაზი

საპროექტო კანალიზაციიის ჭები; თხრილის განივი კვეთი

მასშტაბი	ფურცელი №	ფურცლები
	კ-4	4