#1 Level 3

SPF - კიბის დამწნევი ვენტილატორი
EPF - ლიფტის დამწნევი ვენტილატორი
MAF - კვამლგაწოვის კომპენსაცია
SEF - კვამლგამწოვი ვენტილატორი
KEF - სამზარეულოს გამწოვი ვენტილატორი
TEF - ტუალეტების გამწოვი ვენტილატორი
SZPF - უსაფრთხო ზონის დამწნევი ვენტილატორი
AHU - მოდინებითი დანადგარი
MSD - მოტორიზებული კვამლის დამპერი
MFD - მოტორიზებული სახანძრო დამპერი
FD - სახანძრო დამპერი
SEG - კვამლგამწოვი ცხაური
SG - მოდინებითი ცხაური
RG - გამწოვი ცხაური
SSLD - მოდინებითი სლოტ დიფუზორი
RSLD - გამწოვი სლოტ დიფუზორი
SLG - მოდინებითი ლაინ ცხაური
RLG - გამწოვი ლაინ ცხაური
SCD - მოდინებითი მრგვარი დიფუზორი
RCD - გამწოვი მრგვალი დიფუზორი
EH - სამზარეულოს გამწოვი ქოლგა

ჰაერის მოდინება
ჰაერის გაწოვა
კვამლგამწოვა
ბოლის გაწოვის კომპენსაცია
სამზარეულოს გაწოვა
ტუალეტების გაწოვა
ჰაერის დაწნევა
მოტორიზებული კვამლის დამპერი
კვამლის დამპერი კომუფლაჟი
გამწოვი ცხაური
მოდინებითი ცხაური
რადიალური ჯეტ ვენტილატორი
ღერძული ჯეტ ვენტილატორი
ხმის ჩამხშობი

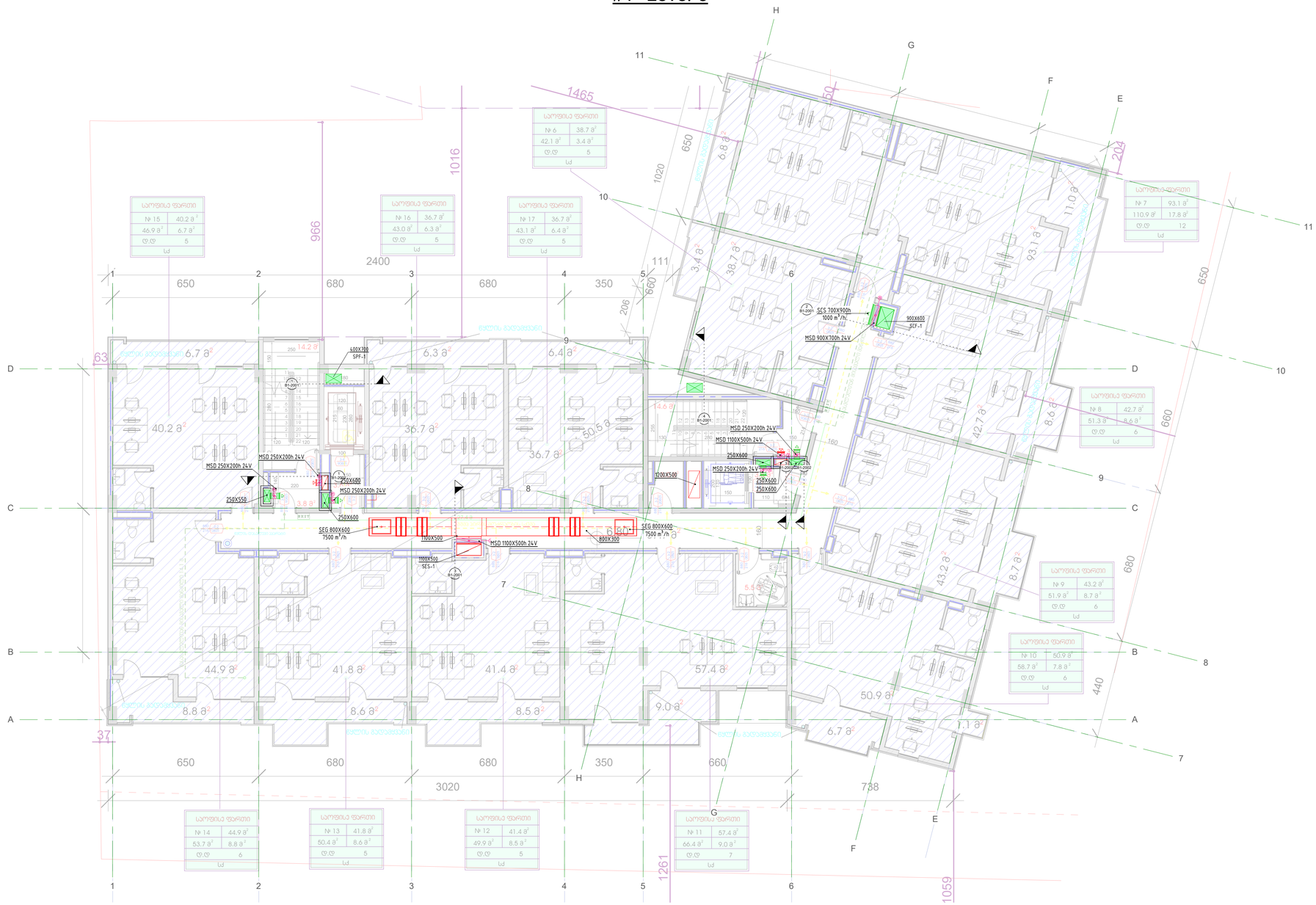

	მოტორიზებული კვამლის დამპერი
	ღერძული ვენტილატორი

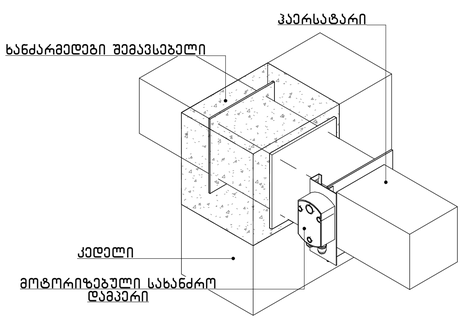

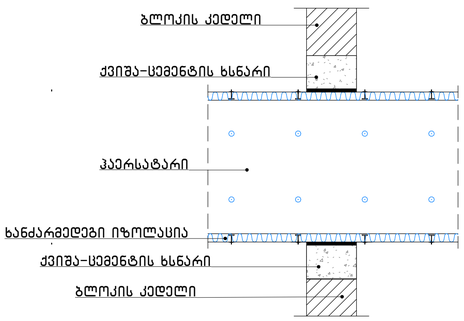

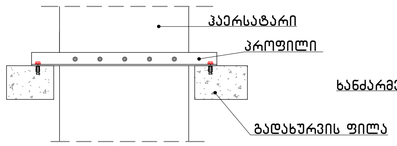

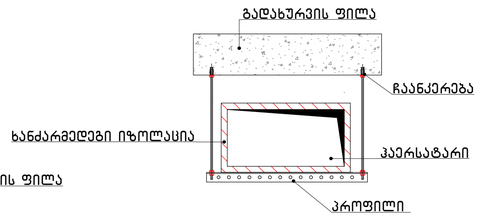

CASA CALDA
Georgia, Tbilisi 0160
56 Lubliana Street
Tel./Fax: (995 32) 2 311 525
(995 32) 2 311 525
E-mail: casacalda@yahoo.com
info@casacalda.ge
www.casacalda.ge

Revision Schedule

N	Date	Description

PROJECT NAME

CLIENT

PROJECT ADDRESS

POSITION	NAME/SURNAME	SIGNATURE

SHEET NAME
Level 3

SHEET NUMBER		REVISION
B1-1003		
STAGE	FORMAT	DATE
	A3	