SPF - კიბის დამწნევი ვენტილატორი
EPF - ლიფტის დამწნევი ვენტილატორი
MAF - კვამლგაწოვის კომპენსაცია
SEF - კვამლგამწოვი ვენტილატორი
KEF - სამზარეულოს გამწოვი ვენტილატორი
TEF - ტუალეტების გამწოვი ვენტილატორი
SZPF - უსაფრთხო ზონის დამწნევი ვენტილატორი
AHU - მოდინებითი დანადგარი
MSD - მოტორიზებული კვამლის დამპერი
MFD - მოტორიზებული სასანძრო დამპერი
FD - სასანძრო დამპერი
SEG - კვამლგამწოვი ცხაური
SG - მოდინებითი ცხაური
RG - გამწოვი ცხაური
SSLD - მოდინებითი სლოტ დიფუზორი
RSLD - გამწოვი სლოტ დიფუზორი
SLG - მოდინებითი ლაინ ცხაური
RLG - გამწოვი ლაინ ცხაური
SCD - მოდინებითი მრგვარი დიფუზორი
RCD - გამწოვი მრვალი დიფუზორი
EH - სამზარეულოს გამწოვი ქოლგა

ჰაერის მოდინება
ჰაერის განოვა
კვამლგამწოვა
ბოლის განოვის კომპენსაცია
სამზარეულოს გაწოვა
ტუალეტების გაწოვა
ჰაერის დაწნევა
მოტორიზებული კვამლის დამპერი
კვამლის დამპერი კომუფლაჟი
გამწოვი ცხაური
მოდინებითი ცხაური
რადიალური ჯეტ ვენტილატორი
ღერძული ჯეტ ვენტილატორი
ხმის ჩამხშობი

მოტორიზებული კვამლის დამპერი

ღერძული ვენტილატორი

#1 Level 4

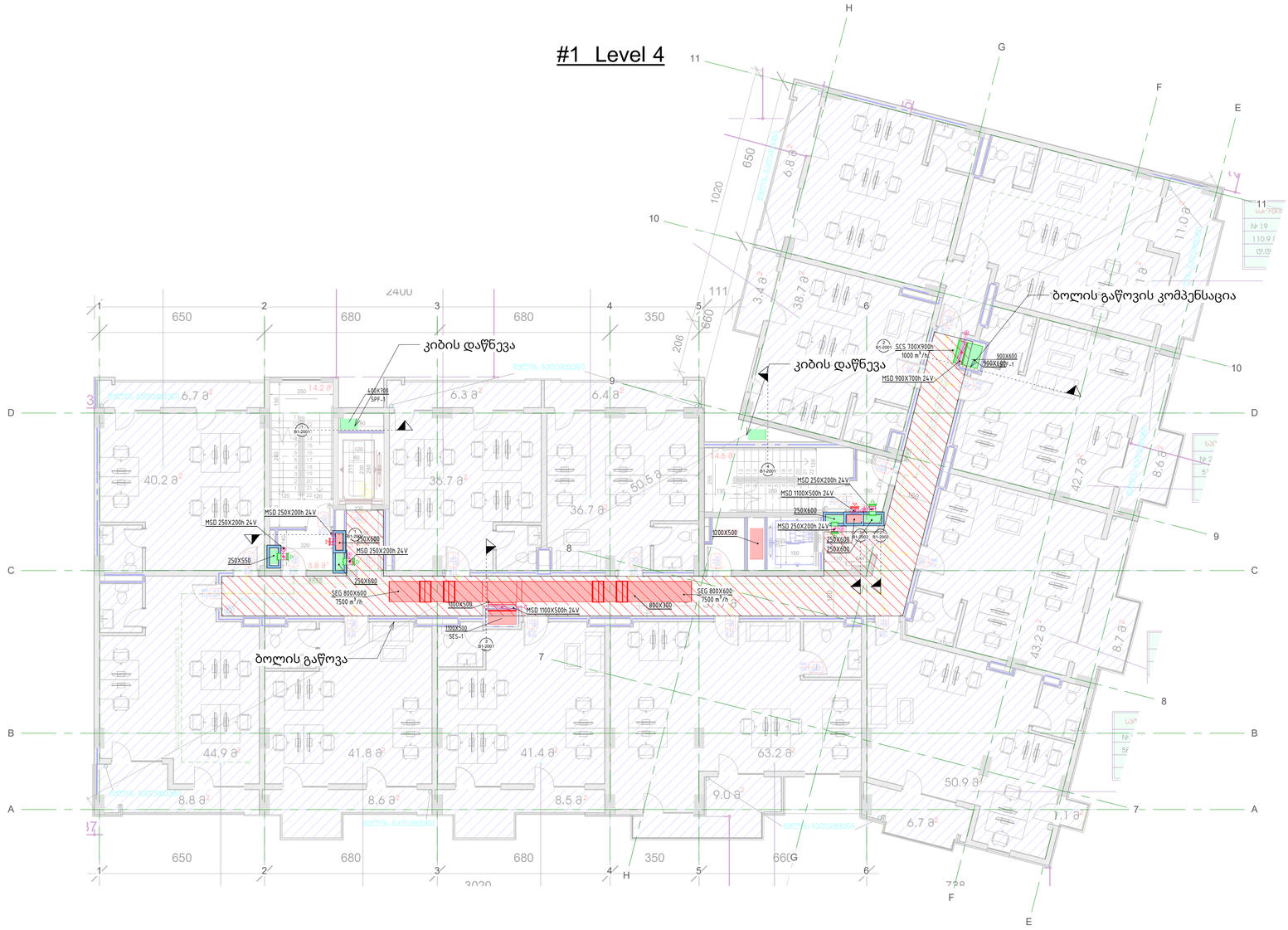

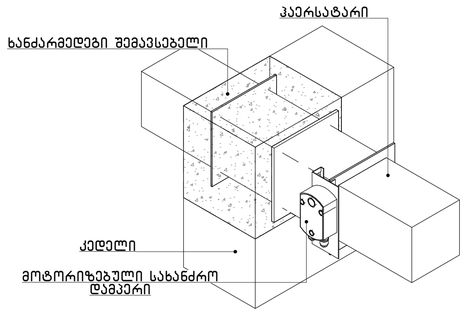

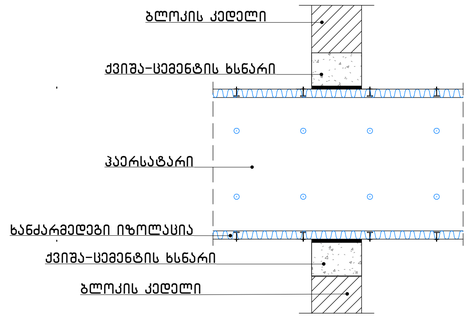

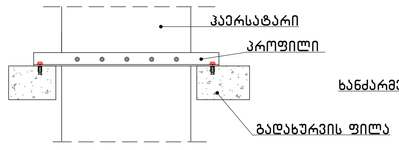

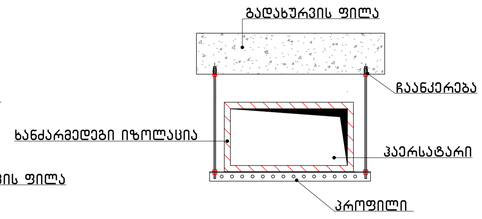

CASA CALDA
Georgia, Tbilisi 0160
56 Lubliana Street
Tel./Fax: (995 32) 2 311 525
(995 32) 2 311 525
E-mail: casacalda@yahoo.com
info@casacalda.ge
www.casacalda.ge

Revision Schedule

N	Date	Description

PROJECT NAME

CLIENT

PROJECT ADDRESS

POSITION	NAME/SURNAME	SIGNATURE

SHEET NAME

Level 4

SHEET NUMBER		REVISION
B1-1004		
STAGE	FORMAT	DATE
	A3	