#1 Level 1

SPF - კიბის დამწნევი ვენტილატორი
EPF - ლიფტის დამწნევი ვენტილატორი
MAF - კვამლგანთავისის კომპენსაცია
SEF - კვამლგამნოვი ვენტილატორი
KEF - სამზარეულოს გამნოვი ვენტილატორი
TEF - ტუალეტების გამნოვი ვენტილატორი
SZPF - უსაფრთხო ზონის დამწნევი ვენტილატორი
AHU - მოდინებითი დანადგარი
MSD - მოტორიზებული კვამლის დამპერი
MFD - მოტორიზებული სახანძრო დამპერი
FD - სახანძრო დამპერი
SEG - კვამლგამნოვი ცხაური
SG - მოდინებითი ცხაური
RG - გამნოვი ცხაური
SSLD - მოდინებითი სლოტ დიფუზორი
RSLD - გამნოვი სლოტ დიფუზორი
SLG - მოდინებითი ლაინ ცხაური
RLG - გამნოვი ლაინ ცხაური
SCD - მოდინებითი მრავალი დიფუზორი
RCD - გამნოვი მრავალი დიფუზორი
EH - სამზარეულოს გამნოვი ქოლგა

ჰაერის მოდინება
ჰაერის გაწოვა
კვამლგამნოვა
ბოლის გაწოვის კომპენსაცია
სამზარეულოს გაწოვა
ტუალეტების გაწოვა
ჰაერის დაწნევა
მოტორიზებული კვამლის დამპერი
კვამლის დამპერი კომუფლაჟი
გამნოვი ცხაური
მოდინებითი ცხაური
რადიალური ჯეტ ვენტილატორი
ღერძული ჯეტ ვენტილატორი
ხმის ჩამხშობი

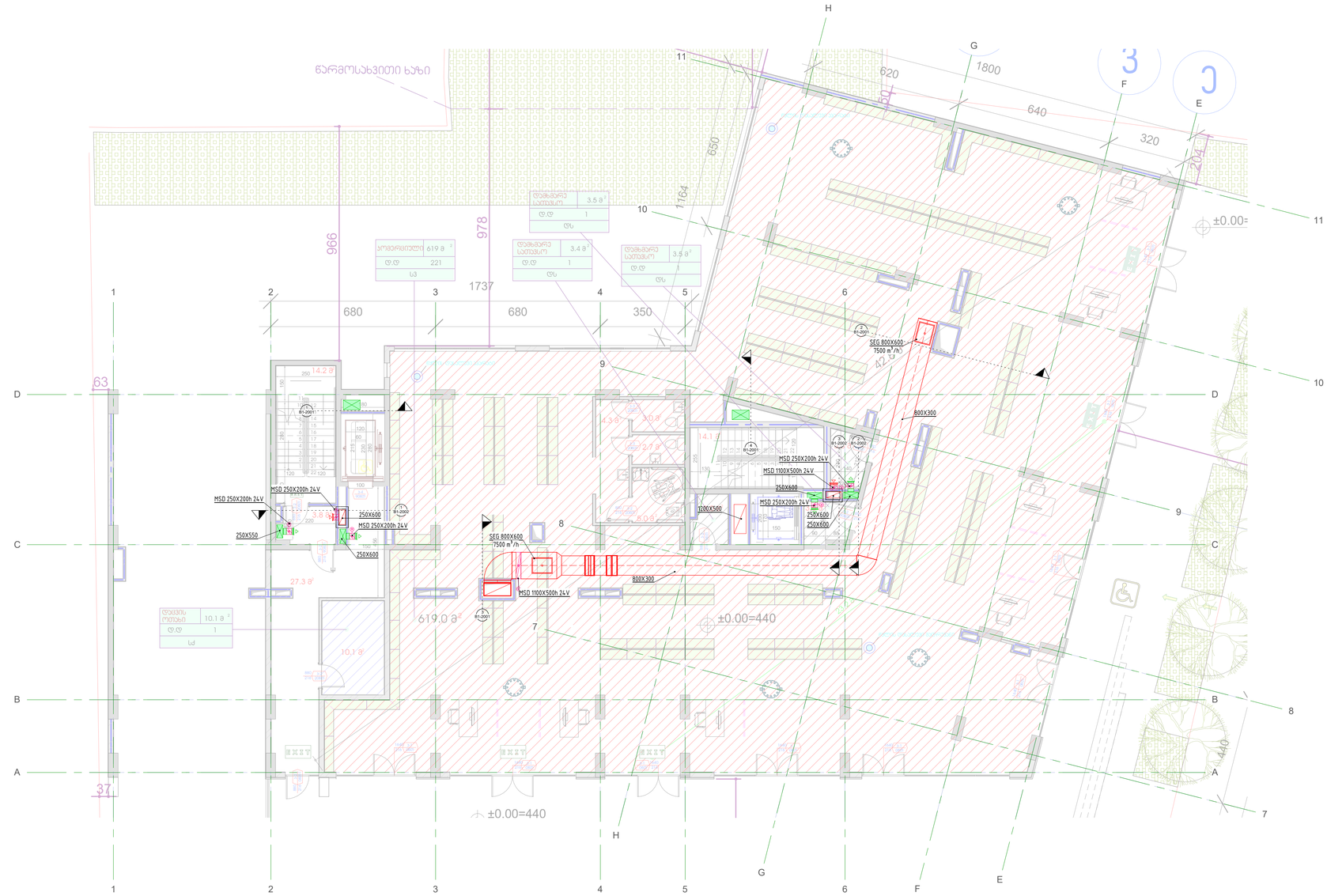

	მოტორიზებული კვამლის დამპერი
	ღერძული ვენტილატორი

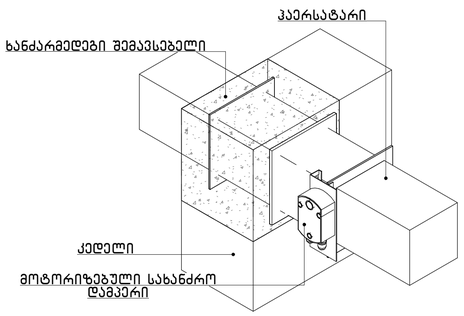

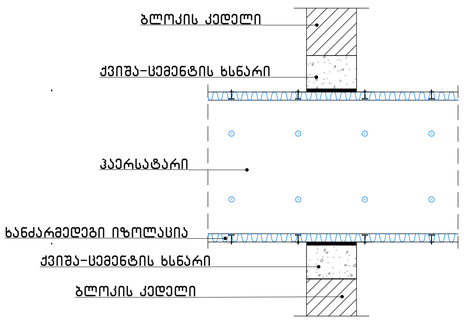

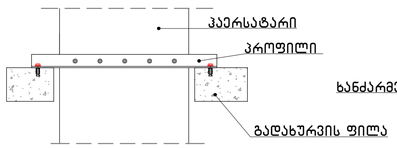

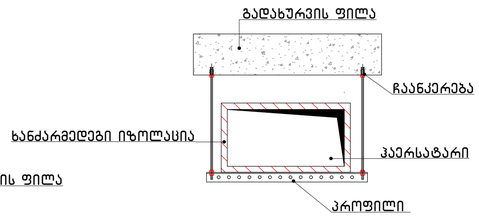

CASA CALDA
Georgia, Tbilisi 0160
56 Lubliana Street
Tel./Fax: (995 32) 2 311 525
(995 32) 2 311 525
E-mail: casacalda@yahoo.com
info@casacalda.ge
www.casacalda.ge

Revision Schedule

N	Date	Description

PROJECT NAME

CLIENT

PROJECT ADDRESS

POSITION	NAME/SURNAME	SIGNATURE

SHEET NAME
Level 1

SHEET NUMBER		REVISION
B1-1001		
STAGE	FORMAT	DATE
	A3	