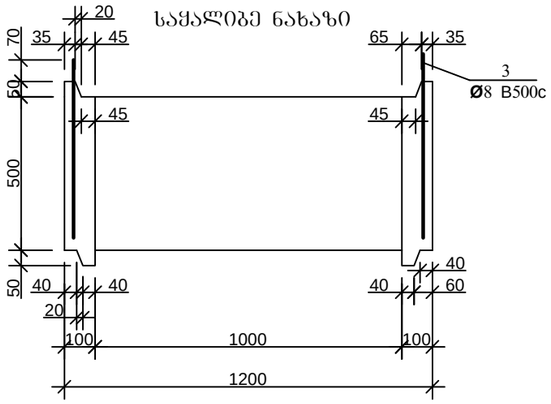

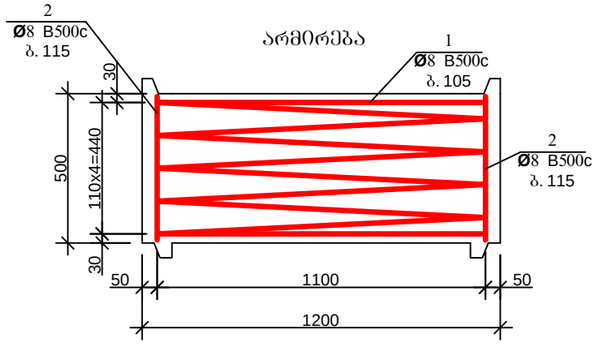

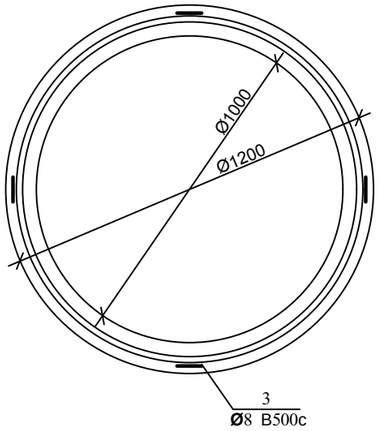

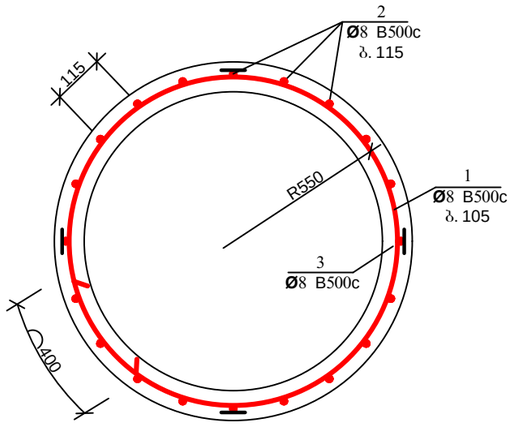

დეტალების უწყისი

პოზ.	ე ს კ ი ზ ი
1	

ჭის ანაკრები რკინაბეტონის რგოლის სპეციფიკაცია

პოზ.	ა ღ ნ ი შ ვ ნ ა	დ ა ს ა ხ ე ლ ე ბ ა	რაოდ.	მასა ერთ. კგ	შენიშვნა	
		<u>დეტალები</u>				
1*		ф 8 B500c L=21530	—	—	8.61კგ	16.39 კგ
2*		L=470	30	0.19	5.64კგ	
3*		L=1340	4	0.54	2.14კგ	
		<u>მასალები</u>				
		ბეტონი კლასით B25			0.17 $მ^3$	

პოზ. 3

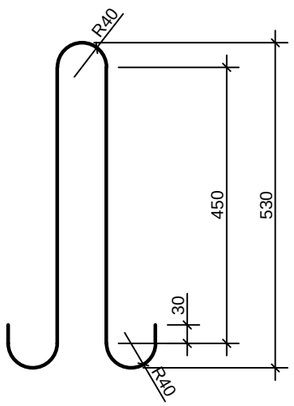

ფორმატი	სტადია	ვარიანტი
A3	მ.ბ.	1

პირობითი აღნიშვნები:

შენიშვნები:

1. პოზ. 1 თავში და ბოლოში მოიღუნოს ჩაანკერების მიზნით.

დამკვეთი

დაკვეთა

შემსრულებელი

gwp
MORE THAN JUST WATER
შ.პ.ს. "ჯორჯიან უოთერ ენდ ფაუერი"
თბილისი, კოსტავას I შესახვევი, №33
ტექნიკური ექსპერტიზის და პროექტირების დეპარტამენტი-საპროექტო სამსახური

საპროექტოს უფროსი		
პროექტის ხელმძღვანელი		
შესრულა	მ. ბელაშვილი	
შეამოწმა		

პროექტი

თარიღი	მაისი 2020

ნახაზი

ჭის ანაკრები რკინაბეტონის რგოლი D=1000 მმ H=500 მმ

მასშტაბი	ფურცელი №	ფურცლები
	სკ 1	