ანაკრები რკინაბეტონის წყალმზომის ჭა

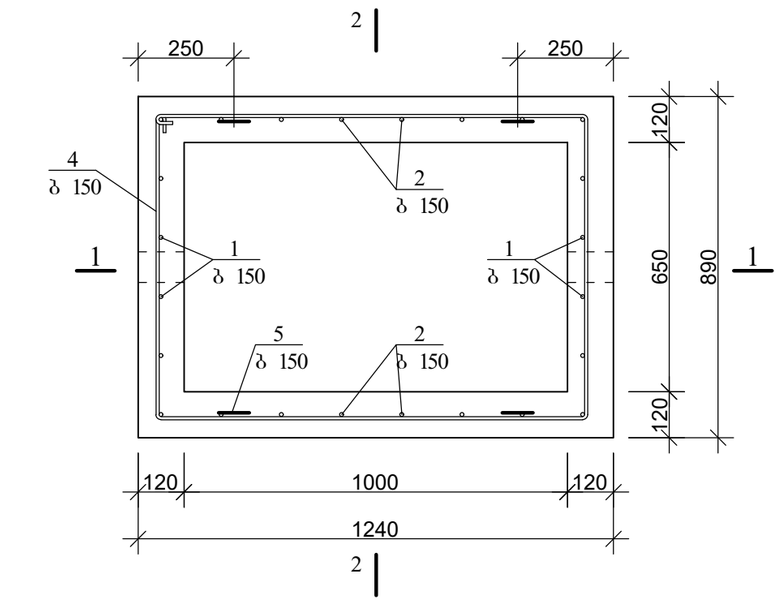

2-2

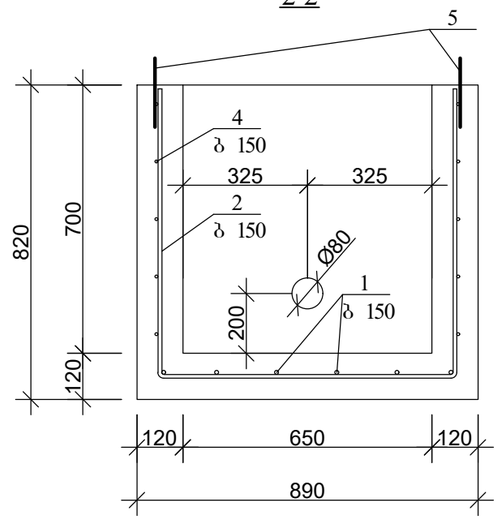

3-3

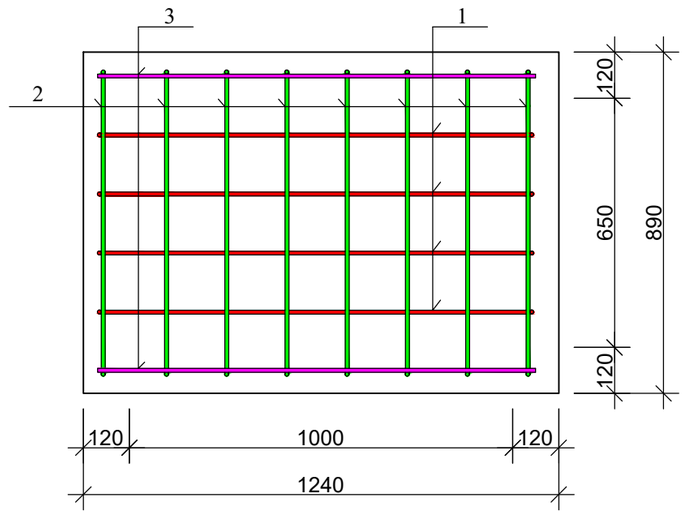

1-1

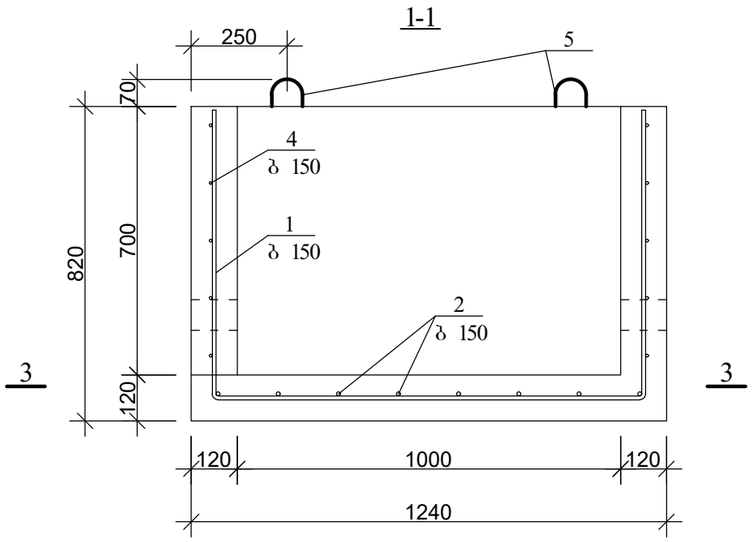

პოზ. 5

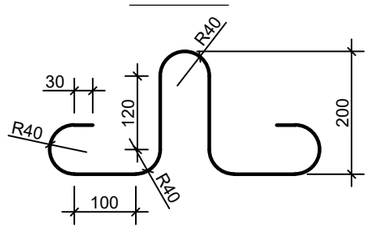

ანაკრები რკინაბეტონის წყალმზომის ჭის სპეციფიკაცია

პოზ.	ა ღ ნ ი შ ვ ნ ა	დ ა ს ა ხ ე ლ ე ბ ა	რაოდ.	მასა ერთ. კგ	შენიშვნა	
		დეტალები				
1*		Φ 10 A500c L=2670	4	1.66	6.62 კგ	19.62 კგ
2*		L=2320	8	1.44	11.51 კგ	
3		L=1200	2	0.74	1.49 კგ	
4*		Φ 8 B500c L=4100	5	1.64	8.20 კგ	9.80 კგ
5*		L=1005	4	0.4	1.60 კგ	
		მასალები				
		ბეტონი კლასით B25			0.45 $მ^3$	

დეტალების შეწყობა

პოზ.	ე ს კ ი ზ ი
1	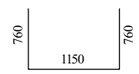
2	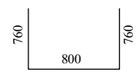
4	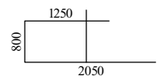

ფორმატი	სტადია	ვარიანტი
A3	მ.ბ.	1

პირობითი აღნიშვნები:

შენიშვნები:

დამკვეთი	
დაკვეთა	
შემსრულებელი	

შ.პ.ს. "ჯორჯიან უოთერ ენდ ფაუერი"
თბილისი, კოსტავას I შესახვევი, №33
ტექნიკური ექსპერტიზის და პროექტირების დეპარტამენტი-საპროექტო სამსახური

საპროექტოს უფროსი		
პროექტის ხელმძღვანელი		
შეასრულა	გ. გელაშვილი	
შეამოწმა		

პროექტი	
თარიღი	ნოემბერი 2019
ნახაზი	ანაკრები რკინაბეტონის წყალმზომის ჭა

მასშტაბი	ფურცელი №	ფურცლები
	სკ 3	3