საყალიბე ნახაზი

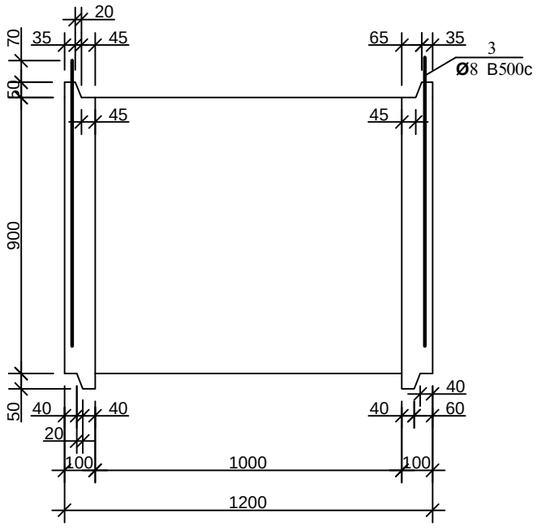

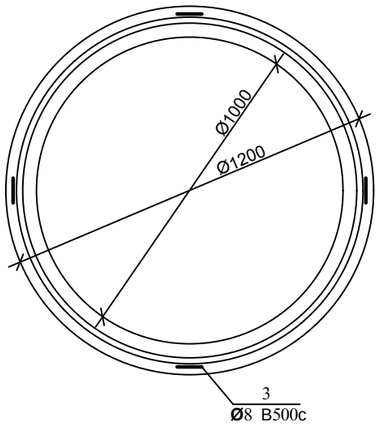

არმირება

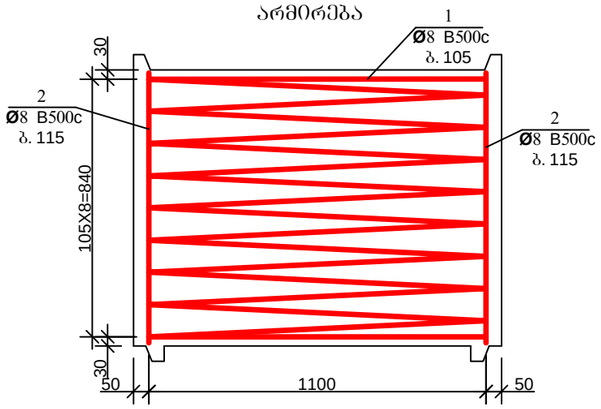

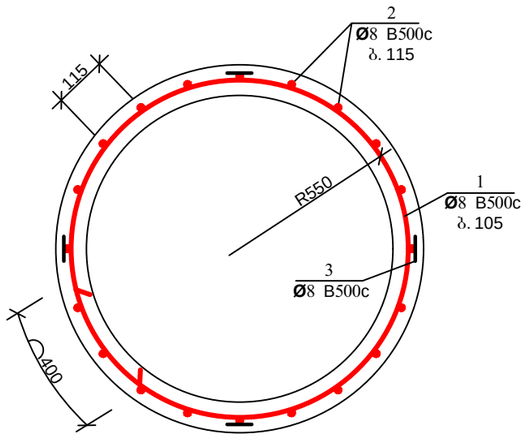

დეტალების უწყისი

პოზ.	ე ს კ ი ზ ი
1	R=550 105X8=840

პოზ. 3

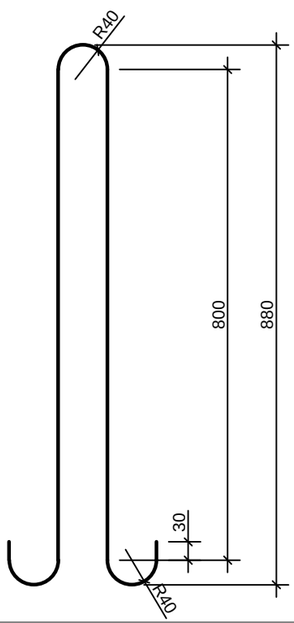

ჭის ანაკრები რკინაბეტონის რგოლის სპეციფიკაცია

პოზ.	ა ღ ნ ი შ ვ ნ ა	დ ა ს ა ხ ე ლ ე ბ ა	რაოდ.	მასა ერთ. კგ	შენიშვნა	
		დეტალები				
1*		ϕ 8 B500c L=35140	—	—	14.06კგ	27.73კგ
2*		L=870	30	0.35	10.5კგ	
3*		L=1980	4	0.79	3.17კგ	
		მასალები				
		ბეტონი კლასით B25			0.31 $მ^3$	

ფორმატი	სტადია	ვარიანტი
A3	მ.ბ.	1

პირობითი აღნიშვნები:

შენიშვნები:

1. პოზ. 1 თავში და ბოლოში მოიღუნოს ჩაანკერების მიზნით.

დამკვეთი

დაკვეთა

შემსრულებელი

შ.პ.ს. "ჯორჯიან უოთერ ენდ ფაუერი"
თბილისი, კოსტავას I შესახვევი, №33
ტექნიკური ექსპერტიზის და პროექტირების დეპარტამენტი-საპროექტო სამსახური

საპროექტოს უფროსი		
პროექტის ხელმძღვანელი		
შესრულა	გ. ბელაშვილი	
შეამოწმა		

პროექტი

თარიღი | მაისი 2020

ნახაზი

ჭის ანაკრები რკინაბეტონის
რგოლი D=1000 მმ
H=900 მმ

მასშტაბი	ფურცელი №	ფურცლები
	სკ 1	