ჭის ანაკრები რკინაბეტონის რგოლი ძირით

D=2000 (საყალიბე ნახაზი)

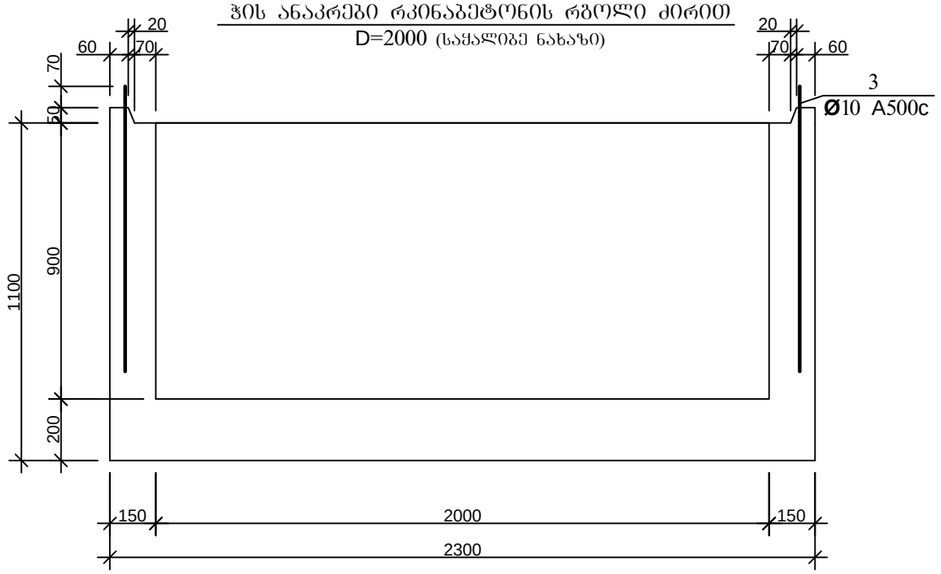

არმირება

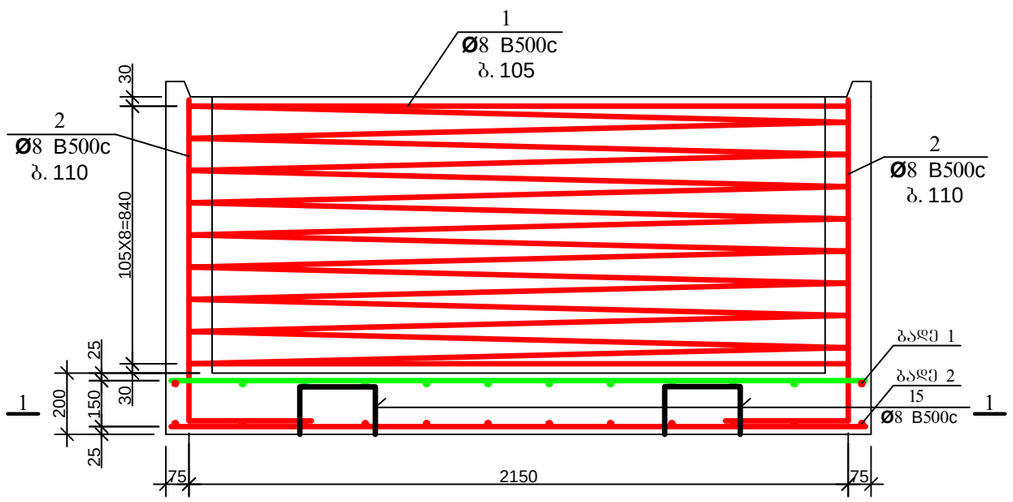

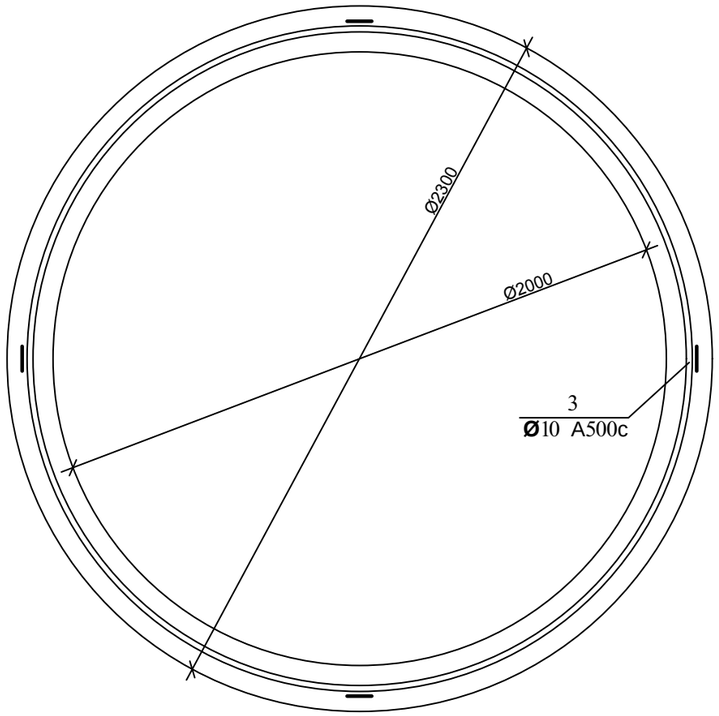

1-1

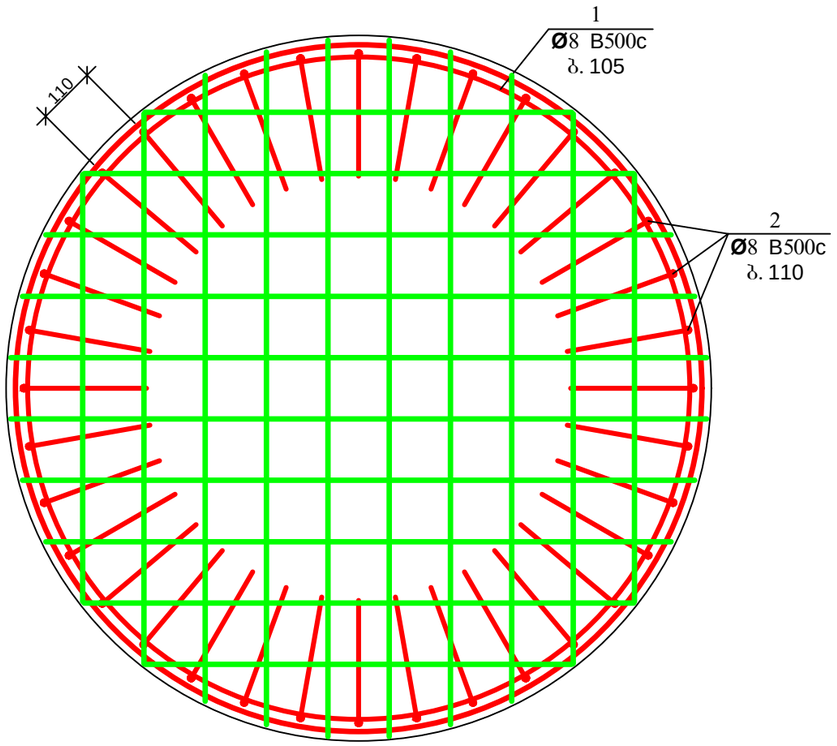

ფორმატი	სტადია	ვარიანტი
A3	ბ.ბ.	1

პირობითი აღნიშვნები:

შენიშვნები:

დამკვეთი

დაკვეთა

შემსრულებელი

შ.პ.ს. "ჯორჯიან უოთერ ენდ ფაუერი"

თბილისი, კოსტავას I შესახვევი, №33

ტექნიკური ექსპერტიზის და პროექტირების დეპარტამენტი-საპროექტო სამსახური

საპროექტოს უფროსი		
პროექტის ხელმძღვანელი		
შესრულა	ბ. ბელაშვილი	
შეამოწმა		

პროექტი

თარიღი: 2020

ნახაზი

ჭის ანაკრები რკინაბეტონის რგოლი ძირით D=2000 მმ

მასშტაბი	ფურცელი №	ფურცლები
	სკ 5	

კ 1

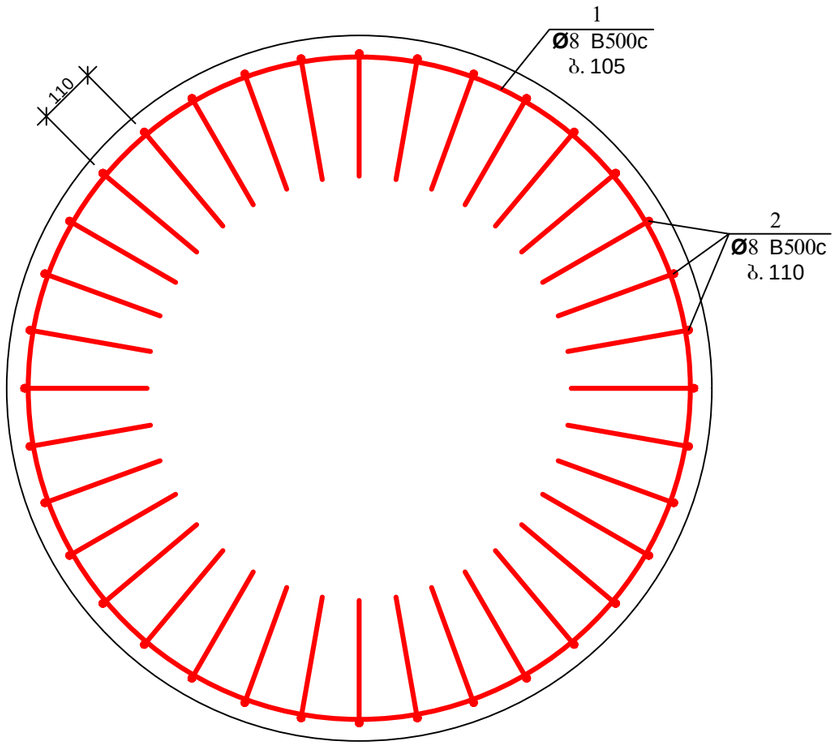

ბადე 1; ბადე 2

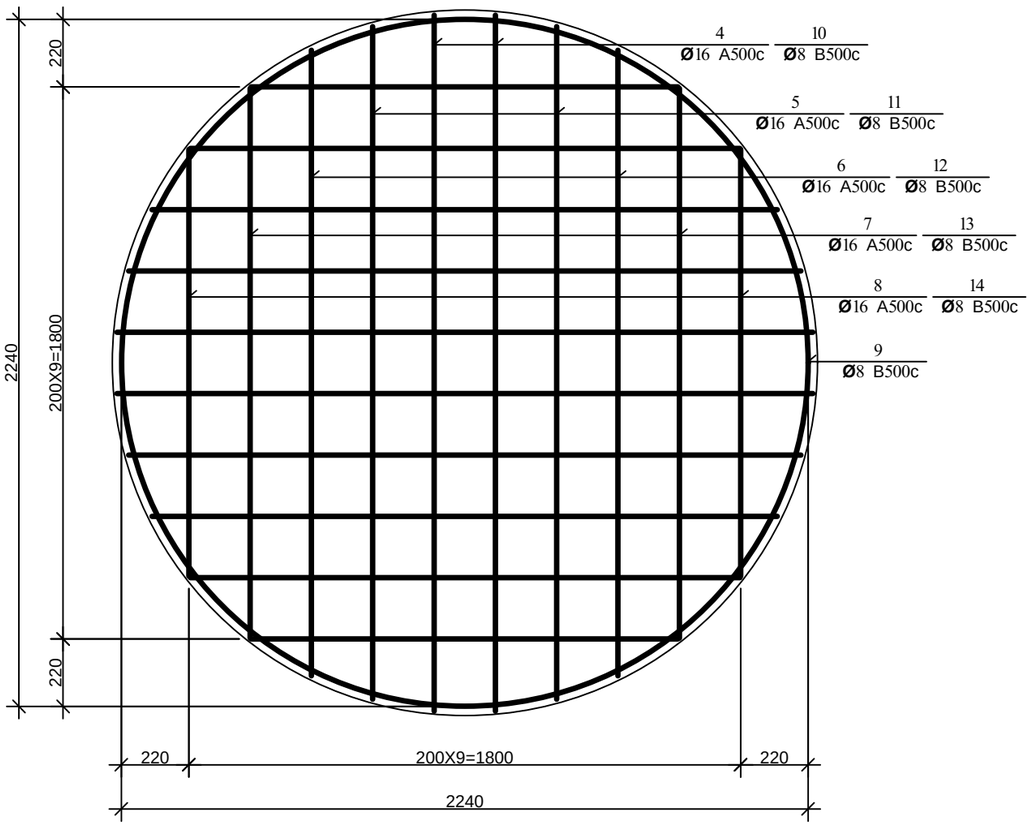

დეტალების უწყისი

პოზ.	ესკიზი
1	105X8=840; R=1075
2	1050; 400
9	D=2240; 100; პირაპირი შედუღება
15	140; 250; 200; 200

ჭის ანაკრები რკინაბეტონის რგოლის ძირით სპეციფიკაცია

პოზ.	ა დ ნ ი შ ვ ნ ა	დ ა ს ა ხ ე ლ ე ბ ა	რაოდ.	მასა ერთ. კგ	შენიშვნა	
		დეტალები				
3*		Φ 14 A500c L=2350	4	2.84	11.37 კგ	
4	ბადე 1	Φ 16 A500c L=2260	4	3.57	14.28 კგ	61.3 კგ
5	ბადე 1	L=2200	4	3.48	13.90 კგ	
6	ბადე 1	L=2040	4	3.22	12.89 კგ	
7	ბადე 1	L=1800	4	2.84	11.38 კგ	
8	ბადე 1	L=1400	4	2.21	8.85 კგ	
1*	კ 1	Φ 8 B500c L=54000	—	—	21.6 კგ	
2*	კ 1	L=1450	60	0.58	34.8 კგ	
9*		L=7200	2	2.88	5.76 კგ	
10	ბადე 2	L=2260	4	0.90	3.62 კგ	79.67 კგ
11	ბადე 2	L=2200	4	0.88	3.52 კგ	
12	ბადე 2	L=2040	4	0.80	3.20 კგ	
13	ბადე 2	L=1800	4	0.72	2.88 კგ	
14	ბადე 2	L=1400	4	0.56	2.24 კგ	
15*		L=1030	5	0.41	2.05 კგ	
		მასალები				
		ბეტონი კლასით B25			1.74 $მ^3$	

პოზ. 3

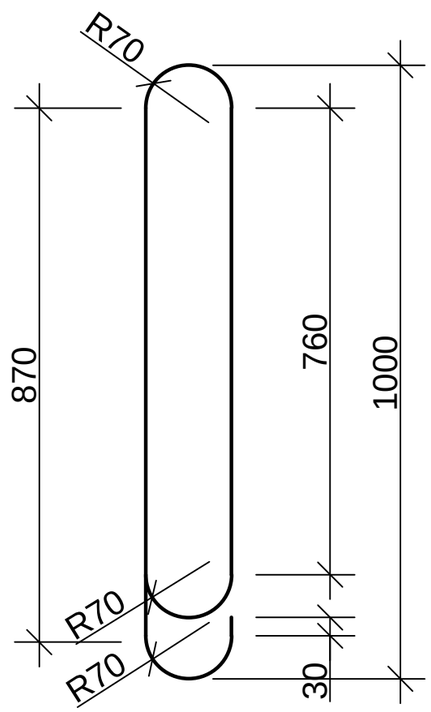

ფორმატი	სტადია	ვარიანტი
A3	მ.ბ.	1

პირობითი აღნიშვნები:

შენიშვნები:

დამკვეთი

დაკვეთა

შემსრულებელი

შ.პ.ს. "ჯორჯიან უოთერ ენდ ფაუერი"
თბილისი, კოსტავას I შესახვევი, №33
ტექნიკური ექსპერტიზის და პროექტირების
დეპარტამენტი-საპროექტო სამსახური

საპროექტო უფროსი		
პროექტის ხელმძღვანელი		
შესრულა	მ. გელაშვილი	
შეამოწმა		

პროექტი

თარიღი: მაისი 2020

ნახაზი

ჭის ანაკრები რკინაბეტონის რგოლი ძირით D=2000 მმ სპეციფიკაცია

მასშტაბი	ფურცელი №	ფურცლები
	სკ 6	