Утверждаю:

_____

Главный инженер
ООО «Батумский нефтяной терминал»
Гоги Нароушвили

Техническое задание
на устройство перекрытия эстакады №1

Заказчик: ООО «БНТ»

Батуми 2020

Общие положения

Подрядчик предоставляет коммерческое предложение по **устройству перекрытия эстакады №1** на основании рабочих чертежей и ведомостей, сформированных на данный объем работ, исходя из собственных замеров и расчетов. Результаты замеров согласовываются с Заказчиком.

Коммерческие предложения должны учитывать все затраты на производство данных работ. Коммерческие предложения должны содержать **сроки выполнения работ** и **условия оплаты** (возможность выполнения работ без предоплаты, календарный график ведения работ и т.д.).

Общие указания по выполняемым работам

Подрядчик выполняет работы в кратчайшие сроки, на своем оборудовании, своими инструментами и из своего материала или **предоставленного заказчиком**, гарантируя их надлежащее качество и возможность эксплуатации объекта на протяжении срока эксплуатации.

Требования к методам производства и качеству монтажных работ

1. Технология и качество выполняемых работ должны удовлетворять требованиям действующих государственных стандартов, строительных, противопожарных и санитарных норм и правил (ГОСТ, СНиП, СанПиН), установленным для данных видов работ.
2. Используемые материалы и оборудование должны соответствовать государственным стандартам и техническим условиям.
3. При исполнении условий договора **Подрядчик** должен обеспечить осуществление контроля качества работ службами, оснащёнными техническими средствами, обеспечивающими необходимую достоверность и полноту контроля.
4. Производственный контроль качества должен включать входной, операционный и приёмочный контроль в соответствии с указаниями СНиП 3.01.01-85 (Организация строительного производства).
5. При выполнении приёмочного контроля подлежат освидетельствованию скрытые работы. Запрещается выполнение последующих работ при отсутствии актов освидетельствования предшествующих скрытых работ и приемки **Заказчиком**, в противном случае Заказчик вправе требовать от Подрядчика вскрыть любую часть работ, а затем восстановить их за счет средств Подрядчика.
6. Отключение существующих инженерных систем или отдельных их участков могут производиться только по предварительному согласованию с **Заказчиком**.
7. Приемка выполненных работ осуществляется комиссией с подписанием акта на выполненные работы.

Требования к Подрядчику

1. Все работы по выполнению строительно-монтажных работ должны выполняться организациями имеющие соответствующий опыт работ на опасных объектах.
2. При производстве работ необходимо ведение на объекте Общего журнала работ.
3. Соблюдать правила противопожарной и технической безопасности.
4. Своевременно устранять недостатки и дефекты, выявленные при приемке.
5. При производстве работ исключить запыление и загрязнение прилегающей территории.
6. Ежедневно, после окончания работ, производить уборку на месте выполнения работ по поддержанию существующего порядка.
7. Строительный мусор и отходы производства упаковывать в мешки и складировать в собственные контейнеры и вывозить на спецполигон своими силами.

8. Жидкие остатки растворов, красок, отходы от них, воду после мытья инструмента сливать в специальные емкости для отстоя твердых и взвешенных компонентов, в канализацию не сливать. Объем строительного мусора и отходов производства определяется по сметному расчету.
9. По окончании работ, в течение 3-х дней, произвести уборку строительного мусора и места производства работ.
10. По окончании работ на объекте предоставить заказчику фотографии объекта до начала работ, в процессе работ и после производства работ.

Сроки

1. Срок выполнения работ: определяется контрактом.
2. Срок предоставления гарантии качества подрядных работ составляет не менее 3-х лет со дня подписания сторонами акта сдачи-приёмки работ.

Результаты работы

1. Приемка Заказчиком работ, выполненных Подрядчиком, осуществляется подписанием Акта сдачи-приемки работ, исполнительной документации, актов скрытых работ.
2. Отчетная документация должна включать сертификаты качества материалов.

Требования к составу документации

Подрядчик предоставляет локальные сметы на проводимые работы. В процессе производства работ Подрядчик должным образом оформляет всю необходимую документацию: Допуски, акты скрытых работ, наряды на проведение огневых работ и т.д.

Состав и содержание работ

Техническое задание разработано на устройство перекрытия эстакады №1 в соответствии с рабочими чертежами.

Подрядчик обязан разработать **Проект Производства Работ (ППР)** на основе рабочих чертежей (предоставляется заказчиком) и согласовать **ППР** с Заказчиком.

Подрядчик на основе согласованного и утверждённого **ППР** производит **Строительно-Монтажные Работы (СМР).**

Ведомость предварительных объемов Строительно-Монтажные Работы (СМР)

1	Устройство ж\б фундаментов – 20 шт.
2	Устройство стального каркаса (несущая рама) – 10 шт.
3	Устройство стальных прогонов и связей
4	Антикоррозионная зашита металлоконструкции - Цвет RAL 5005 (Сигнальный синий)
5	Устройство перекрытия из профилированного листа – Цвет RAL 5005 (Сигнальный синий)

Общи вес металлоконструкции составляет - 31.850 тонн
Общая площадь покраски (антикоррозионной защиты металлоконструкции) составляет – 1677 м2

Подрядчик должен предоставить сметный расчёт отдельно на Строительно-Монтажные Работы и отдельно на антикоррозионную защиту металлоконструкции (покраска).

План перекрытия эстакады №1

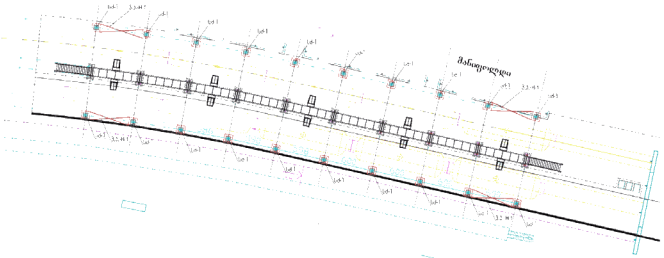

Стальной каркас (несущая рама)

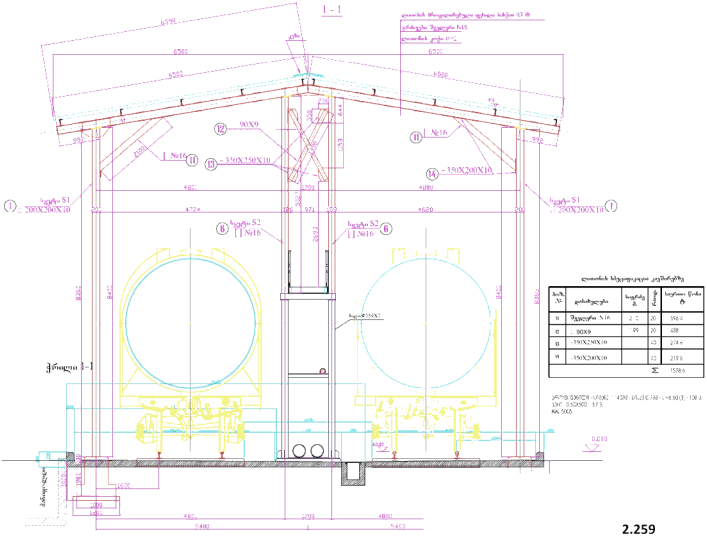

ლითონის ხარჯვითი კრებსითები

ნიშნის №№	დასახელება	სიგრძე მ	ერთეულ	სიგრძეთა ჯამი მ
11	შველერი №16	2.7	20	1054.4
12	-90X9	0.9	20	428
13	-350X250X10		40	274.6
14	-350X200X10		40	212.6
			Σ	1570.6

2.259

ж\б фундамент

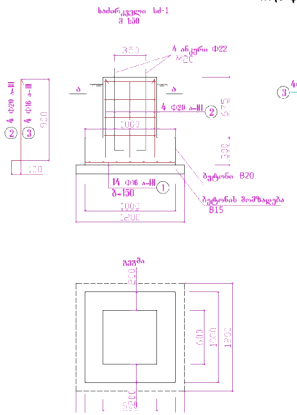

1		1/2	Φ 16 a-III	1000	23
2		4	Φ 20 a-III	1000	10
3		4	Φ 16 a-III	1000	15,5
4		4	Φ 8 a-I	2500	4

a-III - - - 38,5 კგ.
a-I - - - 4 კგ.

Стальная колона S1

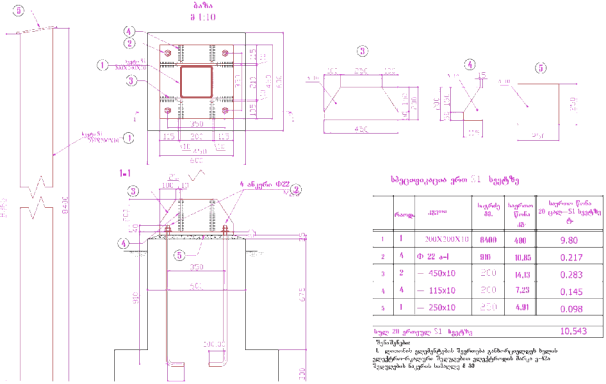

1	I	200X200X10	8400	490	9,80
2	4	Φ 22 a-I	910	10,85	0,217
3	2	— 450x10	200	14,13	0,283
4	4	— 115x10	200	7,23	0,145
5	1	— 250x10	220	4,91	0,098

Стальная колона S2

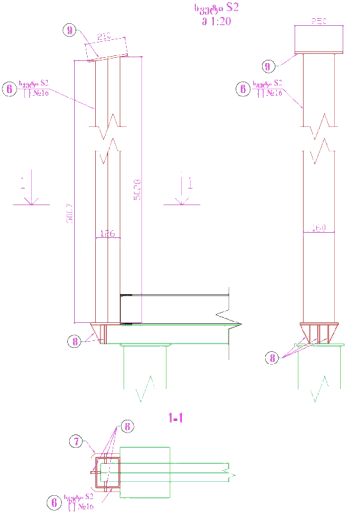

სპეციფიკაცია ერთ S2 სვეტზე

№	რაოდ.	ძპპ	საერთო მ.	საერთო წონა კგ	საერთო წონა ეს ცალი—S2 სვეტზე ტ
6	2	[№16	5 828	143	2,860
7	1	— 150x10	200	2,36	0,047
8	3	— 100x10 / 2	50	1,18	0,024
9	4	— 250x10	210	4,12	0,082
ჯამი 430 ერთეული S2 სვეტზე					3,013

შენიშვნა:
1. ლითონის კონსტრუქციის წარმოება ეგზარხოვიდან ხელის ელექტროდუგოვანი შედუღებით ელექტროდის მარკა ე-42ა
შეიფარების ნაკერის სიმაღლეა 8 მმ

Стальная балка P1

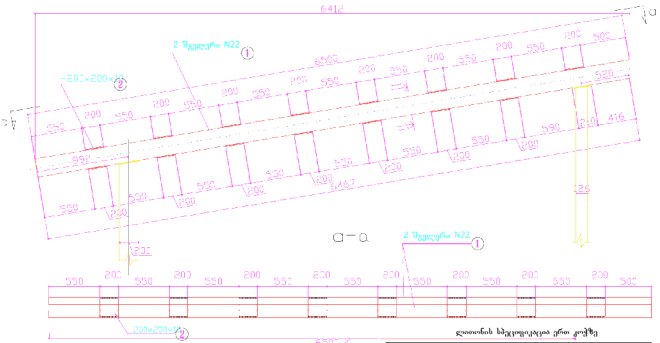

ლითონის ხარჯვითი ერთ. კოეფ

№№ N	დასახელება	სიგრძე mm	ტოლი	საერთო წონა kg	საერთო წონა 20 ცალ- P1 კოეფ
1	შველერი N22	6300	2	273	5.460
2	-200X10	200	15	47.1	0.942
სულ 20 ერთეულ P1 კოეფ					6.402

Стальные прогоны и связи

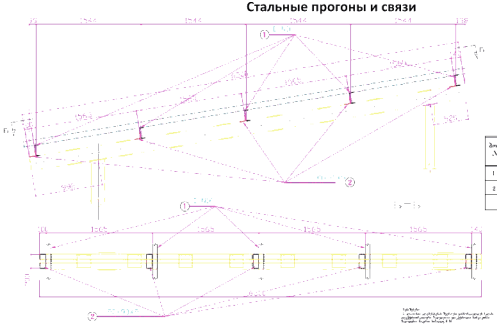

ლოდინის სპეციფიკაცია ვერტიკალზე

პოზ. №	დასახელება	სიგრძე, მ	რაოდ.	სულადი წონა, ტ
1	⌀ეფილური N16	22	16	3.81
2	∟ 90X9	0.2	100	0.244
			∑	0.034

ვერტიკალური კაშარი H=1.

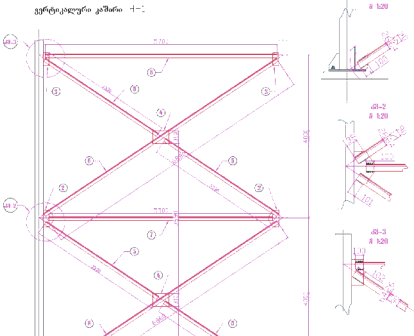

სპეციფიკაცია ერთი H=1. ვერტიკალური კაშარის

პოზ. №	დასახელება (ესკიზი)	რაოდ.	სიგრძე	სულადი წონა		სულადი წონა ⌀ ეფილური ვერტიკალური კაშარისა, ტ
			მმ		ტ	
1	150X200X10	2		4.71		0.019
2	−250X400X30	2		13.7		0.163
3	150X150X10	2		7.54		0.0301
4	−400X510X30	2		19.5		0.078
5	∟ 90X90X10	4	5550	379.87		0.770
6	∟ 90X90X10	2	6400	145.78		0.743
7	∟ 90X90X10	1	5500	74.75		0.297
8	∟ 90X90X10	1	3700	50.93		0.309
					∑	2.759

შენიშვნები:
1. ლოდინის ელეკტროქიმიის შეფასიანი ეკანძარეფილების ზედაპირ. ელექტროლიტურ შეფილიანი ელექტროქიმიდან მიღება ეკანძა შეფილიანის სიგრძის ხარჯიანად ± 33

Антикоррозионная зашита металлоконструкции

Подготовка поверхности (ГОСТ9.402-2004):

- Очистку допускается проводить механическим и химическими способом.
- Очистка от пыли, грязи, окалины, ржавчины, старой краски производится, методом удаления загрязнений приведены в приложении Б, таблица Б.1 (ГОСТ 9.402- 2004).
- Степен очистки поверхности металла 2 по таблице 9 (ГОСТ 9.402- 2004).
- После каждой технологической стадии подготовки поверхности проводит промывку поверхности питьевой водой.

Технические требования к ЛКМ и системам лакокрасочных покрытий для наружной поверхности металлоконструкции:

- Наружное покрытие металлоконструкции должно обеспечивать антикоррозионную защиту в промышленной атмосфере макроклиматических зон умеренного климата;
- Покрытие должно быть устойчивым к изменению геометрических параметров конструкции;
- Покрытие должно быть стойким к кратковременному воздействию хранящегося в вагон-цистернах продукта на случай облива наружной поверхности в процессе эксплуатации, стойким и химически нейтральным к моющим средствам;
- Покрытие должно быть устойчивым к нагрузкам, возникающим в результате суточных перепадов температур и перепадов температур в процессе эксплуатации, а также должен иметь хорошей стойкостью к воздействию ультрафиолета и выгоранию цвета.

Покрытие для антикоррозионной защиты металлоконструкции представляет собой комплексную систему покрытий.

Первый слой - Применяется в качестве грунтовки и промежуточного покрытия.

- ТИП – Однокомпонентный полиуретановый материал, отверждающийся за счет влаги атмосферного воздуха.
- Цвет – RAL 9002 (Серо-белый).
- Степень блеска – Полуматовая.

Отделочный верхний (финишный) слой ЛКМ эмаль - Применяется в качестве полуглянцевой покрывной краски.

- ТИП – Двухкомпонентная, полуглянцевая полиуретановая краска с отвердителем
- Цвет –RAL 5005 (Сигнальный синий).
- Степень блеска – Полуглянцевая

Общая толщина покрытия (грунтовка и финишное покрытие в сухом состояний) 160 мкм.

Примечание: Для дополнительной информации обращаетесь в управлении ООО «БНТ» по адресу: Ул. Маяковского №4, г. Батуми, Аджарской АР, Грузия

Составил:

Начальник ПТО	/...../	Н. Урушадзе
Должность	*Подпись*	*Имя, фамилия*