საპროექტო წყალსადენის ჭა
d=2.0 მ; $H_{სრ}$=2.00 მ
(ვანტუზის ჭა)
ჭრილი I-I

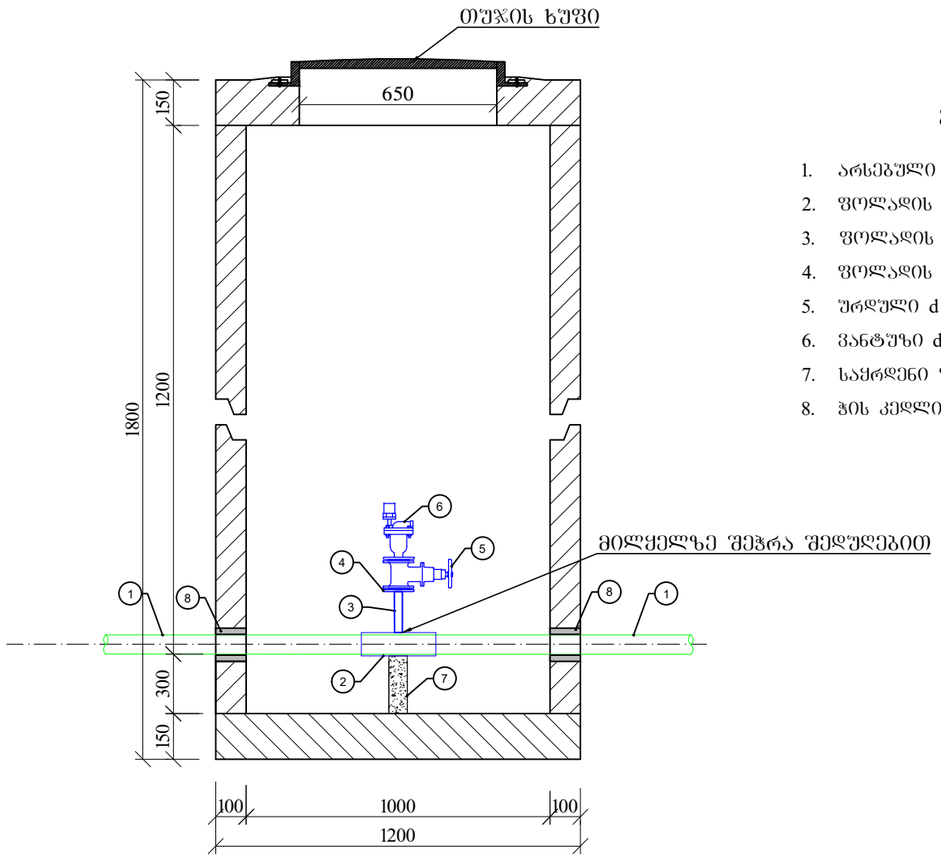

ექსპლიკაცია

1. არსებული თუჯის d 900 მმ მილი;
2. ფოლადის მილი d 1020/14 მმ
3. ფოლადის მილყელი d 114/4.5 მმ L=1 მ;
4. ფოლადის მილტუჩი d 114/4.5 მმ;
5. ურდული d 100 მმ;
6. ვანტუზი d 100 მმ;
7. საყრდენი ფოლადის მილი d100X100X300 მმ;
8. ჭის კედლის ამოვსება ბეტონით 0.02 $მ^3$.

გეგმა

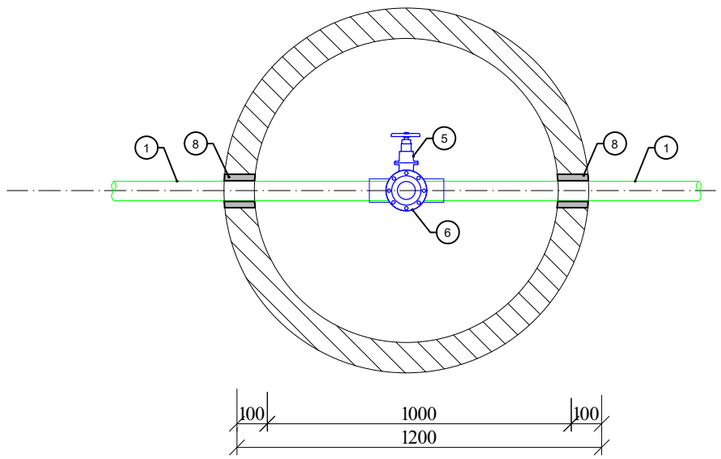

ფორმატი	სტადია	ვარიანტი
A3	მ.პ.	1

პიროგითი აღნიშვნები:

შენიშვნები:

1. საერთო მონაცემები იხ. განმარტებით ბარათში.
2. თხრილის გათხრისას და სამონტაჟო სამუშაოების წარმოებისას დაცული იქნას უსაფრთხოების წესები.

დამკვეთი	ბიზნესცენტრი
დაკვეთა	-
შემსრულებელი	შ.პ.ს. "ჯორჯიან უოთერ ენდ ფაუერი" თბილისი, მეფეა (მზია) ჯუღელის ქ №10 ბენქნიკური ექსპერტიზის და პროექტირების დეპარტამენტი-საპროექტო სამსახური

რეად. სამსახ. უფროსი	თ. სალია	
პროექტის ხელმძღვანელი	ე. გვარამაძე	
შესრულა	ი. მეცხვარიშვილი	
შეამოწმა	ე. გვარამაძე	

პროექტი	არსებულ ქსელზე ვანტუზის მონტაჟი (ვარიანტი 1)
თარიღი	აპრილი 2021
ნახაზი	არსებულ d=600 მმ თუჯის მილზე d=100 მმ ვანტუზის მონტაჟი

მასშტაბი	ფურცელი №	ფურცლები
-	ნ-1	