შიდა კარების სპეციფიკაციები			
დასახელება	რაოდენობა	კვ.მ	სულ
დაშპონილი MDF-ის - კარები #1	111	1.98	**219.78**
დაშპონილი MDF-ის - კარები #2	30	1.76	**52.8**
დაშპონილი MDF-ის - კარები #3	16	1.54	**24.64**
დაშპონილი MDF-ის - კარები #4	7	2.20	**15.40**
დაშპონილი MDF-ის - კარები #5	1	3.96	**3.96**
ჯამი (ცალი)	**165**	ჯამი (კვ.მ)	**316.58**

დასახელება	კარი 1	კარი 2	კარი 3	კარი 4	კარი 5
მასალა	დაშპ. მდფ	დაშპ. მდფ	დაშპ. მდფ	დაშპ. მდფ	დაშპ. მდფ
	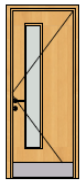				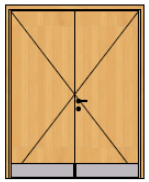
ზომა	90 X 220	80 X 220	70 X 220	100 X 220	180 X 220
$მ^2$	1.98 $მ^2$	1.76 $მ^2$	1.54 $მ^2$	2.20 $მ^2$	3.96 $მ^2$
რაოდენობა	111	30	16	7	1
სულ	219.78 $მ^2$	52.8 $მ^2$	24.64 $მ^2$	15.4 $მ^2$	3.96 $მ^2$

ტიპური კარი მასალისა და ფაქტურების ჩვენებით

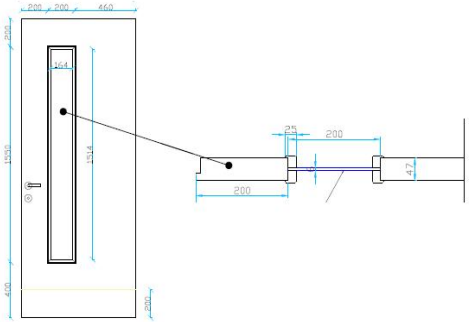

შიდა დაშპონილი MDF-ის კარების ჯამური კვ.მ	**316.58**